Manual_Angle grinders_04.2025

CROWN
TOOLS FOR A BETTER LIFE

- CT13497-100
- CT13497-115
- CT13497-125
- CT13499-100
- CT13499-115
- CT13499-125
- CT13501-100
- CT13501-115
- CT13501-125
- CT13502-100
- CT13502-115
- CT13502-125
- CT13502-115V
- CT13502-125V
- CT13625-100
- CT13625-115
- CT13625-125
- CT13628-100
- CT13628-115
- CT13628-125
- CT13497-100C
- CT13497-115C
- CT13497-125C
- CT13499-100C
- CT13499-115C
- CT13499-125C
- CT13501-100C
- CT13501-115C
- CT13501-125C
- CT13502-100C
- CT13502-115C
- CT13502-125C
- CT13502-115VC
- CT13502-125VC
- CT13625-100C
- CT13625-115C
- CT13625-125C
- CT13628-100C
- CT13628-115C
- CT13628-125C

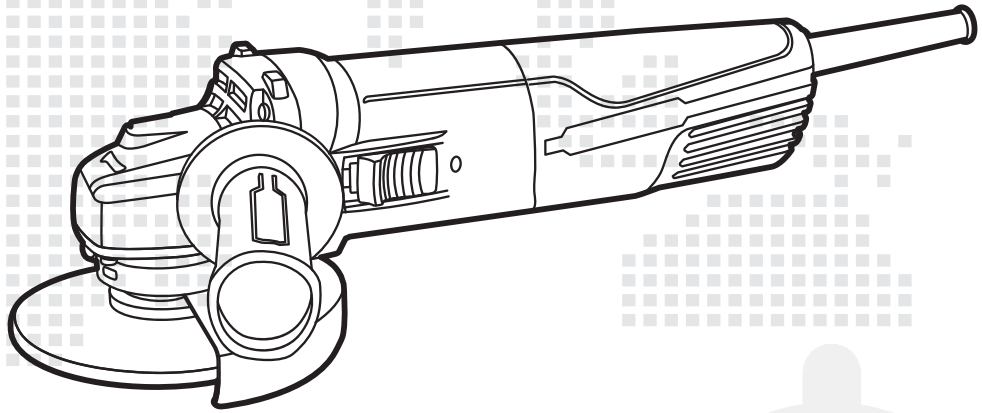

Merit Link International AG
P.O. Box 641, CH-6855 Stabio
Switzerland
www.merit-link.com

- **en** Original instructions
- **ru** Оригинальное руководство по эксплуатации
- **ua** Оригінальна інструкція з експлуатації
- **kz** Пайдалану нұсқаулығының түпнұсқасы
- **ka** ექსპლუატაციის ორიგინალი სახელმძღვანელო

CT13501-100 / CT13501-115 / CT13501-125
CT13501-100C/CT13501-115C/CT13501-125C

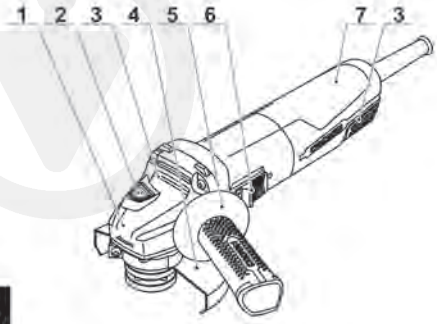

CT13501-100/100C



CT13501-115/115C
CT13501-125/125C



CT13625-100 / CT13625-115 / CT13625-125
CT13628-100 / CT13628-115 / CT13628-125
CT13625-100C/CT13625-115C/CT13625-125C
CT13628-100C/CT13628-115C/CT13628-125C

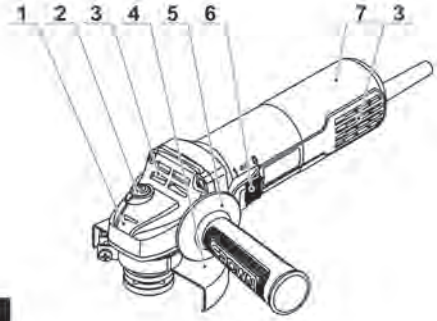

CT13625-100/100C
CT13628-100/100C



CT13625-115/115C
CT13625-125/125C
CT13628-115/115C
CT13628-125/125C



CT13499-100 / CT13499-115 / CT13499-125
CT13499-100C/CT13499-115C/CT13499-125C

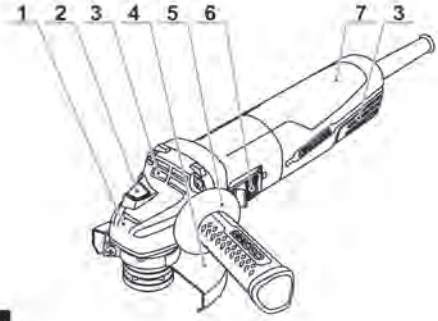

CT13499-100/100C



CT13499-115/115C
CT13499-125/125C



CT13497-100 / CT13497-115 / CT13497-125
CT13497-100C/CT13497-115C/CT13497-125C

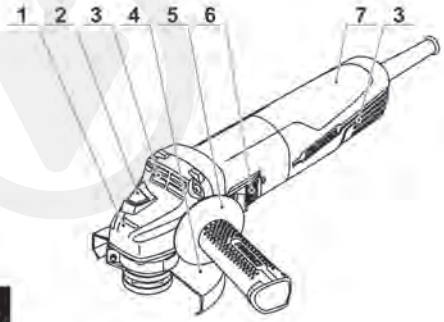

CT13497-100/100C



CT13497-115/115C
CT13497-125/125C



CT13502-100 / CT13502-115 / CT13502-125
CT13502-100C/CT13502-115C/CT13502-125C

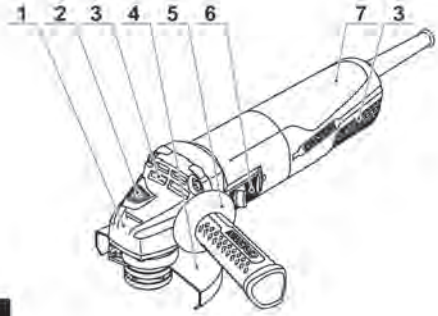

CT13502-100/100C



CT13502-115/115C
CT13502-125/125C

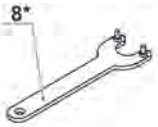

CT13502-115V / CT13502-125V
CT13502-115VC/CT13502-125VC

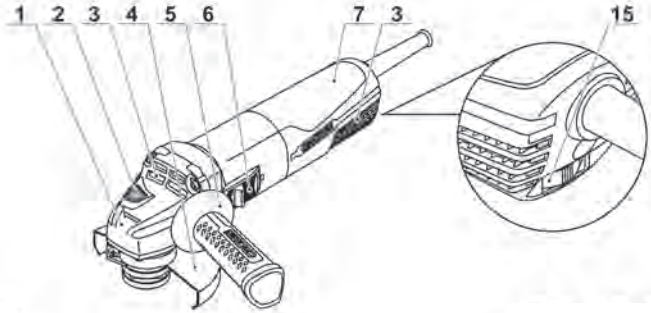



1

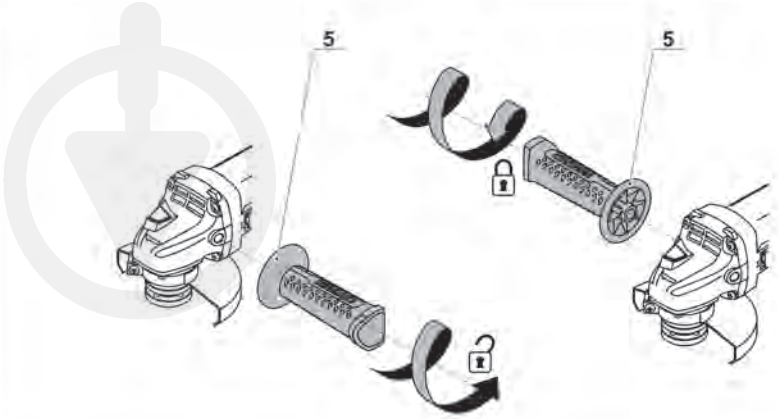

2

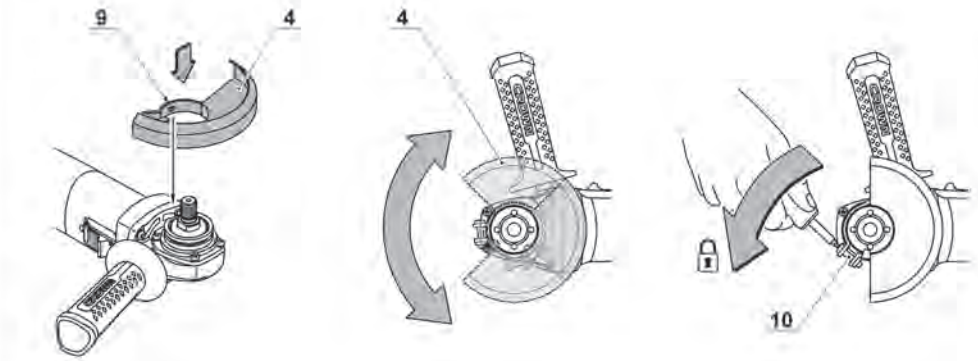

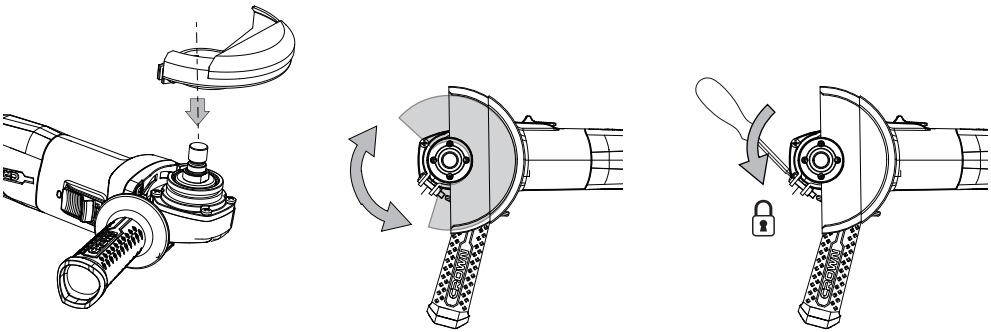

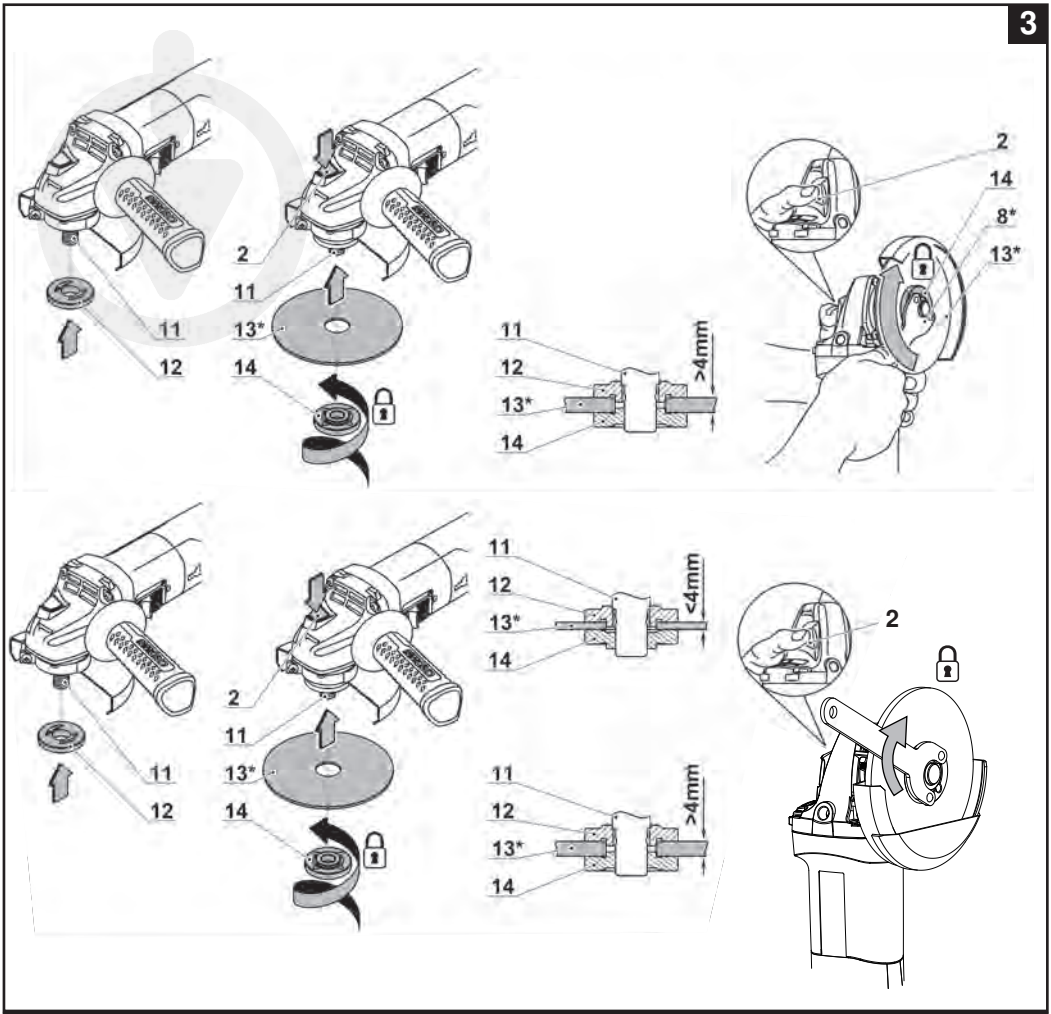
3
2
11
13*
14
11
12
11
12
13*
14
>4mm
2
14
8*
13*
11
12
13*
14
<4mm
11
12
13*
14
>4mm
2
11
13*
14
11
12
2
4
2
14
8*
13*
2
11
13*
14
2
11
13*
14
2
14
8*
13*

4

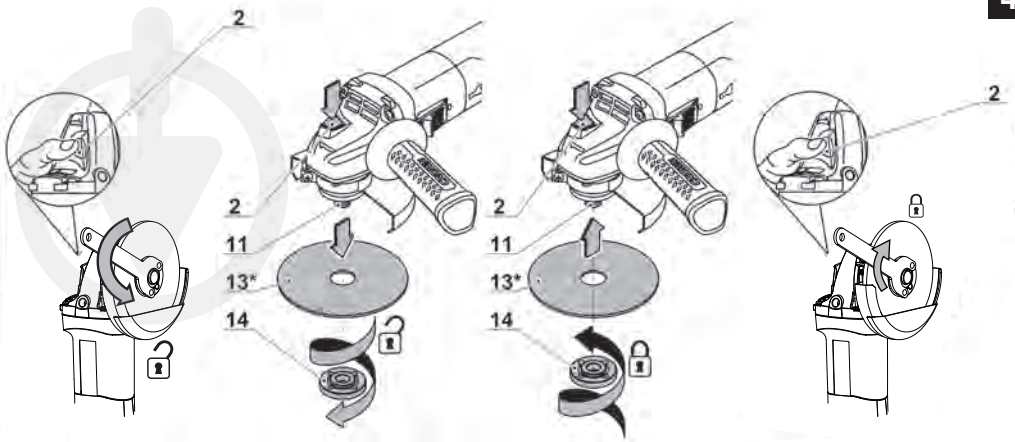

5

5.1

5.2

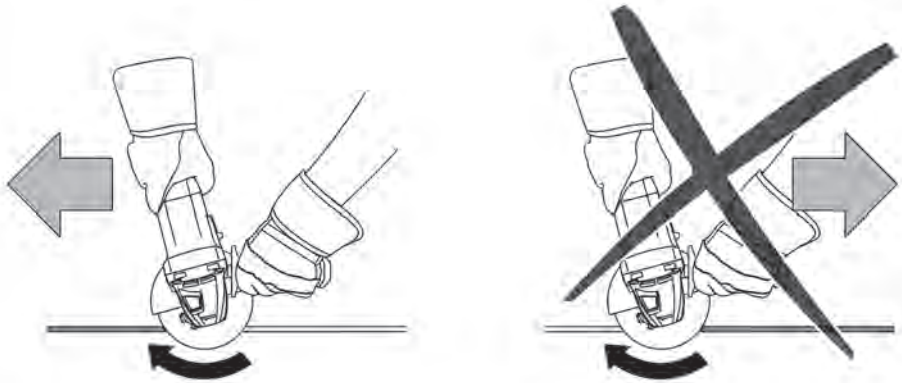

6

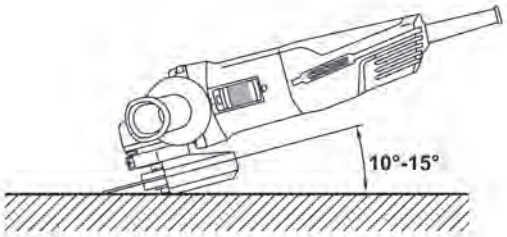

Power tool specifications

Angle grinder		CT13501-100	CT13501-115	CT13501-125	CT13625-100	CT13625-115	CT13625-125
Voltage/frequencey		[110-127 V ~50/60 Hz] [220-230 V ~50/60 Hz]					
Rated power	[W]	650	650	650	650	650	650
Power output	[W]	310	310	310	400	400	400
Amperage at voltage	110-127 V [A] 220-230 V [A]	5 3	5 3	5 3	5 2.5	5 2.5	5 2.5
No-load speed	[min^{-1}]	11000	11000	11000	11000	11000	11000
Max. Ø of cutting disc	[mm] [inches]	100 4"	115 4-1/2"	125 5"	100 4"	115 4-1/2"	125 5"
Max. Ø of grinding disc	[mm] [inches]	100 4"	115 4-1/2"	125 5"	100 4"	115 4-1/2"	125 5"
Max. Ø of rubber sanding plate	[mm] [inches]	100 4"	115 4-1/2"	125 5"	100 4"	115 4-1/2"	125 5"
Max. Ø of circular wire brush	[mm] [inches]	65 2-9/16"	75 3"	75 3"	65 2-9/16"	75 3"	75 3"
Max. Ø of cup wire brush	[mm] [inches]	65 2-9/16"	75 3"	75 3"	65 2-9/16"	75 3"	75 3"
Spindle thread		M10 ** 3/8"-16UNC *	M14 ** 5/8"-11UNC *	M14 ** 5/8"-11UNC *	M10 ** 3/8"-16UNC *	M14 ** 5/8"-11UNC *	M14 ** 5/8"-11UNC *
Weight	[kg] [lb]	1,7 3.75	1,8 3.97	1,85 4.08	1,45 3.2	1,5 3.31	1,55 3.42
Safety class		⧈ / II	⧈ / II	⧈ / II	⧈ / II	⧈ / II	⧈ / II

* - for power tools with voltage 110-127 V; ** - for power tools with voltage 220-230 V.

Power tool specifications

Angle grinder		CT13499-100	CT13499-115	CT13499-125	CT13628-100	CT13628-115	CT13628-125
Voltage/frequencey		[110-127 V ~50/60 Hz] [220-230 V ~50/60 Hz]					
Rated power	[W]	720	720	720	780	780	780
Power output	[W]	350	350	350	420	420	420
Amperage at voltage	110-127 V [A] 220-230 V [A]	6 3.3	6 3.3	6 3.3	6.5 3.4	6.5 3.4	6.5 3.4
No-load speed	[min^{-1}]	11000	11000	11000	11000	11000	11000
Max. Ø of cutting disc	[mm] [inches]	100 4"	115 4-1/2"	125 5"	100 4"	115 4-1/2"	125 5"
Max. Ø of grinding disc	[mm] [inches]	100 4"	115 4-1/2"	125 5"	100 4"	115 4-1/2"	125 5"
Max. Ø of rubber sanding plate	[mm] [inches]	100 4"	115 4-1/2"	125 5"	100 4"	115 4-1/2"	125 5"
Max. Ø of circular wire brush	[mm] [inches]	65 2-9/16"	75 3"	75 3"	65 2-9/16"	75 3"	75 3"
Max. Ø of cup wire brush	[mm] [inches]	65 2-9/16"	75 3"	75 3"	65 2-9/16"	75 3"	75 3"
Spindle thread		M10 ** 3/8"-16UNC *	M14 ** 5/8"-11UNC *	M14 ** 5/8"-11UNC *	M10 ** 3/8"-16UNC *	M14 ** 5/8"-11UNC *	M14 ** 5/8"-11UNC *
Weight	[kg] [lb]	1,8 3.97	1,85 4.08	1,9 4.19	1,5 3.31	1,6 3.53	1,65 3.64
Safety class		⧈ / II	⧈ / II	⧈ / II	⧈ / II	⧈ / II	⧈ / II

* - for power tools with voltage 110-127 V; ** - for power tools with voltage 220-230 V.

Power tool specifications

Angle grinder		CT13497-100	CT13497-115	CT13497-125
Voltage/frequencey			[110-127 V ~50/60 Hz] [220-230 V ~50/60 Hz]	
Rated power	[W]	860	860	860
Power output	[W]	500	500	500
Amperage at voltage	110-127 V [A] 220-230 V [A]	7 3.9	7 3.9	7 3.9
No-load speed	[min^{-1}]	11000	11000	11000
Max. Ø of cutting disc	[mm] [inches]	100 4"	115 4-1/2"	125 5"
Max. Ø of grinding disc	[mm] [inches]	100 4"	115 4-1/2"	125 5"
Max. Ø of rubber sanding plate	[mm] [inches]	100 4"	115 4-1/2"	125 5"
Max. Ø of circular wire brush	[mm] [inches]	65 2-9/16"	75 3"	75 3"
Max. Ø of cup wire brush	[mm] [inches]	65 2-9/16"	75 3"	75 3"
Spindle thread		M10 ** 3/8"-16UNC *	M14 ** 5/8"-11UNC *	M14 ** 5/8"-11UNC *
Weight	[kg] [lb]	1,9 4.19	1,95 4.3	2 4.41
Safety class		⧈ / II	⧈ / II	⧈ / II

* - for power tools with voltage 110-127 V; ** - for power tools with voltage 220-230 V.

Power tool specifications

Angle grinder		CT13502-100	CT13502-115	CT13502-125	CT13502-115V	CT13502-125V
Voltage/frequencey		[110-127 V ~50/60 Hz] [220-230 V ~50/60 Hz]				
Rated power	[W]	1010	1010	1010	1010	1010
Power output	[W]	620	620	620	592	592
Amperage at voltage	110-127 V [A] 220-230 V [A]	8 4.5	8 4.5	8 4.5	8 4.5	8 4.5
No-load speed	[min^{-1}]	11000	11000	11000	0-11000	0-11000
Max. Ø of cutting disc	[mm] [inches]	100 4"	115 4-1/2"	125 5"	115 4-1/2"	125 5"
Max. Ø of grinding disc	[mm] [inches]	100 4"	115 4-1/2"	125 5"	115 4-1/2"	125 5"
Max. Ø of rubber sanding plate	[mm] [inches]	100 4"	115 4-1/2"	125 5"	115 4-1/2"	125 5"
Max. Ø of circular wire brush	[mm] [inches]	65 2-9/16"	75 3"	75 3"	75 3"	75 3"
Max. Ø of cup wire brush	[mm] [inches]	65 2-9/16"	75 3"	75 3"	75 3"	75 3"
Spindle thread		M10 ** 3/8"-16UNC *	M14 ** 5/8"-11UNC *	M14 ** 5/8"-11UNC *	M14 ** 5/8"-11UNC *	M14 ** 5/8"-11UNC *
Weight	[kg] [lb]	1,95 4.3	2 4.41	2,05 4.52	2,09 4.61	2,14 4.72
Safety class		⧈ / II	⧈ / II	⧈ / II	⧈ / II	⧈ / II

* - for power tools with voltage 110-127 V; ** - for power tools with voltage 220-230 V.

Power tool specifications

Angle grinder		CT13501-100C	CT13501-115C	CT13501-125C	CT13625-100C	CT13625-115C	CT13625-125C
Voltage/frequencey		[110-127 V ~50/60 Hz] [220-230 V ~50/60 Hz]					
Rated power	[W]	650	650	650	650	650	650
Power output	[W]	310	310	310	400	400	400
Amperage at voltage	110-127 V [A] 220-230 V [A]	5 3	5 3	5 3	5 2.5	5 2.5	5 2.5
No-load speed	[min^{-1}]	11000	11000	11000	11000	11000	11000
Max. Ø of cutting disc	[mm] [inches]	100 4"	115 4-1/2"	125 5"	100 4"	115 4-1/2"	125 5"
Max. Ø of grinding disc	[mm] [inches]	100 4"	115 4-1/2"	125 5"	100 4"	115 4-1/2"	125 5"
Max. Ø of rubber sanding plate	[mm] [inches]	100 4"	115 4-1/2"	125 5"	100 4"	115 4-1/2"	125 5"
Max. Ø of circular wire brush	[mm] [inches]	65 2-9/16"	75 3"	75 3"	65 2-9/16"	75 3"	75 3"
Max. Ø of cup wire brush	[mm] [inches]	65 2-9/16"	75 3"	75 3"	65 2-9/16"	75 3"	75 3"
Spindle thread		M10 ** 3/8"-16UNC *	M14 ** 5/8"-11UNC *	M14 ** 5/8"-11UNC *	M10 ** 3/8"-16UNC *	M14 ** 5/8"-11UNC *	M14 ** 5/8"-11UNC *
Weight	[kg] [lb]	1,7 3.75	1,8 3.97	1,85 4.08	1,45 3.2	1,5 3.31	1,55 3.42
Safety class		⧈ / II	⧈ / II	⧈ / II	⧈ / II	⧈ / II	⧈ / II

* - for power tools with voltage 110-127 V; ** - for power tools with voltage 220-230 V.

Power tool specifications

Angle grinder		CT13499-100C	CT13499-115C	CT13499-125C	CT13628-100C	CT13628-115C	CT13628-125C
Voltage/frequencey		[110-127 V ~50/60 Hz] [220-230 V ~50/60 Hz]					
Rated power	[W]	720	720	720	780	780	780
Power output	[W]	350	350	350	420	420	420
Amperage at voltage	110-127 V [A] 220-230 V [A]	6 3.3	6 3.3	6 3.3	6.5 3.4	6.5 3.4	6.5 3.4
No-load speed	[min^{-1}]	11000	11000	11000	11000	11000	11000
Max. Ø of cutting disc	[mm] [inches]	100 4"	115 4-1/2"	125 5"	100 4"	115 4-1/2"	125 5"
Max. Ø of grinding disc	[mm] [inches]	100 4"	115 4-1/2"	125 5"	100 4"	115 4-1/2"	125 5"
Max. Ø of rubber sanding plate	[mm] [inches]	100 4"	115 4-1/2"	125 5"	100 4"	115 4-1/2"	125 5"
Max. Ø of circular wire brush	[mm] [inches]	65 2-9/16"	75 3"	75 3"	65 2-9/16"	75 3"	75 3"
Max. Ø of cup wire brush	[mm] [inches]	65 2-9/16"	75 3"	75 3"	65 2-9/16"	75 3"	75 3"
Spindle thread		M10 ** 3/8"-16UNC *	M14 ** 5/8"-11UNC *	M14 ** 5/8"-11UNC *	M10 ** 3/8"-16UNC *	M14 ** 5/8"-11UNC *	M14 ** 5/8"-11UNC *
Weight	[kg] [lb]	1,8 3.97	1,85 4.08	1,9 4.19	1,5 3.31	1,6 3.53	1,65 3.64
Safety class		⧈ / II	⧈ / II	⧈ / II	⧈ / II	⧈ / II	⧈ / II

* - for power tools with voltage 110-127 V; ** - for power tools with voltage 220-230 V.

Power tool specifications

Angle grinder		CT13497-100C	CT13497-115C	CT13497-125C
Voltage/frequencey			[110-127 V ~50/60 Hz] [220-230 V ~50/60 Hz]	
Rated power	[W]	860	860	860
Power output	[W]	500	500	500
Amperage at voltage	110-127 V [A] 220-230 V [A]	7 3.9	7 3.9	7 3.9
No-load speed	[min^{-1}]	11000	11000	11000
Max. Ø of cutting disc	[mm] [inches]	100 4"	115 4-1/2"	125 5"
Max. Ø of grinding disc	[mm] [inches]	100 4"	115 4-1/2"	125 5"
Max. Ø of rubber sanding plate	[mm] [inches]	100 4"	115 4-1/2"	125 5"
Max. Ø of circular wire brush	[mm] [inches]	65 2-9/16"	75 3"	75 3"
Max. Ø of cup wire brush	[mm] [inches]	65 2-9/16"	75 3"	75 3"
Spindle thread		M10 ** 3/8"-16UNC *	M14 ** 5/8"-11UNC *	M14 ** 5/8"-11UNC *
Weight	[kg] [lb]	1,9 4.19	1,95 4.3	2 4.41
Safety class		⧈ / II	⧈ / II	⧈ / II

* - for power tools with voltage 110-127 V; ** - for power tools with voltage 220-230 V.

Power tool specifications

Angle grinder		CT13502-100C	CT13502-115C	CT13502-125C	CT13502-115VC	CT13502-125VC
Voltage/frequencey				[110-127 V ~50/60 Hz] [220-230 V ~50/60 Hz]		
Rated power	[W]	1010	1010	1010	1010	1010
Power output	[W]	620	620	620	592	592
Amperage at voltage	110-127 V [A] 220-230 V [A]	8 4.5	8 4.5	8 4.5	8 4.5	8 4.5
No-load speed	[min^{-1}]	11000	11000	11000	0-11000	0-11000
Max. Ø of cutting disc	[mm] [inches]	100 4"	115 4-1/2"	125 5"	115 4-1/2"	125 5"
Max. Ø of grinding disc	[mm] [inches]	100 4"	115 4-1/2"	125 5"	115 4-1/2"	125 5"
Max. Ø of rubber sanding plate	[mm] [inches]	100 4"	115 4-1/2"	125 5"	115 4-1/2"	125 5"
Max. Ø of circular wire brush	[mm] [inches]	65 2-9/16"	75 3"	75 3"	75 3"	75 3"
Max. Ø of cup wire brush	[mm] [inches]	65 2-9/16"	75 3"	75 3"	75 3"	75 3"
Spindle thread		M10 ** 3/8"-16UNC *	M14 ** 5/8"-11UNC *	M14 ** 5/8"-11UNC *	M14 ** 5/8"-11UNC *	M14 ** 5/8"-11UNC *
Weight	[kg] [lb]	1,95 4.3	2 4.41	2,05 4.52	2,09 4.61	2,14 4.72
Safety class		⧈ / II	⧈ / II	⧈ / II	⧈ / II	⧈ / II

* - for power tools with voltage 110-127 V; ** - for power tools with voltage 220-230 V.

Noise information

Always wear ear protection if the sound pressure exceed 85 dB(A).

CE Declaration of conformity

We declare under our sole responsibility that the product described under "Power tool specifications" is in conformity with all relevant provisions of the directives 2006/42/EC, 2014/30/EU including their amendments and complies with the following standards:
EN 62841-1:2015+A11
EN IEC 62841-2-3:2021+A11
EN IEC 55014-1:2021
EN IEC 55014-2:2021
EN IEC 61000-3-2:2019+A1
EN 61000-3-3:2013+A1+A2

Certification manager — Wu Cunzhen

Merit Link International AG
Stabio, Switzerland, 12.09.2024

WARNING - To reduce the risk of injury, user must read instruction manual!

General safety rules

WARNING! Read all safety warnings and all instructions. Failure to follow the warnings and instructions may result in electric shock, fire and / or serious injury.
Save all warnings and instructions for future reference.
The term "power tool" in the warnings refers to your mains-operated (corded) power tool or battery-operated (cordless) power tool.

Work area safety

• **Keep work area clean and well lit.** Cluttered or dark areas invite accidents.
• **Do not operate power tools in explosive atmospheres, such as in the presence of flammable liquids, gases or dust.** Power tools create sparks which may ignite the dust or fumes.
• **Keep children and bystanders away while operating a power tool.** Distractions can cause you to lose control.

Electrical safety

• **Power tool plugs must match the outlet. Never modify the plug in any way. Do not use any adapter plugs with earthed (grounded) power tools.** Unmodified plugs and matching outlets will reduce risk of electric shock.
• **Avoid body contact with earthed or grounded surfaces, such as pipes, radiators, ranges and refrigerators.** There is an increased risk of electric shock if your body is earthed or grounded.
• **Do not expose power tools to rain or wet conditions.** Water entering a power tool will increase the risk of electric shock.
• **Do not abuse the cord. Never use the cord for carrying, pulling or unplugging the power tool. Keep cord away from heat, oil, sharp edges or moving parts.** Damaged or entangled cords increase the risk of electric shock.
• **When operating a power tool outdoors, use an extension cord suitable for outdoor use.** Use of a cord suitable for outdoor use reduces the risk of electric shock.
• **If operating a power tool in a damp location is unavoidable, use a residual current device (RCD) protected supply.** Use of an RCD reduces the risk of electric shock. NOTE! The term "residual current device (RCD)" may be replaced by the term "ground fault circuit interrupter (GFCI)" or "earth leakage circuit breaker (ELCB)".

Personal safety

• **Stay alert, watch what you are doing and use common sense when operating a power tool. Do not use a power tool while you are tired or under the influence of drugs, alcohol or medication.** A moment of inattention while operating power tools may result in serious personal injury.
• **Use personal protective equipment. Always wear eye protection.** Protective equipment such as dust mask, non-skid safety shoes, hard hat, or hearing protection used for appropriate conditions will reduce personal injuries.
• **Prevent unintentional starting. Ensure the switch is in the off-position before connecting to power source and / or battery pack, picking up or carrying the tool**. Carrying power tools with your finger on the switch or energising power tools that have the switch on invites accidents.
• **Remove any adjusting key or wrench before turning the power tool on.** A wrench or a key left attached to a rotating part of the power tool may result in personal injury.

• **Do not overreach. Keep proper footing and balance at all times.** This enables better control of the power tool in unexpected situations.
• **Dress properly. Do not wear loose clothing or jewellery. Keep your hair, clothing and gloves away from moving parts.** Loose clothes, jewellery or long hair can be caught in moving parts.
• **If devices are provided for the connection of dust extraction and collection facilities, ensure these are connected and properly used.** Use of dust collection can reduce dust-related hazards.
• **Do not let familiarity gained from frequent use of tools allow you to become complacent and ignore tool safety principles**. A careless action can cause severe injury within a fraction of a second.
• **Warning!** Power tools can produces an electromagnetic field during operation. This field may under some circumstances interfere with active or passive medical implants. To reduce the risk of serious or fatal injury, we recommend persons with medical implants to consult their physician and the medical implant manufacturer before operating this power tool.

Power tool use and care

• The persons with lowered psychophysical or mental aptitudes as well as children can not operate the power tool, if they are not supervised or instructed about use of the power tool by a person responsible for their safety.

• **Do not force the power tool. Use the correct power tool for your application**. The correct power tool will do the job better and safer at the rate for which it was designed.

• **Do not use the power tool if the switch does not turn it on and off.** Any power tool that cannot be controlled with the switch is dangerous and must be repaired.

• **Disconnect the plug from the power source and / or the battery pack from the power tool before making any adjustments, changing accessories, or storing power tools**. Such preventive safety measures reduce the risk of starting the power tool accidentally.

• **Store idle power tools out of the reach of children and do not allow persons unfamiliar with the power tool or these instructions to operate the power tool.** Power tools are dangerous in the hands of untrained users.

• **Maintain power tools. Check for misalignment or binding of moving parts, breakage of parts and any other condition that may affect the power tool's operation. If damaged, have the power tool repaired before use.** Many accidents are caused by poorly maintained power tools.

• **Keep cutting tools sharp and clean.** Properly maintained cutting tools with sharp cutting edges are less likely to bind and are easier to control.

• **Use the power tool, accessories and tool bits etc. in accordance with these instructions, taking into account the working conditions and the work to be performed.** Use of the power tool for operations different from those intended could result in a hazardous situation.

• **Keep handles and grasping surfaces dry, clean and free from oil and grease.** Slippery handles and grasping surfaces do not allow for safe handling and control of the tool in unexpected situations.

• Note that when you operate a power tool, please hold the auxiliary handle correctly, which is helpful when controlling the power tool. Therefore, proper holding can reduce the risk of accidents or injuries.

Electromagnetic compatibility safety

When a power tool is used, the power tool can only be held by holding the insulated handle or insulated holding surface. Contact with the metal casing may cause danger to the operator (the electromagnetic interference signal will be transmitted through conductive media, which may lead to cardiac pacemaker arrest, arrhythmia, dizziness, headache, hypomnesis, insomnia, decreased immunity and other dangers or injuries).

Service

• **Have your power tool serviced by a qualified repair person using only identical replacement parts.** This will ensure that the safety of the power tool is maintained.

• Follow instruction for lubricating and changing accessories.

Special safety warnings

Safety warnings common for grinding, sanding, wire brushing, polishing or abrasive cutting-off operations:

• **This power tool is intended to function as a grinder, sander, wire brush. Read all safety warnings, instructions, illustrations and specifications provided with this power tool.** Failure to follow all instructions listed below may result in electric shock, fire and/or serious injury.

• **Operations such as polishing, hole cutting or cutting-off are not to be performed with this power tool.** Operations for which the power tool was not designed may create a hazard and cause personal injury.

• **Do not convert this power tool to operate in a way which is not specifically designed and specified by the tool manufacturer.** Such a conversion may result in a loss of control and cause serious personal injury.

• **Do not use accessories which are not specifically designed and specified by the tool manufacturer.** Just because the accessory can be attached to your power tool, it does not assure safe operation.

• **The rated speed of the accessory must be at least equal to the maximum speed marked on the power tool.** Accessories running faster than their rated speed can break and fly apart.

• **The outside diameter and the thickness of your accessory must be within the capacity rating of your power tool.** Incorrectly sized accessories cannot be adequately guarded or controlled.

• **The dimensions of the accessory mounting must fit the dimensions of the mounting hardware of the power tool.** Accessories that do not match the mounting hardware of the power tool will run out of balance, vibrate excessively and may cause loss of control.

• **Do not use a damaged accessory. Before each use inspect the accessory such as abrasive wheels for chips and cracks, backing pad for cracks, tear or excess wear, wire brush for loose or cracked wires.** If power tool or accessory is dropped, inspect for damage or install an undamaged accessory. After inspecting and installing an accesso ry, position yourself and bystanders away from the plane of the rotating accessory and run the power tool at maximum no-load speed for one minute. Damaged accessories will normally break apart during this test time.

• **Wear personal protective equipment. Depending on application, use face shield, safety goggles or safety glasses.** As appropriate, wear dust mask, hearing protectors, gloves and workshop apron capable of stopping small abrasive or workpiece fragments. The eye protection must be capable of stopping flying debris generated by various applications. The dust mask or respirator must be capable of filtrating particles generated by the particular application. Prolonged exposure to high intensity noise may cause hearing loss.

• **Keep bystanders a safe distance away from work area.** Anyone entering the work area must wear personal protective equipment. Fragments of workpiece or of a broken accessory may fly away and cause injury beyond immediate area of operation.

• **Hold the power tool by insulated gripping surfaces only, when performing an operation where the cutting accessory may contact hidden wiring or its own cord.** Cutting accessory contacting a "live" wire may make exposed metal parts of the power tool "live" and could give the operator an electric shock.

Position the cord clear of the spinning accessory. If you lose control, the cord may be cut or snagged and your hand or arm may be pulled into the spinning accessory.

Never lay the power tool down until the accessory has come to a complete stop. The spinning accessory may grab the surface and pull the power tool out of your control.

Do not run the power tool while carrying it at your side. Accidental contact with the spinning accessory could snag your clothing, pulling the accessory into your body.

Regularly clean the power tool's air vents. The motor's fan will draw the dust inside the housing and excessive accumulation of powdered metal may cause electrical hazards.

Do not operate the power tool near flammable materials. Sparks could ignite these materials.

• **Do not use accessories that require liquid coolants.** Using water or other liquid coolants may result in electrocution or shock.

Kickback and Related Warnings

Kickback is a sudden reaction to a pinched or snagged rotating wheel, backing pad, brush or any other accessory. Pinching or snagging causes rapid stalling of the rotating accessory which in turn causes the uncontrolled power tool to be forced in the direction opposite of the accessory's rotation at the point of the binding.

For example, if an abrasive wheel is snagged or pinched by the workpiece, the edge of the wheel that is entering into the pinch point can dig into the surface of the material causing the wheel to climb out or kick out. The wheel may either jump toward or away from the operator, depending on direction of the wheel's movement at the point of pinching. Abrasive wheels may also break under these conditions.

Kickback is the result of power tool misuse and/or incorrect operating procedures or conditions and can be avoided by taking proper precautions as given below.

a) Maintain a firm grip with both hands on the power tool and position your body and arm to allow you to resist kickback forces. Always use auxiliary handle, if provided, for maximum control over kickback or torque reaction during start-up. The operator can control torque reactions or kickback forces, if proper precautions are taken.

b) Never place your hand near the rotating accessory. Accessory may kickback over your hand.

c) Do not position your body in the area where power tool will move if kickback occurs. Kickback will propel the tool in direction opposite to the wheel's movement at the point of snagging.

d) Use special care when working corners, sharp edges etc. Avoid bouncing and snagging the accessory. Corners, sharp edges or bouncing have a tendency to snag the rotating accessory and cause loss of control or kickback.

e) Do not attach a saw chain woodcarving blade, segmented diamond wheel with a peripheral gap greater than 10 mm or toothed saw blade. Such blades create frequent kickback and loss of control.

Safety guidelines during power tool operation

• **Use only wheel types that are recommended for your power tool and the specific guard designed for the selected wheel.** Wheels for which the power tool was not designed cannot be adequately guarded and are unsafe.

• **The grinding surface of centre depressed wheels must be mounted below the plane of the guard lip.** An improperly mounted wheel that projects through the plane of the guard lip cannot be adequately protected.

• **The guard must be securely attached to the power tool and positioned for maximum safety, so the least amount of wheel is exposed towards the operator.** The guard helps to protect the operator from broken wheel fragments, accidental contact with wheel and sparks that could ignite clothing.

• **Wheels must be used only for specified applications.** For example: do not grind with the side of cut-off wheel. Abrasive cut-off wheels are intended for peripheral grinding, side forces applied to these wheels may cause them to shatter.

• **Always use undamaged wheel flanges that are of correct size and shape for your selected wheel.** Proper wheel flanges support the wheel thus reducing the possibility of wheel breakage. Flanges for cut-off wheels may be different from grinding wheel flanges.

• **Do not use worn down wheels from larger power tools.** A wheel intended for larger power tool is not suitable for the higher speed of a smaller tool and may burst.

• **When using dual purpose wheels always use the correct guard for the application being performed.** Failure to use the correct guard may not provide the desired level of guarding, which could lead to serious injury.

• **Principal axis, flange (especially the mounting surface) or lock nut shall not be damaged to avoid fracture of grinding wheel.**

• **Before the switch is turned on, you should ensure the grinding wheel is not in touch with the workpiece.**

• **Before the tool comes into use, you should let the tool run for a while.** Please note that vibration or swing may indicate poor installation or imbalance of the grinding wheel.

• **Grinding shall be carried out on designated surface of the grinding wheel.**

• **Attention should be paid to the flying sparks.** When holding the tool, you should avoid sparks' flying to you or other people or combustible.

• **The tool shall not be left alone during operation.** You should operate the tool only when you hold it.

• **You shall not touch the workpiece immediately after operation considering that it might be very hot and cause skin burns.**

• **Before the tool is used for any operation, you should switch off the tool, pull out the power plug or take out the battery box.**

• **Please follow instructions of the manufacturer for proper installation and use of the grinding wheel.** Please be careful to handle and store the grinding wheel.

• Do not use separate release casings or adapters to fit the large hole grinding wheel.
• Please use the flange specified for the tool.
• With respect to the tool used for installing threaded hole grinding wheel, please ensure thread in the grinding wheel is long enough and could match the length of principal axis.
• Check and ensure that the workpiece is properly supported.
• Please note that, after cutting off power supply of the tool, the grinding wheel will continue to rotate.
• Please use short circuit breaker (30mA) to ensure safety of the operator when it is very hot and moist in the workplace or you are seriously polluted by conductive dust.
• Do not use the tool on any material containing asbestos.
• Do not use water or grinding fluid.
• Please ensure that the ventilation opening is clean when working in dusty environment. If the dirt must be removed, please cut off the power of the tool (with non-metal article) to avoid damage to internal parts.

Warning: the chemical substances contained in dust generated in sanding, cutting, sawing, grinding, drilling and other construction industry activities may result in cancer, congenital deficiency or be harmful to the fertility. The ion of some chemical substances shall be:
• Before any repair and replacement work to the machine, the power plug must be pulled out firstly.
• The transparent two silicon oxide and other masonry products in the wall bricks and cement; the chromium arsenic (CCA) in wood with chemical treatment. The harm degree of these substances shall depend on the frequent degree of you carrying out these works. If you want to reduce the contact with these chemical substances, please work in the place with ventilation and you shall use the appliances with safety certificates (such as the dust mask designed with tiny dust filter).

Notice the power voltage: in power connection, you must confirm that if the power voltage is the same to the voltage marked in the tool's data plate. If the power voltage is higher than the appropriate voltage, the accidents will be resulted to the operators, and at the same time, the tool will be destroyed. Therefore, if the power voltage has not been confirmed, then you shall never plug in arbitrarily. On the contrary, when the power voltage is lower than the required voltage, the motor will be damaged.

Symbols used in the manual

Following symbols are used in the operation manual, please remember their meanings. Correct interpretation of the symbols will allow correct and safe use of the power tool.

Symbol	Meaning
CT ... Ser.No.: XX XXXXXXX	**Serial number sticker:** CT ... - model; XX - date of manufacture; XXXXXXX - serial number.
	Possibility to select between two positions of additional handle.
	Read all safety regulations and instructions.
	Wear safety goggles.
	Wear ear protectors.
	Wear a dust mask.
	Disconnect the power tool from the mains before installation or adjustment.
	Movement direction.
	Rotation direction.
	Locked.
	Unlocked.
	Do not use the guard for cut-off operations.
	Always operate with two hands.
	Prohibited.
/ II	Double insulation / protection class.
	Attention. Important.
CE	A sign certifying that the product complies with essential requirements of the EU directives and harmonized EU standards.

Symbol	Meaning
	Useful information.
	Wear protective gloves.
	Do not dispose of the power tool in a domestic waste container.

Power tool designation

The power tool is intended for dry cutting, grinding and sanding of metals (and other materials).
The area of the tool application can be expanded due to use of additional accessories.
There is a possibility of a stationary installation of the power tool by use of some special accessories.

Power tool components

1 Reducer
2 Spindle lock
3 Ventilation slots
4 Protective casing
5 Additional handle
6 On / off switch
7 Body
8 Flange wrench *
9 Mounting lug
10 Casing screw
11 Spindle
12 Flange
13 Disc *
14 Clamping nut
15 Speed selector thumbwheel

* Optional extra

Not all of the accessories illustrated or described are included as standard delivery.

Installation and regulation of power tool elements

Before carrying out any works on the power tool it must be disconnected from the mains.



Do not draw up the fastening elements too tight to avoid damaging the thread.



Mounting / dismounting / setting-up of some elements is the same for all power tool models, in this case specific models are not indicated in the illustration.

Additional handle (see fig. 1)

Always use the additional handle **5** when operating. Additional handle **5** may be positioned as deemed comfortable by the user.

- Unscrew additional handle **5** as shown on fig. 1.
- Screw additional handle **5** into another threaded opening.

Protective casing



Always use protective casing 4 when applying cutting and grinding discs. Operation of the aforementioned accessories without protective casing 4 is strictly forbidden. Protective casing 4 should always face the operator with its closed part.

Mounting / dismounting the protective casing (see fig. 2)

- With a screwdriver (not supplied with the power tool) release casing screw **10** and install protective casing **4** onto the spindle neck, watching that mounting lug **9** comes into the longitudinal groove of the spindle neck (see fig. 2).
- Turn protective casing **4** into the required position and tighten casing screw **10** with a screwdriver (not supplied with the power tool).
- When dismounting protective casing **4** repeat the aforementioned operations in reverse order.

Mounting / replacement of accessories



After mounting accessories of any kind, make a trial run before commencing operation - start the power tool and let it work in idle mode for not less than 30 seconds. The operation of accessories with radial or axial run-out and causing increased vibration of the power tool is strictly forbidden.



Wearing protective gloves is recommended for mounting / replacing accessories.

Mounting of cutting / grinding disc (see fig. 3)

- Install flange **12** onto spindle **11** (see fig. 3).
- Install one of the aforementioned accessories onto spindle **11**.
- Press and hold spindle lock **2**.
- Screw clamping nut **14** onto spindle **11** and tighten it with flange wrench **8**. **Attention: at mounting any accessories over 4 mm thick clamping nut 14 should be turned over (see fig. 3).**
- Release spindle lock **2**.

Replacing the cutting / grinding disc (see fig. 3-4)

- Press and hold spindle lock **2**.
- Release clamping nut **14** with flange wrench **8** (see fig. 4).
- Replace the accessory.
- Screw clamping nut **14** onto spindle **11** and tighten it with flange wrench **8**. **Attention: at mounting any accessories over 4 mm thick clamping nut 14 should be turned over (see fig. 3).**
- Release spindle lock **2**.

Initial operating of the power tool

Always use the correct supply voltage: the power supply voltage must match the information quoted on the power tool identification plate.

Switching the power tool on / off

Switching on:
Press the back part of on / off switch **6** and while holding it in this position, move on / off switch **6** forward. Press the front part of on / off switch **6** to fix it in pressed position.
Switching off:
Push the back part of on / off switch **6**.

Design features of the power tool

Speed selector thumbwheel

[CT13502-115V,CT13502-125V,CT13502-115VC, CT13502-125VC]
Using revolution adjustment switch **15**, you may select the required spindle speed (also during operation).
The required speed is dependent on the material and can be determined with practical trials.
When operating your power tool at a low speed for a long time, it has to be cooled down for 3 minutes. To do it, set a maximum speed and leave your power tool to run idle.

Recommendations on the power tool operation

Cutting (see fig. 5)

• Install cutting disc as described below.
• Start the power tool, wait until the engine gains its maximum speed and only after that, smoothly bring cutting disc to the surface processed.
• Do not apply excessive pressure to the power tool, as it will not bring better results but it will overload the engine and wear out cutting disc faster.
• Move the power tool along the cutting line with moderate feed, not distorting and not making vibrating and bursting movements.
• Cutting should be implemented in the direction shown on fig. 5.1. When cutting in the reverse direction the danger of uncontrolled throwing of the power tool out to the side of the operator, which can lead to serious injuries appears (see fig. 5.2).

Grinding (see fig. 6)

Grinding is applied for the rough and quick grinding of metals, the processing of welding seams, etc. Select the type of grinding disc depending on the work, which you are going to implement.

• Install grinding disc as described above.
• Start the power tool, wait until the engine gains its maximum speed and only after that smoothly bring grinding disc to the surface processed.
• Holding the power tool at an angle of 10° to 15° relating to the surface processed (see fig. 6) is recommended. If this angle is less than recommended, it will make controlling the power tool more difficult. If this angle is more than recommended, the processing quality will decrease and grooves will be left on the billet surface.
• Make alternate-reciprocal movements applying moderate pressure to the power tool. Excessive pressure will not bring better results but it will overload the engine and create the danger of destruction of grinding disc, which can cause severe injuries.

Power tool maintenance / preventive measures

Before carrying out any works on the power tool it must be disconnected from the mains.

Cleaning of the power tool

An indispensable condition for a safe long-term exploitation of the power tool is to keep it clean. During the long treatment of metal, current-conducting dust can be accumulated inside the power tool. Regularly flush the power tool with compressed air thought the ventilation slots **3**.

After-sales service and application service

Our after-sales service responds to your questions concerning maintenance and repair of your product as well as spare parts. Information about service centers, parts diagrams and information about spare parts can also be found under: **www.crown-tools.com**.

Transportation of the power tools

• Categorically not to drop any mechanical impact on the packaging during transport.
• When unloading / loading is not allowed to use any kind of technology that works on the principle of clamping packaging.

Environmental protection



Recycle raw materials instead of disposing as waste.

Power tool, accessories and packaging should be sorted for environment - friendly recycling.
The plastic components are labelled for categorized recycling.
These instructions are printed on recycled paper manufactured without chlorine.

The manufacturer reserves the possibility to introduce changes.

Технические характеристики электроинструмента

Углошлифовальная машина		CT13501-100	CT13501-115	CT13501-125	CT13625-100	CT13625-115	CT13625-125
Напряжение/частота		[110-127 В ~50/60 Гц] [220-230 В ~50/60 Гц]					
Номинальная мощность	[Вт]	650	650	650	650	650	650
Выходная мощность	[Вт]	310	310	310	400	400	400
Сила тока при напряжении	110-127 В [А] 220-230 В [А]	5 3	5 3	5 3	5 2.5	5 2.5	5 2.5
Число оборотов холостого хода	[мин$^{-1}$]	11000	11000	11000	11000	11000	11000
Макс. Ø отрезного диска	[мм] [дюймы]	100 4"	115 4-1/2"	125 5"	100 4"	115 4-1/2"	125 5"
Макс. Ø шлифовального диска	[мм] [дюймы]	100 4"	115 4-1/2"	125 5"	100 4"	115 4-1/2"	125 5"
Макс. Ø резинового тарельчатого диска	[мм] [дюймы]	100 4"	115 4-1/2"	125 5"	100 4"	115 4-1/2"	125 5"
Макс. Ø дисковой проволочной щетки	[мм] [дюймы]	65 2-9/16"	75 3"	75 3"	65 2-9/16"	75 3"	75 3"
Макс. Ø чашеобразной проволочной щетки	[мм] [дюймы]	65 2-9/16"	75 3"	75 3"	65 2-9/16"	75 3"	75 3"
Резьба шпинделя		M10 ** 3/8"-16UNC *	M14 ** 5/8"-11UNC *	M14 ** 5/8"-11UNC *	M10 ** 3/8"-16UNC *	M14 ** 5/8"-11UNC *	M14 ** 5/8"-11UNC *
Вес	[кг] [фунты]	1,7 3.75	1,8 3.97	1,85 4.08	1,45 3.2	1,5 3.31	1,55 3.42
Класс безопасности		⧈ / II	⧈ / II	⧈ / II	⧈ / II	⧈ / II	⧈ / II

* - для электроинструментов с напряжением 110-127 В; ** - для электроинструментов с напряжением 220-230 В.

Технические характеристики электроинструмента

Углошлифовальная машина		CT13499-100	CT13499-115	CT13499-125	CT13628-100	CT13628-115	CT13628-125
Напряжение/частота		[110-127 В ~50/60 Гц] [220-230 В ~50/60 Гц]					
Номинальная мощность	[Вт]	720	720	720	780	780	780
Выходная мощность	[Вт]	350	350	350	420	420	420
Сила тока при напряжении	110-127 В [А] 220-230 В [А]	6 3.3	6 3.3	6 3.3	6.5 3.4	6.5 3.4	6.5 3.4
Число оборотов холостого хода	[мин$^{-1}$]	11000	11000	11000	11000	11000	11000
Макс. Ø отрезного диска	[мм] [дюймы]	100 4"	115 4-1/2"	125 5"	100 4"	115 4-1/2"	125 5"
Макс. Ø шлифовального диска	[мм] [дюймы]	100 4"	115 4-1/2"	125 5"	100 4"	115 4-1/2"	125 5"
Макс. Ø резинового тарельчатого диска	[мм] [дюймы]	100 4"	115 4-1/2"	125 5"	100 4"	115 4-1/2"	125 5"
Макс. Ø дисковой проволочной щетки	[мм] [дюймы]	65 2-9/16"	75 3"	75 3"	65 2-9/16"	75 3"	75 3"
Макс. Ø чашеобразной проволочной щетки	[мм] [дюймы]	65 2-9/16"	75 3"	75 3"	65 2-9/16"	75 3"	75 3"
Резьба шпинделя		M10 ** 3/8"-16UNC *	M14 ** 5/8"-11UNC *	M14 ** 5/8"-11UNC *	M10 ** 3/8"-16UNC *	M14 ** 5/8"-11UNC *	M14 ** 5/8"-11UNC *
Вес	[кг] [фунты]	1,8 3.97	1,85 4.08	1,9 4.19	1,5 3.31	1,6 3.53	1,65 3.64
Класс безопасности		⧈ / II	⧈ / II	⧈ / II	⧈ / II	⧈ / II	⧈ / II

* - для электроинструментов с напряжением 110-127 В; ** - для электроинструментов с напряжением 220-230 В.

Технические характеристики электроинструмента

Углошлифовальная машина		CT13497-100	CT13497-115	CT13497-125
Напряжение/частота			[110-127 В ~50/60 Гц] [220-230 В ~50/60 Гц]	
Номинальная мощность	[Вт]	860	860	860
Выходная мощность	[Вт]	500	500	500
Сила тока при напряжении	110-127 В [А] 220-230 В [А]	7 3.9	7 3.9	7 3.9
Число оборотов холостого хода	[мин$^{-1}$]	11000	11000	11000
Макс. Ø отрезного диска	[мм] [дюймы]	100 4"	115 4-1/2"	125 5"
Макс. Ø шлифовального диска	[мм] [дюймы]	100 4"	115 4-1/2"	125 5"
Макс. Ø резинового тарельчатого диска	[мм] [дюймы]	100 4"	115 4-1/2"	125 5"
Макс. Ø дисковой проволочной щетки	[мм] [дюймы]	65 2-9/16"	75 3"	75 3"
Макс. Ø чашеобразной проволочной щетки	[мм] [дюймы]	65 2-9/16"	75 3"	75 3"
Резьба шпинделя		M10 ** 3/8"-16UNC *	M14 ** 5/8"-11UNC *	M14 ** 5/8"-11UNC *
Вес	[кг] [фунты]	1,9 4.19	1,95 4.3	2 4.41
Класс безопасности		⧈ / II	⧈ / II	⧈ / II

* - для электроинструментов с напряжением 110-127 В; ** - для электроинструментов с напряжением 220-230 В.

Технические характеристики электроинструмента

Углошлифовальная машина		CT13502-100	CT13502-115	CT13502-125	CT13502-115V	CT13502-125V
Напряжение/частота				[110-127 В ~50/60 Гц] [220-230 В ~50/60 Гц]		
Номинальная мощность	[Вт]	1010	1010	1010	1010	1010
Выходная мощность	[Вт]	620	620	620	592	592
Сила тока при напряжении	110-127 В [А] 220-230 В [А]	8 4.5	8 4.5	8 4.5	8 4.5	8 4.5
Число оборотов холостого хода	[мин$^{-1}$]	11000	11000	11000	0-11000	0-11000
Макс. Ø отрезного диска	[мм] [дюймы]	100 4"	115 4-1/2"	125 5"	115 4-1/2"	125 5"
Макс. Ø шлифовального диска	[мм] [дюймы]	100 4"	115 4-1/2"	125 5"	115 4-1/2"	125 5"
Макс. Ø резинового тарельчатого диска	[мм] [дюймы]	100 4"	115 4-1/2"	125 5"	115 4-1/2"	125 5"
Макс. Ø дисковой проволочной щетки	[мм] [дюймы]	65 2-9/16"	75 3"	75 3"	75 3"	75 3"
Макс. Ø чашеобразной проволочной щетки	[мм] [дюймы]	65 2-9/16"	75 3"	75 3"	75 3"	75 3"
Резьба шпинделя		M10 ** 3/8"-16UNC *	M14 ** 5/8"-11UNC *	M14 ** 5/8"-11UNC *	M14 ** 5/8"-11UNC *	M14 ** 5/8"-11UNC *
Вес	[кг] [фунты]	1,95 4.3	2 4.41	2,05 4.52	2,09 4.61	2,14 4.72
Класс безопасности		⧈ / II	⧈ / II	⧈ / II	⧈ / II	⧈ / II

* - для электроинструментов с напряжением 110-127 В; ** - для электроинструментов с напряжением 220-230 В.

Технические характеристики электроинструмента

Углошлифовальная машина		CT13501-100C	CT13501-115C	CT13501-125C	CT13625-100C	CT13625-115C	CT13625-125C
Напряжение/частота				[110-127 В ~50/60 Гц] [220-230 В ~50/60 Гц]			
Номинальная мощность	[Вт]	650	650	650	650	650	650
Выходная мощность	[Вт]	310	310	310	400	400	400
Сила тока при напряжении	110-127 В [A] 220-230 В [A]	5 3	5 3	5 3	5 2.5	5 2.5	5 2.5
Число оборотов холостого хода	[мин$^{-1}$]	11000	11000	11000	11000	11000	11000
Макс. Ø отрезного диска	[мм] [дюймы]	100 4"	115 4-1/2"	125 5"	100 4"	115 4-1/2"	125 5"
Макс. Ø шлифовального диска	[мм] [дюймы]	100 4"	115 4-1/2"	125 5"	100 4"	115 4-1/2"	125 5"
Макс. Ø резинового тарельчатого диска	[мм] [дюймы]	100 4"	115 4-1/2"	125 5"	100 4"	115 4-1/2"	125 5"
Макс. Ø дисковой проволочной щетки	[мм] [дюймы]	65 2-9/16"	75 3"	75 3"	65 2-9/16"	75 3"	75 3"
Макс. Ø чашеобразной проволочной щетки	[мм] [дюймы]	65 2-9/16"	75 3"	75 3"	65 2-9/16"	75 3"	75 3"
Резьба шпинделя		M10 ** 3/8"-16UNC *	M14 ** 5/8"-11UNC *	M14 ** 5/8"-11UNC *	M10 ** 3/8"-16UNC *	M14 ** 5/8"-11UNC *	M14 ** 5/8"-11UNC *
Вес	[кг] [фунты]	1,7 3.75	1,8 3.97	1,85 4.08	1,45 3.2	1,5 3.31	1,55 3.42
Класс безопасности		⧈ / II	⧈ / II	⧈ / II	⧈ / II	⧈ / II	⧈ / II

* - для электроинструментов с напряжением 110-127 В; ** - для электроинструментов с напряжением 220-230 В.

Технические характеристики электроинструмента

Углошлифовальная машина		CT13499-100C	CT13499-115C	CT13499-125C	CT13628-100C	CT13628-115C	CT13628-125C
Напряжение/частота				[110-127 В ~50/60 Гц] [220-230 В ~50/60 Гц]			
Номинальная мощность	[Вт]	720	720	720	780	780	780
Выходная мощность	[Вт]	350	350	350	420	420	420
Сила тока при напряжении	110-127 В [A] 220-230 В [A]	6 3.3	6 3.3	6 3.3	6.5 3.4	6.5 3.4	6.5 3.4
Число оборотов холостого хода	[мин$^{-1}$]	11000	11000	11000	11000	11000	11000
Макс. Ø отрезного диска	[мм] [дюймы]	100 4"	115 4-1/2"	125 5"	100 4"	115 4-1/2"	125 5"
Макс. Ø шлифовального диска	[мм] [дюймы]	100 4"	115 4-1/2"	125 5"	100 4"	115 4-1/2"	125 5"
Макс. Ø резинового тарельчатого диска	[мм] [дюймы]	100 4"	115 4-1/2"	125 5"	100 4"	115 4-1/2"	125 5"
Макс. Ø дисковой проволочной щетки	[мм] [дюймы]	65 2-9/16"	75 3"	75 3"	65 2-9/16"	75 3"	75 3"
Макс. Ø чашеобразной проволочной щетки	[мм] [дюймы]	65 2-9/16"	75 3"	75 3"	65 2-9/16"	75 3"	75 3"
Резьба шпинделя		M10 ** 3/8"-16UNC *	M14 ** 5/8"-11UNC *	M14 ** 5/8"-11UNC *	M10 ** 3/8"-16UNC *	M14 ** 5/8"-11UNC *	M14 ** 5/8"-11UNC *
Вес	[кг] [фунты]	1,8 3.97	1,85 4.08	1,9 4.19	1,5 3.31	1,6 3.53	1,65 3.64
Класс безопасности		⧈ / II	⧈ / II	⧈ / II	⧈ / II	⧈ / II	⧈ / II

* - для электроинструментов с напряжением 110-127 В; ** - для электроинструментов с напряжением 220-230 В.

Технические характеристики электроинструмента

Углошлифовальная машина		CT13497-100C	CT13497-115C	CT13497-125C
Напряжение/частота			[110-127 В ~50/60 Гц] [220-230 В ~50/60 Гц]	
Номинальная мощность	[Вт]	860	860	860
Выходная мощность	[Вт]	500	500	500
Сила тока при напряжении	110-127 В [А] 220-230 В [А]	7 3.9	7 3.9	7 3.9
Число оборотов холостого хода	[мин$^{-1}$]	11000	11000	11000
Макс. Ø отрезного диска	[мм] [дюймы]	100 4"	115 4-1/2"	125 5"
Макс. Ø шлифовального диска	[мм] [дюймы]	100 4"	115 4-1/2"	125 5"
Макс. Ø резинового тарельчатого диска	[мм] [дюймы]	100 4"	115 4-1/2"	125 5"
Макс. Ø дисковой проволочной щетки	[мм] [дюймы]	65 2-9/16"	75 3"	75 3"
Макс. Ø чашеобразной проволочной щетки	[мм] [дюймы]	65 2-9/16"	75 3"	75 3"
Резьба шпинделя		M10 ** 3/8"-16UNC *	M14 ** 5/8"-11UNC *	M14 ** 5/8"-11UNC *
Вес	[кг] [фунты]	1,9 4.19	1,95 4.3	2 4.41
Класс безопасности		⧈ / II	⧈ / II	⧈ / II

* - для электроинструментов с напряжением 110-127 В; ** - для электроинструментов с напряжением 220-230 В.

Технические характеристики электроинструмента

Углошлифовальная машина		CT13502-100C	CT13502-115C	CT13502-125C	CT13502-115VC	CT13502-125VC
Напряжение/частота				[110-127 В ~50/60 Гц] [220-230 В ~50/60 Гц]		
Номинальная мощность	[Вт]	1010	1010	1010	1010	1010
Выходная мощность	[Вт]	620	620	620	592	592
Сила тока при напряжении	110-127 В [А] 220-230 В [А]	8 4.5	8 4.5	8 4.5	8 4.5	8 4.5
Число оборотов холостого хода	[мин$^{-1}$]	11000	11000	11000	0-11000	0-11000
Макс. Ø отрезного диска	[мм] [дюймы]	100 4"	115 4-1/2"	125 5"	115 4-1/2"	125 5"
Макс. Ø шлифовального диска	[мм] [дюймы]	100 4"	115 4-1/2"	125 5"	115 4-1/2"	125 5"
Макс. Ø резинового тарельчатого диска	[мм] [дюймы]	100 4"	115 4-1/2"	125 5"	115 4-1/2"	125 5"
Макс. Ø дисковой проволочной щетки	[мм] [дюймы]	65 2-9/16"	75 3"	75 3"	75 3"	75 3"
Макс. Ø чашеобразной проволочной щетки	[мм] [дюймы]	65 2-9/16"	75 3"	75 3"	75 3"	75 3"
Резьба шпинделя		M10 ** 3/8"-16UNC *	M14 ** 5/8"-11UNC *	M14 ** 5/8"-11UNC *	M14 ** 5/8"-11UNC *	M14 ** 5/8"-11UNC *
Вес	[кг] [фунты]	1,95 4.3	2 4.41	2,05 4.52	2,09 4.61	2,14 4.72
Класс безопасности		⧈ / II	⧈ / II	⧈ / II	⧈ / II	⧈ / II

* - для электроинструментов с напряжением 110-127 В; ** - для электроинструментов с напряжением 220-230 В.

Информация о шуме

Носить приспособление для защиты органов слуха при уровне звукового давления свыше 85 дБ(A).

Соответствия требуемым нормам

Мы заявляем под нашу единоличную ответствен ность, что описанный в разделе "Технические характеристики электроинструмента" продукт отвечает всем соответствующим положениям Директив 2006/42/EC, 2014/30/EU, включая их изменения, а также следующим нормам:

EN 62841-1:2015+A11;
EN IEC 62841-2-3:2021+A11
EN IEC 55014-1:2021;
EN IEC 55014-2:2021;
EN IEC 61000-3-2:2019+A1:2021;
EN 61000-3-3:2013+A1+A2;

Менеджер по сертификации — Wu Cunzhen

Merit Link International AG
Stabio, Швейцария

ПРЕДУПРЕЖДЕНИЕ - Чтобы снизить риск получения травм, пользователь должен ознакомиться с руководством по эксплуатации!

Общие правила техники безопасности

ПРЕДУПРЕЖДЕНИЕ! Прочтите все предупреждения о технике безопасности и инструкции. Несоблюдение предупреждений и инструкций может привести к поражению электрическим током, возгоранию и / или серьезной травме.

Сохраните все предупреждения и инструкции для дальнейшего использования.

Термин "электроинструмент", используемый в тексте предупреждений, относится к электроинструменту с питанием от электросети (проводной) или электроинструменту с питанием от аккумулятора (беспроводной).

Безопасность рабочего места

• **Рабочее место должно быть чистым и хорошо освещенным.** В захламленных или темных местах вероятны несчастные случаи.

• **Не используйте электроинструменты во взрывоопасных средах, например, в присутствии легковоспламеняющихся жидкостей, газов или пыли.** Электроинструменты создают искры, которые могут стать причиной воспламенения пыли или паров.

• **Во время работы электроинструмента не допускайте присутствия детей и других лиц.** Отвлечение внимания может привести к потере контроля.

Рекомендации по электробезопасности

• **Вилки электроинструмента должны соответствовать розетке. Никогда не вносите изменения в конструкцию вилки. Не используйте адаптеры с заземленными электроинструментами.** Вилки оригинальной конструкции и соответствующие розетки уменьшают риск поражения электрическим током.

• **Избегайте контакта с заземленными поверхностями, такими как трубы, радиаторы, плиты и холодильники.** Это повышает риск поражения электрическим током.

• **Не подвергайте электроинструмент воздействию дождя или влаги.** Попадание воды внутрь электроинструмента повышает риск поражения электрическим током.

• **Не используйте токоведущий кабель в целях, для которых он не предназначен. Никогда не используйте кабель для переноски электроинструмента, подтягивания электроинструмента к себе, или для выключения электроинструмента рывком за токоведущий кабель. Оберегайте токоведущий кабель от нагревания, нефтепродуктов, острых кромок или движущихся частей электроинструмента.** Поврежденный или спутанный токоведущий кабель увеличивает опасность поражения электрическим током.

• **При работах на открытом воздухе, используйте удлинительные кабели, предназначенные для наружных работ, это снизит опасность поражения электрическим током.**

• **Если нельзя избежать работы электроинструмента на участке с повышенной влажностью, используйте устройство защитного отключения (УЗО).** Использование УЗО снижает риск поражения электрическим током. ПРИМЕЧАНИЕ! Термин "УЗО (RCD)"может быть заменен термином "устройство защитного отключения (GFCI)" или "автоматический выключатель с функцией защиты от тока утечки (ELCB)".

• **Предупреждение!** Никогда не прикасайтесь к открытым металлическим поверхностям редуктора, защитного кожуха и т.д., так как на металлические поверхности воздействуют электромагнитные волны и касание к ним может привести к травме или несчастному случаю.

Рекомендации по личной безопасности

• **Будьте бдительными, следите за тем, что вы делаете, и при работе с электроинструментом руководствуйтесь здравым смыслом. Не используйте электроинструмент, если вы устали или находитесь под воздействием наркотических средств, алкоголя или лекарств.** Ослабление внимания при работе с электроинструментом может привести к серьезной травме.

• **Используйте средства индивидуальной защиты. Всегда надевайте защитные очки.** Средства индивидуальной защиты, такие как пылезащитная маска, нескользящая защитная обувь, каска или средства защиты органов слуха, которые используются в соответствующих условиях, уменьшают вероятность получения травм.

• **Не допускайте непреднамеренного запуска электроинструмента. Перед подключением к источнику питания и / или аккумулятору, поднятием или переносом электроинструмента убедитесь, что включатель / выключатель находится в выключенном состоянии.** Перемещение электроинструмента, когда палец находится на включателе / выключателе, или включение питания электроин-

струментов с включенным включателем / выключателем может стать причиной несчастного случая.

• **Перед включением, необходимо убрать из вращающихся частей электроинструмента все дополнительные ключи и приспособления.** Ключ, оставленный во вращающейся части электроинструмента, может быть причиной серьезных травм.

• **Не предпринимайте чрезмерных усилий. Всегда сохраняйте устойчивое положение и равновесие.** Это позволяет лучше контролировать электроинструмент в непредвиденных ситуациях.

• **Носите соответствующую одежду. Не надевайте свободную одежду или украшения. Держите волосы, одежду и перчатки вдали от движущихся деталей.** Свободная одежда, украшения или длинные волосы могут быть захвачены подвижными частями электроинструмента, что станет причиной серьезных травм.

• **Если в конструкции электроинструмента предусмотрена возможность для подключения пылеулавливающих и пылесборных устройств, убедитесь, что они подключены и правильно используются.** Использование таких устройств уменьшает опасности, связанные с накоплением пыли.

• **Всегда будьте осторожны, не игнорируйте принципы безопасной работы с электроинструментом из-за знаний и опыта, полученных вследствие частого пользование электроинструментом.** Неосторожное действие может незамедлительно привести к серьезным травмам.

• **Предупреждение!** Во время работы электроинструменты могут создавать электромагнитное поле. При определенных обстоятельствах такое поле может создавать помехи активным или пассивным медицинским имплантатам. Чтобы снизить риск серьезной или смертельной травмы, перед использованием электроинструмента рекомендуем людям с медицинскими имплантатами проконсультироваться с врачом и изготовителем медицинского имплантата.

Использование и обслуживание электроинструмента

• Люди с недостаточными психофизическими или умственными способностями и дети не могут управлять электроинструментом, если человек, ответственный за их безопасность, не контролирует их или не инструктирует об использовании электроинструмента.

• **Не перегружайте электроинструмент. Используйте электроинструмент, который соответствует вашей цели применения.** Соответствующий электроинструмент будет работать лучше и безопаснее с той производительностью, для которой он был спроектирован.

• **Не работайте электроинструментом с неисправным включателем / выключателем.** Электроинструмент, включение / выключение которого, не может контролироваться представляет опасность и должен быть немедленно отремонтирован.

• **Перед выполнением каких-либо настроек, сменой принадлежностей или хранением электроинструментов - отсоедините вилку от источника питания и / или аккумулятор от электроинструмента.** Эти меры безопасности снижают риск случайного запуска электроинструмента.

• **Храните неиспользуемые электроинструменты в недоступном для детей месте и не разрешайте лицам, которые не ознакомились с электроинструментом или этими инструкциями, использовать электроинструмент.** Электроинструменты опасны в руках неподготовленных пользователей.

• **Следите за состоянием электроинструмента. Проверяйте осевое биение и надежность соединения подвижных деталей, а также любые неисправности, которые могут вывести электроинструмент из строя. Неисправный электроинструмент необходимо отремонтировать перед использованием.** Многие несчастные случаи возникают из-за плохого состояния электроинструмента.

• **Режущие инструменты должны содержаться в чистоте и быть хорошо заточенными.** Правильно установленные режущие инструменты с острыми режущими кромками уменьшают возможность заклинивания и облегчают управление электроинструментом.

• **Используйте электроинструмент, принадлежности, насадки и т.п. в соответствии с инструкциями, принимая во внимание условия работы и выполняемые работы.** Использование электроинструмента для операций, для которых он не предназначен, может привести к опасной ситуации.

• **Поддерживайте рукоятки и поверхности захвата сухими, чистыми и свободными от масла и смазки.** Скользкие рукоятки и поверхности захвата препятствуют безопасному обращению с электроинструментом и управлению им в неожиданных ситуациях.

• Обратите внимание, что при работе с электроинструментом необходимо правильно держать вспомогательную рукоятку; выполнение этого требования облегчает управление электроинструментом. Таким образом, правильное удержание электроинструмента может снизить риск несчастных случаев или травм.

Правила безопасности электромагнитной совместимости

При использовании электроинструмента его можно удерживать только за рукоятку с изолированной поверхностью, либо поверхности на корпусе, имеющие изолированное покрытие. Контакт с металлическим корпусом может создать опасность для оператора (электромагнитные волны будут передаваться через проводящие среды, что может привести к остановке кардиостимулятора, аритмии, головокружению, головной боли, потере памяти, бессоннице, снижению иммунитета и другим опасностям или травмам).

Указания по безопасности, касающиеся электромагнитной совместимости

а) Держите электроинструмент за изолированную ручку или изолированную поверхность.
Контакт с металлическим корпусом может представлять опасность для оператора (сигнал электромагнитных помех будет передаваться через проводящие среды, что может привести к остановке кардиостимулятора, аритмии, головокружению, головной боли, гипомнезии, бессоннице, снижению иммунитета и другим опасностям или травмам).

Техническое обслуживание

• **Обслуживание Вашего электроинструмента должно производиться квалифицированными специалистами с использованием рекомендованных запасных частей.** Это дает гарантию, того что безопасность Вашего электроинструмента будет сохранена.

• Соблюдайте инструкции по смазке, а также рекомендации по замене аксессуаров.

Особые указания по технике безопасности

Общепринятые указания по технике безопасности при выполнении шлифования, обработки

• Этот электроинструмент предназначен для выполнения Этот электроинструмент предназначен для работы в качестве шлифовальной машины, точильной машины, проволочной щетки. **Изучите всю информацию по технике безопасности, инструкции, иллюстрации и технические характеристики, касающиеся этого электроинструмента.** Несоблюдение всех нижеизложенных инструкций может привести к поражению электрическим током, возгоранию и / или серьезной травме.

• Не рекомендуется использовать этот электроинструмент для выполнения таких операций как: С помощью этого электроинструмента нельзя выполнять такие операции, как полировка, вырезание отверстий или обрезка. Использование электроинструмента не по назначению может быть опасным и стать причиной получения травмы.

• Не модернизируйте этот электроинструмент для работы способом, не предусмотренным производителем инструмента. Такая модификация может привести к потере управления и серьезным травмам. Если принадлежность можно присоединить к электроинструменту, это не гарантирует его безопасную эксплуатацию.

• Не используйте насадки, которые не были специально разработаны и определены производителем инструмента.

• Номинальная скорость принадлежностей должна быть, как минимум, равной максимальной скорости, указанной на электроинструменте. При скорости выше номинальной принадлежность может поломаться и разлететься.

• Внешний диаметр и толщина принадлежности должны соответствовать производительности электроинструмента. Принадлежности несоответствующего размера нельзя должным образом контролировать, и они представляют опасность.

• Размеры крепления насадок должны соответствовать размерам крепежных элементов электроинструмента. Насадки, не соответствующие крепежным элементам электроинструмента, будут вызывать дисбаланс, чрезмерную вибрацию и могут привести к потере контроля.

• Не используйте поврежденные принадлежности. Перед каждым использованием проверяйте абразивные диски на наличие сколов и трещин, резиновые тарельчатые диски - на наличие трещин, разрывов, признаков износа, металлические щетки - на наличие ослабленных и треснувших проволок. При падении электроинструмента или принадлежности осмотрите их на предмет повреждения или установите неповрежденную принадлежность. После осмотра и установки принадлежности произведите пробный запуск (без нагрузки, на максимальной скорости, в течение минуты), следя за тем чтобы вы или посторонние лица не находились в плоскости вращения принадлежности. Обычно пробного запуска достаточно для выявления поврежденных принадлежностей - за это время они разрушаются.

• Надевайте средства индивидуальной защиты. В зависимости от выполняемой работы используйте защитную маску, закрытые или открытые защитные очки. При необходимости надевайте пылезащитную маску, средства защиты органов слуха, перчатки и рабочий фартук, которые смогут задержать абразивные частицы и рабочую пыль. Средства защиты глаз должны быть способны останавливать летящие осколки, образующиеся при различных работах. Пылезащитная маска или респиратор должны быть способны отфильтровывать частицы, образующиеся в процессе работы. Длительное воздействие шума высокой интенсивности может привести к потере слуха.

• Третьи лица должны находиться на безопасном расстоянии от рабочей зоны. Каждый, кто входит в рабочую зону, должен использовать средства индивидуальной защиты. Фрагменты обрабатываемой заготовки или поломанной принадлежности могут отлететь и травмировать лиц, находящихся за пределами рабочей зоны.

• При выполнении операции, при которой принадлежность может задеть скрытую электропроводку или собственный кабель, держите электроинструмент только за изолированные поверхности. Принадлежность, касающаяся провода под напряжением, может привести к появлению напряжения в металлических частях электроинструмента и стать причиной поражения оператора электрическим током.

• Токоведущий кабель должен находиться на некотором расстоянии от вращающейся принадлежности. В случае потери контроля, токоведущий кабель может быть перерезан или намотан на вращающийся шпиндель электроинструмента, и вы можете получить серьезную травму.

• Кладите электроинструмент только после полной остановки принадлежности. Вращающаяся по инерции принадлежность, при контакте с поверхностью может вывести электроинструмент из-под контроля.

• Не используйте электроинструмент, если вращающаяся принадлежность направлена на вас. При случайном контакте вращающаяся принадлежность может намотать одежду, что приведет к тяжелым травмам.

• Регулярно очищайте вентиляционные отверстия электроинструмента. Вентилятор двигателя рассеивает токопроводящую пыль внутри корпуса и ее чрезмерное накопление может стать причиной короткого замыкания или поражения электрическим током.

• Не используйте электроинструмент вблизи горючих материалов. Искры могут привести к их воспламенению.

• Не используйте принадлежности, применение которых предполагает охлаждение жидкостью. Использование жидкостного охлаждения может привести к поражению электрическим током или электрическому шоку.

Отдача и соответствующие предупреждения

Отдача - это внезапная реакция на зажатие или защемление вращающегося диска, резинового тарельчатого диска, проволочной щетки или другой

принадлежности. Зажатие или защемление приводит к быстрой потере скорости принадлежности, что вызывает резкий, неконтролируемый рывок электроинструмента в направлении, противоположном вращению детали.

Например, если зажатие или защемление абразивного диска вызвано обрабатываемой деталью, край диска в зоне защемления может войти в поверхность материала, вызывая выпадение или смещение диска. Диск может отскочить в направлении к оператору или от него, что зависит от направления движения диска в зоне защемления. Также при таких обстоятельствах абразивный диск может сломаться.

Отдача - результат неправильного использования электроинструмента и / или несоответствующих условий работы. Отдачи можно избежать, соблюдая нижеизложенные меры предосторожности.

- Крепко держите электроинструмент обеими руками и располагайте тело и руки так, чтобы противостоять силе отдачи. **Для максимального контроля над электроинструментом и снижения негативных эффектов от отдачи, всегда используйте дополнительную рукоятку (при ее наличии).** Приняв необходимые меры предосторожности, вы сможете контролировать реакцию от крутящего момента или силу отдачи.
- **Никогда не располагайте свою руку вблизи вращающейся принадлежности.** При отдаче, электроинструмент может отбросить в этом направлении, и вращающаяся принадлежность нанесет вам тяжелые травмы.
- **Не стойте в зоне вероятного направления движения электроинструмента при отдаче.** Отдача приводит к движению электроинструмента в направлении, противоположном направлению движения принадлежности в точке защемления.
- **Соблюдайте особую осторожность при работе с углами, острыми краями и т.п. Избегайте соскока или защемления принадлежности.** Углы, острые края и соскок могут привести к защемлению вращающейся принадлежности, потере управления над электроинструментом или отдаче.
- Не устанавливайте пильную цепь, диск для резьбы по дереву, сегментированный алмазный диск с периферийным зазором более 10 мм или зубчатый пильный диск.

Такие рабочие принадлежности часто становятся причиной отдачи или потери контроля над электроинструментом.

Правила техники безопасности при эксплуатации электроинструмента

Особые указания по технике безопасности при выполнении шлифования и абразивной резки:

- **Используйте только те типы дисков, которые рекомендуются для вашего электроинструмента, и специальное защитное приспособление, разработанное для выбранного диска.** Дисками, не предназначенными для этого электроинструмента, невозможно управлять надлежащим образом; кроме того, они небезопасны.
- **Шлифовальная поверхность кругов с центральным углублением должна быть установлена ниже плоскости защитной кромки.** Неправильно установленный диск, выступающий за плоскость защитной кромки, не сможет обеспечить надлежащую защиту.
- **Защитное приспособление должно быть надежно прикреплено к электроинструменту и размещено таким образом, чтобы максимально защищать оператора от вращающегося диска.** Защитное приспособление помогает защитить оператора от фрагментов сломанного диска, случайного контакта с диском и искрами, которые могут стать причиной воспламенения одежды.
- **Колеса должны использоваться только для указанных целей.** Например: не используйте для шлифования боковую поверхность отрезного диска. Абразивные отрезные диски предназначены для работы кромкой, а воздействие боковой силы приведет к их разрушению.
- **Всегда используйте неповрежденные фланцы диска, их размер и форма должны соответствовать выбранному диску.** Фланцы поддерживают диск и таким образом уменьшают вероятность его поломки. Фланцы для отрезных дисков могут отличаться от фланцев для шлифовальных дисков.
- **Не используйте изношенные диски от электроинструментов большего размера.** Диск, предназначенный для более крупного электроинструмента, не подходит для более высокой скорости маленького инструмента и может разлететься.
- **При использовании дисков двойного назначения всегда применяйте защитный кожух, соответствующий выполняемой работе.** Неправильное использование защитного кожуха может не обеспечить требуемый уровень защиты и привести к серьезным травмам.
- **Поверхности фланецев (особенно монтажная поверхность) и зажимной гайки не должны иметь повреждений; выполнение этого условия поможет избежать разрушения шлифовального диска.**
- **Перед включением электроинструмента необходимо удостовериться в отсутствии контакта шлифовального диска с обрабатываемой деталью.**
- **Перед использованием электроинструмента необходимо некоторое время подержать его включенным. Вибрации или покачивание может указывать на неправильную установку или дисбаланс шлифовального диска.**
- **Шлифование производите только рекомендованной для этого поверхностью шлифовального диска.**
- **Обращайте внимание на разлетающиеся искры.** Держите электроинструмент таким образом, чтобы не допустить выброс искр по направлению к другим лицам или горючим веществам.
- **При работе не оставляйте электроинструмент без надзора.** Электроинструмент можно использовать только тогда, когда вы держите его.
- **Не прикасайтесь к обрабатываемой заготовке сразу же после выполнения операции, так как она может быть очень горячей и обжечь кожу.**
- **Перед проведением каких-либо монтажных операций, настроечных работ или сменой принадлежностей, необходимо выключить электроинструмент, вынуть вилку или отсоединить аккумулятор.**
- **Строго соблюдайте инструкции производителя, при хранении, установке или использовании шлифовального диска.**

• **Не пытайтесь использовать шлифовальные диски с посадочным отверстием большего диаметра, используя какие-либо переходники или адаптеры.**
• **Используйте фланцы только оригинальной конструкции.**
• **Перед использованием принадлежностей с резьбовой посадкой, убедитесь, что резьба достаточно длинная и принадлежность можно надежно зафиксировать на шпинделе электроинструмента.**
• **Убедитесь, что обрабатываемая заготовка надежно зафиксирована.**
• **Обратите внимание, что после отключения питания шлифовальный диск продолжает некоторое время вращаться по инерции.**
• **Если в рабочем помещении жарко, влажно или имеется токопроводящая пыль, для обеспечения безопасности оператора используйте выключатель короткого замыкания (30 мА).**
• **Не используйте электроинструмент для обработки материала, содержащего асбест.**
• **При работе не используйте воду или какую-либо жидкость.**
• **При работе в условиях запыленности, следите, чтобы вентиляционные отверстия электроинструмента были чистыми.** Если необходимо удалить грязь с электроинструмента, обязательно отключите электропитание.

Дополнительные инструкции для выполнения резания

• **Не находитесь на одной линии с вращающимся диском, либо позади него.** Когда диск при выполнении операции двигается от Вас, может возникнуть отдача, которая может провернуть или отбросить электроинструмент на вас.
• **При застревании диска или прерывании операции резания по какой-либо причине, выключите электроинструмент и удерживайте его в неподвижном состоянии до полной остановки. Никогда не прерывайте операцию резания при перемещении диска, в противном случае может возникнуть отдача.** Определите причину застревания диска, и примите меры по устранению причин, вызвавших застревание диска.
• Если во время работы электропитание внезапно прервалось, во избежание случайного включения электроинструмента немедленно переведите включатель / выключатель в положение отключения.
• Категорически запрещается замедлять вращение принадлежностей по инерции, при помощи фиксатора шпинделя или прилагая усилие к боковой поверхности дисков. Использование фиксатора шпинделя для этой цели выведет из строя электроинструмент и лишит вас права на гарантийное обслуживание.



Предупреждение: химические вещества, содержащиеся в пыли, выделяющиеся при шлифовании, резке, пилении, затачивании, сверлении и других видах работ при строительстве, могут вызвать онкологические заболевания, врожденные дефекты у будущих детей или нарушить репродуктивную функцию. Необходима очистная установка для удаления определенных химических веществ:

• Перед ремонтом и заменой деталей электроинструмента необходимо в первую очередь отключить его от сети.
• Прозрачный диоксид кремния и другие вещества в кирпиче и цементе стен; антисептики семейства ССА в химически обработанной древесине. Степень вредного воздействия этих веществ зависит от частоты выполнения работ. Если вы хотите уменьшить контакт с этими химическими веществами, работайте в вентилируемом помещении и используйте приспособления с сертификатами безопасности (например, респиратор с пылезадерживающим фильтром).

Обратите внимание на напряжение электропитания: при подключении напряжение должно соответствовать напряжению, указанному в таблице технических данных электроинструмента. Если напряжение выше соответствующего напряжения, с операторами может произойти несчастный случай, а электроинструмент будет поврежден. Таким образом, если напряжение питания не подтверждено, никогда не включайте электроинструмент, не проверив значение напряжения. Если напряжение питания ниже требуемого, двигатель будет поврежден.

Символы, используемые в инструкции

В руководстве по эксплуатации используются нижеприведенные символы, запомните их значение. Правильная интерпретация символов поможет использовать электроинструмент правильно и безопасно.

Символ	Значение
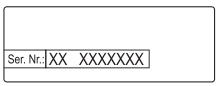	**Наклейка с серийным номером:** XX - дата производства; XXXXXXX - серийный номер.
	Возможность установки дополнительной рукоятки в два положения.
	Ознакомьтесь со всеми указаниями по технике безопасности и инструкциями.
	Носите защитные очки.
	Носите защитные наушники.
	Носите пылезащитную маску.

	Отключайте электроинструмент от сети перед проведением монтажных и регулировочных работ.
	Направление движения.
	Направление вращения.
	Заблокировано.
	Разблокировано.
	**всегда работайте двумя руками**
	**не используйте защитный кожух для операций резки**
	Запрещенное действие.
	Двойная изоляция / класс защиты.
	Внимание. Важная информация.
	Знак, удостоверяющий, что изделие соответствует основным требованиям директив ЕС и гармонизированным стандартам Европейского Союза.
	Полезная информация.
	Носите защитные перчатки.
	Не выбрасывайте электроинструмент в бытовой мусор.

Назначение электроинструмента

Электроинструмент предназначен для сухой резки, обдирки и шлифовки металлов и др. материалов. В результате применения дополнительных принадлежностей и приспособлений, область применения электроинструмента расширяется.

Элементы устройства электроинструмента

1 Редуктор
2 Фиксатор шпинделя
3 Вентиляционные отверстия
4 Защитный кожух
5 Дополнительная ручка
6 Включатель / выключатель
7 Корпус
8 Ключ фланцевый *
9 Установочный выступ
10 Винт защитного кожуха
11 Шпиндель
12 Фланец
13 Диск *
14 Зажимная гайка
15 Регулятор скорости

* Принадлежности

Перечисленные, а также изображенные принадлежности, частично не входят в комплект поставки.

Монтаж и регулировка элементов электроинструмента

Перед проведением всех процедур электроинструмент обязательно отключить от сети.

Не затягивайте слишком сильно крепежные элементы, чтобы не повредить их резьбу.

Монтаж / демонтаж / настройка некоторых элементов аналогична для всех моделей электроинструментов, в этом случае на пояснительном рисунке конкретная модель не указывается.

Дополнительная ручка (см. рис. 1)

При работе всегда используйте дополнительную ручку **5**. Дополнительная ручка **5** может быть установлена в удобное для пользователя положение.

- Выкрутите дополнительную рукоятку **5** как показано на рисунке 1.
- Вкрутите дополнительную рукоятку **5** в другое резьбовое отверстие.

Защитный кожух

Всегда используйте защитный кожух 4 при применении режущих и обдирочных дисков. Категорически запрещается работать вышеперечисленными принадлежностями без защитного кожуха 4. Защитный кожух 4 всегда должен быть обращен своей закрытой частью к работающему.

Монтаж / демонтаж защитного кожуха (см. рис. 2)

- Ослабьте при помощи отвертки (не входит в комплект поставки) винт **10** и установите на горловину шпинделя защитный кожух **4**, следя за тем, чтобы

установочный выступ **9** попал в продольный паз горловины шпинделя (см. рис. 2).
• Поверните защитный кожух **4** в нужное положение и затяните винт **10** при помощи отвертки (не входит в комплект поставки).
• При демонтаже защитного кожуха **4** повторите вышеописанные операции в обратной последовательности.

Установка / замена принадлежностей



После установки принадлежностей любого вида, перед началом работы, произведите пробный запуск - включите электроинструмент и дайте поработать на холостом ходу не менее 30 секунд. Принадлежности, имеющие биение или вызывающие повышенную вибрацию электроинструмента использовать запрещено.



Рекомендуется производить установку / замену принадлежностей в защитных перчатках.

Монтаж отрезного / обдирочного диска (см. рис. 3)

• Установите на шпиндель **11** фланец **12** (см. рис. 3).
• Установите на шпиндель **11** одну из вышеперечисленных принадлежностей.
• Нажмите и удерживайте фиксатор шпинделя **2**.
• Накрутите на шпиндель **11** зажимную гайку **14** и фланцевым ключом **8** затяните ее. **Внимание: при монтаже принадлежностей толще 4 мм зажимную гайку 14 необходимо перевернуть (см. рис. 3).**
• Отпустите фиксатор шпинделя **2**.

Замена отрезного / обдирочного диска (см. рис. 3-4)

• Нажмите и удерживайте фиксатор шпинделя **2**.
• Фланцевым ключом **8** открутите зажимную гайку **14** (см. рис. 4).
• Замените принадлежность.
• Накрутите на шпиндель **11** зажимную гайку **14** и фланцевым ключом **8** затяните ее. **Внимание: при монтаже принадлежностей толще 4 мм зажимную гайку 14 необходимо перевернуть (см. рис. 3).**
• Отпустите фиксатор шпинделя **2**.

Ввод в эксплуатацию электроинструмента

Убедитесь в том, что имеющееся напряжение в сети соответствует данным, указанным на приборном щитке электроинструмента.

Включение / выключение электроинструмента

Включение:
Нажмите на заднюю часть включателя / выключателя **6** и удерживая его в этом положении передвиньте вперед. Нажмите на переднюю часть включателя / выключателя **6**, чтобы зафиксировать его в нажатом положении.

Выключение:
Нажмите на заднюю часть включателя / выключателя **6**.

Конструктивные особенности электроинструмента

Регулятор скорости

[CT13502-115V,CT13502-125V,CT13502-115VC, CT13502-125VC]

При помощи регулятора скорости **15** можно выбирать необходимое число оборотов (в том числе и в процессе работы).
Нужное число оборотов зависит от обрабатываемого материала, условий работы и может быть установлено практическим тестированием.
При продолжительной работе на низких оборотах необходимо охладить электроинструмент, в течение 3 минут, для этого установите максимальное число оборотов и оставьте электроинструмент работать на холостом ходу.

Рекомендации при работе электроинструментом

Резание (см. рис. 5)

• Установите отрезной диск как описано выше.
• Включите электроинструмент, дождитесь пока двигатель наберет максимальные обороты, и только после этого плавно подводите отрезной диск к обрабатываемой заготовке.
• Не оказывайте избыточного давления на электроинструмент, это не даст лучших результатов, но перегрузит двигатель, и отрезной диск износится быстрее.
• Перемещайте электроинструмент по линии резания с умеренной подачей, не перекашивая и не совершая колебательных и рывкообразных движений.
• Резание должно проводиться в направлении, показанном на рисунке 5.1. При резании в обратном направлении возникает опасность бесконтрольного выброса электроинструмента из разреза в сторону пользователя, что может привести к получению серьезных травм (см. рис. 5.2).

Обдирочное шлифование (см. рис. 6)

Обдирочное шлифование применяется для грубого и быстрого шлифования металлов, обработки сварных швов и пр. Выбирайте тип обдирочного диска в зависимости от работ, которые Вы собираетесь выполнять.

• Установите обдирочный диск как описано выше.
• Включите электроинструмент, дождитесь пока двигатель наберет максимальные обороты, и только после этого плавно подводите обдирочный диск к обрабатывае-мой заготовке.
• Рекомендуется держать электроинструмент под углом 10° - 15° по отношению к обрабатываемой поверхности (см. рис. 6). Если этот угол меньше рекомендуемого значения, то затрудняется управление электроинструментом. Если этот угол больше рекомендуемого значения, то ухудшается качество обработки, и на поверхности заготовки остаются канавки.

• Совершайте возвратно-поступательные движения с умеренным нажимом на электроинструмент. Избыточное давление на электроинструмент не даст лучших результатов, но перегрузит двигатель, и создаст опасность разрушения обдирочного диска, что может привести к серьезным травмам.

Обслуживание / профилактика электроинструмента

Перед проведением всех процедур электроинструмент обязательно отключить от сети.

Чистка электроинструмента

Обязательным условием для долгосрочной и безопасной эксплуатации электроинструмента является содержание его в чистоте. При длительной обработке металла, внутри электроинструмента может скапливаться токопроводящая пыль. Регулярно продувайте электроинструмент сжатым воздухом через вентиляционные отверстия **3**.

Послепродажное обслуживание

Ответы на вопросы по ремонту и обслуживанию вашего продукта вы можете получить в сервисных центрах. Информацию о сервисных центрах, схемы запчастей и информацию по запчастям Вы можете найти по адресу: **www.crown-tools.com**.

Транспортировка электроинструментов

• Не допускайте падения упаковки, а также любые механические воздействия на нее при транспортировке.

• При погрузке / разгрузке не используйте погрузочную технику, работающую по принципу зажима упаковки.

Защита окружающей среды



Вторичное использование сырья вместо устранения мусора.

Электроинструмент, дополнительные принадлежности и упаковку следует экологически чисто утилизировать.
В интересах чистосортной рециркуляции отходов детали из синтетических материалов соответственно обозначены.
Настоящее руководство по эксплуатации напечатано на бумаге' изготовленной из вторсырья без применения хлора.

Қозғалтқыш құралдың сипаттамалары

Бұрыштық ажарлау құралы		CT13501-100	CT13501-115	CT13501-125	CT13625-100	CT13625-115	CT13625-125
Кернеу/Жиілік				[110-127 В ~50/60 Гц] [220-230 В ~50/60 Гц]			
Номиналды қуаты	[Вт]	650	650	650	650	650	650
Қажетті қуат	[Вт]	310	310	310	400	400	400
Электр тогы кернеуі	110-127 В [А] 220-230 В [А]	5 3	5 3	5 3	5 2.5	5 2.5	5 2.5
Жүктемесіз жылдамдық	[мин$^{-1}$]	11000	11000	11000	11000	11000	11000
Кесу дискісінің ең үлкен Ø	[мм] [дюйм]	100 4"	115 4-1/2"	125 5"	100 4"	115 4-1/2"	125 5"
Тегістеу дискісінің ең үлкен Ø	[мм] [дюйм]	100 4"	115 4-1/2"	125 5"	100 4"	115 4-1/2"	125 5"
Резеңке тегістеу тақтасының ең үлкен Ø	[мм] [дюйм]	100 4"	115 4-1/2"	125 5"	100 4"	115 4-1/2"	125 5"
Дөңгелек сымды щетканың ең үлкен Ø	[мм] [дюйм]	65 2-9/16"	75 3"	75 3"	65 2-9/16"	75 3"	75 3"
Саптыаяқ тәрізді сымды щетканың ең үлкен Ø	[мм] [дюйм]	65 2-9/16"	75 3"	75 3"	65 2-9/16"	75 3"	75 3"
Шпиндельдің ирек оймасы		M10 ** 3/8"-16UNC *	M14 ** 5/8"-11UNC *	M14 ** 5/8"-11UNC *	M10 ** 3/8"-16UNC *	M14 ** 5/8"-11UNC *	M14 ** 5/8"-11UNC *
Салмағы	[кг] [фунт]	1,7 3.75	1,8 3.97	1,85 4.08	1,45 3.2	1,5 3.31	1,55 3.42
Қауіпсіздік класы		⧈ / II	⧈ / II	⧈ / II	⧈ / II	⧈ / II	⧈ / II

* - кернеуі 110-127 В болатын қуат құралдары үшін; ** - кернеуі 220-230 В болатын қуат құралдары үшін.

Қозғалтқыш құралдың сипаттамалары

Бұрыштық ажарлау құралы		CT13499-100	CT13499-115	CT13499-125	CT13628-100	CT13628-115	CT13628-125
Кернеу/Жиілік				[110-127 В ~50/60 Гц] [220-230 В ~50/60 Гц]			
Номиналды қуаты	[Вт]	720	720	720	780	780	780
Қажетті қуат	[Вт]	350	350	350	420	420	420
Электр тогы кернеуі	110-127 В [А] 220-230 В [А]	6 3.3	6 3.3	6 3.3	6.5 3.4	6.5 3.4	6.5 3.4
Жүктемесіз жылдамдық	[мин$^{-1}$]	11000	11000	11000	11000	11000	11000
Кесу дискісінің ең үлкен Ø	[мм] [дюйм]	100 4"	115 4-1/2"	125 5"	100 4"	115 4-1/2"	125 5"
Тегістеу дискісінің ең үлкен Ø	[мм] [дюйм]	100 4"	115 4-1/2"	125 5"	100 4"	115 4-1/2"	125 5"
Резеңке тегістеу тақтасының ең үлкен Ø	[мм] [дюйм]	100 4"	115 4-1/2"	125 5"	100 4"	115 4-1/2"	125 5"
Дөңгелек сымды щетканың ең үлкен Ø	[мм] [дюйм]	65 2-9/16"	75 3"	75 3"	65 2-9/16"	75 3"	75 3"
Саптыаяқ тәрізді сымды щетканың ең үлкен Ø	[мм] [дюйм]	65 2-9/16"	75 3"	75 3"	65 2-9/16"	75 3"	75 3"
Шпиндельдің ирек оймасы		M10 ** 3/8"-16UNC *	M14 ** 5/8"-11UNC *	M14 ** 5/8"-11UNC *	M10 ** 3/8"-16UNC *	M14 ** 5/8"-11UNC *	M14 ** 5/8"-11UNC *
Салмағы	[кг] [фунт]	1,8 3.97	1,85 4.08	1,9 4.19	1,5 3.31	1,6 3.53	1,65 3.64
Қауіпсіздік класы		⧈ / II	⧈ / II	⧈ / II	⧈ / II	⧈ / II	⧈ / II

* - кернеуі 110-127 В болатын қуат құралдары үшін; ** - кернеуі 220-230 В болатын қуат құралдары үшін.

Қозғалтқыш құралдың сипаттамалары

Бұрыштық ажарлау құралы		CT13497-100	CT13497-115	CT13497-125
Кернеу/Жиілік			[110-127 В ~50/60 Гц] [220-230 В ~50/60 Гц]	
Номиналды қуаты	[Вт]	860	860	860
Қажетті қуат	[Вт]	500	500	500
Электр тогы кернеуі	110-127 В [А] 220-230 В [А]	7 3.9	7 3.9	7 3.9
Жүктемесіз жылдамдық	[мин$^{-1}$]	11000	11000	11000
Кесу дискісінің ең үлкен Ø	[мм] [дюйм]	100 4"	115 4-1/2"	125 5"
Тегістеу дискісінің ең үлкен Ø	[мм] [дюйм]	100 4"	115 4-1/2"	125 5"
Резеңке тегістеу тақтасының ең үлкен Ø	[мм] [дюйм]	100 4"	115 4-1/2"	125 5"
Дөңгелек сымды щетканың ең үлкен Ø	[мм] [дюйм]	65 2-9/16"	75 3"	75 3"
Саптыаяқ тәрізді сымды щетканың ең үлкен Ø	[мм] [дюйм]	65 2-9/16"	75 3"	75 3"
Шпиндельдің ирек оймасы		M10 ** 3/8"-16UNC *	M14 ** 5/8"-11UNC *	M14 ** 5/8"-11UNC *
Салмағы	[кг] [фунт]	1,9 4.19	1,95 4.3	2 4.41
Қауіпсіздік класы		⧈ / II	⧈ / II	⧈ / II

* - кернеуі 110-127 В болатын қуат құралдары үшін; ** - кернеуі 220-230 В болатын қуат құралдары үшін.

Қозғалтқыш құралдың сипаттамалары

Бұрыштық ажарлау құралы		CT13502-100	CT13502-115	CT13502-125	CT13502-115V	CT13502-125V
Кернеу/Жиілік				[110-127 В ~50/60 Гц] [220-230 В ~50/60 Гц]		
Номиналды қуаты	[Вт]	1010	1010	1010	1010	1010
Қажетті қуат	[Вт]	620	620	620	592	592
Электр тогы кернеуі	110-127 В [А] 220-230 В [А]	8 4.5	8 4.5	8 4.5	8 4.5	8 4.5
Жүктемесіз жылдамдық	[мин$^{-1}$]	11000	11000	11000	0-11000	0-11000
Кесу дискісінің ең үлкен Ø	[мм] [дюйм]	100 4"	115 4-1/2"	125 5"	115 4-1/2"	125 5"
Тегістеу дискісінің ең үлкен Ø	[мм] [дюйм]	100 4"	115 4-1/2"	125 5"	115 4-1/2"	125 5"
Резеңке тегістеу тақтасының ең үлкен Ø	[мм] [дюйм]	100 4"	115 4-1/2"	125 5"	115 4-1/2"	125 5"
Дөңгелек сымды щетканың ең үлкен Ø	[мм] [дюйм]	65 2-9/16"	75 3"	75 3"	75 3"	75 3"
Саптыаяқ тәрізді сымды щетканың ең үлкен Ø	[мм] [дюйм]	65 2-9/16"	75 3"	75 3"	75 3"	75 3"
Шпиндельдің ирек оймасы		M10 ** 3/8"-16UNC *	M14 ** 5/8"-11UNC *	M14 ** 5/8"-11UNC *	M14 ** 5/8"-11UNC *	M14 ** 5/8"-11UNC *
Салмағы	[кг] [фунт]	1,95 4.3	2 4.41	2,05 4.52	2,09 4.61	2,14 4.72
Қауіпсіздік класы		⧈ / II	⧈ / II	⧈ / II	⧈ / II	⧈ / II

* - кернеуі 110-127 В болатын қуат құралдары үшін; ** - кернеуі 220-230 В болатын қуат құралдары үшін.

Қозғалтқыш құралдың сипаттамалары

Бұрыштық ажарлау құралы		CT13501-100C	CT13501-115C	CT13501-125C	CT13625-100C	CT13625-115C	CT13625-125C
Кернеу/Жиілік				[110-127 В ~50/60 Гц] [220-230 В ~50/60 Гц]			
Номиналды қуаты	[Вт]	650	650	650	650	650	650
Қажетті қуат	[Вт]	310	310	310	400	400	400
Электр тогы кернеуі	110-127 В [А] 220-230 В [А]	5 3	5 3	5 3	5 2.5	5 2.5	5 2.5
Жүктемесіз жылдамдық	[мин$^{-1}$]	11000	11000	11000	11000	11000	11000
Кесу дискісінің ең үлкен Ø	[мм] [дюйм]	100 4"	115 4-1/2"	125 5"	100 4"	115 4-1/2"	125 5"
Тегістеу дискісінің ең үлкен Ø	[мм] [дюйм]	100 4"	115 4-1/2"	125 5"	100 4"	115 4-1/2"	125 5"
Резеңке тегістеу тақтасының ең үлкен Ø	[мм] [дюйм]	100 4"	115 4-1/2"	125 5"	100 4"	115 4-1/2"	125 5"
Дөңгелек сымды щетканың ең үлкен Ø	[мм] [дюйм]	65 2-9/16"	75 3"	75 3"	65 2-9/16"	75 3"	75 3"
Саптыаяқ тәрізді сымды щетканың ең үлкен Ø	[мм] [дюйм]	65 2-9/16"	75 3"	75 3"	65 2-9/16"	75 3"	75 3"
Шпиндельдің ирек оймасы		M10 ** 3/8"-16UNC *	M14 ** 5/8"-11UNC *	M14 ** 5/8"-11UNC *	M10 ** 3/8"-16UNC *	M14 ** 5/8"-11UNC *	M14 ** 5/8"-11UNC *
Салмағы	[кг] [фунт]	1,7 3.75	1,8 3.97	1,85 4.08	1,45 3.2	1,5 3.31	1,55 3.42
Қауіпсіздік класы		⧈ / II	⧈ / II	⧈ / II	⧈ / II	⧈ / II	⧈ / II

* - кернеуі 110-127 В болатын қуат құралдары үшін; ** - кернеуі 220-230 В болатын қуат құралдары үшін.

Қозғалтқыш құралдың сипаттамалары

Бұрыштық ажарлау құралы		CT13499-100C	CT13499-115C	CT13499-125C	CT13628-100C	CT13628-115C	CT13628-125C
Кернеу/Жиілік				[110-127 В ~50/60 Гц] [220-230 В ~50/60 Гц]			
Номиналды қуаты	[Вт]	720	720	720	780	780	780
Қажетті қуат	[Вт]	350	350	350	420	420	420
Электр тогы кернеуі	110-127 В [А] 220-230 В [А]	6 3.3	6 3.3	6 3.3	6.5 3.4	6.5 3.4	6.5 3.4
Жүктемесіз жылдамдық	[мин$^{-1}$]	11000	11000	11000	11000	11000	11000
Кесу дискісінің ең үлкен Ø	[мм] [дюйм]	100 4"	115 4-1/2"	125 5"	100 4"	115 4-1/2"	125 5"
Тегістеу дискісінің ең үлкен Ø	[мм] [дюйм]	100 4"	115 4-1/2"	125 5"	100 4"	115 4-1/2"	125 5"
Резеңке тегістеу тақтасының ең үлкен Ø	[мм] [дюйм]	100 4"	115 4-1/2"	125 5"	100 4"	115 4-1/2"	125 5"
Дөңгелек сымды щетканың ең үлкен Ø	[мм] [дюйм]	65 2-9/16"	75 3"	75 3"	65 2-9/16"	75 3"	75 3"
Саптыаяқ тәрізді сымды щетканың ең үлкен Ø	[мм] [дюйм]	65 2-9/16"	75 3"	75 3"	65 2-9/16"	75 3"	75 3"
Шпиндельдің ирек оймасы		M10 ** 3/8"-16UNC *	M14 ** 5/8"-11UNC *	M14 ** 5/8"-11UNC *	M10 ** 3/8"-16UNC *	M14 ** 5/8"-11UNC *	M14 ** 5/8"-11UNC *
Салмағы	[кг] [фунт]	1,8 3.97	1,85 4.08	1,9 4.19	1,5 3.31	1,6 3.53	1,65 3.64
Қауіпсіздік класы		⧈ / II	⧈ / II	⧈ / II	⧈ / II	⧈ / II	⧈ / II

* - кернеуі 110-127 В болатын қуат құралдары үшін; ** - кернеуі 220-230 В болатын қуат құралдары үшін.

Қозғалтқыш құралдың сипаттамалары

Бұрыштық ажарлау құралы		CT13497-100C	CT13497-115C	CT13497-125C
Кернеу/Жиілік			[110-127 В ~50/60 Гц] [220-230 В ~50/60 Гц]	
Номиналды қуаты	[Вт]	860	860	860
Қажетті қуат	[Вт]	500	500	500
Электр тогы кернеуі	110-127 В [А] 220-230 В [А]	7 3.9	7 3.9	7 3.9
Жүктемесіз жылдамдық	[мин$^{-1}$]	11000	11000	11000
Кесу дискісінің ең үлкен Ø	[мм] [дюйм]	100 4"	115 4-1/2"	125 5"
Тегістеу дискісінің ең үлкен Ø	[мм] [дюйм]	100 4"	115 4-1/2"	125 5"
Резеңке тегістеу тақтасының ең үлкен Ø	[мм] [дюйм]	100 4"	115 4-1/2"	125 5"
Дөңгелек сымды щетканың ең үлкен Ø	[мм] [дюйм]	65 2-9/16"	75 3"	75 3"
Саптыаяқ тәрізді сымды щетканың ең үлкен Ø	[мм] [дюйм]	65 2-9/16"	75 3"	75 3"
Шпиндельдің ирек оймасы		M10 ** 3/8"-16UNC *	M14 ** 5/8"-11UNC *	M14 ** 5/8"-11UNC *
Салмағы	[кг] [фунт]	1,9 4.19	1,95 4.3	2 4.41
Қауіпсіздік класы		⧈ / II	⧈ / II	⧈ / II

* - кернеуі 110-127 В болатын қуат құралдары үшін; ** - кернеуі 220-230 В болатын қуат құралдары үшін.

Қозғалтқыш құралдың сипаттамалары

Бұрыштық ажарлау құралы		CT13502-100C	CT13502-115C	CT13502-125C	CT13502-115VC	CT13502-125VC
Кернеу/Жиілік				[110-127 В ~50/60 Гц] [220-230 В ~50/60 Гц]		
Номиналды қуаты	[Вт]	1010	1010	1010	1010	1010
Қажетті қуат	[Вт]	620	620	620	592	592
Электр тогы кернеуі	110-127 В [А] 220-230 В [А]	8 4.5	8 4.5	8 4.5	8 4.5	8 4.5
Жүктемесіз жылдамдық	[мин$^{-1}$]	11000	11000	11000	0-11000	0-11000
Кесу дискісінің ең үлкен Ø	[мм] [дюйм]	100 4"	115 4-1/2"	125 5"	115 4-1/2"	125 5"
Тегістеу дискісінің ең үлкен Ø	[мм] [дюйм]	100 4"	115 4-1/2"	125 5"	115 4-1/2"	125 5"
Резеңке тегістеу тақтасының ең үлкен Ø	[мм] [дюйм]	100 4"	115 4-1/2"	125 5"	115 4-1/2"	125 5"
Дөңгелек сымды щетканың ең үлкен Ø	[мм] [дюйм]	65 2-9/16"	75 3"	75 3"	75 3"	75 3"
Саптыаяқ тәрізді сымды щетканың ең үлкен Ø	[мм] [дюйм]	65 2-9/16"	75 3"	75 3"	75 3"	75 3"
Шпиндельдің ирек оймасы		M10 ** 3/8"-16UNC *	M14 ** 5/8"-11UNC *	M14 ** 5/8"-11UNC *	M14 ** 5/8"-11UNC *	M14 ** 5/8"-11UNC *
Салмағы	[кг] [фунт]	1,95 4.3	2 4.41	2,05 4.52	2,09 4.61	2,14 4.72
Қауіпсіздік класы		⧈ / II	⧈ / II	⧈ / II	⧈ / II	⧈ / II

* - кернеуі 110-127 В болатын қуат құралдары үшін; ** - кернеуі 220-230 В болатын қуат құралдары үшін.

Шу туралы ақпарат

Дыбыс қысымы осетін болса, әрдайым құлақ қорғаушысын киіңіз 85 дБ(A).

Сәйкестік жөнінде мәлімдеме

Жеке жауапкершілікпен біз "Қозғалтқыш құралдың сипаттамалары" де сипатталған өнімнің 2006/42/EC, 2014/30/EU ережелеріндегі барлық тиісті анықтамаларына өзгерістері менен бірге сәйкес екенін және төмендегі нормаларға сай екенін кепілдендіреміз:

EN 62841-1:2015+A11;
EN IEC 62841-2-3:2021+A11
EN IEC 55014-1:2021;
EN IEC 55014-2:2021;
EN IEC 61000-3-2:2019+A1;
EN 61000-3-3:2013+A1+A2;

Сертификаттау менеджері — Wu Cunzhen

Merit Link International AG
Stabio, Швейцария

ЕСКЕРТУ - Жарақат қаупін азайту үшін пайдаланушы пайдалану нұсқаулығын оқып шығуы керек!

Жалпы қауіпсіздік ережелері

ЕСКЕРТУ! Барлық қауіпсіздік туралы ескертулерді және барлық нұсқауларды оқып шығыңыз. Ескертулер мен нұсқауларды орындамау тоқ соғуына, өртке және / немесе ауыр жарақатқа әкелуі мүмкін.

Барлық ескертулер мен нұсқауларды болашақта анықтама алу үшін сақтап қойыңыз.

Ескертулердегі "электр құрал" термині желіден жұмыс істейтін (сымды) электр құралын немесе батареядан жұмыс істейтін (сымсыз) электр құралын білдіреді.

Жұмыс аумағының қауіпсіздігі

• **Жұмыс аумағын таза және жақсы жарықтандырылған күйде ұстаңыз.** Ретсіз немесе күңгірт аумақтар сәтсіз жағдайларға әкеледі.

• **Электр құралдарды жарылғыш атмосфераларда пайдаланбаңыз, мысалы, тұтанғыш сұйықтықтар, газдар немесе шаң бар жерде.** Электр құралдар шаңды немесе түтіндерді тұтандыруы мүмкін ұшқындарды тудырады.

• **Электр құралды пайдалану кезінде балаларды және маңайдағы адамдарды аулақ ұстаңыз.** Алаңдату басқаруды жоғалтуға әкелуі мүмкін.

Электр қауіпсіздігі

• **Электр құралдардың ашалары розеткаға сәйкес болуы керек. Ашаны ешқашан ешбір түрде өзгертуге болмайды. Жерге қосылған электр құралдарымен бірге ешбір адаптер ашасын пайдалануға болмайды.** Өзгертілмеген ашалар және сәйкес розеткалар тоқ соғу қаупін азайтады.

• **Құбырлар, жылытқыштар, ауқымдар және тоңазытқыштар сияқты жерге қосылған беттерге дененің тиюін болдырмаңыз.** Дененіз жерге қосылған болса, тоқ соғу қаупі артады.

• **Электр құралдарына жаңбырдың немесе ылғалды жағдайлардың әсерін тигізбеңіз.** Электр құралға кіретін су тоқ соғу қаупін арттырады.

• **Сымды дұрыс емес пайдалануға болмайды. Сымды электр құралды ұстап жүру, тарту немесе розеткадан ажырату үшін ешқашан пайдаланбаңыз. Сымды жылудан, майдан, үшкір жиектерден немесе қозғалатын бөліктерден аулақ ұстаңыз.** Зақымдалған немесе шатасқан сымдар тоқ соғу қаупін арттырады.

• **Электр құралды сыртта пайдаланғанда сыртта пайдалануға жарамды ұзартқыш сымды пайдаланыңыз.** Сыртта пайдалануға жарамды сымды пайдалану тоқ соғу қаупін азайтады.

• **Электр құралды ылғалды орында пайдалану керек болса, қалдық тоқтан қорғау құралын пайдаланып қуат беріңіз.** Қалдық тоқтан қорғау құралын пайдалану тоқ соғу қаупін азайтады. ЕСКЕРТПЕ! "Қалдық тоқтан қорғау құралы (RCD)" термині "жерге қысқа тұйықталу өшіргіші (GFCI)" немесе "жерге аққан кездегі тізбек ажыратқышы (ELCB)" терминімен ауыстырылуы мүмкін.

• **Ескерту!** Редуктордағы, қалқандағы және т.с.с. ашық металл беттерге ешқашан тимеңіз, өйткені металл беттерге тию электромагниттік толқындарға кедергі келтіріп, осылайша жарақаттарға немесе сәтсіз жағдайларға әкелуі мүмкін.

Жеке қауіпсіздік

• **Электр құралды пайдаланып жатқанда қырағы болыңыз, істеп жатқаныңызды қадағалаңыз және дұрыс ақылды пайдаланыңыз. Электр құралды шаршап тұрғанда, я болмаса, есірткілердің, алкогольдің немесе дәрінің әсерінде болғанда пайдалануға болмайды.** Электр құралдарын пайдалану кезінде бір сәт зейін бөлмеу ауыр жарақатқа әкелуі мүмкін.

• **Жеке қорғағыш жабдықты пайдаланыңыз. Әрқашан көзді қорғау құралын киіңіз.** Тиісті жағдайлар үшін пайдаланылатын шаң маскасы, сырғымайтын қауіпсіздік аяқ киімі, қатты қалпақ немесе естуді қорғау құралы сияқты қорғағыш жабық жарақаттарды азайтады.

• **Кездейсоқ іске қосылуды болдырмаңыз. Құралды қуат көзіне және / немесе батареялар жинағына қосу, көтеру немесе ұстап жүру алдында қосқыш өшірулі күйде екеніне көз жеткізіңіз.** Электр құралды саусақты қосқышқа қойып ұстап жүру немесе қосқышы қосулы күйдегі электр құралдарына қуат беру сәтсіз жағдайларға әкеледі.

• **Электр құралын қосу алдында кез келген реттеу кілтін алыңыз.** Электр құралдың айналатын бөлігіне жалғанған күйде қалдырылған кілт жарақатқа әкелуі мүмкін.

• **Қатты жақындамаңыз. Әрқашан тиісті қалыпты және теңгерімді сақтаңыз.** Бұл күтпеген жағдайларда электр құралын жақсырақ басқаруға мүмкіндік береді.

• **Тиісті киімді киіңіз. Бос киімді немесе зергерлік бұйымдарды кимеңіз. Шашты, киімді**

және қолғапты қозғалатын бөліктерден аулақ ұстаңыз. Бос киім, зергерлік бұйымдар немесе ұзын шаш қозғалатын бөліктерде тұрып қалуы мүмкін.

• **Шаңды шығарып алу және жинау құралдары қамтамасыз етілген болса, бұларды қосуды және тиісті түрде пайдалануды қамтамасыз етіңіз.** Шаң жинауды пайдалану шаңға қатысты қауіптерді азайтады.

• **Құралдарды жиі пайдаланудан алынған таныстықтың сізді масаттануға және құрал қауіпсіздігі принциптерін елемеуге әкелуіне жол бермеңіз.** Абайсыз әрекет секундтың бір бөлігінде ауыр жарақаттауы мүмкін.

• **Ескерту!** Пайдалану кезінде электр құралдар электромагниттік өріс тудырады. Кейбір жағдайларда бұл өріс белсенді немесе пассивті медициналық имплантаттарға кедергі келтіруі мүмкін. Ауыр немесе өлімге әкелетін жарақатты болдырмау үшін медициналық имплантаттары бар адамдарға осы электр құралды пайдалану алдында дәрігермен және медициналық имплантат өндірушісімен кеңесу ұсынылады.

Электр құралды пайдалану және күту

• Психофизикалық немесе ақыл-ой қабілеттері төмен адамдар, сонымен бірге балалар бұл электр құралды тек қауіпсіздігіне жауапты адам қадағаласа немесе электр құралды пайдалану туралы нұсқаулар берсе, пайдалана алады.

• **Электр құралға күш түсірмеңіз. Жағдайға сай дұрыс электр құралын пайдаланыңыз.** Дұрыс электр құралы өзі арналған жылдамдықпен жұмысты жақсырақ және қауіпсіздеу орындайды.

• **Қосқыш қоспаса және өшірмесе, электр құралды пайдалануға болмайды.** Қосқышпен басқару мүмкін емес кез келген электр құрал қауіпті және жөнделуі керек.

• **Кез келген реттеулерді жасау, қосалқы құралдарды ауыстыру немесе электр құралдарды сақтауға қою алдында ашаны қуат көзінен және / немесе батареялар жинағын электр құралдан ажыратыңыз.** Мұндай алдын-алуға арналған сақтық шаралары электр құралының кездейсоқ іске қосылуы қаупін азайтады.

• **Жұмыссыз тұрған электр құралдарын балалардан аулақ ұстаңыз және электр құралмен немесе осы нұсқауларымен таныс емес адамдарға электр құралын пайдалануға рұқсат етпеңіз.** Электр құралдар оқытылмаған пайдаланушылардың қолдарында қауіпті болады.

• **Электр құралдарына техникалық қызмет көрсетіңіз. Қозғалатын бөліктердің қате туралануы немесе тұрып қалуы, сынған бөліктер және электр құралдың жұмысына әсер етуі мүмкін кез келген басқа жағдай бар-жоғын тексеріңіз. Зақымдалса, пайдалану алдында электр құралын жөндетіңіз.** Көп сәтсіз жағдайларды нашар техникалық қызмет көрсетілетін электр құралдары тудырады.

• **Кесу құралдарын өткір және таза күйде ұстаңыз.** Тиісті түрде техникалық қызмет көрсетілетін, үшкір кесу жиектері бар кесу құралдарының тұрып қалу ықтималдығы азырақ және оларды басқару оңайырақ.

• **Электр құралын, қосалқы құралдарды және құралдың кескіштерін, т.б. Осы нұсқауларға сай, жұмыс жағдайларын және орындалатын жұмысты ескере отырып пайдаланыңыз.** Электр құралды көрсетілгеннен басқа әрекеттер үшін пайдалану қауіпті жағдайға әкелуі мүмкін.

• **Тұтқаларды және ұстайтын беттерді құрғақ, таза және май емес күйде ұстаңыз.** Жылпылдақ тұтқалар және ұстайтын беттер күтпеген жағдайларда құралды қауіпсіз ұстауға және басқаруға мүмкіндік бермейді.

• Электр құралды пайдаланғанда қосымша тұтқаны дұрыс ұстаңыз. Бұл электр құралын басқарғанда пайдалы. Сондықтан дұрыс ұстау сәтсіз жағдайлардың немесе жарақаттардың қаупін азайтады.

Электрмагниттік үйлесімділік қауіпсіздігі

Электр құралын пайдаланған кезде оны тек оқшауланған тұтқасынан немесе оқшауланған бетінен ұстауға болады. Металл бетпен жанасу пайдаланушыға қауіп төндіруі мүмкін (электрмагниттік кедергі сигналы өткізгіш орта арқылы беріліп, нәтижесінде бұл кардиостимулятордың істен шығуына, аритмияға, бас айналуға, бас ауруына, гипомнезияға, ұйқысыздыққа, иммунитеттің төмендеуіне және басқа да қауіптерге немесе жарақаттарға әкелуі мүмкін).

Қызмет көрсету

• **Электр құралына білікті жөндеу маманы түпнұсқалық ауыстыру бөлшектерін пайдаланып қызмет көрсетуі керек.** Бұл электр құралының қауіпсіздігін сақтауды қамтамасыз етеді.

• Майлау және қосалқы құралдарды ауыстыру туралы нұсқауларды орындаңыз.

Арнайы қауіпсіздік туралы ескертулер

Тегістеу, құммен өңдеу, сым щеткамен тазалау, жылтырату немесе абразивтік кесу әрекеттері туралы жалпы қауіпсіздік ескертулері:

• Бұл электр құрал Бұл электр құрал ажарлағыш, құм арынды тазартқыш, металл қылшақ ретінде қолдануға арналған. құралы ретінде пайдалануға арналған.

Осы электр құралмен бірге қамтамасыз етілген барлық қауіпсіздік туралы ескертулерді, нұсқауларды, мысалдарды және техникалық сипаттамаларды оқып шығыңыз. Төменде көрсетілген нұсқаулардың барлығын орындамау ток соғуына, өртке және / немесе ауыр жарақатқа әкелуі мүмкін.

• Осы электр құралмен жылтыратып өңдеу, тесік ою немесе кесу сияқты жұмыстарды орындауға болмайды.

сияқты әрекеттерді осы электр құрал арқылы орындау ұсынылмайды. Электр құралмен орындау мүмкін емес әрекеттер қауіп тудыруы және жарақаттауы мүмкін.

• **Құрал өндірушісі арнайы жобаламаған және ұсынбаған қосалқы құралдарды пайдаланбаңыз.** Қосалқы құралды электр құралға жалғауға болатыны оның қауіпсіз жұмыс істеуін қамтамасыз етпейді.

• Құрал өндірушісі арнайы құрастырмаған және атап көрсетпеген керек-жарақтарды қолданбаңыз. Номиналды жылдамдығынан тезірек жұмыс істейтін қосалқы құралдар бұзылуы және бөлшектері жан-жаққа шашылуы мүмкін.

• **Қосалқы құралдың сыртқы диаметрі мен қалыңдығы электр құралдың қуат көрсеткішінің шеңберінде болуы керек.** Өлшемі дұрыс емес қосалқы құралдарды тиісті түрде қорғау немесе басқару мүмкін емес.

• **Керек-жарақты бекіту өлшемдері электр құралының бекіткіш бөлшегінің өлшемдеріне сәйкес болуы тиіс.** Электр құралының бекіткіш бөлшегіне сәйкес келмейтін керек-жарақтар теңгерімді бұзады, шамадан тыс дірілдейді және бақылаудан айырылу қатерін туғызады.

• **Зақымдалған қосалқы құралды пайдаланбаңыз. Қосалқы құралды әр пайдалану алдында тексеріңіз. Мысалы, абразивтік дөңгелектерде жоңқалар және жарықтар бар-жоғын, табан дискінде жарықтар, тесік немесе артық тозу бар-жоғын, сым щеткада бос немесе жарық сымдар бар-жоғын тексеріңіз. Электр құрал немесе қосалқы құрал түсіріп алынса, зақым бар-жоғын тексеріңіз немесе зақымдалмаған қосалқы құралды орнатыңыз. Қосалқы құралды тексеруден және орнатудан кейін айналатын қосалқы құрал жазықтығына жақындамаңыз және электр құралды ең жоғары жүктемесіз жылдамдықпен бір минут бойы жұмыс істетіңіз.** Әдетте осы сынақ уақытында зақымдалған қосалқы құралдар бөлініп кетеді.

• **Жеке қорғағыш жабдықты киіңіз. Қолдануға байланысты бет қалқанын, қауіпсіздік көзілдірігін киіңіз. Тиісті болса, шаң маскасын, құлақ қорғағыштарын, қолғапты және шағын абразивтік немесе дайындама бөлшектерін тоқтата алатын цех киімін киіңіз.** Көз қорғаныс құралдары түрлі қолданыс кезінде шашырайтын ұшқындарды тоқтата алуы тиіс. Шаңнан қорғайтын бетперде немесе респиратор нақты қолданыс кезінде шашырайтын бөлшектерді тұтып қала алатындай болуы тиіс.

• **Маңайдағы адамдарды жұмыс аумағынан қауіпсіз қашықтықта ұстаңыз. Жұмыс аумағына кіретін кез келген адам жеке қорғағыш жабдықты киюі керек.** Дайындаманың немесе бұзылған қосалқы құралдың бөлшектері ұшып кетіп, тікелей жұмыс аумағынан тыс жарақаттауы мүмкін.

• **Кесу қосалқы құралы жасырын сымдарға немесе өзінің сымына тиюі мүмкін әрекетті орындау кезінде электр құралды тек оқшауланған ұстайтын беттерінен ұстаңыз.** Тоқ бар сымға тиген кесу қосалқы құралы электр құралдың ашық металл бөліктерінен тоқ өтуіне әкеліп, операторды тоқ соғуы мүмкін.

• **Сымды айналып жатқан қосалқы құралдар ары қойыңыз.** Басқаруды жоғалтсаңыз, сым кесілуі немесе қысылып қалуы және қолыңыз айналатын қосалқы құралға тартылуы мүмкін.

• **Қосалқы құрал толығымен тоқтағанша электр құралды ешқашан қоймаңыз.** Айналып жатқан қосалқы құрал бетті ұстап, электр құралды басқарудан шығаруы мүмкін.

• **Жаныңызда ұстап тұрып электр құралды іске қоспаңыз.** Айналып жатқан қосалқы құралға кездейсоқ тию киімді ұстап қалып, қосалқы құралды денеңізге тартуы мүмкін.

• **Электр құралдың ауа саңылауларын жүйелі түрде тазалап тұрыңыз.** Мотордың вентиляторы корпус ішіне шаңды тартып, ұнтақталған металдың артық жиналуы электр қауіптерді тудыруы мүмкін.

• **Электр құралды тұтанғыш материалдардың жанында пайдаланбаңыз.** Ұшқындар бұл материалдарды тұтандыруы мүмкін.

• **Сұйық салқындатқыштарды қажет ететін қосалқы құралдарды пайдалануға болмайды.** Суды немесе басқа сұйық салқындатқыштарды пайдалану тоқ соғуына әкелуі мүмкін.

Кері тебу және қатысты ескертулер

Кері тебу - қысылған немесе тұрып қалған айналатын дөңгелекке, табан дискіне, щеткаға немесе кез келген басқа құралға көрсетілетін кенет реакция. Қысылу немесе тұрып қалу айналатын қосалқы құралдың тез тоқтауына әкеледі, бұл өз кезегінде басқарылмайтын электр құралдың тұрып қалу нүктесінде қосалқы құралдың айналу бағытына қарама-қарсы жаққа қозғалуына әкеледі. Мысалы, абразивтік дөңгелек дайындамада тұрып қалса немесе қысылса, қысылу нүктесіне кіріп тұрған дөңгелек жиегі материалдың бетіне кіріп, дөңгелектің шығып кетуіне немесе кері тебуіне әкелуі мүмкін. Қысылу нүктесіндегі дөңгелек қозғалысының бағытына байланысты дөңгелек операторға қарай немесе одан ары секіруі мүмкін. Сондай-ақ абразивтік дөңгелектер бұл жағдайларда сынуы мүмкін.

Кері тебу электр құралды дұрыс емес пайдаланудың және / немесе дұрыс емес пайдалану процедуларының немесе жағдайларының нәтижесі болып табылады және оны төменде берілген тиісті сақтық шараларын қолдану арқылы болдырмауға болады.

•Электр құралын екі қолыңызбен мықтап ұстаңыз және денеңіз бен қолдарыңызды кері соғу күшіне төтеп бере алатындай етіп орналастырыңыз.

Іске қосу кезінде кері тебу немесе айналу моменті реакциясын барынша басқару үшін қамтамасыз етілген болса, әрқашан қосымша тұтқаны пайдаланыңыз. Тиісті сақтық шаралары қолданылған болса, оператор айналдыру моменті реакцияларын немесе кері тебу күштерін басқара алады.

• **Қолыңызды айналып жатқан қосалқы құралдың жанына ешқашан қоймаңыз.** Қосалқы құрал қолыңызға кері тебуі мүмкін.

• **Денеңізді кері тебу орын алса, электр құрал баратын аумаққа орналастырмаңыз.** тебу құралды тұрып қалу нүктесіндегі дөңгелек қозғалысына қарама-қарсы бағытта итереді. Кері

• **Бұрыштарда, үшкір жиектермен, т.б. жұмыс істегенде ерекше сақ болыңыз. Қосалқы құралдың секіріп кетуін және тұрып қалуын болдырмаңыз.** Бұрыштар, үшкір жиектер немесе секіріп кету айналып жатқан қосалқы құралдың тұрып қалуына және басқарудың жоғалуына немесе кері тебуге әкелуі мүмкін.

•Ағашпен жұмыс істеуге арналған шынжырлы дискіні, сегментті алмас дискіні 10 мм-ден асатын шеңберлік саңылаумен немесе тістері бар дөңгелек араны бекітпеңіз. Мұндай жүздер кері тебуге және басқарудың жоғалуына жиі әкеледі.

Электр құралды пайдалану кезіндегі қауіпсіздік туралы нұсқаулар

Тегістеу әрекеттеріне қатысты арнайы қауіпсіздік туралы ескертулер:

• **Тек электр құралға ұсынылған дөңгелек түрлерін және таңдалған дөңгелекке арналған арнайы қорғағышты пайдаланыңыз.** Электр құрал арналмаған дөңгелектерді тиісті түрде қорғау мүмкін емес, сондықтан қауіпті болып табылады.

Ортасы ойыс дискілердің ажарлағыш беті қорғаныс корпусы жиегінің жазықтығынан төмен бекітілуі тиіс. Дұрыс орнатылмаған, қорғаныс корпусы жиегінің жазығынан шығып тұратын диск сенімді қорғалмайды.

• **Қорғағышты электр құралға берік түрде жалғау және ең жоғары қауіпсіздікті қамтамасыз ететіндей орналастыру керек. Дөңгелектің операторға ашық бөлігі барынша аз болуы керек.** Қорғағыш операторды сынған дөңгелек бөлшектерінен, дөңгелекке кездейсоқ тиюден және киімді тұтандыруы мүмкін ұшқындардан қорғауға көмектеседі.

• **Дөңгелектерді тек ұсынылатын жағдайларда пайдалану керек. Мысалы: кесу дөңгелегінің шетін тегістеуге болмайды.** Абразивтік кесу дөңгелектері перифериялық тегістеуге арналған. Бұл дөңгелектерге бүйірлік күштер қолданылса, олар сынуы мүмкін.

•**Доңғалақтарды тек белгіленген қолданбалар үшін пайдалану керек.** Тиісті дөңгелек фланецтері дөңгелекті тіреп тұрады, осылайша дөңгелектің сынуының ықтималдығын азайтады. Кесу дөңгелектеріне арналған фланецтер тегістеу дөңгелегінің фланецтерінен басқаша болуы мүмкін.

• **Үлкенірек электр құралдарынан алынған тозған дөңгелектерді пайдалануға болмайды.** Үлкенірек электр құралына арналған диск кішірек құралдың жоғары жылдамдығына шыдамай, жарылып кетуі мүмкін.

•**Қосарлы дискілерді қолданғанда, әрдайым орындалатын жұмыстың сипатына қарай дұрыс қорғаныс-ты қолданыңыз.** Дұрыс қорғаныстыны қолданбағанда, қажетті қорғаныс деңгейі қамтамасыз етілмей, ауыр жарақат алуға апаруы мүмкін.

• **Тегістеу дөңгелегінің сынуын болдырмау үшін негізгі ось, фланец (әсіресе бекіту беті) немесе құлыптау гайкасы зақымдалмауы керек.**

• **Қосқышты қоспай тұрып тегістеу дөңгелегі дайындамаға тиіп тұрмағанына көз жеткізу керек.**

• **Құралды пайдаланбай тұрып құралды біраз жұмыс істетіңіз. Діріл немесе жан-жаққа қозғалу тегістеу дөңгелегінің нашар орнатылғанын немесе дұрыс емес теңгерілгенін көрсетуі мүмкін екенін ескеріңіз.**

• **Тегістеуді тегістеу дөңгелегінің белгіленген бетімен орындау керек.**

• **Ұшатын ұшқындарға назар аудару керек.** Құралды ұстап тұрғанда ұшқындардың сізге немесе басқа адамдарға, я болмаса, тұтанғыш заттарға ұшуын болдырмау керек.

• **Қосулы кезінде құралды қараусыз қалдырмау керек.** Құралды тек ұстап тұрып қосу керек.

• **Дайындамаға жұмыстан кейін бірден тимеу керек, өйткені ол өте ыстық болуы және теріде күйіктер қалдыруы мүмкін.**

• **Құрал кез келген жұмыс үшін пайдаланылуы алдында құралды өшіру, ашаны суыра немесе батареялар қорабын шығару керек.**

• **Тегістеу дөңгелегін тиісті түрде орнату және пайдалану үшін өндірушінің нұсқауларын орындаңыз.** Тегістеу дөңгелегін ұстағанда және сақтауға қойғанда сақ болыңыз.

• **Үлкен тесікті тегістеу дөңгелегін орнату үшін бөлек босату корпустарын немесе адаптерлерді пайдалануға болмайды.**

• **Құрал үшін көрсетілген фланецті пайдаланыңыз.**

• **Ирек оймалы тесігі бар тегістеу дөңгелегін орнату үшін пайдаланылатын құралға келсек, тегістеу дөңгелегіндегі ирек ойма жеткілікті ұзын екеніне және негізгі ось ұзындығына сәйкес келетініне көз жеткізіңіз.**

тегістеу дөңгелегіндегі ирек ойма жеткілікті ұзын екеніне және негізгі ось ұзындығына сәйкес келетініне көз жеткізіңіз.

• **Дайындама тиісті түрде ұсталып тұрғанын тексеріңіз және соны қамтамасыз етіңіз.**

• **Құралдың қуат көзін өшіргеннен кейін тегістеу дөңгелегі айналуын жалғастыратынын ескеріңіз.**

• **Жұмыс орны өте ыстық және ылғалды болғанда немесе үстіңізде тоқ өткізгіш шаң көп болғанда оператордың қауіпсіздігін қамтамасыз ету үшін қысқа тұйықталу кезіндегі ажыратқышты (30 мА) пайдаланыңыз.**

• **Құралды асбестті қамтитын ешбір материалда пайдалануға болмайды.**

• **Суды немесе тегістеу сұйықтығын пайдалануға болмайды.**

• **Шаңды ортада жұмыс істегенде желдету саңылауы ашық екеніне көз жеткіз.** Кірді кетіру керек болса, ішкі бөліктердің зақымдалуын болдырмау үшін құралдың қуатын өшіріңіз (металл емес затпен).

Кесу әрекеттері туралы қосымша қауіпсіздік туралы нұсқаулар

• **Денеңізді айналатын дөңгелекпен қатар және артында орналастырмаңыз.** Жұмыс орнында дөңгелек денеңізден ары қозғалып жатса, ықтимал кері тебу айналып жатқан дөңгелекті және электр құралын тура сізге қарай итеруі мүмкін.

• **Дөңгелек тұрып қалса немесе кез келген себеппен кесуді үзгеңіз, құрал қуатын өшіріңіз және дөңгелек толығымен тоқтағанша электр құралын қозғалыссыз ұстап тұрыңыз. Дөңгелек қозғалып жатқанда кесу дөңгелегін кесу орнынан алуға ешқашан әрекеттенбеңіз, әйтпесе, кері тебу орын алуы мүмкін.** Тексеріп, дөңгелектің тұрып қалуының себебін жою үшін түзету әрекетін орындаңыз.

• Пайдалану кезінде қуатпен қамту кенет үзілсе, электр құралының кездейсоқ іске қосылуын болдырмау үшін қосу / өшіру қосқышын өшірулі күйіне дереу жылжытыңыз.

• Қосалқы құралдардың инерция тудыратын айналуын шпиндель құлпы арқылы немесе дискілердің бүйірлік бетіне күш қолдану арқылы баяулатуға қатаң түрде тыйым салынады. Бұл мақсатта шпиндель құлпын пайдалану электр құралын істен шығарады және кепілдік күшін жояды.



Ескерту: егеуқұммен өңдеу, кесу, аралау, тегістеу, бұрғылау және басқа құрылғыс саласының әрекеттері тудырған шаңда бар химиялық заттар қатерлі ісікке, туа біткен жеткіліксіздікке әкелуі немесе бала табу қабілетіне зиян тигізуі мүмкін. Кейбір химиялық заттардың иондары:

• Құралда кез келген жөндеу және ауыстыру жұмысын өткізу алдында ашаны суыру керек.

• Мөлдір екі кремний оксиді және қабырғалар мен цементтегі басқа құрылыс өнімдері; химиялық жолмен өңделген ағаштағы хром құшаласы (CCA). Бұл заттар тигізетін зиянның дәрежесі осы жұмыстарды орындау жиілігіне байланысты болады. Осы химиялық заттарға тиюді азайтқыңыз келсе, желдету бар жерде жұмыс істеңіз және қауіпсіздік сертификаттары бар құралдарды пайдалану керек (мысалы, шағын шаң сүзгісі бар шаң маскасын).

Қуат кернеуін ескеріңіз: қуат байланысында қуат кернеуі құралдың зауыттық тақтайшасында белгіленген кернеумен бірдей екеніне көз

жеткізу керек. Қуат кернеуі тиісті кернеуден жоғарырақ болса, нәтижесінде операторлар сәтсіз жағдайларда ұшырайды, әрі құрал бұзылады. Сондықтан қуат кернеуін тексерместен ашаны розеткаға қоспау керек. Қуат кернеуі қажетті кернеуден төменірек болса, мотор зақымдалады.

Нұсқаулықта қолданылатын таңбалар

Пайдалану нұсқаулығында төменде берілген таңбалар қоладнылады, олардың мағынасын есте сақтаңыз. Таңбаларды дұрыс түсіндіру электр құралды дұрыс және қауіпсіз қолдануға көмектеседі.

Таңба	Мағына
Ser. Nr.: XX XXXXXXX	**Сериялық нөмір бар жапсырма:** XX - өндіру күні; XXXXXXX - сериялық нөмір.
	Қосымша тұтқаны екі күйге орнату мүмкіндігі.
	Қауіпсіздік техникасы туралы барлық нұсқаулармен және нұсқауларымен танысыңыз.
	Қорғағыш көзілдірікті киіңіз.
	Қорғағыш құлаққапты киіңіз.
	Шаңнан қорғайтын масканы киіңіз.
	Монтаждық және реттеу жұмыстарын өткізу алдында электр құралды желіден өшіріңіз.
	Қозғалыс бағыты.
	Айналу бағыты.
	Бұғатталған.
	Бұғаттаудан шығарылған.
	**әрдайым екі қолмен ұстап пайдаланыңыз**
	**кесу жұмыстары үшін қорғаныс қолданудың қажеті жоқ**
	Тыйым салынған әрекет.
	Қос оқшаулау / қорғау сыныбы.
	Назар аударыңыз. Маңызды ақпарат.
	Бұйым ЕО директиваларының негізгі талаптарына және Еуропалық Одақтың үйлестірілген стандарттарына сай екенін куәландыратын белгі.
	Пайдалы ақпарат.
	Қорғағыш қолғапты киіңіз.
	Электр құралды тұрмыстық қоқысқа лақтырмаңыз.

Қозғалтқыш құралын қолдану салалары

Электр құралы металдарды (және басқа материалдарды) құрғақ кесуге, тегістеуге арналған. Қосымша жарақтарды іске қосып бұрғыны қолдану салаларын арттыруға болады.
Кейбір арнайы қосалқы құралдарды пайдаланып электр құралын тұрақты етіп орнату мүмкіндігі бар.

Қозғалтқыш құралдың құрамдастары

1 Редуктор
2 Шпиндель құлпы
3 Ауа алмасатын тесіктер
4 Қорғау жиегі
5 Көмекші тұтқа
6 Қосу / өшіру батырмасы
7 Тұрқы
8 Фланецтік кілт *
9 Бекітуге арналған үрме
10 Корпус бұрандасы
11 Шпиндель
12 Фланец
13 Диск *
14 Қысу гайкасы
15 Жылдамдықтарды дискілі ауыстырғыш

* Қосымша құрамдастар

Кейбір суреттелген немесе сипатталған құрамдастар стандарттық жабдықтау ретінде қосылмаған.

Қозғалтқыш құралдың бөлшектерін орнату және жөнге салу

Қозғалтқыш құралмен кез кезлген жұмысты бастау алдында оны токтан ажыратып тастаңыз.



Бекіткіш бөлшектер бұрандаларын бұзып алмау үшін тым қатты тартпаңыз.



Кейбір элементтерді бекіту / шығару / орнату жолдары барлық қозғалтқыш құралдарда бірдей, бұл жағдайда ерекше модельдер суреттелмеген.

Қосымша тұтқа (1 сур. қараңыз)

Пайдалану кезінде әрқашан **5** қосымша тұтқасын пайдаланыңыз. **5** қосымша тұтқасын пайдаланушыға ыңғайлы түрде орналастыруға болады.

• Қосымша тұтқаны **5** 1 сур. көрсетілгендей бұрап алыңыз.
• Қосымша тұтқаны **5** басқа ирек оймалы саңылауға бұраңыз.

Қорғау жиегі



Кесу және тегістеу дискілерін қолданғанда әрқашан 4 қорғағыш қабын пайдаланыңыз. Жоғарыда аталған қосалқы құралдарды 4 қорғағыш қабынсыз пайдалануға қатаң тыйым салынады. 4 қорғағыш қабы операторға әрқашан жабық бөлігімен қарап тұруы керек.

Қорғағыш қапты бекіту / ажырату (2 сур. қараңыз)

• Бұрауыш (электр құралмен бірге қамтамасыз етілмеген) арқылы корпус бұрандасын **10** босатыңыз және қорғағыш корпусты **4** шпиндель мойнына орнатыңыз, бекіту шығыңқы жері **9** шпиндель мойнының ұзына бойы ойығына келуін қадағалаңыз (2 сур. қараңыз).
• Қорғағыш корпусты **4** қажет күйге бұрып, корпус бұрандасын **10** бұрауышпен (электр құралмен бірге қамтамасыз етілмеген) тартыңыз.
• **4** қорғағыш қабын ажырату кезінде жоғарыда аталған әрекеттерді кері ретпен қайталаңыз.

Жарақтарды орнату / ауыстыру



Қосалқы құралдардың кез келген түрін бекітуден кейін жұмысты бастамай тұрып сынақ іске қосуды орындаңыз - электр құралын іске қосып, 30 секундтан кем емес бос режимде жұмыс істетіңіз. Радиалдық немесе осьтік ауытқуы бар қосалқы құралдарды пайдалануға және электр құралының артық дірілдеуін тудыруға қатаң тыйым салынады.



Қосалқы құралдарды бекіту / ауыстыру үшін қорғағыш қолғапты кию ұсынылады.

Кесу / тегістеу дискісін бекіту (3 сур. қараңыз)

• **12** фланецін **11** шпинделіне орнатыңыз (3 сур. қараңыз).
• Жоғарыда аталған қосалқы құралдардың біреуін **11** шпинделіне орнатыңыз.
• **2** шпиндель құлпын басып тұрыңыз.
• **14** қысу гайкасын **11** шпинделіне бұрап, **8** фланецтік кілтімен бекемдеңіз. **Назар аударыңыз: қалыңдығы 4 мм-ден асатын қосалқы құралдарды бекіткенде 14 қысу гайкасын аудару керек (3 сур. қараңыз).**
• **2** шпиндель құлпын босатыңыз.

Кесу / тегістеу дискісін ауыстыру (3-4 сур. қараңыз)

• **2** шпиндель құлпын басып тұрыңыз.
• **14** құлыптау гайкасын **8** фланецтік кілтімен босатыңыз (4 сур. қараңыз).
• Қосалқы құралды ауыстырыңыз.
• **14** қысу гайкасын **11** шпинделіне бұрап, **8** фланецтік кілтімен бекемдеңіз. **Назар аударыңыз: қалыңдығы 4 мм-ден асатын қосалқы құралдарды бекіткенде 14 қысу гайкасын аудару керек (3 сур. қараңыз).**
• **2** шпиндель құлпын босатыңыз.

Қозғалтқыш құралды алғашқы рет іске қосу

Әрдайым дұрыс электр кернеуін қолданыңыз: Қозғалтқыш құралдың электр кернеуі құралдың жеке мәліметтері бар тілімшеде көрсетілген электр кернеуіне сәйкес болуы керек.

Қозғалтқыш құралды қосу / өшіру

Қосу:
Қосу / өшіру қосқышының **6** артқы бөлігін басыңыз және оны осы күйде ұстап тұрып, қосу / өшіру қосқышын **6** алға жылжытыңыз. Басылған күйде бекіту үшін қосу / өшіру қосқышының **6** алдыңғы бөлігін басыңыз.
Өшіру:
6 қосу / өшіру қосқышының артқы бөлігін басыңыз.

Қозғалтқыш құралдың дизайн мүмкіндіктері

Жылдамдықтарды дискілі ауыстырғыш
[CT13502-115V,CT13502-125V,CT13502-115VC, CT13502-125VC]
15 айналуды реттеу қосқышын пайдаланып қажет шпиндель жылдамдығын таңдауға болады (жұмыс кезінде де).

Талап етілетін жылдамдық материалға байланысты болып, тәжірибелік сынақтар арқылы анықталуы мүмкін.
Электраспабымен ұзақ уақыт бойы төмен жылдамдықпен жұмыс істеу кезінде, оны 3 минут бойы салқындату қажет. Оны жасау үшін ең жоғары жылдамдықты орнатып, электраспабын жұмыс істетіңіз.

Қозғалтыш құралды қолданубойынша ұсыныстар

Кесу (5 сур. қараңыз)

• Кесу дискін төменде сипатталғандай орнатыңыз.
• Электр құралын іске қосыңыз, қозғалтқыш ең жоғары жылдамдыққа жеткенше күтіңіз және тек содан кейін тегістеу дискісін өңделетін бетке ақырын жақындатыңыз.
• Электр құралына артық қысым қолданбаңыз, өйткені бұл жақсырақ нәтижелерді бермейді, ал қозғалтқышқа артық жүктеме түсіреді және кесу дискін тезірек тоздырады.
• Электр құралын кесу сызығының бойымен пішінді өзгертпей, дірілдейтін және кенет қозғалыстар жасамай жылжытыңыз.
• Кесуді 5.1 суретте көрсетілген бағытта орындау керек. Кері бағытта кескенде электр құралын операторға қарай бақылаусыз лақтыру қаупі болуы, бұл ауыр жарақаттарға әкелуі мүмкін (5.2 сур. қараңыз).

Тегістеу (6 сур. қараңыз)

Тегістеу металдарды дөрекі және жылдам тегістеу, дәнекерлеу жіктерін өңдеу, т.б. үшін қолданылады. Орындайтын жұмысқа байланысты тегістеу дискісінің түрін таңдаңыз.

• Тегістеу дискін жоғарыда сипатталғандай орнатыңыз.
• Электр құралын іске қосыңыз, қозғалтқыш ең жоғары жылдамдыққа жеткенше күтіңіз және тек содан кейін тегістеу дискісін өңделетін бетке ақырын жақындатыңыз.
• Электр құралын өңделетін бетке қатысты 10° - 15° бұрышпен ұстау ұсынылады (6 сур. қараңыз). Егер бұл бұрыш ұсынылғаннан азырақ болса, бұл элетқр құралын басқаруды қиын етеді. Егер бұл бұрыш ұсынылғаннан көбірек болса, өңдеу сапасы азаяды және дайындама бетінде ойықтар қалады.
• Электр құралына орташа қысымды қолданып, кезекпен қайталанатын қозғалыстарды жасаңыз. Артық қысым жақсырақ нәтижелерді бермейді, ал қозғалтқышқа артық жүктеме түсіреді және тегістеу дискінің бұзылу қаупін тудырады, бұл ауыр жарақаттарға әкелуі мүмкін.

Қозғалтқыш құралды жөндеу / алдын алу шаралары

Қозғалтқыш құралмен кез кезлген жұмысты бастау алдында оны токтан ажыратып тастаңыз.

Қозғалтқыш құралды тазалау

Электр құралын қауіпсіз ұзақ мерзім бойы пайдаланудың міндетті шарты - оны таза ұстау. Металды ұзақ өңдегенде электр құралының ішінде ток өткізетін шаң жиналуы мүмкін. Электр құралын **3** желдету слоттары арқылы қысымдалған ауамен жүйелі түрде тазалап тұрыңыз.

Сатудан кейінгі қызмет және өтінім бойынша қызмет

Біздің сатудан кейінгі қызмет өнімге техникалық қызмет көрсетуге және оны жөндеуге, сонымен бірге, қосалқы бөлшектерге қатысты сұрақтарыңызға жауап береді. Сондай-ақ, сервистік орталықтар туралы ақпаратты, бөліктердің диаграммаларын және қосалқы бөлшектер туралы ақпаратты мына бетте табуға болады: **www.crown-tools.com**.

Электр құралдарын тасымалдау

• Тасымалдау кезінде қаптамаға ешбір механикалық әсерді тигізуге болмайды.
• Жүкті түсіргенде / жүктегенде қысып орау қағидатымен жұмыс істейтін ешбір технология түрін пайдалануға рұқсат етілмеген.

Қоршаған ортаны сақтау



Шикізатты қоқыс ретінде пайдаға асырудың орнына қайта қолдануға жіберіңіз.

Электр құралы, жарақаттар және бума қоршаған ортаға зиянсыз қайда қолдануға жіберілуі керек.
Пластикалық компоненттер сыныпталған қайта қолдану үшін белгіленген.
Бұл нұсқаулар қайта қолданылатын хлорин қосылмаған қағазда басып шығарылған.

Технічні характеристики електроінструменту

Кутошліфувальна машина		CT13501-100	CT13501-115	CT13501-125	CT13625-100	CT13625-115	CT13625-125
Код електро-інструмента		[110-127 В ~50/60 Гц] [220-230 В ~50/60 Гц]					
Номінальна потужність	[Вт]	650	650	650	650	650	650
Вихідна потужність	[Вт]	310	310	310	400	400	400
Сила току при напрузі	110-127 В [А] 220-230 В [А]	5 3	5 3	5 3	5 2.5	5 2.5	5 2.5
Частота обертання холостого ходу	[хв$^{-1}$]	11000	11000	11000	11000	11000	11000
Макс. Ø відрізного диска	[мм] [дюйми]	100 4"	115 4-1/2"	125 5"	100 4"	115 4-1/2"	125 5"
Макс. Ø шліфувального диска	[мм] [дюйми]	100 4"	115 4-1/2"	125 5"	100 4"	115 4-1/2"	125 5"
Макс. Ø гумового тарілчастого диска	[мм] [дюйми]	100 4"	115 4-1/2"	125 5"	100 4"	115 4-1/2"	125 5"
Макс. Ø дискової дротяної щітки	[мм] [дюйми]	65 2-9/16"	75 3"	75 3"	65 2-9/16"	75 3"	75 3"
Макс. Ø чашоподібної дротяної щітки	[мм] [дюйми]	65 2-9/16"	75 3"	75 3"	65 2-9/16"	75 3"	75 3"
Різьблення шпинделя		M10 ** 3/8"-16UNC *	M14 ** 5/8"-11UNC *	M14 ** 5/8"-11UNC *	M10 ** 3/8"-16UNC *	M14 ** 5/8"-11UNC *	M14 ** 5/8"-11UNC *
Вага	[кг] [фунти]	1,7 3.75	1,8 3.97	1,85 4.08	1,45 3.2	1,5 3.31	1,55 3.42
Клас захисту		⧈ / II	⧈ / II	⧈ / II	⧈ / II	⧈ / II	⧈ / II

* - для електроінструментів з напругою 110-127 В; ** - для електроінструментів з напругою 220-230 В.

Технічні характеристики електроінструменту

Кутошліфувальна машина		CT13499-100	CT13499-115	CT13499-125	CT13628-100	CT13628-115	CT13628-125
Код електро-інструмента		[110-127 В ~50/60 Гц] [220-230 В ~50/60 Гц]					
Номінальна потужність	[Вт]	720	720	720	780	780	780
Вихідна потужність	[Вт]	350	350	350	420	420	420
Сила току при напрузі	110-127 В [А] 220-230 В [А]	6 3.3	6 3.3	6 3.3	6.5 3.4	6.5 3.4	6.5 3.4
Частота обертання холостого ходу	[хв$^{-1}$]	11000	11000	11000	11000	11000	11000
Макс. Ø відрізного диска	[мм] [дюйми]	100 4"	115 4-1/2"	125 5"	100 4"	115 4-1/2"	125 5"
Макс. Ø шліфувального диска	[мм] [дюйми]	100 4"	115 4-1/2"	125 5"	100 4"	115 4-1/2"	125 5"
Макс. Ø гумового тарілчастого диска	[мм] [дюйми]	100 4"	115 4-1/2"	125 5"	100 4"	115 4-1/2"	125 5"
Макс. Ø дискової дротяної щітки	[мм] [дюйми]	65 2-9/16"	75 3"	75 3"	65 2-9/16"	75 3"	75 3"
Макс. Ø чашоподібної дротяної щітки	[мм] [дюйми]	65 2-9/16"	75 3"	75 3"	65 2-9/16"	75 3"	75 3"
Різьблення шпинделя		M10 ** 3/8"-16UNC *	M14 ** 5/8"-11UNC *	M14 ** 5/8"-11UNC *	M10 ** 3/8"-16UNC *	M14 ** 5/8"-11UNC *	M14 ** 5/8"-11UNC *
Вага	[кг] [фунти]	1,8 3.97	1,85 4.08	1,9 4.19	1,5 3.31	1,6 3.53	1,65 3.64
Клас захисту		⧈ / II	⧈ / II	⧈ / II	⧈ / II	⧈ / II	⧈ / II

* - для електроінструментів з напругою 110-127 В; ** - для електроінструментів з напругою 220-230 В.

Технічні характеристики електроінструменту

Кутошліфувальна машина		CT13497-100	CT13497-115	CT13497-125
Код електро-інструмента			[110-127 В ~50/60 Гц] [220-230 В ~50/60 Гц]	
Номінальна потужність	[Вт]	860	860	860
Вихідна потужність	[Вт]	500	500	500
Сила току при напрузі	110-127 В [А] 220-230 В [А]	7 3.9	7 3.9	7 3.9
Частота обертання холостого ходу	[хв$^{-1}$]	11000	11000	11000
Макс. Ø відрізного диска	[мм] [дюйми]	100 4"	115 4-1/2"	125 5"
Макс. Ø шліфувального диска	[мм] [дюйми]	100 4"	115 4-1/2"	125 5"
Макс. Ø гумового тарілчастого диска	[мм] [дюйми]	100 4"	115 4-1/2"	125 5"
Макс. Ø дискової дротяної щітки	[мм] [дюйми]	65 2-9/16"	75 3"	75 3"
Макс. Ø чашоподібної дротяної щітки	[мм] [дюйми]	65 2-9/16"	75 3"	75 3"
Різьблення шпинделя		M10 ** 3/8"-16UNC *	M14 ** 5/8"-11UNC *	M14 ** 5/8"-11UNC *
Вага	[кг] [фунти]	1,9 4.19	1,95 4.3	2 4.41
Клас захисту		⧈ / II	⧈ / II	⧈ / II

* - для електроінструментів з напругою 110-127 В; ** - для електроінструментів з напругою 220-230 В.

Технічні характеристики електроінструменту

Кутошліфувальна машина		CT13502-100	CT13502-115	CT13502-125C	CT13502-115V	CT13502-125V
Код електро-інструмента				[110-127 В ~50/60 Гц] [220-230 В ~50/60 Гц]		
Номінальна потужність	[Вт]	1010	1010	1010	1010	1010
Вихідна потужність	[Вт]	620	620	620	592	592
Сила току при напрузі	110-127 В [A] 220-230 В [A]	8 4.5	8 4.5	8 4.5	8 4.5	8 4.5
Частота обертання холостого ходу	[хв$^{-1}$]	11000	11000	11000	0-11000	0-11000
Макс. Ø відрізного диска	[мм] [дюйми]	100 4"	115 4-1/2"	125 5"	115 4-1/2"	125 5"
Макс. Ø шліфувального диска	[мм] [дюйми]	100 4"	115 4-1/2"	125 5"	115 4-1/2"	125 5"
Макс. Ø гумового тарілчастого диска	[мм] [дюйми]	100 4"	115 4-1/2"	125 5"	115 4-1/2"	125 5"
Макс. Ø дискової дротяної щітки	[мм] [дюйми]	65 2-9/16"	75 3"	75 3"	75 3"	75 3"
Макс. Ø чашоподібної дротяної щітки	[мм] [дюйми]	65 2-9/16"	75 3"	75 3"	75 3"	75 3"
Різьблення шпинделя		M10 ** 3/8"-16UNC *	M14 ** 5/8"-11UNC *	M14 ** 5/8"-11UNC *	M14 ** 5/8"-11UNC *	M14 ** 5/8"-11UNC *
Вага	[кг] [фунти]	1,95 4.3	2 4.41	2,05 4.52	2,09 4.61	2,14 4.72
Клас захисту		⧈ / II	⧈ / II	⧈ / II	⧈ / II	⧈ / II

* - для електроінструментів з напругою 110-127 В; ** - для електроінструментів з напругою 220-230 В.

Технічні характеристики електроінструменту

Кутошліфувальна машина		CT13501-100C	CT13501-115C	CT13501-125C	CT13625-100C	CT13625-115C	CT13625-125C
Код електро-інструмента		[110-127 В ~50/60 Гц] [220-230 В ~50/60 Гц]					
Номінальна потужність	[Вт]	650	650	650	650	650	650
Вихідна потужність	[Вт]	310	310	310	400	400	400
Сила току при напрузі	110-127 В [А] 220-230 В [А]	5 3	5 3	5 3	5 2.5	5 2.5	5 2.5
Частота обертання холостого ходу	[хв$^{-1}$]	11000	11000	11000	11000	11000	11000
Макс. Ø відрізного диска	[мм] [дюйми]	100 4"	115 4-1/2"	125 5"	100 4"	115 4-1/2"	125 5"
Макс. Ø шліфувального диска	[мм] [дюйми]	100 4"	115 4-1/2"	125 5"	100 4"	115 4-1/2"	125 5"
Макс. Ø гумового тарілчастого диска	[мм] [дюйми]	100 4"	115 4-1/2"	125 5"	100 4"	115 4-1/2"	125 5"
Макс. Ø дискової дротяної щітки	[мм] [дюйми]	65 2-9/16"	75 3"	75 3"	65 2-9/16"	75 3"	75 3"
Макс. Ø чашоподібної дротяної щітки	[мм] [дюйми]	65 2-9/16"	75 3"	75 3"	65 2-9/16"	75 3"	75 3"
Різьблення шпинделя		M10 ** 3/8"-16UNC *	M14 ** 5/8"-11UNC *	M14 ** 5/8"-11UNC *	M10 ** 3/8"-16UNC *	M14 ** 5/8"-11UNC *	M14 ** 5/8"-11UNC *
Вага	[кг] [фунти]	1,7 3.75	1,8 3.97	1,85 4.08	1,45 3.2	1,5 3.31	1,55 3.42
Клас захисту		⧈ / II	⧈ / II	⧈ / II	⧈ / II	⧈ / II	⧈ / II

* - для електроінструментів з напругою 110-127 В; ** - для електроінструментів з напругою 220-230 В.

Технічні характеристики електроінструменту

Кутошліфувальна машина		CT13499-100C	CT13499-115C	CT13499-125C	CT13628-100C	CT13628-115C	CT13628-125C
Код електро-інструмента		[110-127 В ~50/60 Гц] [220-230 В ~50/60 Гц]					
Номінальна потужність	[Вт]	720	720	720	780	780	780
Вихідна потужність	[Вт]	350	350	350	420	420	420
Сила току при напрузі	110-127 В [А] 220-230 В [А]	6 3.3	6 3.3	6 3.3	6.5 3.4	6.5 3.4	6.5 3.4
Частота обертання холостого ходу	[хв$^{-1}$]	11000	11000	11000	11000	11000	11000
Макс. Ø відрізного диска	[мм] [дюйми]	100 4"	115 4-1/2"	125 5"	100 4"	115 4-1/2"	125 5"
Макс. Ø шліфувального диска	[мм] [дюйми]	100 4"	115 4-1/2"	125 5"	100 4"	115 4-1/2"	125 5"
Макс. Ø гумового тарілчастого диска	[мм] [дюйми]	100 4"	115 4-1/2"	125 5"	100 4"	115 4-1/2"	125 5"
Макс. Ø дискової дротяної щітки	[мм] [дюйми]	65 2-9/16"	75 3"	75 3"	65 2-9/16"	75 3"	75 3"
Макс. Ø чашоподібної дротяної щітки	[мм] [дюйми]	65 2-9/16"	75 3"	75 3"	65 2-9/16"	75 3"	75 3"
Різьблення шпинделя		M10 ** 3/8"-16UNC *	M14 ** 5/8"-11UNC *	M14 ** 5/8"-11UNC *	M10 ** 3/8"-16UNC *	M14 ** 5/8"-11UNC *	M14 ** 5/8"-11UNC *
Вага	[кг] [фунти]	1,8 3.97	1,85 4.08	1,9 4.19	1,5 3.31	1,6 3.53	1,65 3.64
Клас захисту		⧈ / II	⧈ / II	⧈ / II	⧈ / II	⧈ / II	⧈ / II

* - для електроінструментів з напругою 110-127 В; ** - для електроінструментів з напругою 220-230 В.

Технічні характеристики електроінструменту

Кутошліфувальна машина		CT13497-100C	CT13497-115C	CT13497-125C
Код електро-інструмента			[110-127 В ~50/60 Гц] [220-230 В ~50/60 Гц]	
Номінальна потужність	[Вт]	860	860	860
Вихідна потужність	[Вт]	500	500	500
Сила току при напрузі	110-127 В [А] 220-230 В [А]	7 3.9	7 3.9	7 3.9
Частота обертання холостого ходу	[хв$^{-1}$]	11000	11000	11000
Макс. Ø відрізного диска	[мм] [дюйми]	100 4"	115 4-1/2"	125 5"
Макс. Ø шліфувального диска	[мм] [дюйми]	100 4"	115 4-1/2"	125 5"
Макс. Ø гумового тарілчастого диска	[мм] [дюйми]	100 4"	115 4-1/2"	125 5"
Макс. Ø дискової дротяної щітки	[мм] [дюйми]	65 2-9/16"	75 3"	75 3"
Макс. Ø чашоподібної дротяної щітки	[мм] [дюйми]	65 2-9/16"	75 3"	75 3"
Різьблення шпинделя		M10 ** 3/8"-16UNC *	M14 ** 5/8"-11UNC *	M14 ** 5/8"-11UNC *
Вага	[кг] [фунти]	1,9 4.19	1,95 4.3	2 4.41
Клас захисту		⧈ / II	⧈ / II	⧈ / II

* - для електроінструментів з напругою 110-127 В; ** - для електроінструментів з напругою 220-230 В.

Технічні характеристики електроінструменту

Кутошліфувальна машина		CT13502-100C	CT13502-115C	CT13502-125C	CT13502-115VC	CT13502-125VC
Код електро-інструмента				[110-127 В ~50/60 Гц] [220-230 В ~50/60 Гц]		
Номінальна потужність	[Вт]	1010	1010	1010	1010	1010
Вихідна потужність	[Вт]	620	620	620	592	592
Сила току при напрузі	110-127 В [A] 220-230 В [A]	8 4.5	8 4.5	8 4.5	8 4.5	8 4.5
Частота обертання холостого ходу	[хв$^{-1}$]	11000	11000	11000	0-11000	0-11000
Макс. Ø відрізного диска	[мм] [дюйми]	100 4"	115 4-1/2"	125 5"	115 4-1/2"	125 5"
Макс. Ø шліфувального диска	[мм] [дюйми]	100 4"	115 4-1/2"	125 5"	115 4-1/2"	125 5"
Макс. Ø гумового тарілчастого диска	[мм] [дюйми]	100 4"	115 4-1/2"	125 5"	115 4-1/2"	125 5"
Макс. Ø дискової дротяної щітки	[мм] [дюйми]	65 2-9/16"	75 3"	75 3"	75 3"	75 3"
Макс. Ø чашоподібної дротяної щітки	[мм] [дюйми]	65 2-9/16"	75 3"	75 3"	75 3"	75 3"
Різьблення шпинделя		M10 ** 3/8"-16UNC *	M14 ** 5/8"-11UNC *	M14 ** 5/8"-11UNC *	M14 ** 5/8"-11UNC *	M14 ** 5/8"-11UNC *
Вага	[кг] [фунти]	1,95 4.3	2 4.41	2,05 4.52	2,09 4.61	2,14 4.72
Клас захисту		⧈ / II	⧈ / II	⧈ / II	⧈ / II	⧈ / II

* - для електроінструментів з напругою 110-127 В; ** - для електроінструментів з напругою 220-230 В.

Інформація про шум

Завжди використовуйте звукоізоляційні навушники при рівні шуму понад 85 дБ(A).

Відповідності необхідним нормам

Ми заявляємо під нашу одноособову відповідальність, що описаний у розділі "Технічні характеристики електроінструменту" продукт відповідає усім відповідним положенням Директив 2006/42/EC, 2014/30/EU, включаючи їх зміни, а також наступним нормам:

EN 62841-1:2015+A11;
EN IEC 62841-2-3:2021+A11
EN IEC 55014-1:2021;
EN IEC 55014-2:2021;
EN IEC 61000-3-2:2019+A1;
EN 61000-3-3:2013+A1+A2;

Менеджер із сертифікації — Wu Cunzhen

Merit Link International AG
Stabio, Швейцарія

ПОПЕРЕДЖЕННЯ - Щоб знизити ризик отримання травм, користувач повинен ознайомитися з керівництвом по експлуатації!

Загальні правила техніки безпеки

ПОПЕРЕДЖЕННЯ! Прочитайте всі попередження з техніки безпеки та інструкції. Недотримання попереджень та інструкцій може призвести до ураження електричним струмом, займання і / або серйозних травм.

Збережіть всі попередження та інструкції для подальшого використання.

Термін "електроінструмент", який використовується в тексті попереджень, відноситься до електроінструменту з живленням від електромережі (провідний) або електроінструменту з живленням від акумулятора (бездротовий).

Безпека робочого місця

- **Робоче місце повинно бути чистим і добре освітленим.** У захаращених або темних місцях ймовірні нещасні випадки.
- **Не використовуйте електроінструменти у вибухонебезпечних середовищах, наприклад, в присутності легкозаймистих рідин, газів або пилу.** Електроінструменти створюють іскри, які можуть призвести до займання пилу або парів.
- **Під час роботи електроінструмента не допускайте присутності дітей та інших осіб.** Відволікання уваги може призвести до втрати контролю.

Рекомендації з електробезпеки

- **Вилки електроінструменту повинні підходити до розетки. Ніколи не вносьте зміни в конструкцію вилки. Не використовуйте адаптери з заземленими електроінструментами.** Вилки оригінальної конструкції і відповідні розетки зменшують ризик ураження електричним струмом.
- **Уникайте контакту з заземленими поверхнями, такими як труби, радіатори, плити та холодильники.** Це підвищує ризик ураження електричним струмом.
- **Не піддавайте електроінструмент впливу дощової води або вологи.** Попадання води в середину електроінструмента підвищує ризик ураження електричним струмом.
- **Не використовуйте електричний кабель в цілях, для яких він не призначений. Ніколи не використовуйте кабель для перенесення електроінструменту, підтягання електроінструменту до себе або для вимкнення електроінструменту ривком за електричний кабель. Оберігайте електричний кабель від нагрівання, нафтопродуктів, гострих крайок або рухомих частин електроінструменту.** Пошкоджений або спутаний електричний кабель збільшує небезпеку поразки електричним струмом.
- **При роботах на відкритому повітрі, використовуйте подовжувальні кабелі, призначені для зовнішніх робіт, це знизить небезпеку ураження електричним струмом.**
- **Якщо не можна уникнути роботи електроінструмента на ділянці з підвищеною вологістю, використовуйте пристрій захисного відключення (УЗО).** Використання УЗО знижує ризик ураження електричним струмом. ПРИМІТКА! Термін "УЗО (RCD)" може бути замінений терміном "пристрій захисного відключення (GFCI)" або "автоматичний вимикач з функцією захисту від струму витоку (ELCB)".
- **Увага!** Ніколи не торкайтеся до відкритих металевих поверхонь редуктора, захисного кожуха і т.д., оскільки на металеві поверхні впливають електромагнітні хвилі і торкання до них може призвести до травми або нещасного випадку.

Рекомендації з особистої безпеки

- **Будьте пильними, стежте за тим, що ви робите, і при роботі з електроінструментом керуйтеся здоровим глуздом. Не використовуйте електроінструмент, якщо ви втомилися або перебуваєте під впливом наркотичних засобів, алкоголю або ліків.** Ослаблення уваги при роботі з електроінструментом може призвести до серйозної травми.
- **Використовуйте засоби індивідуального захисту. Завжди надівайте захисні окуляри.** Засоби індивідуального захисту, такі як пилозахисна маска, нековзне захисне взуття, каска або засоби захисту органів слуху, які використовуються у відповідних умовах, зменшують ймовірність отримання травм.
- **Не допускайте ненавмисного запуску електроінструменту. Перед підключенням до джерела живлення та / або акумулятора, підняттям або перенесенням електроінструменту переконайтеся, що вмикач / вимикач знаходиться у вимкненому стані.** Переміщення електроінструменту, коли палець знаходиться на вмикачі / вимикачі, або ввімкнення живлення електроінструментів з включеним вмикачем / вимикачем може стати причиною нещасного випадку.
- **Перед ввімкненням необхідно прибрати з частин електроінструменту, що обертаються, всі додаткові ключі і пристосування.** Ключ, залишений в частині електроінструменту, що обертається, може бути причиною серйозних травм.

• **Не докладайте надмірних зусиль. Завжди зберігайте стійке положення і рівновагу.** Це дозволяє краще контролювати електроінструмент у непередбачуваних ситуаціях.
• **Носіть відповідний одяг. Не вдягайте вільний одяг або прикраси. Тримайте волосся, одяг і рукавиці далеко від рухомих деталей.** Вільний одяг, прикраси або довге волосся можуть бути захоплені рухомими частинами електроінструменту, що стане причиною серйозних травм.
• **Якщо в конструкції електроінструменту передбачена можливість для підключення пиловловлюючих і пилозбірних пристроїв, переконайтеся, що вони підключені і правильно використовуються.** Використання таких пристроїв зменшує небезпеки, пов'язані з накопиченням пилу.
• **Завжди будьте уважні, не ігноруйте принципи безпечної роботи з електроінструментом через знання і досвід, отримані внаслідок частого користування електроінструментом.** Необережна дія може негайно призвести до серйозних травм.
• **Увага!** Електроінструмент створює під час роботи електромагнітне поле. За деяких обставин, це поле може чинити негативний вплив на активні або пасивні медичні імплантати. Щоб зменшити ризик заподіяння серйозної шкоди здоров'ю або травми з летальним наслідком, людям з медичними імплантатами, перед початком експлуатації електроінструмента, рекомендується проконсультуватися з лікарем і виробником медичного імплантату.

Використовування і обслуговування електроінструмента

• Люди з недостатніми психофізичними або розумовими здібностями і діти не можуть управляти електроінструментом, якщо людина, яка відповідає за їх безпеку, не контролює їх чи не інструктує щодо використання електроінструменту.
• **Не перевантажуйте електроінструмент. Використовуйте електроінструмент, який відповідає вашій цілі використання.** Відповідний електроінструмент буде працювати краще і безпечніше з тією продуктивністю, для якої він був спроектований.
• **Не працюйте електроінструментом з несправним вмикачем / вимикачем.** Електроінструмент, ввімкнення / вимкнення якого не може контролюватися, становить небезпеку і повинен бути негайно відремонтований.
• **Перед виконанням будь-яких налаштувань, заміною приладдя або зберіганням електроінструментів - від'єднайте вилку від джерела живлення і / або акумулятор від електроінструменту.** Ці заходи безпеки знижують ризик випадкового запуску електроінструмента.
• **Зберігайте невикористовуванні електроінструменти в недоступному для дітей місці і не дозволяйте особам, які не ознайомились з електроінструментом або цими інструкціями, використовувати електроінструмент.** Електроінструменти небезпечні в руках непідготовлених користувачів.
• **Слідкуйте за станом електроінструменту. Перевіряйте осьове биття і надійність з'єднання рухомих деталей, а також будь-які несправності, які можуть вивести електроінструмент з ладу. Несправний електроінструмент необхідно відремонтувати перед використанням.** Багато нещасних випадків виникають через поганий стан електроінструменту.
• **Ріжучі інструменти повинні знаходитися в чистоті і бути добре заточеними.** Правильно встановлені ріжучі інструменти з гострими ріжучими кромками зменшують можливість заклинювання і полегшують управління електроінструментом.
• **Використовуйте електроінструмент, приладдя, насадки і т.п. відповідно до інструкцій, беручи до уваги умови роботи і виконувані роботи.** Використання електроінструмента для операцій, для яких він не призначений, може призвести до небезпечної ситуації.
• **Підтримуйте рукоятки і поверхні захоплення сухими, чистими і вільними від масла і мастила.** Слизькі рукоятки і поверхні захоплення перешкоджають безпечному поводженню з електроінструментом і управління ним в несподіваних ситуаціях.
• Зверніть увагу, що при роботі з електроінструментом необхідно правильно тримати допоміжну рукоятку; виконання цієї вимоги полегшує управління електроінструментом. Таким чином, правильне утримання електроінструменту може знизити ризик нещасних випадків або травм.

Правила безпеки електромагнітної сумісності

При використанні електроінструменту його можна утримувати лише за рукоятку із ізольованою поверхнею, або за поверхні на корпусі, що мають ізольоване покриття. Контакт з металевим корпусом може становити небезпеку для оператора (електромагнітні хвилі будуть передаватися через провідні середовища, що може призвести до зупинки кардіостимулятора, аритмії, запаморочення, головного болю, втрати пам'яті, безсоння, зниження імунітету та інших небезпек або травм).

Технічне обслуговування

• **Обслуговувати Ваш електроінструмент повинні кваліфіковані фахівці з використанням рекомендованих запасних частин.** Це дає гарантію, що безпека Вашого електроінструменту буде збережена.
• Дотримуйтесь інструкції по змащуванню, а також рекомендації по заміні аксесуарів.

Особливі вказівки з техніки безпеки

Загальноприйняті вказівки з техніки безпеки при виконанні шліфування, обробки наждачним папером, обробки дротяними щітками, полірування і абразивного різання:

• **Цей електроінструмент призначений для виконання шліфування металу й дерева, а також для роботи з дротяною щіткою. Вивчіть всю інформацію з техніки безпеки, інструкції, ілюстрації і технічні характеристики, що стосуються цього електроінструменту.** Недотримання всіх нижчевикладених інструкцій може призвести до ураження електричним струмом, займання і / або серйозних травм.
• **Не рекомендується використовувати цей електроінструмент для виконання таких операцій як: Цим інструментом заборонено виконувати такі операції, як полірування, вирізання отворів або відрізання.** Використання електроінструменту не за призначенням може бути небезпечним і стати причиною отримання травми.

• **Не використовуйте аксесуари, не призначені та не передбачені виробником інструмента.** Якщо приладдя можна приєднати до електроінструменту, це не гарантує його безпечну експлуатацію.

• **Номінальна швидкість приладдя повинна бути, як мінімум, рівній максимальній швидкості, зазначеній на інструменті.** При швидкості вище номінальної, приладдя може поламатися і розлетітися.

• **Зовнішній діаметр і товщина приладдя повинні відповідати продуктивності електроінструменту.** Приладдя невідповідного розміру не можна належним чином контролювати, і воно становить небезпеку.

•**Розміри кріплення аксесуара повинні відповідати розмірам кріпильних елементів електроінструмента.** Аксесуари, які не відповідають кріпильним елементам електроінструмента, можуть розбалансуватися, надмірно вібрувати і призвести до втрати контролю.

• **Ніколи не використовуйте пошкоджені приналежності. Перед кожним використанням перевіряйте абразивні диски на наявність сколів і тріщин, гумові тарілчасті диски - на наявність тріщин, розривів, ознак зносу, металеві щітки - на наявність ослаблених і тріснутих проволок. При падінні електроінструменту чи приналежності, огляньте їх на предмет пошкодження або встановіть неушкоджену приналежність. Після огляду і установки приналежності зробіть пробний запуск (без навантаження, на максимальній швидкості, протягом хвилини), стежачи за тим, щоб ви або сторонні особи не перебували в площині обертання приналежності.** Зазвичай пробного запуску досить для виявлення пошкодженого приладдя - за цей час воно руйнується.

• **Одягайте засоби індивідуального захисту. Залежно від виконуваної роботи використовуйте захисну маску, закриті або відкриті захисні окуляри. При необхідності надягайте пилозахисну маску, засоби захисту органів слуху, рукавиці і робочий фартух, які зможуть затримати абразивні частинки і робочий пил.** Засоби захисту очей повинні бути здатні зупинити летючі уламки, що виникають під час різних операцій. Маска від пилу або респіратор повинні бути здатні фільтрувати частинки, які утворюються під час певного виду робіт. Тривала дія шуму високої інтенсивності може призвести до втрати слуху.

• **Треті особи повинні перебувати на безпечній відстані від робочої зони. Кожен, хто входить в робочу зону, повинен використовувати засоби індивідуального захисту.** Фрагменти оброблюваної заготовки або поламаної приналежності можуть відлетіти і травмувати осіб, які перебувають за межами робочої зони.

• **При виконанні операції, при якій приналежність може зачепити приховану електропроводку або власний кабель, тримайте електроінструмент тільки за ізольовані поверхні.** Приладдя, яке торкається дроту під напругою, може призвести до появи напруги в металевих частинах електроінструменту і стати причиною ураження оператора електричним струмом.

• **Струмоведучий кабель повинен знаходитися на деякій відстані від приладдя, що обертається.** У разі втрати контролю, струмоведучий кабель може бути перерізаний або намотаний на шпиндель електроінструмента,що обертається, і ви можете отримати серйозну травму.

• **Кладіть електроінструмент тільки після повної зупинки приналежності.** Приналежність, що обертається за інерцією, при контакті з поверхнею може вивести електроінструмент з-під контролю.

• **Не використовуйте електроінструмент, якщо приналежність, що обертається, спрямована на вас.** При випадковому контакті приналежність, що обертається, може намотати одяг, що призведе до тяжких травм.

• **Регулярно очищайте вентиляційні отвори електроінструменту.** Вентилятор двигуна розсіює струмопровідний пил усередині корпусу і його надмірне накопичення може стати причиною короткого замикання або ураження електричним струмом.

• **Не використовуйте електроінструмент поблизу горючих матеріалів.** Іскри можуть призвести до їх займання.

• **Не використовуйте приладдя, застосування яких передбачає охолодження рідиною.** Використання рідинного охолодження може призвести до ураження електричним струмом або електричного шоку.

Віддача і відповідні попередження

Віддача - це раптова реакція на затиснення або защемлення диска, що обертається, гумового тарілчастого диска, дротяної щітки або іншої приналежності. Затиснення чи защемлення призводить до швидкої втрати швидкості приналежності, що викликає різкий, неконтрольований ривок електроінструменту в напрямку, протилежному обертанню деталі. Наприклад, якщо затиснення або защемлення абразивного диска викликано оброблюваною деталлю, край диска в зоні защемлення може увійти в поверхню матеріалу, викликаючи випадіння або зсув диска. Диск може відскочити в напрямку до оператора або від нього, що залежить від напрямку руху диска в зоні защемлення. Також при таких обставинах абразивний диск може зламатися.

Віддача - результат неправильного використання електроінструменту і / або невідповідних умов роботи. Віддачі можна уникнути, дотримуючись нижчевикладених запобіжних заходів.

• Міцно тримайте електроінструмент обома руками та розмістіть тіло й руку так, щоб протистояти силам віддачі. Для максимального контролю над електроінструментом і зниження негативних ефектів від віддачі, завжди використовуйте додаткову рукоятку (при її наявності). Вживши необхідних заходів обережності, ви зможете контролювати реакцію від крутного моменту або силу віддачі.

• **Ніколи не ставте свою руку поблизу приналежності, що обертається.** При віддачі, електроінструмент може відкинути в цьому напрямку, і приналежність, що обертається, завдасть вам тяжких травм.

• **Не стійте в зоні ймовірного напрямку руху електроінструменту при віддачі.** Віддача приводить до руху електроінструмента в напрямку, протилежному напрямку руху приналежності в точці защемлення.

• **Дотримуйтесь особливої обережності при роботі з кутами, гострими краями і т. п. Уникайте зіскоку і защемлення приналежності.** Кути, гострі краї і зіскок можуть привести до защемлення приналежності, що обертається, втрати управління над електроінструментом або віддачі.

• **Не встановлюйте ланцюгове полотно для різьблення по дереву,**сегментований алмазний диск із периферійним зазором більше 10 мм або зубчате полотно. Такі робочі приналежності часто стають причи-

ною віддачі або втрати контролю над електроінструментом.

Правила техніки безпеки при експлуатації електроінструмента

Особливі вказівки з техніки безпеки при виконанні шліфування і абразивного різання:

• **Використовуйте тільки ті типи дисків, які рекомендуються для вашого електроінструменту, і спеціальне захисне пристосування, розроблене для вибраного диска.** Дисками, не призначеними для цього електроінструменту, неможливо управляти належним чином, крім того, вони небезпечні.

· **Поверхня шліфування дисків із заглибленням у центрі повинна бути розміщена нижче площини захисної кромки кожуха.** Неправильно встановлений диск, що виступає за площину захисної кромки кожуха, не може бути належним чином захищений.

• **Захисне пристосування повинно бути надійно прикріплено до електроінструменту і розміщено таким чином, щоб максимально захищати оператора від диска, що обертається.** Захисне пристосування допомагає захистити оператора від фрагментів зламаного диска, випадкового контакту з диском та іскрами, які можуть стати причиною займання одягу.

· **Колеса слід використовувати лише для певних завдань.** Наприклад: не використовуйте для шліфування бічну поверхню відрізного диска. Абразивні відрізні диски призначені для роботи кромкою, а вплив бічної сили призведе до їх руйнування.

• **Завжди використовуйте неушкоджені фланці диска, їх розмір і форма повинні відповідати обраному диску.** Фланці підтримують диск і таким чином зменшують ймовірність його поломки. Фланці для відрізних дисків можуть відрізнятися від фланців для шліфувальних дисків.

• **Не використовуйте зношені диски від електроінструментів більшого розміру.** Шліфувальний диск, призначений для більшого електроінструмента,не підходить для меншого інструмента з вищою швидкістю і може розірватися.

• **Під час використання універсальних дисків завжди використовуйте відповідний захисний кожух для виконуваної операції.** Якщо відповідний кожух не використовується, належний захист не буде забезпечено, що може призвести до серйозних травм.

• **Поверхні фланців (особливо монтажна поверхня) і затискної гайки не повинні мати пошкоджень; виконання цієї умови допоможе уникнути руйнування шліфувального диска.**

• **Перед ввімкненням електроінструменту необхідно впевнитись у відсутності контакту шліфувального диска з оброблюваної деталлю.**

• **Перед використанням електроінструмента потрібно певний час потримати його ввімкненим. Вібрації або похитування можуть вказувати на неправильну установку або дисбаланс шліфувального диска.**

• **Шліфування виконуйте тільки рекомендованою для цього поверхнею шліфувального диска.**

• **Звертайте увагу на іскри, що розлітаються.** Тримайте електроінструмент таким чином, щоб не допустити викид іскор у напрямку до інших осіб чи горючих речовин.

• **При роботі не залишайте електроінструмент без нагляду.** Електроінструмент можна використовувати тільки тоді, коли ви тримаєте його.

• **Не торкайтесь до оброблюваної заготовки відразу ж після виконання операції, так як вона може бути дуже гарячою і обпалити шкіру.**

• **Перед проведенням будь-яких монтажних операцій, налаштувальних робіт або заміною приладдя, необхідно вимкнути електроінструмент, вийняти вилку або від'єднати акумулятор.**

• **Строго дотримуйтесь інструкції виробника при зберіганні, установці або використанні шліфувального диска.**

• **Не намагайтеся використовувати шліфувальні диски з посадковим отвором більшого діаметра, використовуючи будь-які перехідники, адаптери.**

• **Використовуйте фланці тільки оригінальної конструкції.**

• **Перед використанням приладдя з різьбовою посадкою, переконайтеся, що різьблення досить довге і приналежність можна надійно зафіксувати на шпинделі електроінструменту.**

• **Переконайтеся, що оброблювана заготовка надійно зафіксована.**

• **Зверніть увагу, що після відключення живлення шліфувальний диск продовжує деякий час обертатися за інерцією.**

• **Якщо в робочому приміщенні жарко, волого або є струмопровідний пил, для забезпечення безпеки оператора використовуйте вимикач короткого замикання (30 мА).**

• **Не використовуйте електроінструмент для обробки матеріалу, що містить азбест.**

• **При роботі не використовуйте воду або будь-яку рідину.**

• **При роботі в умовах запиленості, стежте, щоб вентиляційні отвори електроінструменту були чистими.** Якщо необхідно видалити бруд з електроінструменту, обов'язково відключіть електроживлення.

Додаткові інструкції для виконання різання

• **Не знаходьтесь на одній лінії з диском, що обертається, або позаду нього.** Коли диск, при виконанні операції, рухається від Вас, може виникнути віддача, яка може провернути або відкинути електроінструмент на вас.

• **При застряганні диска або перериванні операції різання з будь-якої причини, вимкніть електроінструмент і утримуйте його в нерухомому стані до повної зупинки. Ніколи не переривайте операцію різання при переміщенні диска, в іншому випадку може виникнути віддача.** Визначте причину застрягання диска і вжийте заходів по усуненню причин, що викликали застрягання диска.

• Якщо під час роботи електроживлення раптово перервалося, щоб уникнути випадкового запуску електроінструменту, негайно переведіть вмикач / вимикач в положення відключення.

• Категорично забороняється уповільнювати обертання приладдя за інерцією за допомогою фіксатора шпинделя або докладаючи зусилля до бічної поверхні дисків. Використання фіксатора шпинделя для цієї мети виведе з ладу електроінструмент і позбавить вас права на гарантійне обслуговування.

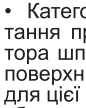

Попередження: хімічні речовини, що містяться в пилу, який виділяється при шліфуванні, різанні, пилянні, заточуванні, свердлінні та інших видах робіт при будівництві, можуть викликати онкологічні захворювання, вроджені дефекти у майбутніх дітей або порушити репродуктивну функцію. Необхідна очисна установка для видалення певних хімічних речовин:

• Перед ремонтом і заміною деталей електроінструменту необхідно в першу чергу відключити його від мережі.

• Прозорий діоксин кремнію та інші речовини в цеглі і цементі стін; антисептики сімейства ССА в хімічно обробленій деревині. Ступінь шкідливого впливу цих речовин залежить від частоти виконання робіт. Якщо ви хочете зменшити контакт з цими хімічними речовинами, працюйте в вентильованому приміщенні і використовуйте пристосування з сертифікатами безпеки (наприклад, респіратор з пило затримуючим фільтром).

Зверніть увагу на напругу електроживлення: при підключенні напруга повинна відповідати значенню, надрукованому в таблиці технічних даних електроінструменту. Якщо напруга вище відповідної напруги, з операторами може статися нещасний випадок, а електроінструмент буде пошкоджено. Таким чином, якщо напругу живлення не підтверджено, ніколи не вмикайте електроінструмент, не перевіривши значення напруги. Якщо напруга живлення нижче необхідної, двигун буде пошкоджений.

Символи, що використовуються в інструкції

В інструкції використовуються нижченаведені символи, запам'ятайте їх значення. Правильна інтерпретація символів допоможе використовувати електроінструмент правильно і безпечно.

Символ	Значення
Ser. Nr.: XX XXXXXXX	**Наклейка з серійним номером:** XX - дата виробництва; XXXXXXX - серійний номер.
	Можливість встановлення додаткової рукоятки в два положення.
	Ознайомтесь з усіма вказівками з техніки безпеки та інструкціями.
	Носіть захисні окуляри.
	Носіть захисні навушники.
	Носіть пилозахисну маску.
	Відключайте прилад від мережі перед проведенням монтажних і регулювальних робіт.
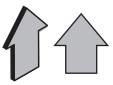	Напрямок руху.
	Напрямок обертання.
	Заблоковано.
	Розблоковано.
	Заборонена дія.
	Подвійна ізоляція / клас захисту.
	завжди працюйте двома руками
	**не використовуйте захисний кожух для відрізних операцій**
	Увага. Важлива інформа ція.
	Знак, який засвідчує, що виріб відповідає основним вимогам директив ЄС та гармонізованим стандартам Європейського Союзу.
	Корисна інформація.
	Носіть захисні рукавиці.
	Не викидайте електроін струмент в побутове сміт тя.

Призначення електроінструменту

Електроінструмент призначений для сухої різки, обдирання і шліфовки металів (і ін. матеріалів).
У результаті застосування додаткових приладів і засобів, область застосування інструмента поширюється.
Є можливість стаціонарної установки інструменту (при використанні спеціального приладдя).

Елементи пристрою електроінструменту

1 Редуктор
2 Фіксатор шпинделя

3 Вентиляційні отвори
4 Захисний кожух
5 Додаткова ручка
6 Вмикач / вимикач
7 Корпус
8 Ключ фланцевий *
9 Настановний виступ
10 Гвинт захисного кожуха
11 Шпіндель
12 Фланець
13 Диск *
14 Затискна гайка
15 Регулятор швидкості

* Приналежності

Перераховані, а також зображені приналежності, частково не входять у комплект постачання.

Монтаж та регулювання елементів електроінструменту

Перед проведенням усіх процедур електроінструмент обов'язково відключити від мережі.

Не затягуйте дуже сильно кріпильні елементи, щоб не пошкодити їх різьблення.

Монтаж / демонтаж / налаштування деяких елементів аналогічне для усіх моделей електроінструментів, в цьому випадку на малюнку пояснення конкретна модель не вказується.

Додаткова ручка (див. мал. 1)

При роботі завжди використовуйте додаткову ручку **5**. Додаткова ручка **5** може бути встановлена в зручне для користувача положення.

• Викрутіть додаткову рукоятку **5** як показано на малюнку 1.
• Вкрутіть додаткову рукоятку **5** в інший різьбовий отвір.

Захисний кожух

Завжди використовуйте захисний кожух 4 при застосуванні ріжучих і обдирних дисків. Категорично забороняється працювати вище переліченим приладдям без захисного кожуха 4. Захисний кожух 4 завжди повинен бути обернений своєю закритою частиною до того, що працює.

Монтаж / демонтаж захисного кожуха (див. мал. 2)

• Послабте за допомогою викрутки (не входить в комплект поставки) гвинт **10** і встановіть на горловину шпинделя захисний кожух **4**, стежачи за тим, щоб установочний виступ **9** потрапив у поздовжній паз горловини шпинделя (див. мал. 2).
• Поверніть захисний кожух **4** в потрібне положення і затягніть гвинт **10** за допомогою викрутки (не входить в комплект поставки).
• При демонтажі захисного кожуха **4** повторіть вище перелічені операції в зворотній послідовності.

Установка / заміна приладдя

Після установки приладдя будь-якого вигляду, перед початком роботи, проведіть пробний запуск - включіть електроінструмент і дайте попрацювати на холостому ході не менше 30 секунд. Приладдя, що має биття або що викликають підвищену вібрацію електроінструменту використовувати заборонено.

Рекомендується проводити установку / заміну приладдя в захисних рукавичках.

Монтаж відрізного / обдирного диска (див. мал. 3)

• Встановіть на шпиндель **11** фланець **12** (див. мал. 3).
• Встановіть на шпиндель **11** одне з вищеперелічених приладдя.
• Натисніть і утримуйте фіксатор шпинделя **2**.
• Накрутите на шпиндель **11** затискну гайку **14** і фланцевим ключем **8** затягніть її. **Увага: при монтажі приладдя, що має товщину 4 мм, затискну гайку 14 необхідно перевернути (див. мал. 3).**
• Відпустіть фіксатор шпинделя **2**.

Заміна відрізного / обдирного диска (див. мал. 3-4)

• Натисніть і утримуйте фіксатор шпинделя **2**.
• Фланцевим ключем **8** відкрутите затискну гайку **14** (див. мал. 4).
• Замініть приналежність.
• Накрутите на шпиндель **11** затискну гайку **14** і фланцевим ключем **8** затягніть її. **Увага: при монтажі приладдя, що має товщину 4 мм, затискну гайку 14 необхідно перевернути (див. мал. 3).**
• Відпустіть фіксатор шпинделя **2**.

Введення у експлуатацію електроінструмента

Переконаєтеся в тім, що наявна напруга в мережі відповідає даним, зазначеним на приладовому щитку електроінструмента.

Вмикання / вимикання електроінструмента

Уключити:
Натисніть на задню частину вмикача / вимикача **6** і, утримуючи його в цьому положенні, пересуньте вперед. Натисніть на передню частину вмикача / вимикача **6**, щоб зафіксувати його в натиснутому положенні.
Виключити:
Натисніть на задню частину вмикача / вимикача **6**.

Конструктивні особливості електроінструменту

Регулятор швидкості

[CT13502-115V,CT13502-125V,CT13502-115VC, CT13502-125VC]

За допомогою регулятора числа оборотів **15** можна вибирати необхідне число оборотів шпінделя (у тому числі і в процесі роботи).
Потрібна кількість оборотів вибирається в залежності від оброблюваного Вами матеріалу.
При тривалій роботі на низьких оборотах необхідно охолодити електроінструмент, в перебігу 3 хвилин, для цього встановити максимальне число оборотів і залишити електроінструмент працювати на холостому ходу.

Рекомендації при роботі електроінструментом

Різання (див. мал. 5)

- Встановіть відрізний диск як описано вище.
- Включіть електроінструмент, дочекайтеся поки двигун набере максимальні обороти, і лише після цього плавно підводите відрізний диск до оброблюваної заготівки.
- Не чиніть надмірного тиску на електроінструмент, це не дасть кращих результатів, але перенавантажуватиме двигун, і відрізний диск зноситься швидше.
- Переміщайте електроінструмент по лінії різання з помірною подачею, не перекошуючи і не здійснюючи коливальних і ривкообразних рухів.
- Різання повинне проводитися в напрямі, показаному на мал. 5.1. При різанні у зворотному напрямі виникає небезпека безконтрольного викиду електроінструменту з розрізу у бік користувача, що може привести до отримання серйозних травм (див. мал. 5.2).

Обдирне шліфування (див. мал. 6)

Обдирне шліфування застосовується для грубого і швидкого шліфування металів, обробки зварних швів і ін. Вибирайте тип обдирного диска залежно від робіт, які Ви збираєтеся виконувати.

- Встановіть обдирний диск як описано вище.
- Включіть електроінструмент, дочекайтеся поки двигун набере максимальні обороти, і лише після цього плавно підводите обдирний диск до оброблюваної заготівки.
- Рекомендується тримати електроінструмент під кутом 10° - 15° по відношенню до оброблюваної поверхні (див. мал. 6). Якщо цей кут менше рекомендованого значення, то важко управління електроінструментом. Якщо цей кут більше рекомендованого значення, то погіршується якість обробки, і на поверхні заготівки залишаються канавки.
- Здійснюйте зворотно-поступальні рухи з помірним натиском на електроінструмент. Надмірний тиск на електроінструмент не дасть кращих результатів, але перенавантажуватиме двигун, і створить небезпеку руйнування обдирного диска, що може привести до серйозних травм.

Обслуговування / профілактика електроінструмента

Перед проведенням усіх процедур електроінструмент обов'язково відключити від мережі.

Чищення електроінструменту

Обов'язковою умовою для довгострокової і безпечної експлуатації електроінструменту є вміст його в чистоті. При тривалій обробці металу, усередині електроінструменту може накопичуватися струмопровідний пил. Регулярно продувайте електроінструмент стислим повітрям через вентиляційні отвори **3**.

Післяпродажне обслуговування

Відповіді на питання щодо ремонту та обслуговування вашого продукту Ви можете отримати в сервісних центрах. Інформацію про сервісні центри, схеми запчастин та інформацію по запчастинах Ви можете знайти за адресою: **www.crown-tools.com**.

Транспортування електроінструменту

- Не допускайте падіння упаковки, а також будь-якого механічного впливу на неї транспортуванні.
- При завантаженні / розвантаженні не використовуйте навантажувальну техніку що працює за принципом затиску упаковки.

Захист навколишнього середовища



Переробка сировини замість утилізації відходів.

Електроінструмент, додаткові приналежності й упакування варто екологічно чисто утилізувати.
В інтересах чистосортної рециркуляції відходів деталі із синтетичних матеріалів відповідно позначені. Дійсний посібник з експлуатації надрукований на папері, виготовленої з вторсировини без застосування хлору.

Обмовляється можливість внесення змін.

ელექტროხელსაწყოს ტექნიკური დახასიათება

კუთხეების საპრიალებელი მანქანა		CT13501-100	CT13501-115	CT13501-125	CT13625-100	CT13625-115	CT13625-125
ძაბვა/სიხშირე		[110-127 ვ ~50/60 ჰც] [220-230 ვ ~50/60 ჰც]					
ნომინალური სიმძლავრე	[ვტ]	650	650	650	650	650	650
გამომავალი სიმძლავრე	[ვტ]	310	310	310	400	400	400
დენის ძალა ძაბვისას	110-127 ვ [ა] 220-230 ვ [ა]	5 3	5 3	5 3	5 2.5	5 2.5	5 2.5
სიჩქარე დატვირთვის გარეშე	[მინ$^{-1}$]	11000	11000	11000	11000	11000	11000
საჭრელი დისკის მაქს. Ø	[მმ] [დუიმები]	100 4"	115 4-1/2"	125 5"	100 4"	115 4-1/2"	125 5"
საპრიალებელი დისკის მაქს. Ø	[მმ] [დუიმები]	100 4"	115 4-1/2"	125 5"	100 4"	115 4-1/2"	125 5"
რეზინის თეფშისებრი დისკის მაქს. Ø	[მმ] [დუიმები]	100 4"	115 4-1/2"	125 5"	100 4"	115 4-1/2"	125 5"
დისკის მავთულის ჯაგრისის მაქს. Ø	[მმ] [დუიმები]	65 2-9/16"	75 3"	75 3"	65 2-9/16"	75 3"	75 3"
თასისებრი მავთულის ჯაგრისის მაქს. Ø	[მმ] [დუიმები]	65 2-9/16"	75 3"	75 3"	65 2-9/16"	75 3"	75 3"
შპინდელის კბილანები		M10 ** 3/8"-16UNC *	M14 ** 5/8"-11UNC *	M14 ** 5/8"-11UNC *	M10 ** 3/8"-16UNC *	M14 ** 5/8"-11UNC *	M14 ** 5/8"-11UNC *
წონა	[კგ] [ფუნტები]	1,7 3.75	1,8 3.97	1,85 4.08	1,45 3.2	1,5 3.31	1,55 3.42
უსაფრთხოების კლასი		⧈ / II	⧈ / II	⧈ / II	⧈ / II	⧈ / II	⧈ / II

* - ელექტროხელსაწყოებისთვის ძაბვით 110-127 ვ; ** - ელექტროხელსაწყოებისთვის ძაბვით 220-230 ვ.

ელექტროხელსაწყოს ტექნიკური დახასიათება

კუთხეების საპრიალებელი მანქანა		CT13499-100	CT13499-115	CT13499-125	CT13628-100	CT13628-115	CT13628-125
ძაბვა/სიხშირე		[110-127 ვ ~50/60 ჰც] [220-230 ვ ~50/60 ჰც]					
ნომინალური სიმძლავრე	[ვტ]	720	720	720	780	780	780
გამომავალი სიმძლავრე	[ვტ]	350	350	350	420	420	420
დენის ძალა ძაბვისას	110-127 ვ [ა] 220-230 ვ [ა]	6 3.3	6 3.3	6 3.3	6.5 3.4	6.5 3.4	6.5 3.4
სიჩქარე დატვირთვის გარეშე	[მინ$^{-1}$]	11000	11000	11000	11000	11000	11000
საჭრელი დისკის მაქს. Ø	[მმ] [დუიმები]	100 4"	115 4-1/2"	125 5"	100 4"	115 4-1/2"	125 5"
საპრიალებელი დისკის მაქს. Ø	[მმ] [დუიმები]	100 4"	115 4-1/2"	125 5"	100 4"	115 4-1/2"	125 5"
რეზინის თეფშისებრი დისკის მაქს. Ø	[მმ] [დუიმები]	100 4"	115 4-1/2"	125 5"	100 4"	115 4-1/2"	125 5"
დისკის მავთულის ჯაგრისის მაქს. Ø	[მმ] [დუიმები]	65 2-9/16"	75 3"	75 3"	65 2-9/16"	75 3"	75 3"
თასისებრი მავთულის ჯაგრისის მაქს. Ø	[მმ] [დუიმები]	65 2-9/16"	75 3"	75 3"	65 2-9/16"	75 3"	75 3"
შპინდელის კბილანები		M10 ** 3/8"-16UNC *	M14 ** 5/8"-11UNC *	M14 ** 5/8"-11UNC *	M10 ** 3/8"-16UNC *	M14 ** 5/8"-11UNC *	M14 ** 5/8"-11UNC *
წონა	[კგ] [ფუნტები]	1,8 3.97	1,85 4.08	1,9 4.19	1,5 3.31	1,6 3.53	1,65 3.64
უსაფრთხოების კლასი		⧈ / II	⧈ / II	⧈ / II	⧈ / II	⧈ / II	⧈ / II

* - ელექტროხელსაწყოებისთვის ძაბვით 110-127 ვ; ** - ელექტროხელსაწყოებისთვის ძაბვით 220-230 ვ.

ელექტროხელსაწყოს ტექნიკური დახასიათება

კუთხეების საპრიალებელი მანქანა		CT13497-100	CT13497-115	CT13497-125
ძაბვა/სიხშირე			[110-127 ვ ~50/60 ჰც] [220-230 ვ ~50/60 ჰც]	
ნომინალური სიმძლავრე	[ვტ]	860	860	860
გამომავალი სიმძლავრე	[ვტ]	500	500	500
დენის ძალა ძაბვისას	110-127 ვ [ა] 220-230 ვ [ა]	7 3.9	7 3.9	7 3.9
სიჩქარე დატვირთვის გარეშე	[მინ$^{-1}$]	11000	11000	11000
საჭრელი დისკის მაქს. Ø	[მმ] [დუიმები]	100 4"	115 4-1/2"	125 5"
საპრიალებელი დისკის მაქს. Ø	[მმ] [დუიმები]	100 4"	115 4-1/2"	125 5"
რეზინის თეფშისებრი დისკის მაქს. Ø	[მმ] [დუიმები]	100 4"	115 4-1/2"	125 5"
დისკის მავთულის ჯაგრისის მაქს. Ø	[მმ] [დუიმები]	65 2-9/16"	75 3"	75 3"
თასისებრი მავთულის ჯაგრისის მაქს. Ø	[მმ] [დუიმები]	65 2-9/16"	75 3"	75 3"
შპინდელის კბილანები		M10 ** 3/8"-16UNC *	M14 ** 5/8"-11UNC *	M14 ** 5/8"-11UNC *
წონა	[კგ] [ფუნტები]	1,9 4.19	1,95 4.3	2 4.41
უსაფრთხოების კლასი		⧈ / II	⧈ / II	⧈ / II

* - ელექტროხელსაწყოებისთვის ძაბვით 110-127 ვ; ** - ელექტროხელსაწყოებისთვის ძაბვით 220-230 ვ.

ელექტროხელსაწყოს ტექნიკური დახასიათება

კუთხეების საპრიალებელი მანქანა		CT13502-100	CT13502-115	CT13502-125	CT13502-115V	CT13502-125V
ძაბვა/სიხშირე				[110-127 ვ ~50/60 ჰც] [220-230 ვ ~50/60 ჰც]		
ნომინალური სიმძლავრე	[ვტ]	1010	1010	1010	1010	1010
გამომავალი სიმძლავრე	[ვტ]	620	620	620	592	592
დენის ძალა ძაბვისას	110-127 ვ [ა] 220-230 ვ [ა]	8 4.5	8 4.5	8 4.5	8 4.5	8 4.5
სიჩქარე დატვირთვის გარეშე	[მინ$^{-1}$]	11000	11000	11000	0-11000	0-11000
საჭრელი დისკის მაქს. Ø	[მმ] [დუიმები]	100 4"	115 4-1/2"	125 5"	115 4-1/2"	125 5"
საპრიალებელი დისკის მაქს. Ø	[მმ] [დუიმები]	100 4"	115 4-1/2"	125 5"	115 4-1/2"	125 5"
რეზინის თეფშისებრი დისკის მაქს. Ø	[მმ] [დუიმები]	100 4"	115 4-1/2"	125 5"	115 4-1/2"	125 5"
დისკის მავთულის ჯაგრისის მაქს. Ø	[მმ] [დუიმები]	65 2-9/16"	75 3"	75 3"	75 3"	75 3"
თასისებრი მავთულის ჯაგრისის მაქს. Ø	[მმ] [დუიმები]	65 2-9/16"	75 3"	75 3"	75 3"	75 3"
შპინდელის კბილანები		M10 ** 3/8"-16UNC *	M14 ** 5/8"-11UNC *	M14 ** 5/8"-11UNC *	M14 ** 5/8"-11UNC *	M14 ** 5/8"-11UNC *
წონა	[კგ] [ფუნტები]	1,95 4.3	2 4.41	2,05 4.52	2,09 4.61	2,14 4.72
უსაფრთხოების კლასი		⧈ / II	⧈ / II	⧈ / II	⧈ / II	⧈ / II

* - ელექტროხელსაწყოებისთვის ძაბვით 110-127 ვ; ** - ელექტროხელსაწყოებისთვის ძაბვით 220-230 ვ.

ელექტროხელსაწყოს ტექნიკური დახასიათება

კუთხეების საპრიალებელი მანქანა		CT13501-100C	CT13501-115C	CT13501-125C	CT13625-100C	CT13625-115C	CT13625-125C
ძაბვა/სიხშირე		[110-127 ვ ~50/60 ჰც] [220-230 ვ ~50/60 ჰც]					
ნომინალური სიმძლავრე	[ვტ]	650	650	650	650	650	650
გამომავალი სიმძლავრე	[ვტ]	310	310	310	400	400	400
დენის ძალა ძაბვისას	110-127 ვ [ა] 220-230 ვ [ა]	5 3	5 3	5 3	5 2.5	5 2.5	5 2.5
სიჩქარე დატვირთვის გარეშე	[მინ$^{-1}$]	11000	11000	11000	11000	11000	11000
საჭრელი დისკის მაქს. Ø	[მმ] [დუიმები]	100 4"	115 4-1/2"	125 5"	100 4"	115 4-1/2"	125 5"
საპრიალებელი დისკის მაქს. Ø	[მმ] [დუიმები]	100 4"	115 4-1/2"	125 5"	100 4"	115 4-1/2"	125 5"
რეზინის თეფშისებრი დისკის მაქს. Ø	[მმ] [დუიმები]	100 4"	115 4-1/2"	125 5"	100 4"	115 4-1/2"	125 5"
დისკის მავთულის ჯაგრისის მაქს. Ø	[მმ] [დუიმები]	65 2-9/16"	75 3"	75 3"	65 2-9/16"	75 3"	75 3"
თასისებრი მავთულის ჯაგრისის მაქს. Ø	[მმ] [დუიმები]	65 2-9/16"	75 3"	75 3"	65 2-9/16"	75 3"	75 3"
შპინდელის კბილანები		M10 ** 3/8"-16UNC *	M14 ** 5/8"-11UNC *	M14 ** 5/8"-11UNC *	M10 ** 3/8"-16UNC *	M14 ** 5/8"-11UNC *	M14 ** 5/8"-11UNC *
წონა	[კგ] [ფუნტები]	1,7 3.75	1,8 3.97	1,85 4.08	1,45 3.2	1,5 3.31	1,55 3.42
უსაფრთხოების კლასი		⧈ / II	⧈ / II	⧈ / II	⧈ / II	⧈ / II	⧈ / II

* - ელექტროხელსაწყოებისთვის ძაბვით 110-127 ვ; ** - ელექტროხელსაწყოებისთვის ძაბვით 220-230 ვ.

ელექტროხელსაწყოს ტექნიკური დახასიათება

კუთხეების საპრიალებელი მანქანა		CT13499-100C	CT13499-115C	CT13499-125C	CT13628-100C	CT13628-115C	CT13628-125C
ძაბვა/სიხშირე		[110-127 ვ ~50/60 ჰც] [220-230 ვ ~50/60 ჰც]					
ნომინალური სიმძლავრე	[ვტ]	720	720	720	780	780	780
გამომავალი სიმძლავრე	[ვტ]	350	350	350	420	420	420
დენის ძალა ძაბვისას	110-127 ვ [ა] 220-230 ვ [ა]	6 3.3	6 3.3	6 3.3	6.5 3.4	6.5 3.4	6.5 3.4
სიჩქარე დატვირთვის გარეშე	[მინ$^{-1}$]	11000	11000	11000	11000	11000	11000
საჭრელი დისკის მაქს. Ø	[მმ] [დუიმები]	100 4"	115 4-1/2"	125 5"	100 4"	115 4-1/2"	125 5"
საპრიალებელი დისკის მაქს. Ø	[მმ] [დუიმები]	100 4"	115 4-1/2"	125 5"	100 4"	115 4-1/2"	125 5"
რეზინის თეფშისებრი დისკის მაქს. Ø	[მმ] [დუიმები]	100 4"	115 4-1/2"	125 5"	100 4"	115 4-1/2"	125 5"
დისკის მავთულის ჯაგრისის მაქს. Ø	[მმ] [დუიმები]	65 2-9/16"	75 3"	75 3"	65 2-9/16"	75 3"	75 3"
თასისებრი მავთულის ჯაგრისის მაქს. Ø	[მმ] [დუიმები]	65 2-9/16"	75 3"	75 3"	65 2-9/16"	75 3"	75 3"
შპინდელის კბილანები		M10 ** 3/8"-16UNC *	M14 ** 5/8"-11UNC *	M14 ** 5/8"-11UNC *	M10 ** 3/8"-16UNC *	M14 ** 5/8"-11UNC *	M14 ** 5/8"-11UNC *
წონა	[კგ] [ფუნტები]	1,8 3.97	1,85 4.08	1,9 4.19	1,5 3.31	1,6 3.53	1,65 3.64
უსაფრთხოების კლასი		⧈ / II	⧈ / II	⧈ / II	⧈ / II	⧈ / II	⧈ / II

* - ელექტროხელსაწყოებისთვის ძაბვით 110-127 ვ; ** - ელექტროხელსაწყოებისთვის ძაბვით 220-230 ვ.

ელექტროხელსაწყოს ტექნიკური დახასიათება

კუთხეების საპრიალებელი მანქანა		CT13497-100C	CT13497-115C	CT13497-125C
ძაბვა/სიხშირე			[110-127 ვ ~50/60 ჰც] [220-230 ვ ~50/60 ჰც]	
ნომინალური სიმძლავრე	[ვტ]	860	860	860
გამომავალი სიმძლავრე	[ვტ]	500	500	500
დენის ძალა ძაბვისას	110-127 ვ [ა] 220-230 ვ [ა]	7 3.9	7 3.9	7 3.9
სიჩქარე დატვირთვის გარეშე	[მინ$^{-1}$]	11000	11000	11000
საჭრელი დისკის მაქს. Ø	[მმ] [დუიმები]	100 4"	115 4-1/2"	125 5"
საპრიალებელი დისკის მაქს. Ø	[მმ] [დუიმები]	100 4"	115 4-1/2"	125 5"
რეზინის თეფშისებრი დისკის მაქს. Ø	[მმ] [დუიმები]	100 4"	115 4-1/2"	125 5"
დისკის მავთულის ჯაგრისის მაქს. Ø	[მმ] [დუიმები]	65 2-9/16"	75 3"	75 3"
თასისებრი მავთულის ჯაგრისის მაქს. Ø	[მმ] [დუიმები]	65 2-9/16"	75 3"	75 3"
შპინდელის კბილანები		M10 ** 3/8"-16UNC *	M14 ** 5/8"-11UNC *	M14 ** 5/8"-11UNC *
წონა	[კგ] [ფუნტები]	1,9 4.19	1,95 4.3	2 4.41
უსაფრთხოების კლასი		⧈ / II	⧈ / II	⧈ / II

* - ელექტროხელსაწყოებისთვის ძაბვით 110-127 ვ; ** - ელექტროხელსაწყოებისთვის ძაბვით 220-230 ვ.

ელექტროხელსაწყოს ტექნიკური დახასიათება

კუთხეების საპრიალებელი მანქანა		CT13502-100C	CT13502-115C	CT13502-125C	CT13502-115VC	CT13502-125VC
ძაბვა/სიხშირე				[110-127 ვ ~50/60 ჰც] [220-230 ვ ~50/60 ჰც]		
ნომინალური სიმძლავრე	[ვტ]	1010	1010	1010	1010	1010
გამომავალი სიმძლავრე	[ვტ]	620	620	620	592	592
დენის ძალა ძაბვისას	110-127 ვ [ა] 220-230 ვ [ა]	8 4.5	8 4.5	8 4.5	8 4.5	8 4.5
სიჩქარე დატვირთვის გარეშე	[მინ$^{-1}$]	11000	11000	11000	0-11000	0-11000
საჭრელი დისკის მაქს. Ø	[მმ] [დუიმები]	100 4"	115 4-1/2"	125 5"	115 4-1/2"	125 5"
საპრიალებელი დისკის მაქს. Ø	[მმ] [დუიმები]	100 4"	115 4-1/2"	125 5"	115 4-1/2"	125 5"
რეზინის თეფშისებრი დისკის მაქს. Ø	[მმ] [დუიმები]	100 4"	115 4-1/2"	125 5"	115 4-1/2"	125 5"
დისკის მავთულის ჯაგრისის მაქს. Ø	[მმ] [დუიმები]	65 2-9/16"	75 3"	75 3"	75 3"	75 3"
თასისებრი მავთულის ჯაგრისის მაქს. Ø	[მმ] [დუიმები]	65 2-9/16"	75 3"	75 3"	75 3"	75 3"
შპინდელის კბილანები		M10 ** 3/8"-16UNC *	M14 ** 5/8"-11UNC *	M14 ** 5/8"-11UNC *	M14 ** 5/8"-11UNC *	M14 ** 5/8"-11UNC *
წონა	[კგ] [ფუნტები]	1,95 4.3	2 4.41	2,05 4.52	2,09 4.61	2,14 4.72
უსაფრთხოების კლასი		⧈ / II	⧈ / II	⧈ / II	⧈ / II	⧈ / II

* - ელექტროხელსაწყოებისთვის ძაბვით 110-127 ვ; ** - ელექტროხელსაწყოებისთვის ძაბვით 220-230 ვ.

ინფორმაცია ხმაურზე



ყოველთვის იხმარეთ ყურების დამცავი საშუალება თუ ბგერითი სიხშირე აღემატება 85 დბ(ა)-ს.

მოთხოვნილ ნორმებთან შესაბამისობა

ჩვენი პერსონალური პასუხისმგებლობის ქვეშ ვაცხადებთ, რომ პროდუქტი, რომელიც აღწერილია "ელექტრო ხელსაწყოს ტექნიკურ მახასიათებლებში", შეესაბამება 2006/42/EC, 2014/30/EU დირექტივების ყველა შესაბამის დებულებას, მათი ცვლილებების ჩათვლით და ასევე შემდეგ ნორმებს, როგორიცაა:

EN 62841-1:2015+A11;
EN IEC 62841-2-3:2021+A11
EN IEC 55014-1:2021;
EN IEC 55014-2:2021;
EN IEC 61000-3-2:2019+A1:2021;
EN 61000-3-3:2013+A1+A2;

სერტიფიკაციის მენეჯერი

Wu Cunzhen

Merit Link International AG
Stabio, შვეიცარია



გაფრთხილება - ტრავმების მიღების რისკის შესამცირებლად, მომხმარებელი უნდა გაეცნოს ექსპლუატაციის სახელმძღვანელოს!

უსაფრთხოების ტექნიკის ზოგადი წესები



გაფრთხილება! წაიკითხეთ ეს გაფრთხილება უსაფრთხოების ტექნიკასა და ინსტრუქციაზე. გაფრთხილებებისა და ინსტრუქციების უგულებელყოფამ შეიძლება გამოიწვიოს ცეცხლის გაჩენა, ელექტროშოკის მწყობრიდან გამოსვლა ან სერიოზული ტრავმები.

შეინახეთ ყველა ინსტრუქცია და გაფრთხილება შემდგომი გამოყენებისთვის.

ტერმინი "ელექტრო ხელსაწყო", რომელიც გამოიყენება გაფრთხილებების ტექსტში, წარმოადგენს ელექტრო ხელსაწყოს, რომელსაც აქვს ელექტრო კაბელი (სადენი), ასევე წარმოადგენს ხელსაწყოს, რომელიც მუშაობს აკუმულატორზე (უსადენოდ).

სამუშაო ადგილის უსაფრთხოება

• სამუშაო ადგილის უნდა იყოს სუფთა და კარგად განათებული. დანაგვიანებულ ან ბნელ ადგილებში მოსალოდნელია უბედური შემთხვევები.

• არ გამოიყენოთ ელექტრო ხელსაწყოები ფეთქებად გარემოში, მაგალითად, ადვილად აალებადი სითხეების, აირებისა ან მტვრის არსებობისას. ელექტროხელსაწყოები წარმოქმნიან ნაპერწკლებს, რომელიც შესაძლოა გახდეს მტვრის ან ორთქლის აალების მიზეზი.

• ელექტრო ხელსაწყოს მუშაობის დროს მოარიდეთ ბავშვები და გარეშე პირები მას. უყურადღებობამ შესაძლოა მიგვიყვანოს კონტროლის დაკარგვამდე.

რეკომენდაციები ელექტროუსაფრთხოებაზე

• ელექტრო ხელსაწყოს ჩანგლები უნდა შეესაბამებოდეს როზეტს. არასოდეს გადააკეთოთ ელ ჩანგლები როზეტში მოსათავსებლად. ნუ გამოიყენებთ ადაპტერებს დამიწებული ელექტრო ხელსაწყოებით. არამოდიფიცირებული (ორიგინალი) ელ.ჩანგლები და მათი შესაბამისი როზეტები ამცირებენ ელექტრული დენით დაზიანების რისკს.

• მოერიდეთ კონტაქტს დამიწებულ ზედაპირებთან, როგორცაა მილები, რადიატორები, ფილები და მაცივრები. ეს ზრდის ელექტრული დენით დაზიანების რისკს.

• ელექტრო ხელსაწყოზე წვიმისა და ტენის ზემოქმედებას ნუ დაუშვებთ. ელექტრო ხელსაწყოს შიგნით წყლის მოხვედრა ზრდის ელექტრული დენით დაზიანების რისკს.

• ნუ გამოიყენებთ დენგამავალ კაბელს იმ მიზნით, რისთვისაც არაა განკუთვნილი. არასდროს გამოიყენოთ კაბელი ელექტრო ხელსაწყოს გადასატანად, ელექტრო ხელსაწყოს თქვენსკენ მოსაქაჩად ან მის გამოსართავად დენგამავალი კაბელის მკვეთრი გამოძრობის გზით. დაიცავით დენგამავალი კაბელი გაცხელებისგან, ნავთობპროდუქტებისგან, ბასრი ნაპირისგან ანდა ელექტრო ხელსაწყოს მოძრავი ნაწილისგან. დაზიანებული ან აბურდული დენგამავალი კაბელი ზრდის ელექტრული დენით დაზიანების რისკს.

• ღია სივრცეში მუშაობისას, გამოიყენეთ დამაგრძელებელი კაბელები, რომელიც განკუთვნილია გარეთა სამუშაოებისთვის, ეს შეამცირებს ელექტრული დენით დაზიანების რისკს.

• თუკი ელექტრო ხელსაწყოთი მუშაობა ტენიან ადგილას გარდაუვალია, გამოიყენეთ დიფერენციირებული გაჟონვის რელე. დგმ-ის გამოყენება ამცირებს ელექტრული დენით დაზიანების რისკს. შენიშვნა! ტერმინი "დგმ (RCD)" შესაძლებელია შეიცვალოს ტერმინით "დამცავი გათიშვის მოწყობილობა (GFCI)" ანდა "ავტომატური გამომრთველი გაჟონვის დენისგან დაცვის ფუნქციით (ELCB)".

• გაფრთხილება! არასდროს მიეკაროთ რედუქტორის, დამცავი გარსაცმისის და ა.შ. ღია ლითონის ზედაპირებს, რადგანაც ლითონის ზედაპირებზე მოქმედებს ელექტრომაგნიტური ტალღები და მათზე შეხებამ შესაძლოა გამოიწვიოს ტრავმა ან უბედური შემთხვევა.

რეკომენდაციები პირადი უსაფრთხოებისათვის

• იყავით ფხიზლად, ყურადღება მიაქციეთ იმას, რასაც აკეთებთ, და ელექტრო ხელსაწყოსთან მუშაობისას იხელმძღვანელეთ საღი აზრით. არ გამოიყენოთ ელექტრო ხელსაწყო, თუკი დაიღალეთ ანდა იმყოფებით ნარკოტიკული ნივთიერებების, ალკოჰოლის ან წამლების ზემოქმედების ქვეშ. ელექტრო ხელსაწყოსთან მუშაობისას ყურადღების მოდუნებამ შესაძლოა გამოიწვიოს სერიოზული ტრავმა.

• გამოიყენეთ ინდივიდუალური დაცვის საშუალებები. ყოველთვის გაიკეთეთ დამცავი სათვალე. ინდივიდუალური დაცვის საშუალებები, ისეთი როგორიცაა მტვრისგან დამცავი ნიღაბი, დამცავი ფეხსაცმელი, რომელიც არ სრიალებს, ჩაფხუტი ან სმენის დამცავი საშუალებები, რომლებიც გამოიყენება შესაბამის პირობებში, ამცირებს ტრავმების მიღების ალბათობას.

• მოერიდეთ ელექტრო ხელსაწყოს მოულოდნელად ჩართვას. კვების წყაროსთან და / ან აკუმულატორთან

მიერთებისას, ელექტრო ხელსაწყოს აწევისა და გადატანის წინ, დარწმუნდით, რომ ჩამრთველი/გამომრთველი გამორთულ მდგომარეობაშია. ელექტრო ხელსაწყოს გადაადგილება, როდესაც თითი არის ჩამრთველზე / გამომრთველზე, ანდა ელექტრო ხელსაწყოების კვების ჩართვა ჩართული ჩამრთველით/გამომრთველით, შესაძლოა უბედური შემთხვევის მიზეზი გახდეს.

• ჩართვის წინ აუცილებელია ელექტრო ხელსაწყოს ყველა მბრუნავი ნაწილიდან მოაშოროთ დამატებითი გასაღები და სამარჯვი, რომელიც დარჩენილია ელექტრო ხელსაწყოს მბრუნავ ნაწილში, შესაძლოა გახდეს სერიოზული ტრავმების მიზეზი.

• არ გამოიყენოთ ზედმეტი ძალისხმევა. ყოველთვის შეინარჩუნეთ მყარი მდგომარეობა და წონასწორობა. ეს საშუალებას მოგცემთ უკეთ გააკონტროლოთ ელექტრო ხელსაწყო გაუთვალისწინებელ სიტუაციებში.

• ატარეთ შესაბამისი ტანსაცმელი. არ ჩაიცვათ თავისუფალი ტანსაცმელი და არ გაიკეთოთ სამკაული. თმა, ტანსაცმელი და ხელთათმანი მოძრავი ნაწილებიდან შორს ამყოფეთ. თავისუფალი ტანსაცმელი, სამკაული ან გრძელი თმა შესაძლოა ჩაითრიოს ელექტროხელსაწყოს მოძრავმა ნაწილებმა, რაც გახდება სერიოზული ტრავმების მიზეზი.

• რადგან ელექტრო ხელსაწყოს ინსტრუქციაში ნაგულისხმევია მტვრისდამჭერი და მტვრის შემგროვებელი ხელსაწყოების ჩართვისათვის საჭირო შესაძლებლობები, დარწმუნდით, რომ ისინი ჩართულია და სწორად გამოიყენება. ასეთი მოწყობილობების გამოყენება ამცირებს მტვრის დაგროვებასთან დაკავშირებულ საშიშროებებს.

• ყოველთვის იყავით ფრთხილად, ნუ უგულებელყოფთ ელექტრო ხელსაწყოსთან უსაფრთხო მუშაობის პრინციპებს იმ ცოდნისა და გამოცდილების გამო, რომელიც მიღებულია ელექტრო ხელსაწყოს ხშირი გამოყენებით. გაუფრთხილებელმა მოქმედებამ დაუყოვნებლივ შესაძლოა გამოიწვიოს სერიოზული ტრავმა.

• გაფრთხილება! მუშაობისას ელექტრო ხელსაწყოებმა შესაძლებელია წარმოქმნან ელექტრომაგნიტური ველი. გარკვეული გარემოებების გამო ასეთმა ველმა შესაძლოა დააზიანოს აქტიური ან პასიური სამედიცინო იმპლანტები. სერიოზული ან სასიკვდილო ტრავმის რისკის შესამცირებლად, ელექტრო ხელსაწყოს გამოყენების წინ ადამიანებს სამედიცინო იმპლანტანტებით ეძლევა რეკომენდაცია, გაიარონ კონსულტაცია ექიმთან და სამედიცინო იმპლანტების დამამზადებელთან.

ელექტრო ხელსაწყოს გამოყენება და მომსახურება

• ადამიანებს არასაკმარისი ფსიქოფიზიკური და გონებრივი თვისებებით და ბავშვებს არ შეუძლიათ ელექტროხელსაწყოს მართვა, თუკი მათ უსაფრთხოებაზე პასუხისმგებელი ადამიანი არ აკონტროლებს ან არ უტარებს ინსტრუქტაჟს ელექტრო ხელსაწყოს გამოყენების თაობაზე.

• არ გადატვირთოთ ელექტრო ხელსაწყო. გამოიყენეთ ელექტროხელსაწყო, თქვენი მიზნების შესაბამისად და დანიშნულებისამებრ. შესაბამისი ელექტროხელსაწყო იმუშავებს უკეთესად და უსაფრთხოდ თუ გამოვიყენებთ მისი დანიშნულებისამებრ.

• არ იმუშაოთ ელექტროხელსაწყოსთან გაუმართავი ჩამრთველით / გამომრთველით. ელექტრო ხელსაწყო, რომლის ჩართვა / გამორთვა ვერ კონტროლდება, წარმოადგენს საშიშროებას და დაუყოვნებლივ უნდა გარემონტდეს.

• რაიმე სახის დაშენების შესრულების, ხელსაწყოების შეცვლის, ან ელექტროხელსაწყოების შენახვის წინ – გამოაერთეთ ელექტრო ჩანგალი კვების წყაროდან და / ან აკუმულატორი ელექტრო ხელსაწყოდან. უსაფრთხოების ეს წესები ამცირებს ელექტროხელსაწყოს შემთხვევითი გაშვების რისკს.

• შეინახეთ გამოყენებული ელექტრო ხელსაწყოები ბავშვებისთვის მიუწვდომელ ადგილას და არ დართოთ ნება პირებს, რომლებიც არ გაეცნენ ელექტრო ხელსაწყოს ან ამ ინსტრუქციებს, გამოიყენონ ელექტროხელსაწყო. ელექტროხელსაწყოები საშიშია მოუმზადებელი მოსარგებლის ხელში.

• ყურადღება მიაქციეთ ელექტროხელსაწყოს მდგომარეობას. შეამოწმეთ მოძრავი დეტალების ღერძული მოძრაობა და მათი შეერთების საიმედოობა, აგრეთვე ნებისმიერი ხარვეზი, რამაც შესაძლოა მწყობრიდან გამოიყვანოს ელექტროხელსაწყო. გაუმართავი ელექტროხელსაწყო აუცილებლად უნდა შეკეთდეს გამოყენების წინ. ბევრი უბედური შემთხვევა სწორედ ელექტრო ხელსაწყოს ცუდი მდგომარეობიდან გამომდინარეობს.

• მჭრელი ხელსაწყოები უნდა ინახებოდეს სუფთად და კარგად იყოს გალესილი. სწორად დაყენებული მჭრელი ხელსაწყოები ბასრი მჭრელი კიდეებით ამცირებენ გაჭედვის შესაძლებლობას და ამარტივებენ ელექტროხელსაწყოების მართვას.

• გამოიყენეთ ელექტროხელსაწყო, ჩამოსაცმელები და ა.შ. ინსტრუქციების შესაბამისად, მიიღეთ რა მხედველობაში მუშაობის პირობები და შესასრულებელი სამუშაოები. ელექტროხელსაწყოს გამოყენება ოპერაციებისთვის, რომლისთვისაც ის არაა განკუთვნილი, საშიშ სიტუაციამდე მიგვიყვანს.

• სახელურები და დამჭერი ზედაპირები ამყოფეთ მშრალ, სუფთა მდგომარეობაში ზეთისა და საპონის გარეშე. სრიალა სახელურები და მოჭიდების ზედაპირები ხელს უშლის ელექტრო ხელსაწყოსთან უსაფრთხო მოჭყრობას და მის მართვას მოულოდნელ სიტუაციებში.

• ყურადღება მიაქციეთ, რომ ელექტრო ხელსაწყოსთან მუშაობისას აუცილებელია სწორად გეჭიროთ დამხმარე სახელური; ამ მოთხოვნის შესრულება აიოლებს ელექტრო ხელსაწყოს მართვას. ამრიგად, ელექტრო ხელსაწყოს სწორმა დაჭერამ შესაძლოა შეამციროს უბედური შემთხვევებისა და ტრავმების რისკი.

ელექტრომაგნიტური თავსებადობის უსაფრთხოების წესები

ელექტროხელსაწყოს გამოყენებისას ის შეიძლება გეჭიროთ მხოლოდ იზოლირებული ზედაპირის მქონე სახელურით, ან კორპუსის ზედაპირით, რომელსაც იზოლირებული საფარი აქვს. ლითონის კორპუსთან კონტაქტმა შეიძლება საფრთხე შეუქმნას ოპერატორს (ელექტრომაგნიტური ტალღები გადაეცემა გამტარი გარემოს საშუალებებით, რამაც შეიძლება კარდიო სტიმულატორის გაჩერება, არითმია, თავბრუსხვევა, თავის ტკივილი, მეხსიერების დაკარგვა, ყმილობა, იმუნიტეტის დაქვეითება და სხვა საფრთხეები ან დაზიანებები გამოიწვიოს).

ტექნიკური მომსახურება

• თქვენი ელექტრო ხელსაწყოს მომსახურება უნდა წარმოებდეს კვალიფიცირებული სპეციალისტების მიერ რეკომენდებული სათადარიგო ნაწილების

გამოყენებით. ეს იძლევა გარანტიას, რომ თქვენი ელექტროხელსაწყოს უსაფრთხოება შენარჩუნებული იქნება.
• შეასრულეთ ინსტრუქცია გაპოხვის შესახებ, აგრეთვე რეკომენდაციები აქსესუარების შეცვლაზე.

უსაფრთხოებასთან დაკავშირებული სპეციალური მითითებები

საყოველთაოდ მიღებული მითითებები უსაფრთხოების ტექნიკის თაობაზე გახეხვის შესრულებისას, საპრიალებელი ქაღალდით დამუშავებისას, მავთულის ჯაგრისებით დამუშავებისას, გაპრიალებისა და აბრაზიული ჭრისას:

• ეს ელექტროხელსაწყო განკუთვნილია *ეს ელექტროხელსაწყო განკუთვნილია სახეხ-საპრიალებელი, სალესი და მავთულ-სახეხის ფუნქციების შესასრულებლად.* ტექნიკაზე, ინსტრუქციები, ილუსტრაციები და ტექნიკური დახასიათებები, რომელიც ეხება ამ ელექტროხელსაწყოს. ამ ყველა ქვემოთ მოცემული ინსტრუქციის შეუსრულებლობამ შესაძლოა მიგვიყვანოს ელექრული დენით დაზიანებამდე, აალებამდე და / ან სერიოზულ ტრავმამდე.
• არ არის რეკომენდებული ამ ელექტროხელსაწყოს გამოყენება ისეთი ოპერაციების შესასრულებლად, როგორიცაა: *არ შეცვალოთ ამ ელექტრომოწყობილობის ელექტროხელსაწყო განკუთვნილია სახეხ-საპრიალებელი, სალესი და მავთულ-სახეხის ფუნქციების შესასრულებლად.*
ელექტროხელსაწყოს არამიზნობრივი გამოყენება შეიძლება იყოს საშიში და ტრავმის მიღების მიზეზადაც იქცეს.

• არ გამოიყენოთ აქსესუარები, რომლებიც არ არის სპეციალურად შექმნილი და განსაზღვრული ხელსაწყოს მწარმოებლის მიერ.

თუკი თანდართული მოწყობილობა შეიძლება მივუერთოთ ელექტროხელსაწყოს, ეს არ იძლევა მისი უსაფრთხო ექსპლუატაციის გარანტიას.
• თანდართული სამარჯვენის ნომინალური სიჩქარე უნდა იყოს, როგორც მინიმუმ, იმ მაქსიმალური სიჩქარის ტოლი, რომელიც აღნიშნულია ელექტროხელსაწყოზე. თუკი სიჩქარე ნომინალურზე მეტია, თანდართული მოწყობილობა შესაძლოა გატყდეს და გაიფანტოს.
• თანდართული სამარჯვენისგარეგანი დიამეტრი და სისქე უნდა შეესაბამებოდეს ელექტროხელსაწყოს მწარმოებლობას. არაშესაბამისი ზომის მოწყობილობები სათანადოდ ვერ გაკონტროლდება, და ისინი სახიფათოა.

•აქსესუარის სამაგრის ზომები უნდა შეესაბამებოდეს ელექტრომოწყობილობის სამაგრის ზომებს.

აქსესუარები, რომლებიც არ ერგება ელექტროხელსაწყოს, გამოიწვევს დისბალანსს, ზედმეტ ვიბრაციას და შესაძლოა გამოიწვიოს კონტროლის დაკარგვა.

• არ გამოიყენოთ დაზიანებული თანდართული სამარჯვენები. ყოველი გამოყენებისას შეამოწმეთ აბრაზიული დისკების მონატეხისა და ბზარების არსებობაზე, რეზინის თეფშისმაგვარი დისკები - ბზარების, ნახეთქების, ცვეთის ნიშნების, ლითონის ჯაგრისები - დასუსტებული და დაბეთქილი მავთულების არსებობაზე. ელექტროხელსაწყოს ან **მოწყობილობის დავარდნისას, დაათვალიერეთ ისინი დაზიანების საგანზე ან დააყენეთ დაუზიანებელი მოწყობილობა. მოწყობილობის დათვალიერებისა და დაყენების შემდეგ,** განახორციელეთ საცდელი გაშვება (დატვირთვის გარეშე, მაქსიმალურ სიჩქარეზე, ერთი წუთის განმავლობაში), **თან უყურეთ იმას, რომ თქვენ თვითონ ან უცხო პირები არ იმყოფებოდეთ მოწყობილობის ბრუნვის სიბრტყეში.** ზოგადად საცდელი გაშვება საკმარისია დაზიანებული მოწყობილობების გამოსავლენად - ამ პერიოდში ისინი იხეხება.
• ჩაიცვით ინდივიდუალური დაცვის საშუალებები. შესასრულებელი სამუშაოდან გამომდინარე, გამოიყენეთ დამცავი ნიღაბი, დახურული ან ღია დამცავი სათვალე. აუცილებლობისას გაიკეთეთ მტვრისგან დასაცავი ნიღაბი, სმენის ორგანოების დასაცავი საშუალებები და სამუშაო წინსაფარი, **რომელთაც შეუძლიათ შეაკავონ აბრაზიული ნაწილაკები და მუშაობისას წარმოქმნილი მტვერი.** *თვალის დამცავს უნდა შეეძლოს მფრინავი ნამსხვრევების შეჩერება, რომლებიც წარმოიქმნება სხვადასხვა სახის სამუშაოს დროს. მტვრის ნიღაბს ან რესპირატორს უნდა შეეძლოს ნაწილაკების ფილტრაცია, რომლებიც წარმოიქმნება კონკრეტული სამუსაოს პროცესში.*

• მესამე პირები უნდა იმყოფებოდნენ უსაფრთხო მანძილზე სამუშაო ზონიდან. ყოველი, ვინც შედის სამუშაო ზონაში, უნდა იყენებდეს ინდივიდუალური დაცვის საშუალებებს. დასამუშავებელი ნამზადის ან გატეხილი მოწყობილობის ფრაგმენტები შესაძლოა გაიფანტოს და დაზიანოს პირები, რომლებიც სამუშაო ზონის მიღმა იმყოფებიან.
• იმ ოპერაციების შესრულებისას, რომლის დროსაც სამარჯვე შესაძლოა წამოედოს ელექტროსადენს ან საკუთარ კაბელს, დაიჭირეთ ელექტროხელსაწყო მხოლოდ იზოლირებული ზედაპირით. სამარჯვე, რომელიც ეხება სადენს ძაბვის ქვეშ, შესაძლოა გამოიწვიოს ძაბვის გაჩენა ელექტროხელსაწყოს ლითონის ნაწილებში და გახდეს ოპერატორის ელექტრული დენით დაზიანების მიზეზი.
• დენგამავალი კაბელი უნდა იმყოფებოდეს გარკვეულ მანძილზე მბრუნავი სამარჯვედან. კონტროლის დაკარგვის შემთხვევაში, დენგამავალი კაბელი შეიძლება გადაიჭრას ან დაეხვიოს ელექტროხელსაწყოს მბრუნავ შპინდელზე, და თქვენ მიიღებთ სერიოზულ ტრავმას.
• დადეთ ელექტროხელსაწყო მხოლოდ სამარჯვეს სრული გაჩერების შემდეგ. ინერციით მბრუნავი სამარჯვე, ზედაპირთან კონტაქტისას, კონტროლიდანაც კი გამოიყვანს ელექტროხელსაწყოს.
• არ გამოიყენოთ ელექტროხელსაწყო, თუკი მბრუნავი ზედაპირი თქვენზეა მომართული. შემთხვევითი კონტაქტისას მბრუნავმა სამარჯვემ შესაძლოა დაიხვიოს ტანსაცმელი, რაც გამოიწვევს მძიმე ტრავმებს.
• რეგულარულად გაწმინდეთ ელექტროხელსაწყოს სავენტილაციო ჭრილები. ძრავის ვენტილატორი ფანტავს დენის გამტარებელ მტვერს კორპუსის შიგნით და მისი ჭარბი დაგროვება შესაძლოა გახდეს მოკლე ჩართვის ან ელექტრული დენით დაზიანების მიზეზი.
• არ გამოიყენოთ ელექტროხელსაწყო საწვავი მასალების ახლოს. ნაპერწკლებმა შესაძლოა გამოიწვიოს მათი აალება.
• არ გამოიყენოთ სამარჯვეები, რომელთა გამოყენება ითვალისწინებს სითხით გაგრილებას. თხევადი გაგრილების გამოყენებამ შესაძლოა

გამოიწვიოს ელექტრული დენით დაზიანება ან ელექტრული შოკი.

გაცემა და შესაბამისი გაფრთხილებები

გაცემა - ესაა უეცარი რეაქცია მბრუნავი დისკის, რეზინის თეფშისებრი დისკის, მავთულის ჯაგრისის ანდა სხვა სამარჯვეს მოჭერასა და გაჭედვაზე. მოჭერა ან გაჭედვა იწვევს სამარჯვეს სიჩქარის სწრაფ დაკარგვას, რაც, თავის მხრივ, იწვევს ელექტროინსტრუმენტის მკვეთრ, არაკონტროლირებულ გაწევას იმ მიმართულებით, რომელიც დეტალის მოძრაობის მიმართულების საწინააღმდეგოა.

მაგალითად, თუკი აბრაზიული დისკის მოჭერა გამოწვეულია დასამუშავებელი დეტალით, მაშინ დისკის კიდე გაჭედვის ზონაში შესაძლოა შევიდეს მასალის ზედაპირზე, რაც გამოიწვევს დისკის ამოვარდნასა ან გადაცდომას. დისკი შესაძლოა გახტეს ოპერატორის მიმართულებით ანდა მისგან, რაც დამოკიდებულია დისკის მოძრაობაზე გაჭედვის ზონაში. ამასთან, ასეთი გარემოებისას აბრაზიული დისკი შესაძლოა გატყდეს.

გაცემა - ელექტრომოწყობილობის არასწორი გამოყენების და/ან მუშაობის შეუსაბამო პირობების შედეგია. გაცემა შესაძლოა თავიდან იქნას აცილებული, თუკი დაცული იქნება უსაფრთხოების ქვემოთ მოცემული ზომები.

- ***ორივე ხელით დაიჭირეთ ელექტროწყობილობა და მოათავსეთ თქვენი სხეული და მკლავი ისე, რომ შეძლოთ უკუჩენების ძალების წინააღმდეგობა.***
- **ელექტრომოწყობილობაზე მაქსიმალური კონტროლისათვის და გაცემის ნეგატიური ეფექტების დაქვეითებისათვის, გამოიყენეთ დამატებითი სახელური (თუკი იგი არსებობს).** უსაფრთხოების აუცილებელი ზომების მიღების შემდეგ, თქვენ შეძლებთ აკონტროლოთ რეაქცია მბრუნავი მომენტიდან ანდა გაცემის ძალა.
- **არასდროს დადოთ ხელი მბრუნავ მოწყობილობასთან ახლოს.** გაცემისას, ელექტროხელსაწყო შესაძლოა გადმოისროლოს თქვენი მიმართულებით და მბრუნავი სამარჯვე მძიმე ტრავმებს მოგაყენებთ.
- **არ დადგეთ გაცემისას ელექტრომოწყობილობის მოძრაობის სავარაუდო მიმართულებით.** გაცემა გამოიწვევს ელექტრომოწყობილობის მოძრაობას იმ მიმართულებით, რომელიც სამარჯვეს საწინააღმდეგო მიმართულებაა გაჭედვის წერტილში.
- **დაიცავით განსაკუთრებული სიფრთხილე კუთხეებთან, ბასრ კიდეებთან და ა.შ.-ი მუშაობისას. თავიდან აიცილეთ სამარჯვეს აცდომა ან გაჭედვა.** კუთხეებს, ბას კიდეებს და აცდენას ახასიათებთ მბრუნავი მოწყობილობის გაჭედვა, რაც იწვევს მართვის დაკარგვას და გაცემას.
- ***არ მიამაგროთ ძის მოჩუჩურთმების ცირკულარული დისკი, სეგმენტირებული ალმასის ნრე, რომლის პერიფერიული კლირენსი აღემატება 10 მმ-ს, ან დაკბილული ხერხის დისკი.*** ასეთი სამუშაო სამარჯვე ხშირად ხდება გაცემის ან ელექტრომოწყობილობაზე კონტროლის დაკარგვის მიზეზი.

დამცავი სამარჯვეა, რომელიც შემოუშავებულია შერჩეული დისკისთვის. შეუძლებელია სათანადოდ მართო ის დისკები, რომელიც არ არის განკუთვნილი ასეთი ელექტროხელსაწყოსთვის: გარდა ამისა არ არის უსაფრთხო.

- ***ცენტრალური ჩაღრმავების მქონე ბორბლების სახეხი ზედაპირი უნდა განლაგდეს დამცავი კიდის სიბრტყის ქვემოთ. არასწორად დამაგრებული ბორბალი, რომელიც გადადის დამცავი კიდის სიბრტყის მიღმა, ვერ იქნება სათანადოდ დაცული.***
- **დამცავი სამარჯვე შესაძლებელია დამაგრდეს ელექტრომოწყობილობაზე და განთავსდეს ისე, რომ მაქსიმალურად დაიცვას ოპერატორი მბრუნავი დისკისგან.** დამცავი სამარჯვე იცავს ოპერატორს გატეხილი დისკის ფრაგმენტებისგან, დისკთან შემთხვევითი კონტაქტისგან და ნაპერწკლებისგან, რომელიც შესაძლოა გახდეს ტანსაცმლის აალების მიზეზი.
- ***ბორბლები უნდა იქნას გამოყენებული მხოლოდ განსაზღვრული აპლიკაციებისთვის.***

მაგალითად: არ გამოიყენოთ გახეხვისთვის საჭრელი დისკის გვერდითი ზედაპირი. აბრაზიული საჭრელი დისკები განკუთვნილია ნაწიბურით მუშაობისთვის, ხოლო გვერდითი ძალის ზემოქმედება მათ დანგრევას გამოიწვევს.

- **ყოველთვის გამოიყენეთ დისკის დაუზიანებელი ფლანცები, მათი ზომა და ფორმა უნდა შეესაბამებოდეს შერჩეულ დისკს.** ფლანცები იჭერენ დისკს და ამგვარად ამცირებენ მისი გატეხვის ალბათობას. ფლანცები მჭრელი დისკებისთვის შესაძლოა განსხვავდებოდეს სახეხი დისკების ფლანცებისგან.
- **არ გამოიყენოთ გაცვეთილი დისკები დიდი ზომის ელექტრომოწყობილობებიდან.**

ბორბალი, რომელიც განკუთვნილია დიდი ელექტროწყობილობისთვის, არ შეესაბამება მცირე ხელსაწყოს მაღალი სიჩქარისთვის და იგი შესაძლოა გასკდეს.

- ***ორმაგი დანიშნულების ბორბლების გამოყენებისას ყოველთვის გამოიყენეთ სწორი დამცავი პირი, რომელიც შეესაბამება შესრულებულ სამუშაოს. დამცავი პირის არასათანადო გამოყენებამ შესაძლოა არ უზრუნველყოს დაცვის საჭირო დონე, რამაც შესაძლოა გამოიწვიოს სერიოზული დაზიანებები.***
- ფლანცების ზედაპირები (განსაკუთრებით სამონტაჟო ზედაპირი) და მოსაჭერი ქანჩი არ უნდა იყოს დაზიანებული; ამ პირობის შესრულება თავიდან აგაცილებთ სახეხი დისკის დარღვევებს.
- ელექტრომოწყობილობის ჩართვისას აუცილებელია დარწმუნდეთ სახეხი დისკის კონტაქტის არსებობაში დასამუშავებელ დეტალთან.
- ელექტრომოწყობილობის გამოყენების წინ აუცილებელია რაღაც დროის განმავლობაში ვამყოფოთ იგი ჩართულ მდგომარეობაში. ვიბრაცია ან რხევა მიუთითებს არასწორ დაყენებაზე ან სახეხი დისკის დისბალანსზე.
- ხეხვა აწარმოეთ მხოლოდ ამ ისთვის რეკომენდებული სახეხი დისკის ზედაპირით.
- ყურადღება მიაქციეთ გაფანტულ ნაპერწკლებს. ელექტროხელსაწყო ისე გეჭიროთ, რომ არ დაუშვათ ნაპერწკლების გასროლა სხვა პირებისა ან საწვავი ნივთიერებების მიმართულებით.
- მუშაობისას არ დატოვოთ ელექტრომოწყობილობა ზედამხედველობის გარეშე. ელექტროხელსაწყო შესაძლებელია გამოიყენოთ მხოლოდ მაშინ, როდესაც ხელში გიჭირავთ.
- არ მიეკაროთ დასამუშავებელ ნამზადს ოპერაციის დასრულებისთანავე, რადგანაც ის შეიძლება იყოს ძალიან ცხელი და დაგიწვათ კანი.
- რაიმე სახის სამონტაჟო სამუშაოების, დასაშენებელი სამუშაოების ანდა მოწყობილობების

უსაფრთხოების ტექნიკის წესები ელექტრომოწყობილობის ექსპლუატაციისას

განსაკუთრებული მითითებები უსაფრთხოების ტექნიკისათვის გახეხვისა და აბრაზიული ჭრის შესრულებისას:

- **გამოიყენეთ დისკის მხოლოდ ის ტიპები, რომელიც რეკომენდებულია თქვენი** ელექტრომოწყობილობისათვის, და სპეციალური

შეცვლის შესრულებამდე, აუცილებელია ელექტროხელსაწყოს გამორთვა, ჩანგლის გამოღება ან აკუმულატორის გამოერთება.

• მკაცრად დაიცავით მწარმოებლის ინსტრუქციები სახეხი დისკოს შენახვისას, დაყენებისა და გამოყენებისას.

• ნუ ეცდებით გამოიყენოთ სახეხი დისკები დიდი ზომის ჩამოსაცმელი ნახვრეტით რაიმე სახის გადამყვანებისა ან ადაპტერების გამოყენებით.

• გამოიყენეთ მხოლოდ ორიგინალური კონსტრუქციის ფლანცები.

• საჭიროა ჩამოსაცმელის მქონე მოწყობილობების გამოყენების წინ, დარწმუნდით, რომ საჭიროა სათანადოდ გრძელია და მოწყობილობა შეიძლება დაფიქსირდეს ელექტროხელსაწყოს შპინდელზე.

• დარწმუნდით, რომ დასამუშავებელი ნამზადი საიმედოდაა დამაგრებული.

• ყურადღება მიაქციეთ, რომ კვების გამორთვის მერეც სახეხი დისკო განაგრძობს ინერციით მუშაობას რაღაც დროის განმავლობაში.

• თუკი სამუშაო შენობაში ცხელი, ნესტია ან დენისგამტარებელი მტვერია, ოპერატორის უსაფრთხოების უზრუნველსაყოფად გამოიყენეთ მოკლე ჩართვის გამომრთველი (30 მა).

• არ გამოიყენოთ ელექტროხელსაწყო აზბესტის შემცველი მასალის დასამუშავებლად.

• მუშაობისას არ გამოიყენოთ წყალი ან სხვა რაიმე სითხე.

• მტვრიან პირობებში მუშაობისას ყურადღება მიაქციეთ, რომ ელექტროხელსაწყოს სავენტილაციო ღრიჩოები სუფთა იყოს. თუკი აუცილებელია ელექტრომოწყობილობიდან ჭუჭყის მოცილება, მაშინვე გამორთეთ ელექტროკვება.

დამატებითი ინსტრუქციები ჭრის შესასრულებლად

• ნუ იმყოფებით ერთ ხაზზე მბრუნავ დისკთან, ანდა მის უკან. როცა დისკი ოპერაციის შესრულებისას მოძრაობს თქვენგან, შესაძლებელია წარმოიქმნას გაცემა, რომელსაც შეუძლია შემოატრიალოს ანდა გადმოისროლოს ელექტროხელსაწყო თქვენი მიმართულებით.

• დისკის გაჩხერისას ან ჭრის ოპერაციის შეწყვეტისას რაიმე მიზეზით, გამორთეთ ელექტროხელსაწყო და გეჭიროთ იგი უძრავ მდგომარეობაში სრულ გაჩერებამდე. არასდროს შეწყვიტოთ ჭრის ოპერაცია დისკის გადაადგილებისას, წინააღმდეგ შემთხვევაში შესაძლოა წარმოიქმნას გაცემა. განსაზღვრეთ დისკის გაჭედვის მიზეზი და მიიღეთ ზომები დისკის გაჭედვის მიზეზების აღმოსაფხვრელად.

• თუკი მუშაობის დროს ელექტროკვება უეცრად აფეთქდა, ელექტროხელსაწყოს შემთხვევითი ჩართვის თავიდან ასაცილებლად დაუყოვნებლივ გადაიყვანეთ ჩამრთველი/გამომრთველი გამორთვის მდგომარეობაში.

• კატეგორიულად აკრძალულია მოწყობილობების ბრუნვის ინერციით შენელება, შპინდელის ფიქსატორის დახმარებით ანდა დისკის გვერდითა ზედაპირზე ძალისხმევით. ამ მიზნით შპინდელის ფიქსატორის გამოყენება მწყობრიდან გამოიყვანს ელექტროხელსაწყოს და გარანტიით მომსახურების უფლებას დაკარგავთ.

გაფრთხილება: ქიმიური ნივთიერებები, რომელიც არის ხეხვის, ჭრის, ქლიბვის, გალესვის, ბურღვის და მშენებლობაზე არსებული სხვა სახის სამუშაოების შედეგად გამოყოფილ მტვერში, შეიძლება გამოიწვიოს ონკოლოგიური დაავადებები, თანდაყოლილი დეფექტები მომავალ ბავშვებში ანდა დაანგრიოს რეპროდუქტიული ფუნქცია. აუცილებელია გამწმენდი დანადგარი განსაზღვრული ქიმიური ნივთიერებების მოსაცილებლად:

• ელექტროხელსაწყოს რემონტისა და დეტალების შეცვლის წინ, პირველ რიგში, აუცილებელია მისი გამორთვა ქსელიდან.

• გამჭვირვალე სილიციუმის დიოქსიდი და აგურში ან კედლების ცემენტში შემავალი სხვა ნივთიერებები; CCA-ს ოჯახის ანტისეპტიკები ქიმიურად დამუშავებულ ხე-ტყეში. ამ ნივთიერებების მავნე ზემოქმედების ხარისხი დამოკიდებულია თქვენს მიერ სამუშაოს შესრულების სიხშირეზე. თუ თქვენ გსურთ შეამციროთ კონტაქტი ამ ქიმიურ ნივთიერებებთან, იმუშავეთ განიავებად სივრცეში და გამოიყენეთ უსაფრთხოების სერტიფიკატების მქონე დამცავი საშუალებები (მაგალითად, რესპირატორი მტვრის შემაჩერებელი ფილტრით).

ყურადღება მიაქციეთ ელექტროკვების ძაბვას: ძაბვის მიერთებისას იგი უნდა შეესაბამებოდეს ელექტროინსტრუმენტის ტექნიკური მონაცემების ცხრილში მითითებულ ძაბვას. თუკი ძაბვა უფრო მაღალია, ვიდრე შესაბამისი ძაბვა, ოპერატორებს შესაძლოა დაემართოთ უბედური შემთხვევა, ხოლო ელექტროხელსაწყო დაზიანდეს. ამგვარად, თუკი კვების ძაბვა არაა დადასტურებული, არასდროს ჩართოთ ელექტროხელსაწყო ისე, რომ არ შეამოწმოთ ძაბვის მნიშვნელობა. თუკი კვების ძაბვა დაბალია, ვიდრე მოთხოვნადი, ძრავა დაზიანდება.

ინსტრუქციაში გამოყენებული სიმბოლოები

ექსპლუატაციის სახელმძღვანელოში გამოიყენება ქვემოთ მოტანილი სიმბოლოები, დაიმახსოვრეთ მათი მნიშვნელობა. სიმბოლოების სწორი ინტერპრეტაცია დაგეხმარებათ გამოიყენოთ ელექტროხელსაწყო სწორად და უსაფრთხოდ.

სიმბოლო	მნიშვნელობა
Ser. Nr.: XX XXXXXXX	**დასაწერებელი სერიული ნომრით:** XX - წარმოების ვადა; XXXXXXX - სერიული ნომერი.
	დამატებითი სახელურის დაყენების შესაძლებლობა ორი მდგომარეობით.
	გაეცანით უსაფრთხოებასთან დაკავშირებულ ყველა მითითებასა და ინსტრუქციას.
	ატარეთ დამცავი სათვალე.
	ატარეთ დამცავი ყურსასმენი.



ატარეთ მტვრისგან დამცავი ნიღაბი.



გამორთეთ ელექტროხელსაწყო ქსელიდან სამონტაჟე და მარეგულირებელი სამუშაოების ჩატარებამდე.



მოძრაობის მიმართულება.



ბრუნვის მიმართულება.



დაბლოკილია.



განბლოკილია.



აკრძალულია მოქმედება.



ორმაგი იზოლაცია/დაცვის კლასი.



მუშაობის დროს ყოველთვის გამოიყენეთ ორივე ხელი



არ გამოიყენოთ დამცავი პირი გადაჭრის ოპერაციებში



ყურადღება.
მნიშვნელოვანი ინფორმაცია.



ნიშანი, რომელიც ადასტურებს, რომ ნაკეთობა შეესაბამება ევროკავშირის დირექტივების ძირითად მოთხოვნებს და ევროკავშირის ჰარმონიზებულ სტანდარტებს.



სასარგებლო ინფორმაცია.



ატარეთ დამცავი ხელთათმანები.



არ გადააგდოთ ელექტროხელსაწყო საყოფაცხოვრებო ნაგავში.

ელექტროხელსაწყოს დანიშნულება

ელექტროხელსაწყო განკუთვნილია ლითონისა და სხვა მასალების მშრალი ჭრისთვის, ჩამოფხეკვისა და გახეხვისთვის.
დამატებითი მოწყობილობებისა და სამარჯვების გამოყენების შედეგად, ელექტროხელსაწყოს გამოყენების სფერო ფართოვდება.
არსებობს ელექტროხელსაწყოს სტაციონარული დაყენების შესაძლებლობა (სპეციალური სამარჯვების გამოყენებისას).

ელექტროხელსაწყოს მოწყობის ელემენტები

1 რედუქტორი
2 შპინდელის ფიქსატორი
3 სავენტილაციო ღრიჯოები
4 დამცავი გარსაცმი
5 დამატებითი სახელური
6 ჩამრთველი / გამომრთველი
7 კორპუსი
8 ფლანცის გასაღები *
9 დასაყენებელი შვერილი
10 დამცავი გარსაცმის ხრახნი
11 შპინდელი
12 ფლანეცი
13 დისკი*
14 მოსაჭერი ქანჩი
15 სიჩქარის რეგულატორი

*** სამარჯვე მოწყობილობები**

ჩამოთვლილი, ასევე გამოსახული სამარჯვე მოწყობილობები არ შედის მოწოდების შემადგენლობაში

ელექტროხელსაწყოს ელემენტების მონტაჟი და რეგულირება

ყველა პროცედურის ჩატარების წინ ელექტროხელსაწყო აუცილებლად უნდა გამოირთოს ქსელიდან.

ძალიან მაგრად ნუ მოჭიმავთ სამაგრ ელემენტებს, რათა არ დაზიანდეს მათი კბილანები.

ზოგიერთი ელემენტის მონტაჟი/ დემონტაჟი / დაშენება ანალოგიურია ელექტროხელსაწყოს ყველა მოდელისთვის, ამ შემთხვევაში ახსნაგანმარტებით სურათზე არ მიუთითებენ კონკრეტულ მოდელს.

დამატებითი სახელური (იხ. ნახ. 1)

მუშაობისას ყოველთვის გამოიყენეთ დამატებითი სახელური **5**. დამატებითი სახელური **5** შესაძლებელია დაყენდეს მომხმარებლისთვის მოსახერხებელ მდგომარეობაში.

• ამოხრახნეთ დამატებითი სახელური **5**, როგორც ნაჩვენებია ნახატზე 1.

• ჩახრახნეთ დამატებითი სახელური **5** სხვა ხრახნიან ნახვრეტში.

დამცავი გარსაცმი

ყოველთვის გამოიყენეთ დამცავი გარსაცმი 4 მჭრელი და საფხეკი დისკების გამოყენებისას.კატეგორიულადიკრძალება ზემოთხსენებული სამარჯვებით მუშაობა დამცავი გარსაცმის 4 გარეშე. დამცავი გარსაცმი 4 დახურული ნაწილით ყოველთვის უნდა იყოს მიტრიალებული მომუშავისადმი.

დამცავი გარსაცმის მონტაჟი / დემონტაჟი (იხ. ნახ. 2)

• სახრახნისის (არ შედის მოწოდების პაკეტში) დახმარებით მოასუსტეთ ხრახნი **10** და დააყენეთ შპინდელის ყელზე დამცავი გარსაცმი **4**, ყურადღება მიაქციეთ იმას, რომ დასაყენებელი შვერილი **9** მოხვდეს შპინდელის ყელის გრძივ პაზში (იხ. ნახ. 2).
• მოატრიალეთ დამცავი გარსაცმი **4** საჭირო მდგომარეობაში და ჩაამაგრეთ ხრახნი **10** სახრახნისის დახმარებით (არ შედის მოწოდების კომპლექტში).
• დამცავი გარსაცმის **4** დემონტაჟისას გაიმეორეთ ზემოაღწერილი ოპერაციები პირიქითა თანმიმდევრობით.

სამარჯვების დაყენება / შეცვლა

ნებისმიერი სახეობის სამარჯვების დაყენების შემდეგ, მუშაობის დაწყების წინ, ჩაატარეთ საცდელი გაშვება - ჩართეთ ელექტროხელსაწყო და მიეცით საშუალება იმუშაოს ფუჭი სვლით არნაკლებ 30 წამისა. იმ სამარჯვების გამოყენება, რომელთაც აღენიშნებათ დარტყმა ან იწვევენ ელექტროხელსაწყოს მომატებულ ვიბრაციას, აკრძალულია.

რეკომენდებულია აწარმოოთ სამარჯვების დაყენება/შეცვლა დამცავ ხელთათმანებში.

მჭრელი / საფხეკი დისკის მონტაჟი (იხ. ნახ. 3)

• შპინდელზე **11** დააყენეთ ფლანეცი **12** (იხ. ნახ. 3)
• შპინდელი **11** დააყენეთ ერთ-ერთ ზემოთჩამოთვლილ სამარჯვეზე.
• დააჭირეთ და შეაკავეთ შპინდელ **2** ფიქსატორი.
• დახვიეთ შპინდელზე **11** მოსაჭერი ქანჩი **14** და ფლანჩის გასაღებით **8** ჩაამაგრეთ. **ყურადღება: 4 მმ მეტი სისქის სამარჯვეების მონტაჟისას მოსაჭერი ქანჩი 14 აუცილებლად უნდა გადატრიალდეს (იხ. ნახ. 3)**.
• ხელი გაუშვით შპინდელის **2** ფიქსატორს.

საჭრელი / საფხეკი დისკის შეცვლა (იხ. ნახ. 3-4)

• დააჭირეთ და შეაკავეთ შპინდელის **2** ფიქსატორი.
• ფლანცის გასაღებით **8** მოახრახნეთ ქანჩი **14** (იხ. ნახ. 4).
• შეცვალეთ სამარჯვე.
• დახვიეთ შპინდელზე **11** მოსაჭერი ქანჩი **14** და ფლანჩის გასაღებით **8** ჩაამაგრეთ. **ყურადღება: 4 მმ მეტი სისქის სამარჯვეების მონტაჟისას მოსაჭერი ქანჩი 14 აუცილებლად უნდა გადატრიალდეს (იხ. ნახ. 3)**.
• ხელი გაუშვით შპინდელის **2** ფიქსატორს.

ელექტროხელსაწყოს ექსპლუატაციაში გაშვება

დარწმუნდით იმაში, რომ ქსელში არსებული ძაბვა შეესაბამება მონაცემებს, რაც მითითებულია ელექტროხელსაწყოს სახელსაწყო ფარზე.

ელექტროხელსაწყოს ჩართვა / გამორთვა

ჩართვა:
დააჭირეთ ჩამრთველის/გამომრთველის **6** უკანა ნაწილს, შეაკავეთ იგი ამ მდგომარეობაში და გადააადგილეთ წინ. დააჭირეთ ჩამრთველის / გამომრთველის **6** წინა ნაწილს, რათა დააფიქსიროთ იგი ამ მდგომარეობაში.
გამორთვა:
დააჭირეთ ჩამრთველის / გამომრთველის **6** უკანა ნაწილს .

ელექტროხელსაწყოს კონსტრუქტიული თვისებები

სიჩქარის რეგულატორი

[CT13502-115V, CT13502-125V,CT13502-115VC, CT13502-125VC]

სიჩქარის რეგულატორის **15** დახმარებით შეარჩიეთ ბრუნებუს აუცილებელი რაოდენობა (მათ შორის მუშაობის პროცესში).
ბრუნების საჭირო რაოდენობა დამოკიდებულია დასამუშავებელ მასალაზე, სამუშაო პირობებზე და შეიძლება დაყენდეს პრაქტიკული ტესტირებით.
ხანგრძლივი მუშაობისას დაბალი ბრუნვისას აუცილებელია ელექტროხელსაწყოს გაგრილება 3 წუთის განმავლობაში, ამისთვის დააყენეთ ბრუნების მაქსიმალური რაოდენობა და დატოვეთ ელექტროხელსაწყო, რომ იმუშაოს ფუჭ სვლაზე.

რეკომენდაციები ელექტროხელსაწყოს მუშაობაზე

ჭრა (იხ. ნახ. 5)

• დააყენეთ საჭრელი დისკი, როგორც ზევითაა აღწერილი
• ჩართეთ ელექტროხელსაწყო, დაელოდეთ, სანამ ძრავა კვლავ მაქსიმალურ ბრუნებს გააკეთებს, და მხოლოდ ამის შემდეგ ნელა მიიტანეთ საჭრელი დისკი დასამუშავებელ ნამზადთან.
• ნუ გამოიყენებთ ჭარბ ზეწოლას ელექტროხელსაწყოზე, ეს არ მოგცემთ უკეთეს შედეგებს, მაგრამ გადატვირთავს ძრავას, და საჭრელი დისკიც მალე გაიცვითება.
• ამოძრავეთ ელექტროხელსაწყო გაჭრის ხაზზე ზომიერი გადაცემით, არ გადახაროთ და არ აწარმოოთ ყანყალი ან სხვა მკვეთრი მოძრაობები.
• გაჭრა უნდა მიმდინარეობდეს იმ მიმართულებით, რომელიც ნაჩვენებია ნახ. 5.1. გაჭრისას საპირისპირო მიმართულებით წარმოიშვება ელექტროხელსაწყოს უკონტროლო ამოგდების საშიშროება გადანაჭერიდან მომხმარებლის მიმართულებით, რაც გამოიწვევს სერიოზულ ტრავმებს (იხ. ნახ. 5.2).

საფხეკი ხეხვა (იხ. ნახ. 6)

საფხეკი ხეხვა გამოიყენება ლითონების უხეში და სწრაფი გახეხვისთვის, შემადუღებელი ნაკერების დამუშავებისთვის და სხვ., შეარჩიეთ საფხეკი დისკის ტიპი იმ სამუშაოს მიხედვით, რომლის შესრულებასაც გეგმავთ.

• დააყენეთ საფხეკი დისკი, როგორც ეს ზევითაა აღწერილი.
• ჩართეთ ელექტროხელსაწყო, დაელოდეთ, სანამ ძრავა კვლავ მაქსიმალურ ბრუნებს გააკეთებს, და მხოლოდ ამის შემდეგ ნელა მიიტანეთ საფხეკი დისკი დასამუშავებელ ნამზადთან.
• რეკომენდებულია ელექტროხელსაწყო განთავსდეს 10°-15° კუთხით დასამუშავებელ ზედაპირთან მიმართებაში (იხ. ნახ. 6). თუკი ეს კუთხე ნაკლებია რეკომენდირებულ მნიშვნელობაზე, მაშინ რთულდება ელექტროხელსაწყოს მართვა. თუკი ეს კუთხე უფრო მეტია რეკომენდებულ მნიშვნელობაზე, მაშინ უარესდება დამუშავების ხარისხი, და ნამზადის ზედაპირზე რჩება ღრმულები.
• შეასრულეთ დაბრუნებითი-შემოსვლითი მოძრაობები ზომიერი დაჭერით ელექტროხელსაწყოზე. ჭარბი ზეწოლა ელექტროხელსაწყოზე არ მოგცემთ უკეთეს შედეგს, მაგრამ გადატვირთავს ძრავას, და შექმნის საფხეკი დისკის დანგრევის საშიშროებას, რაც გამოიწვევს სერიოზულ ტრავმებს.

ელექტროხელსაწყოს მომსახურება / პროფილაქტიკა

ყველა პროცედურის ჩატარების წინ ელექტროხელსაწყო აუცილებლად უნდა გამოირთოს ქსელიდან.

ელექტროხელსაწყოს გაწმენდა

ელექტროხელსაწყოს ხანგრძლივი და უსაფრთხო ექსპლუატაციის აუცილებელ პირობას წარმოადგენს მისი სუფთა სახით შენახვა. ლითონის ხანგრძლივი დამუშავებისას, ელექტროხელსაწყოს შიგნით შესაძლოა დაგროვდეს დენისგამტარი მტვერი. რეგულარულად გაწმინდეთ ელექტროხელსაწყო შეკუმშული ჰაერით სავენტილაციო ღრიჯოებიდან **3**.

გაყიდვის შემდგომი მომსახურება

თქვენი პროდუქტის რემონტსა და მომსახურებასთან წარმოქმნილ შეკითხვებზე პასუხები შეგიძლიათ მიიღოთ სერვის-ცენტრებში. ინფორმაცია სერვის-ცენტრებზე, სათადარიგო ნაწილების სქემები და ინფორმაცია სათადარიგო ნაწილებზე შეგიძლიათ იპოვოთ მისამართზე: **www.crown-tools.com.**

ელექტროხელსაწყოების ტრანსპორტირება

• არ დაუშვათ შეფუთვის დაგდება, აგრეთვე ნებისმიერი მექანიკური ზემოქმედება მასზე ტრანსპორტირებისას.
• დატვირთვისას / ჩამოტვირთვისას გამოიყენეთ სატვირთო ტექნიკა, რომელიც მუშაობს შეფუთვის მოჭერის პრინციპით.

გარემოს დაცვა



ნედლეულის მეორადი დამუშავება ნაგვის განადგურების ნაცვლად.

ელექტროხელსაწყო, დამატებითი სამარჯვები და შეფუთვა უტილიზირდეს ეკოლოგიურად სუფთად.
სუფთად დახარისხების რეცირკულაციის ინტერესებიდან გამომდინარე, სინთეტიკური მასალების დეტალები შესაბამისადაა აღნიშნული.
წინამდებარე სახელმძღვანელო დაბეჭდილია ქაღალდზე, რომელიც დამზადებულია მეორადი ნედლეულისგან ქლორის გამოყენების გარეშე.

შესაძლებელია ცვლილებების შეტანა.