Запорізька меблева фабрика «Pehotin»
Made in Ukraine by «Pehotin»

Спальний гарнітур Ангелина МДФ
«Ш-4»
Sleeping set Angelina MDF
«SH-4»

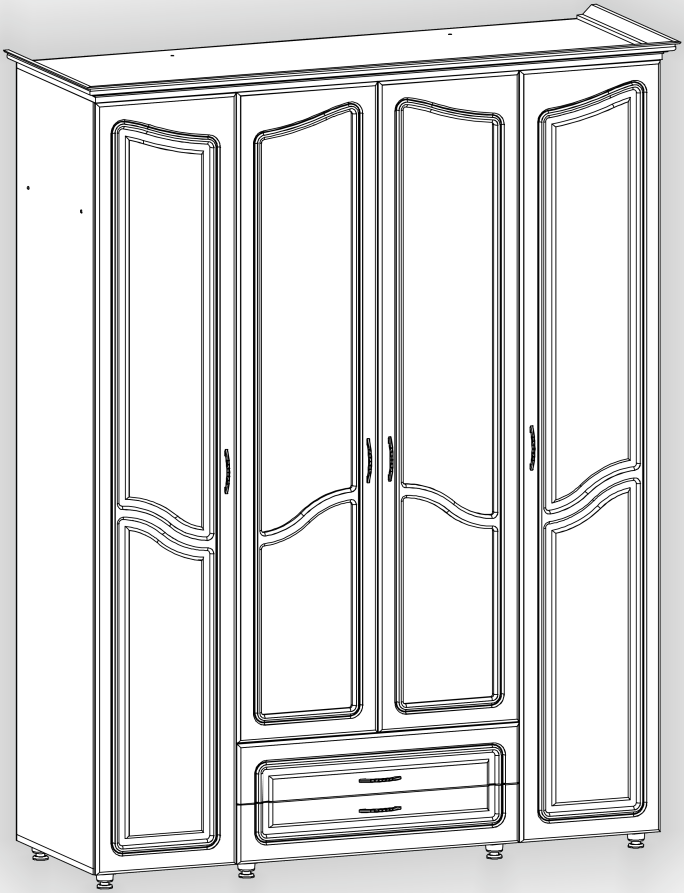

Д-1600, Ш-540, В-2170, мм.
L-1600, W-540, H-2170, mm.

Інструкція збірки
Assembly instruction

pehotin@gmail.com
pehotin.com.ua

«Ш-4»/«SH-4»

№	довжина(мм) length(mm)	ширина(мм) width(mm)	кількість quantity
1.	1600*	536**	1
2.	1600*	536**	1
3.	2056*	520	1
4.	2056*	520	1
5.	2056*	520	1
6.	2056*	520	1
7.	2050**	396**	1
8.	2050**	396**	1
9.	384*	520	2
10	768*	520	1
11	768*	510	4
12	2080	405	2
13	2080	392	2
14	1600	280	2
15	1729**	396**	1
16	1729**	396**	1
17	1681		1
18	575		1
19	575		1
20	384*	100	4
21	744*	100	2
22	158**	796**	1
23	158**	796**	1
24	740	405	2

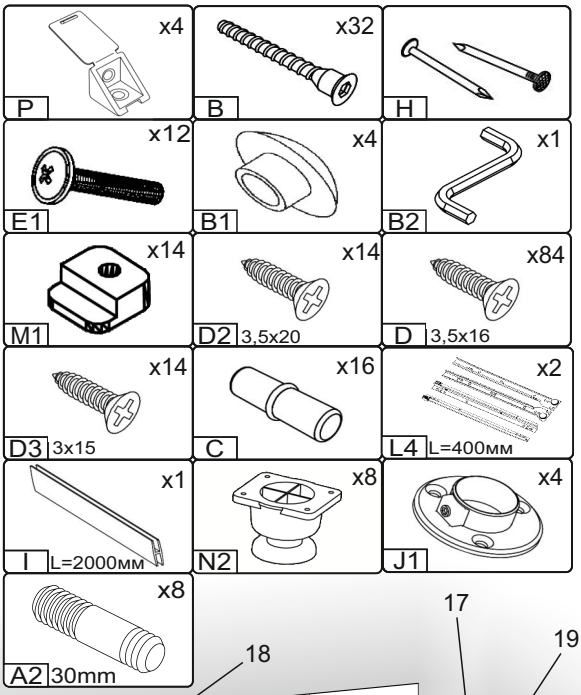

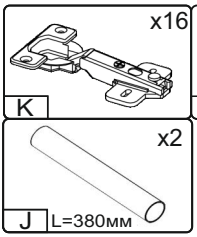

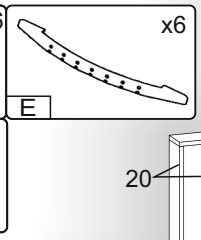

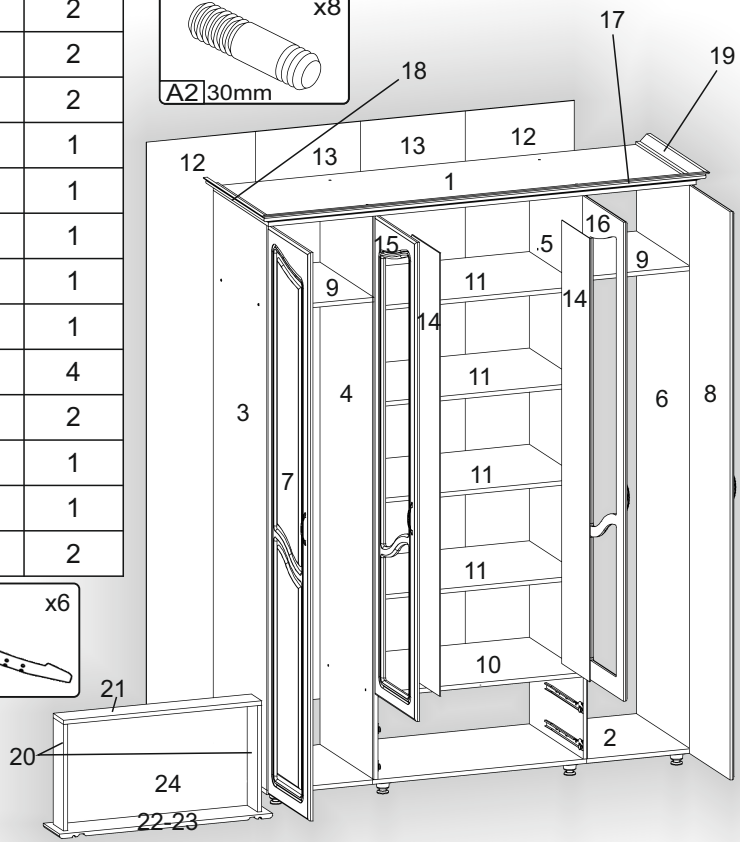

1.

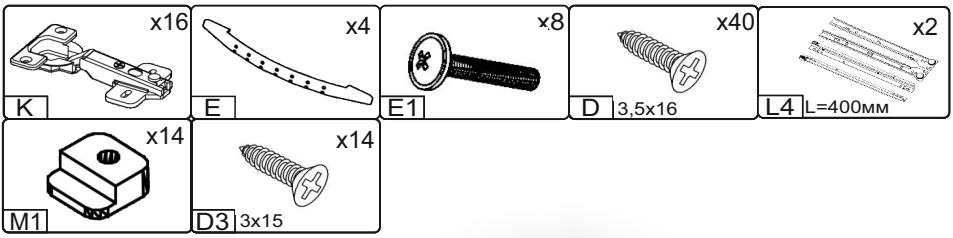
x16
K
x4
E
x8
E1
x40
D 3,5x16
x2
L4 L=400мм
x14
M1
x14
D3 3x15

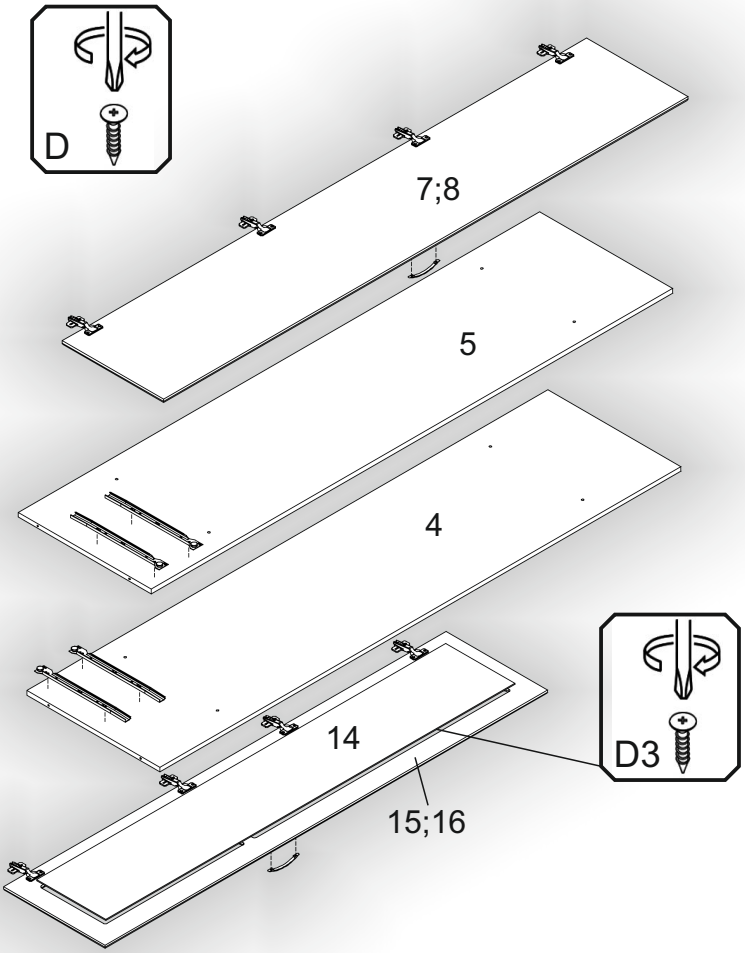
D
7;8
5
4
14
15;16
D3

«Ш-4»/«SH-4»

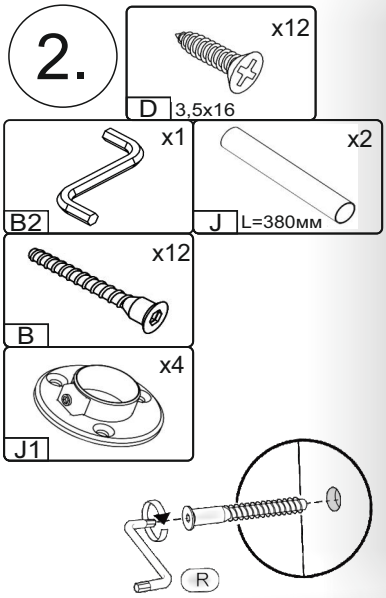
2.
x12
D 3,5x16
x1
B2
x2
J L=380мм
x12
B
x4
J1
R

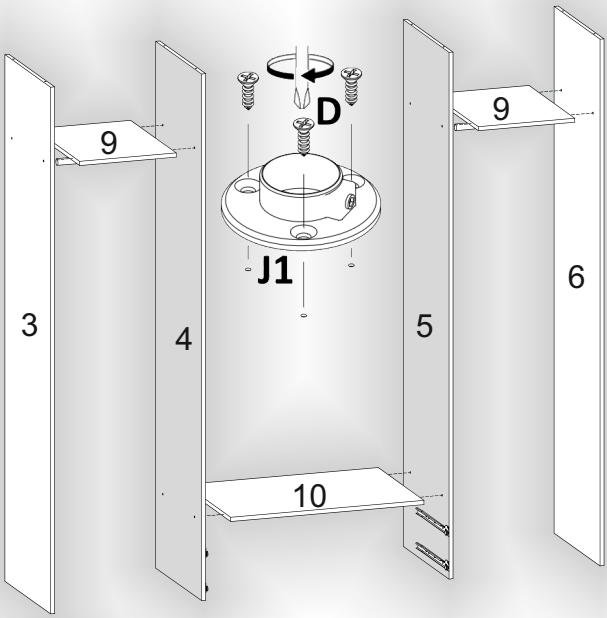
9
D
9
J1
3
4
5
6
10

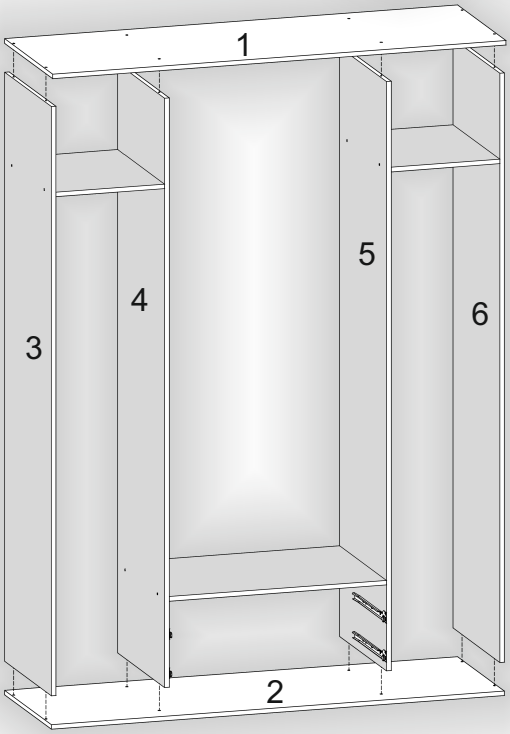
1
3
4
5
6
2

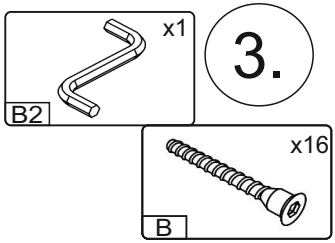
x1
B2
3.
x16
B

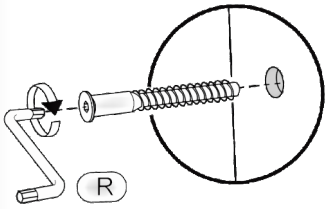
R

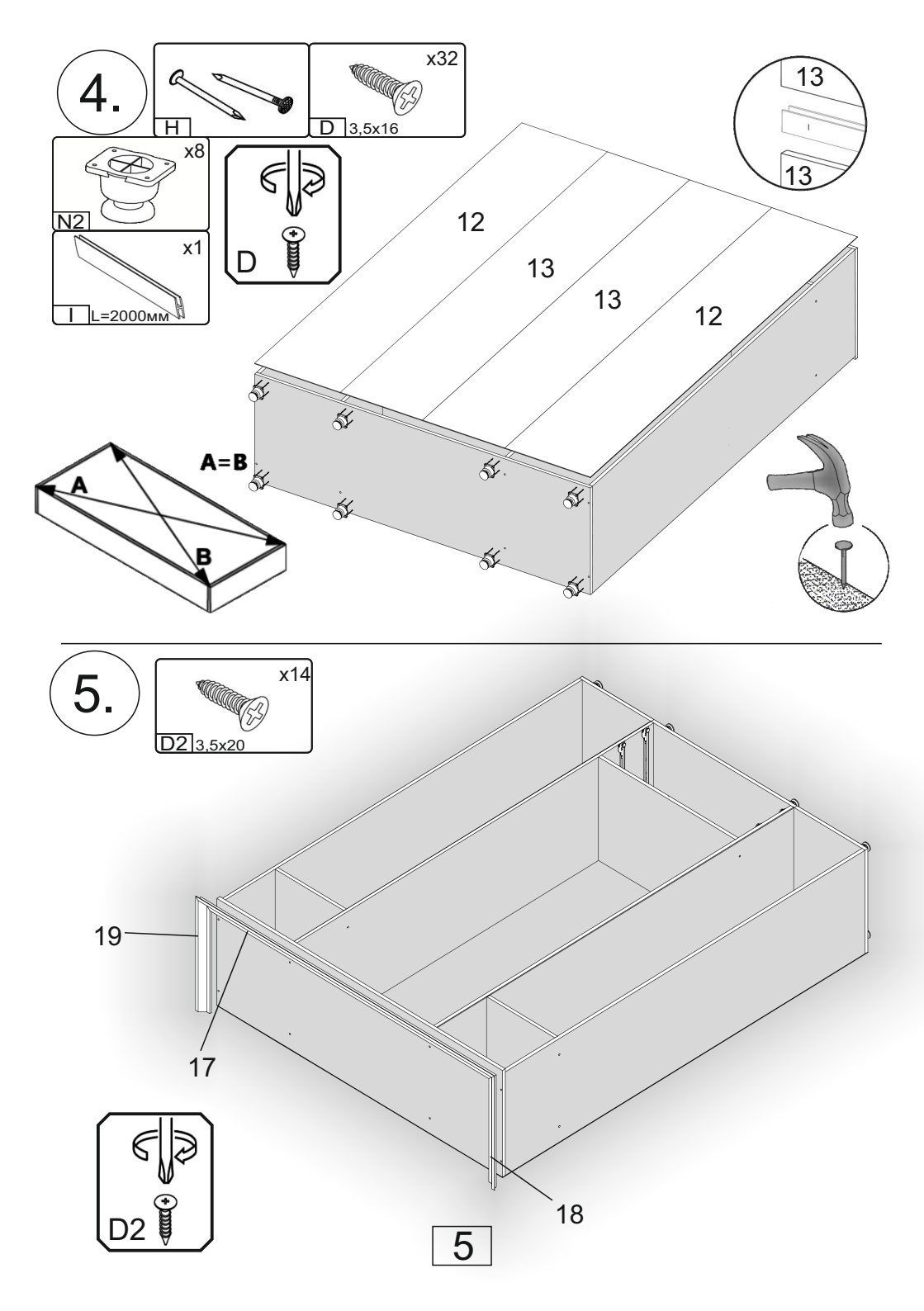
4.
H
x32
D 3,5x16
x8
N2
x1
I L=2000мм
D
13
13
12
13
13
12
A=B
A
B
5.
x14
D2 3,5x20
19
17
18
D2
5

6.

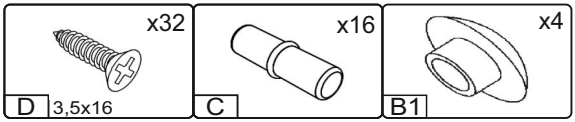

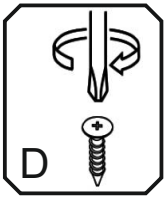

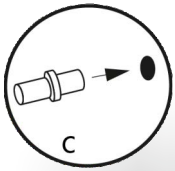

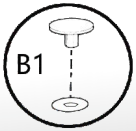

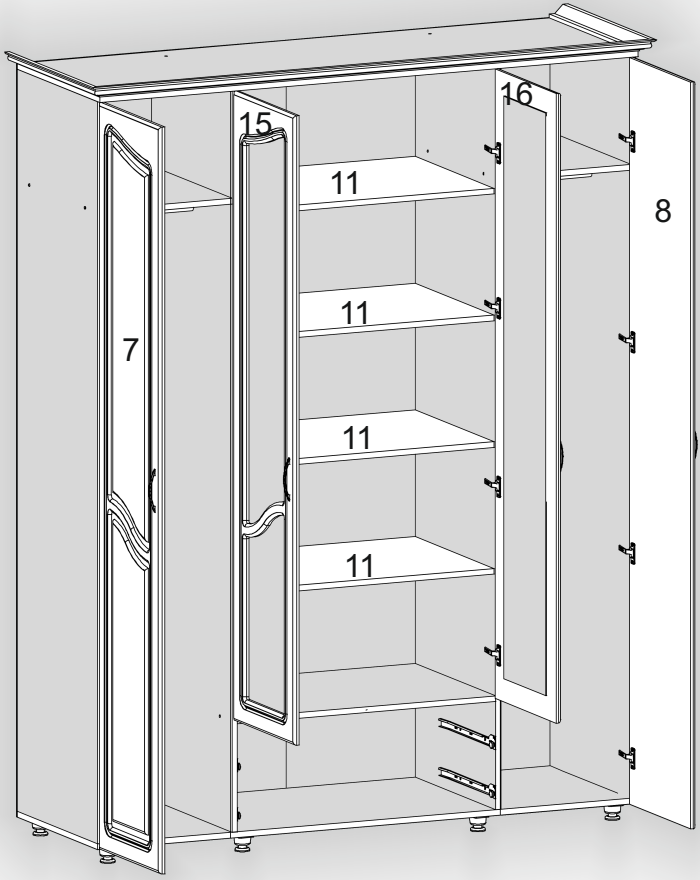

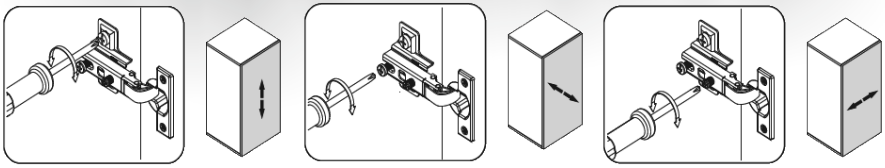

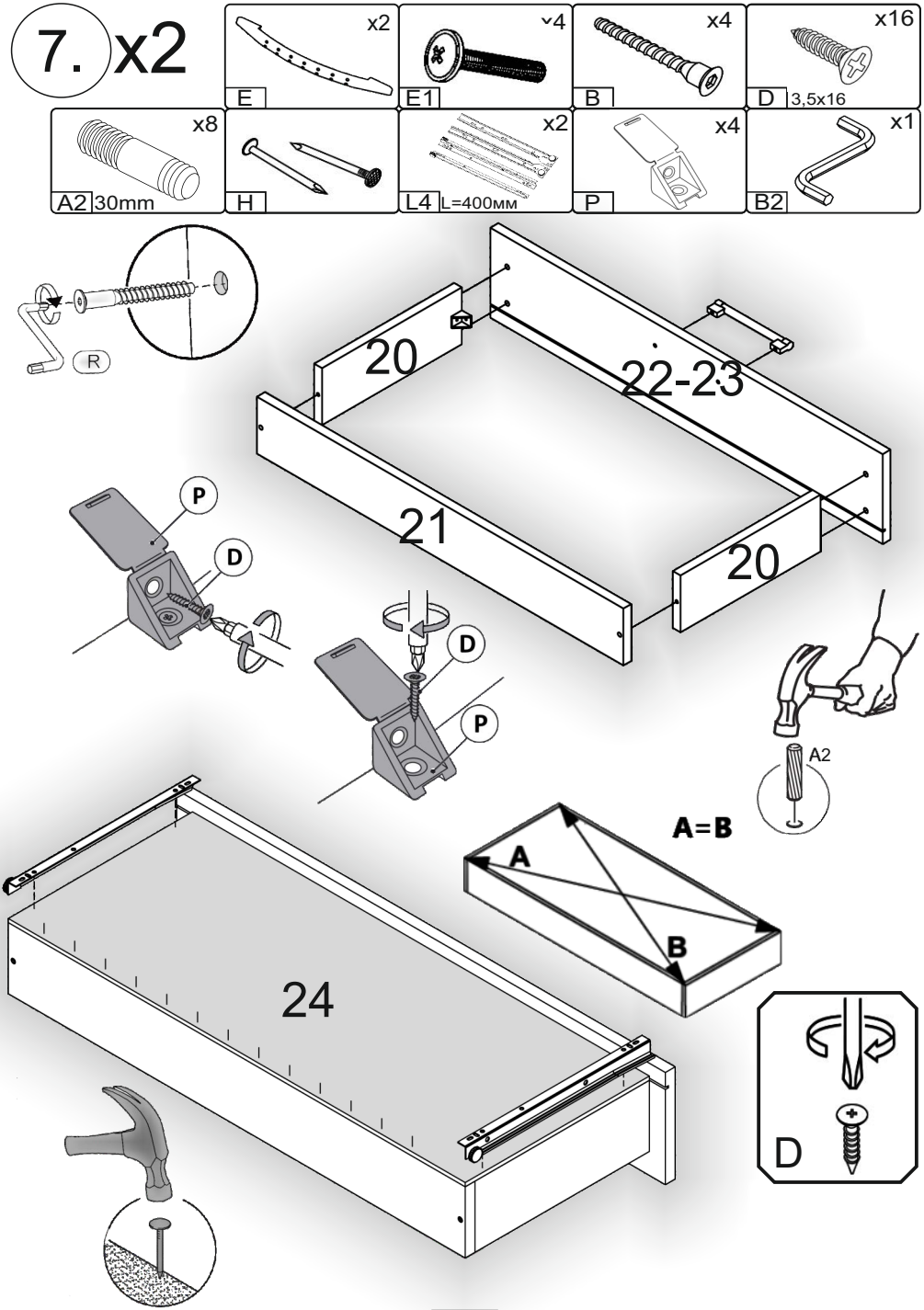
7.
x2
x2
E
x4
E1
x4
B
x16
D 3,5x16
x8
A2 30mm
H
x2
L4 L=400мм
x4
P
x1
B2
R
20
22-23
21
20
P
D
D
P
A2
A=B
A
B
24
D

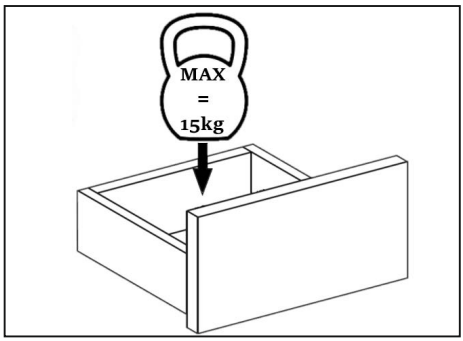
MAX
=
15kg

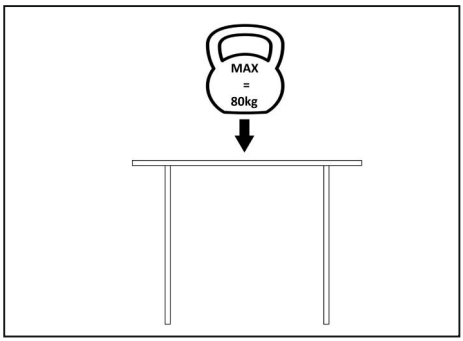
MAX
=
80kg

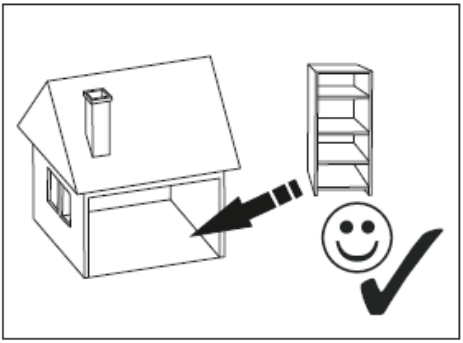

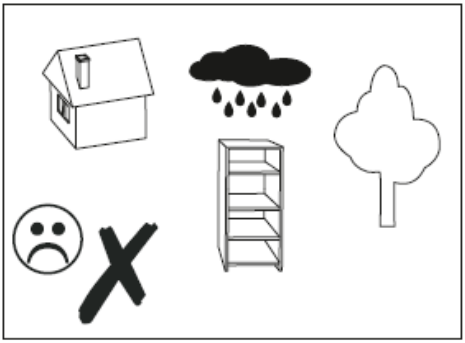

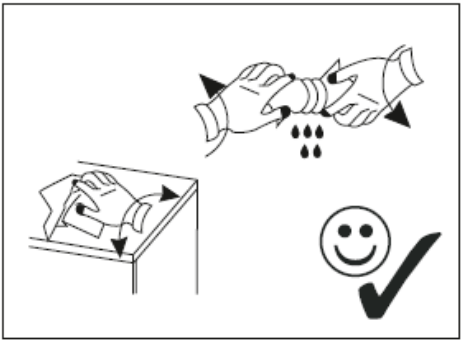

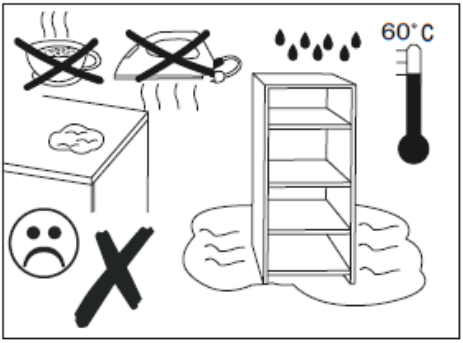
60°C

