Model: Luxi Komoda 3D
Modell:

Strona: 1/8
Blatt Nr:

PL INSTRUKCJA MONTAŻOWA
D MONTAGEANLEITUNG
GB ASSEMBLY INSTRUCTIONS

Do montażu potrzebne są:
Für die Montage dieser Type benötigen Sie:

Use the following for assembly:

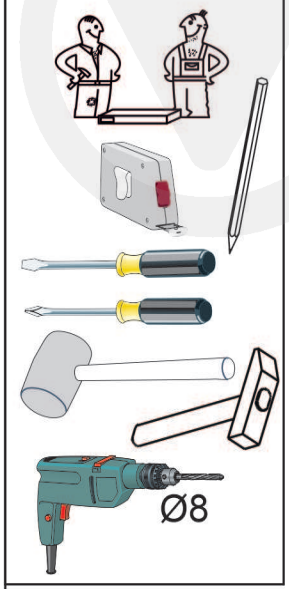

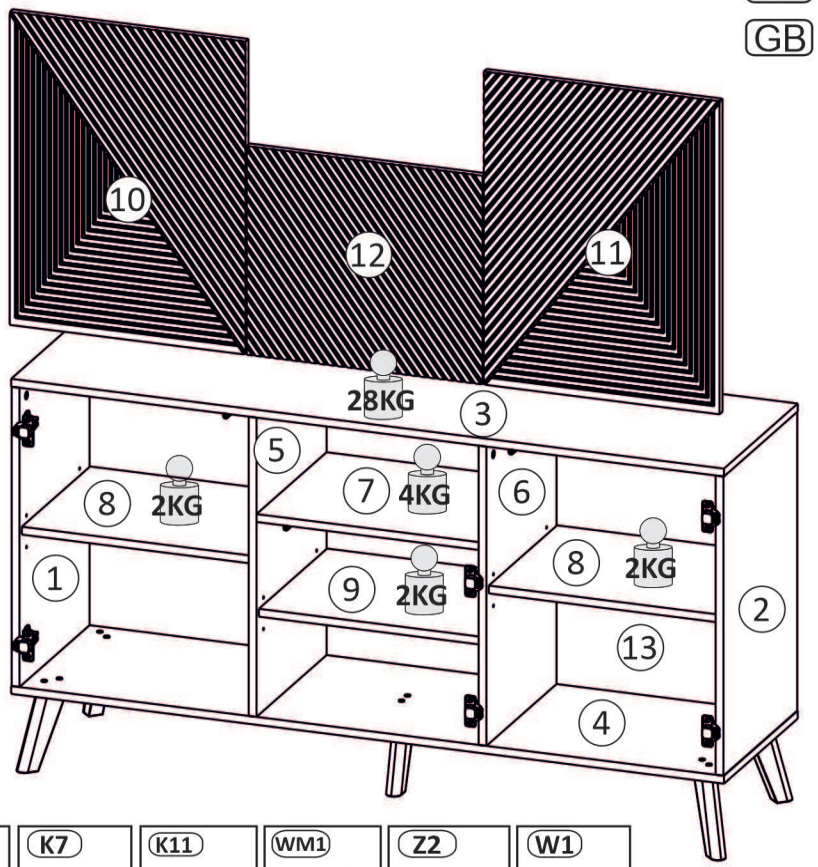

D Sehr geehrter Kunde, sollte ein Teil fehlen oder beschadigt sein, kreuzen Sie bitte dieses deutlich auf der Montageanleitung an und schicken Sie zu uns ab.
GB Dear customer, Should there be any place missing or damaged, kindly mark this place clearly on the attached assembly instructions and return it to us.
PL Szanowny Kliencie, gdyby brakowało jakiejś części lub byłaby uszkodzona proszę to oznaczyć krzyżykiem na instrukcji montażowej i przesłać instrukcję razem z reklamacją.

Pflegehinweis!
Bitte nur mit einem Staubtuch oder einem fauchtem Lappen reinigen.
KEINE scheuernde Putzmittel verwenden!

Uwagi pielęgnacyjne!
Proszę wycierać ściereczką do kurzu lub lekko wilgotną ścierką. Nie stosować ŻADNYCH środków rysujących powierzchnie.

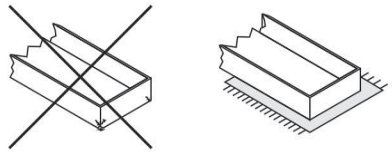

Proszę montować mebel na kartonie!
Bitte das Möbel auf der Verpackung montieren.

BAG 1

K2	T1	M1	S10	P2	K7	K11	WM1	Z2	W1
								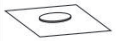	
x20	x12	x12	US 3x18 x10	3,5x18 x10	x1	x8	M6x25 x10	x18	x12

BAG 2

Z7	S3
	
x6	4x13 x12

BAG 3

O1	S2
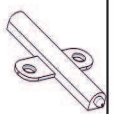	
x3	3,5x13 x6

BAG 4

B5	ST1
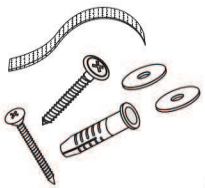	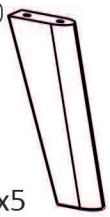
x1	x5

Model: / Modell: *Luxi Komoda 3D*	Strona: / Blatt Nr: **2/8**

1

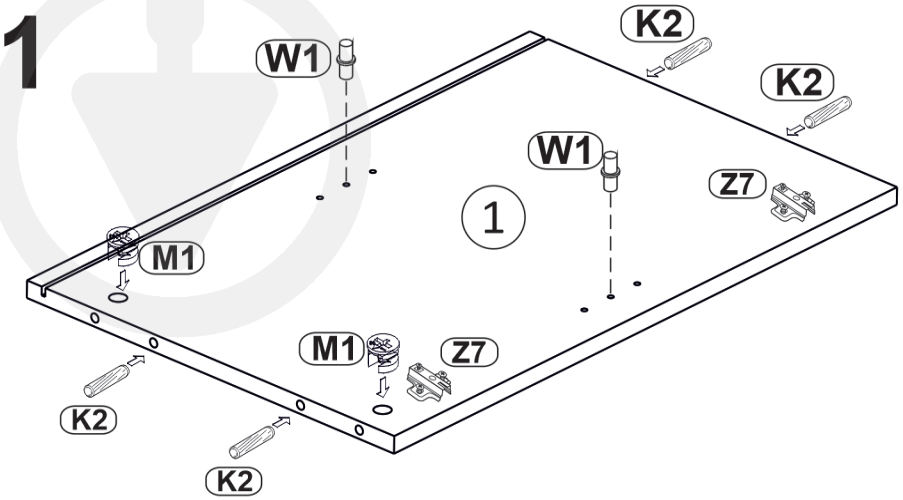

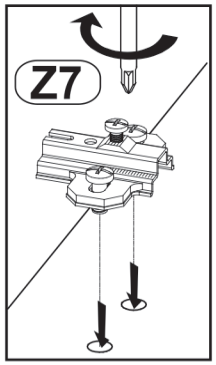

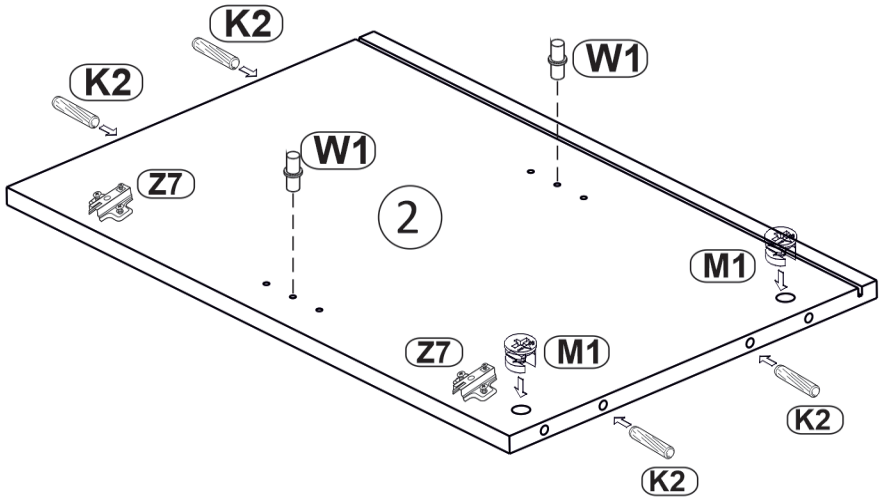

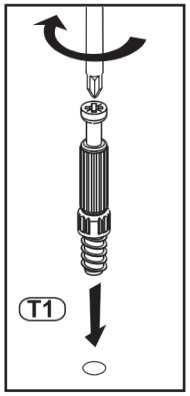

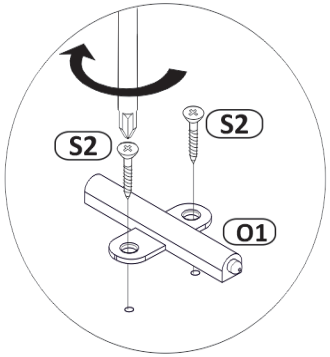

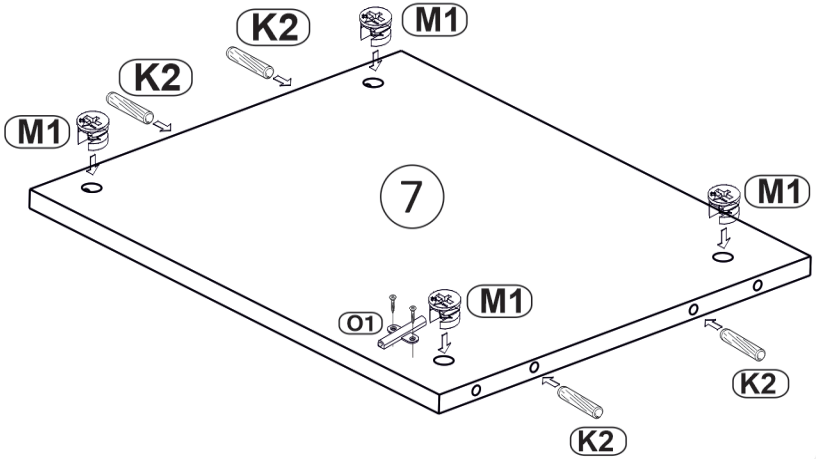

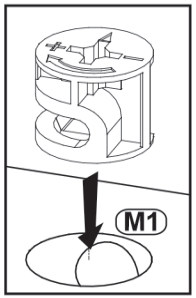

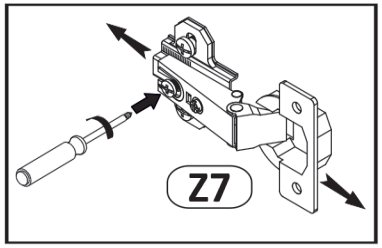

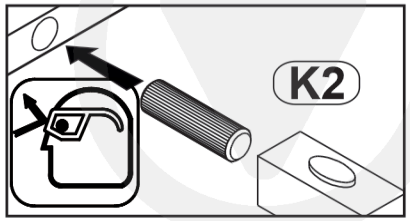

Model: Modell: *Luxi Komoda 3D*	Strona: Blatt Nr: **3/8**

2

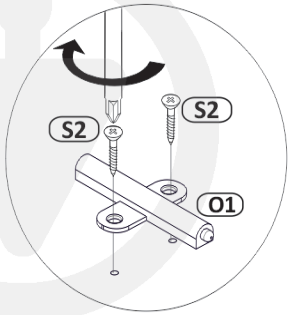

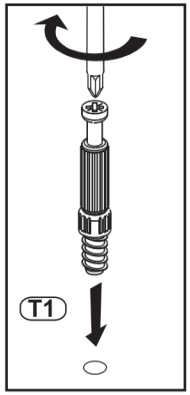

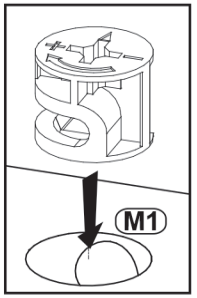

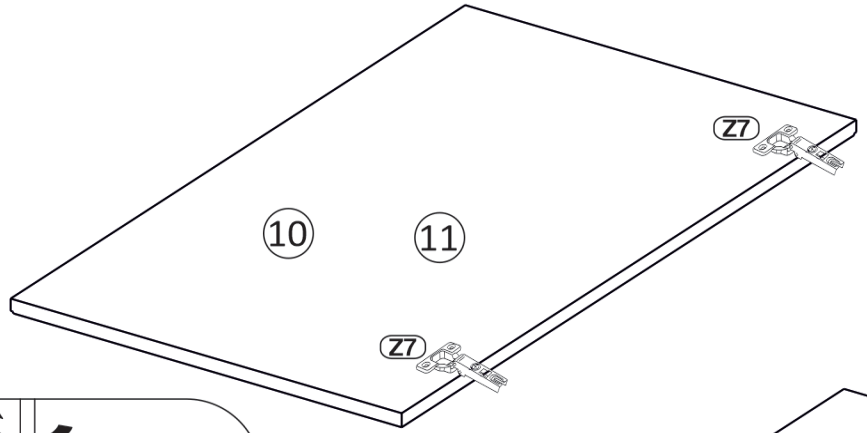

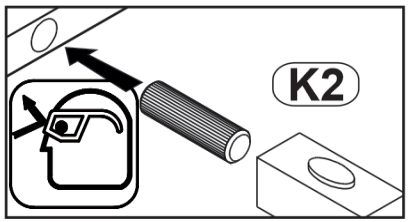

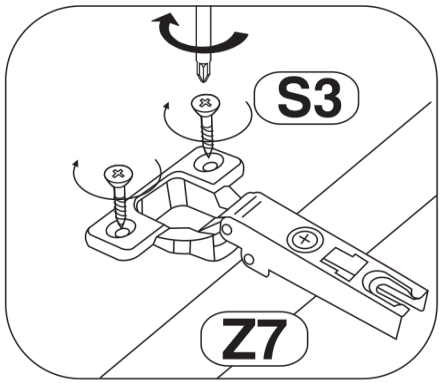

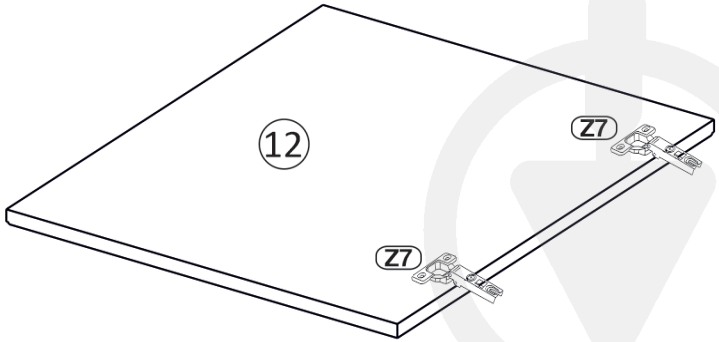

Model: Modell: *Luxi Komoda 3D*	Strona: Blatt Nr: **4/8**

3

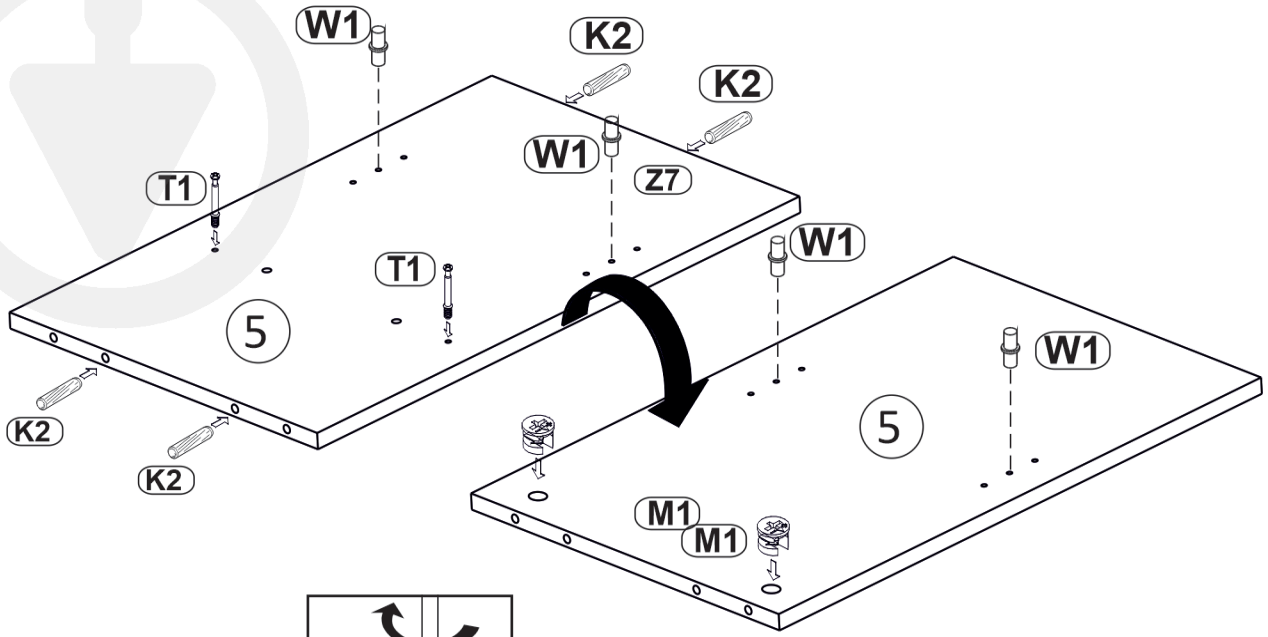

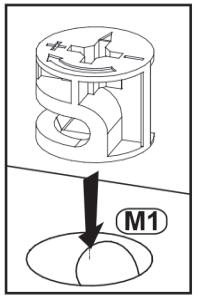

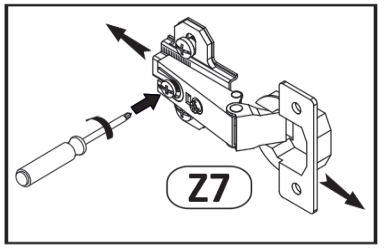

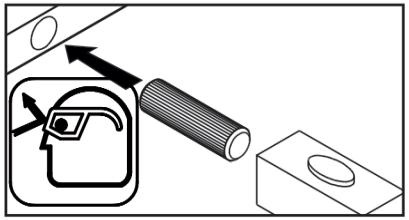

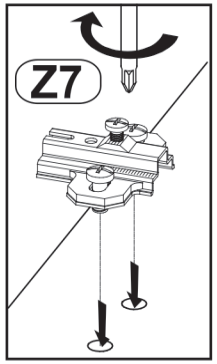

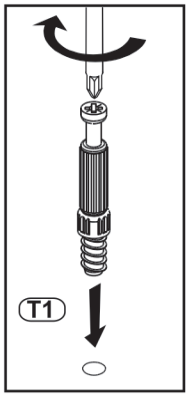

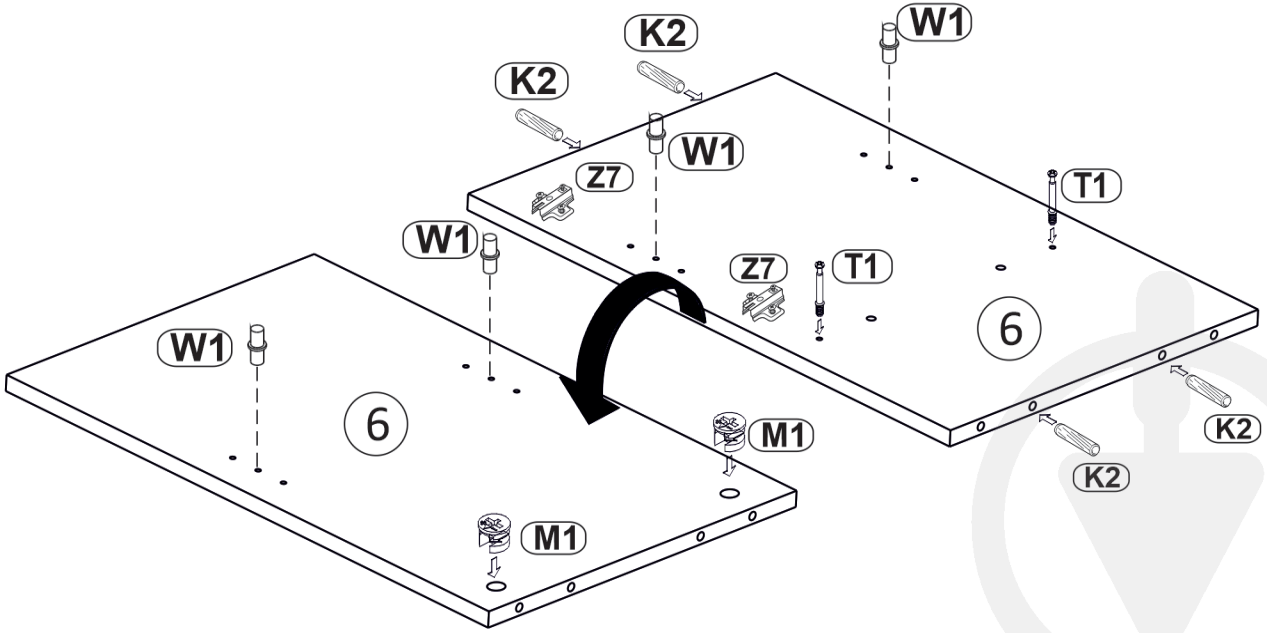

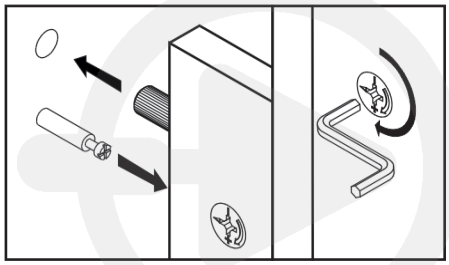

4

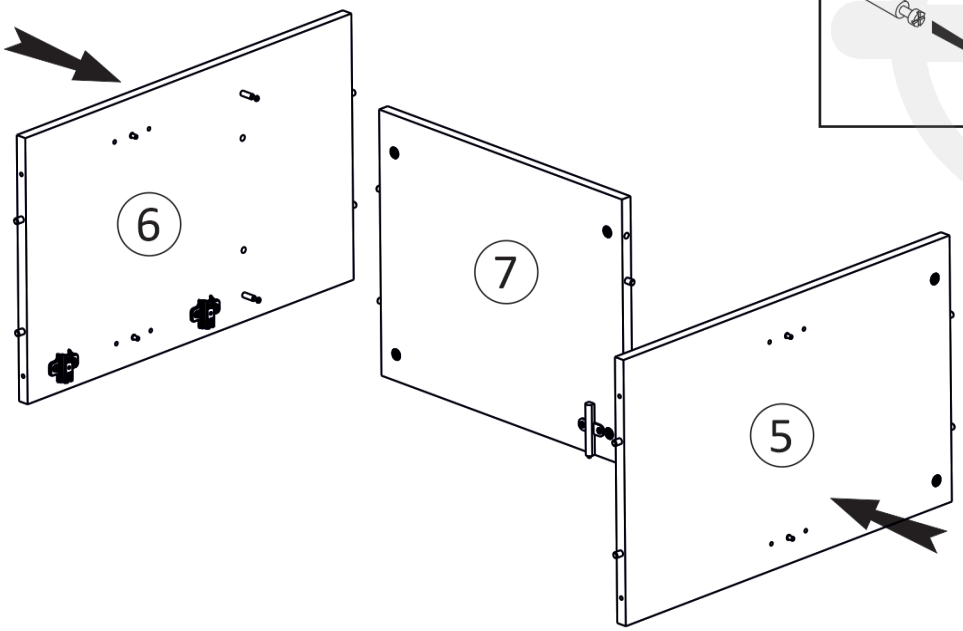

5

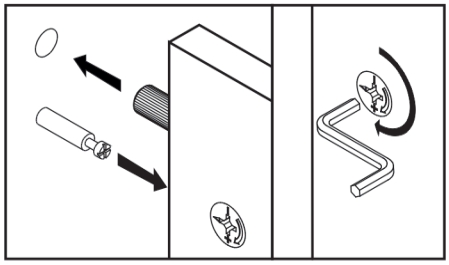

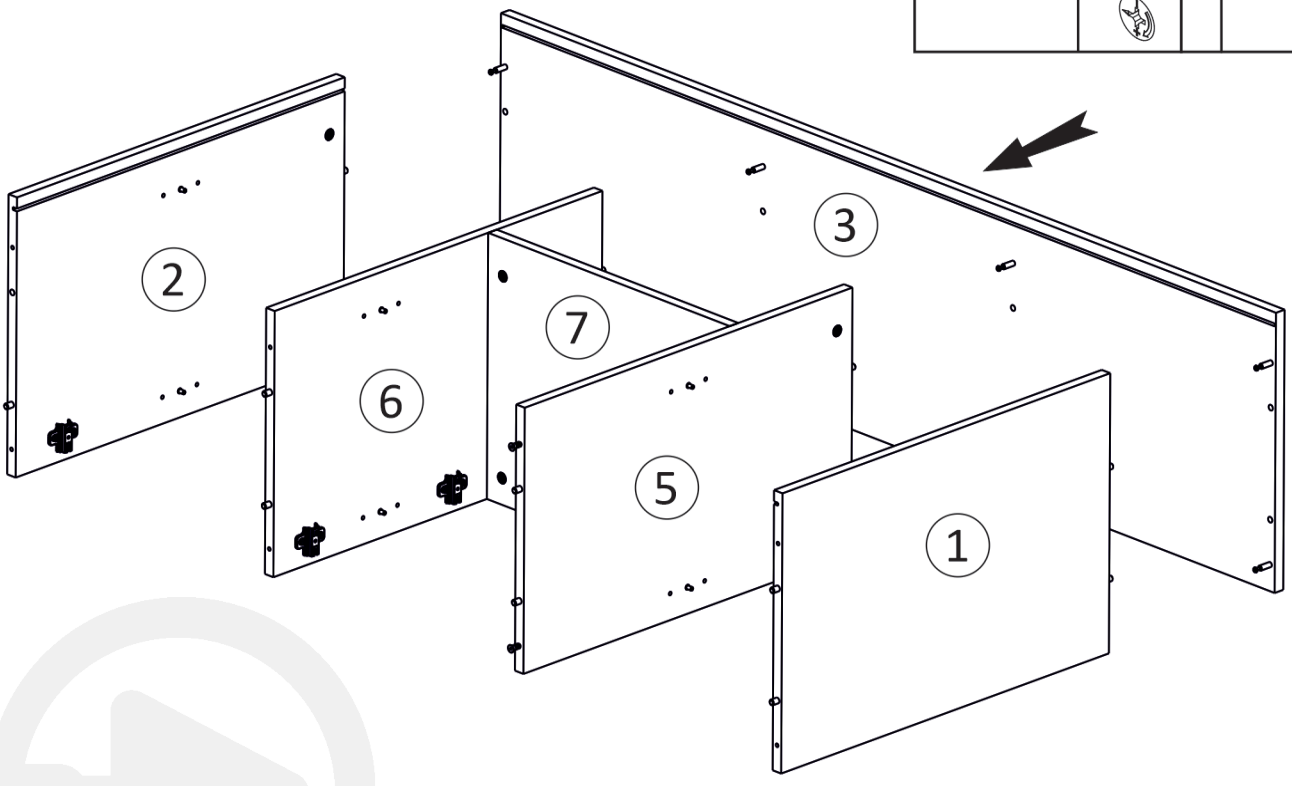

6

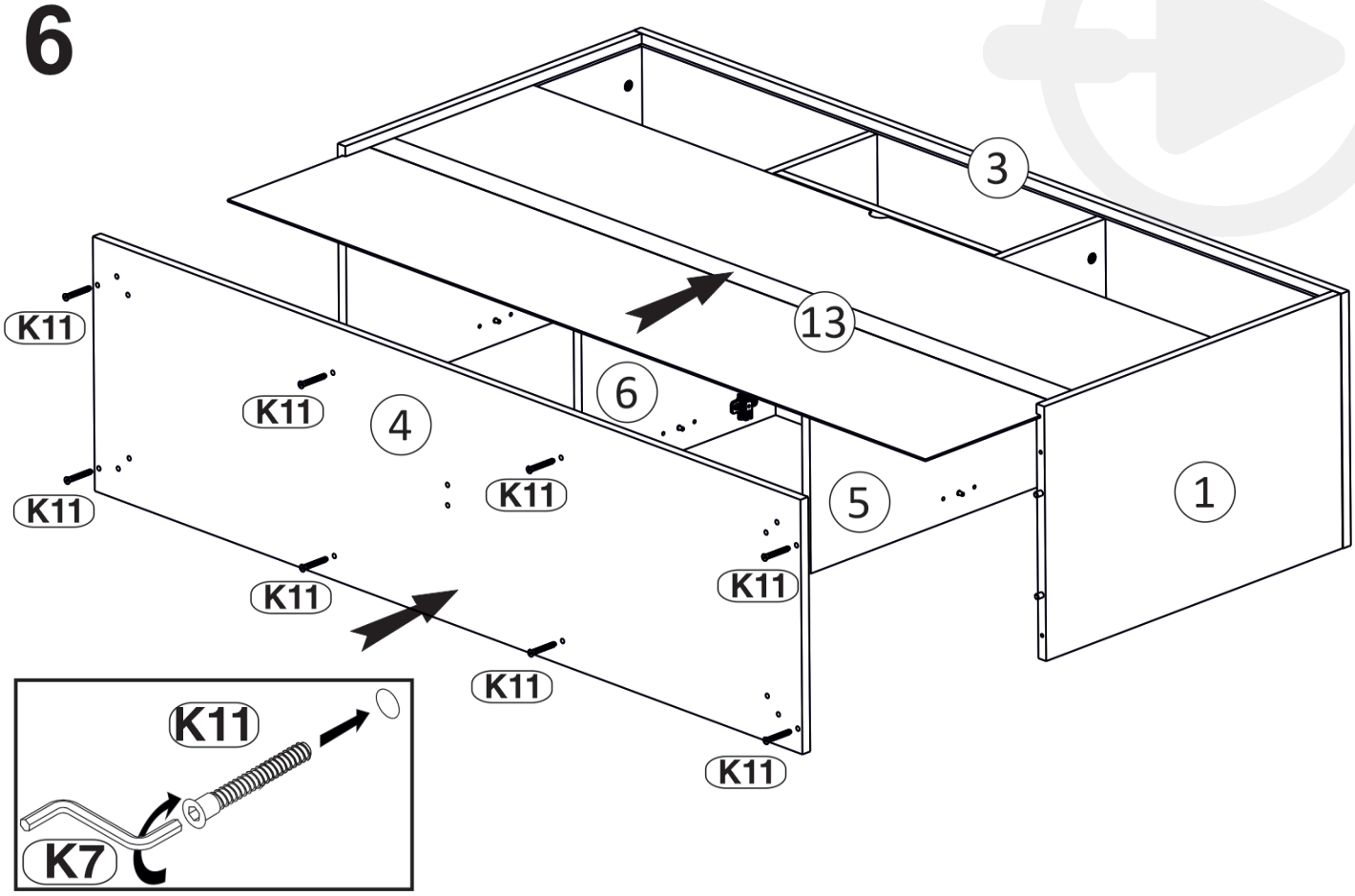
3
13
6
4
5
1
K11
K11
K11
K11
K11
K11
K11
K11

K11
K7

7

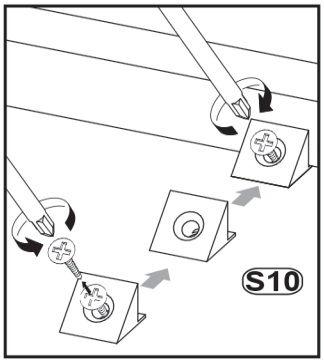
S10

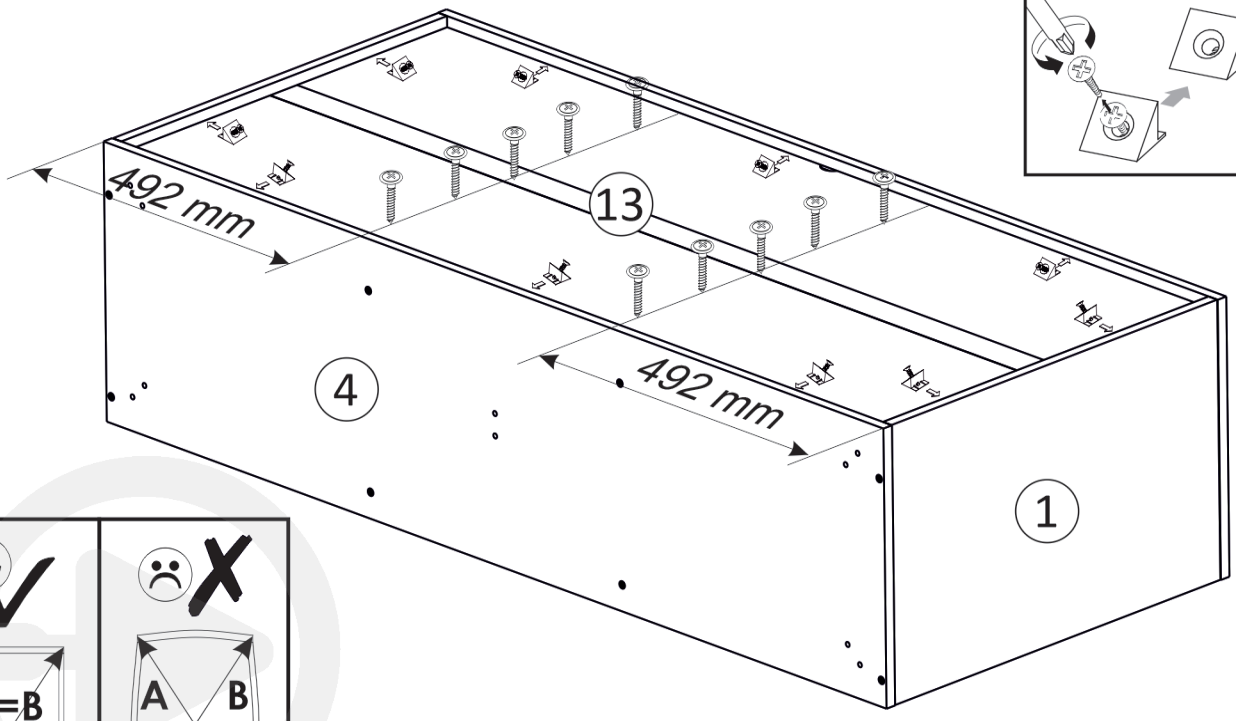
492 mm
13
4
492 mm
1

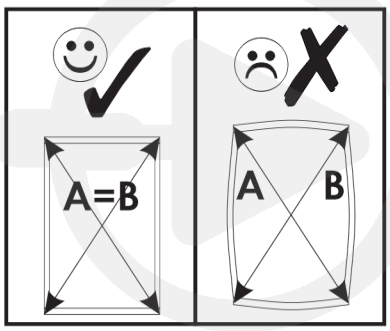
A=B
A
B

8

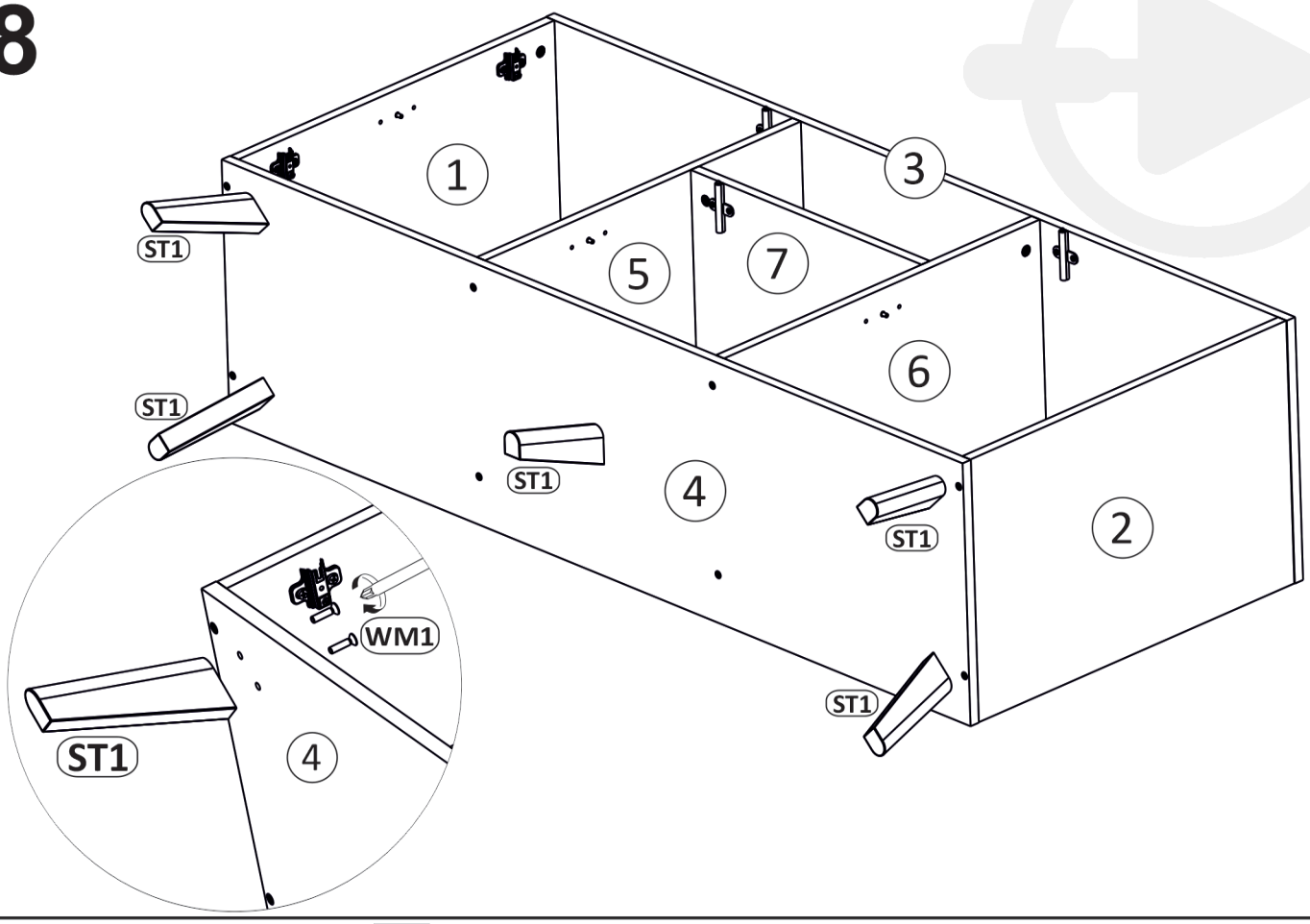

9

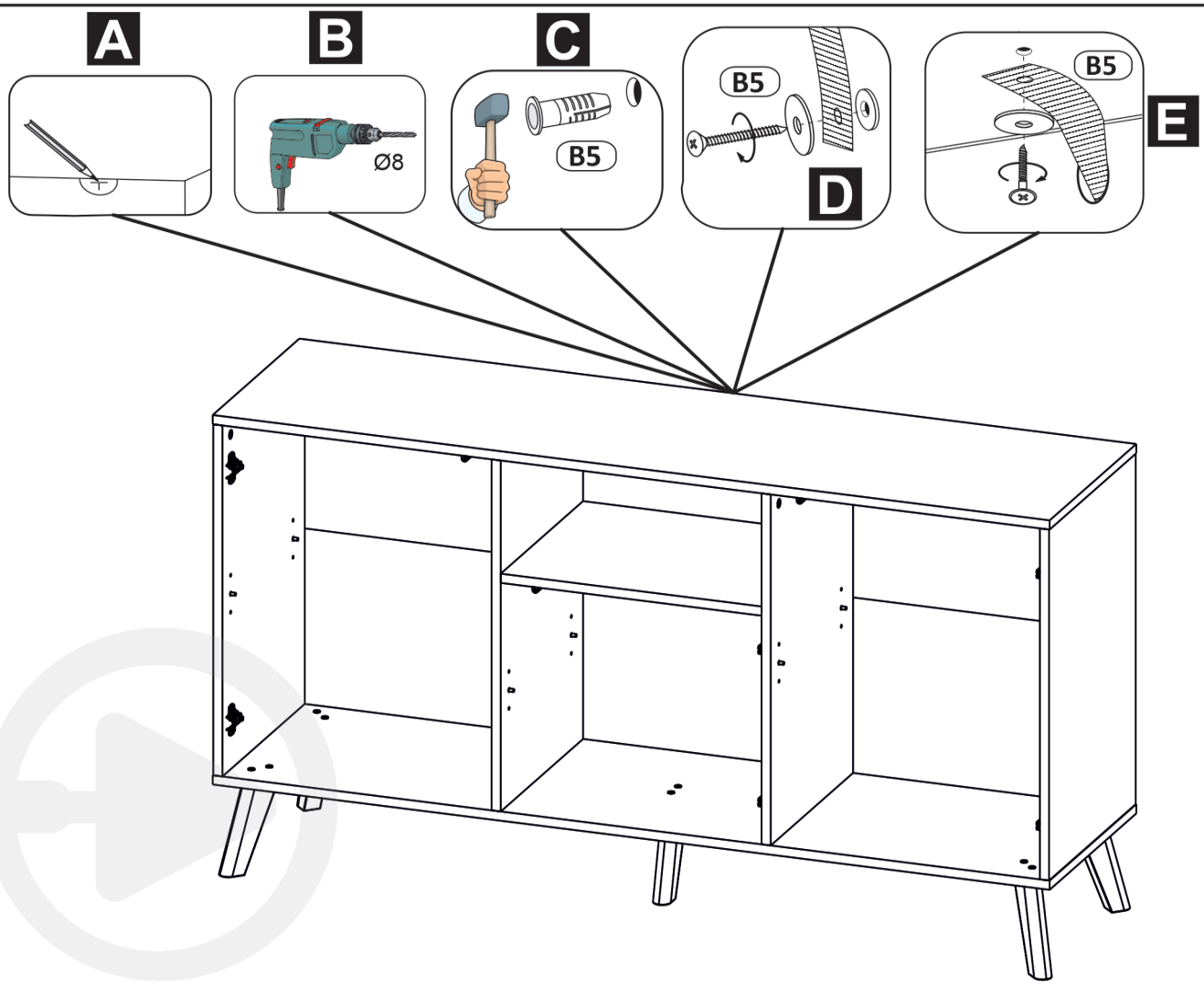

Model: Modell: *Luxi Komoda 3D*	Strona: Blatt Nr: **8/8**

10

