(ENG) Student 5-Tier Bookshelf
(UA) Етажерка 5-рівнева Студент

1806x630x220 mm

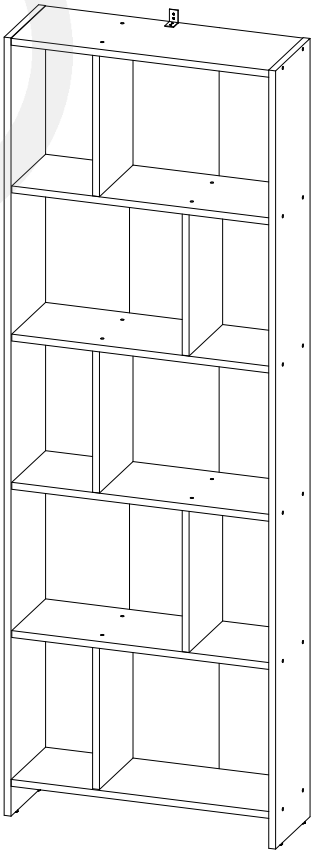

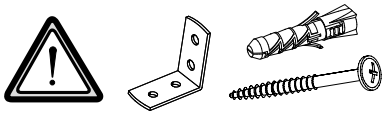

To avoid falling (ENG)
we recommend fixing the product to the wall using **corners** or **double-sided tape**

Щоб уникнути падіння виробу (UA)
рекомендуємо закрепити його до стіни **кутиками** чи **двостороннюю стрічкою.**

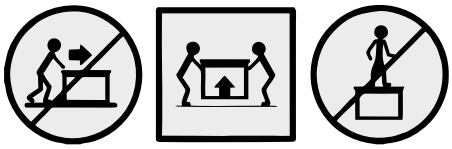

ENG

RULES FOR USE AND CARE OF FURNITURE

1. Use furniture only in dry rooms protected from the effects of weather conditions.
2. Install with suitable tools according to these assembly instructions.
3. Try to assemble as close to the location as possible.
4. The body is assembling in a horizontal position.
5. Before moving furniture, make sure that it is not loaded with items.
   Caution: moving furniture may damage it.
   When moving, hold on to vertical elements only; moving furniture by horizontal parts can break the product.
6. Overloading the furniture can damage it.
7. From time to time check the fittings and their correct position.
8. Wipe the furniture surface only with a slightly damp cloth or paper towels. Do not use chemical cleaning agents other than those specifically made for this.

UA

ПРАВИЛА ВИКОРИСТАННЯ ТА ДОГЛЯДУ ЗА МЕБЛЯМИ

1. Використовуйте меблі тільки в сухих приміщеннях, захищених від впливу погодних умов.
2. Виконуйте установку за допомогою відповідних інструментів відповідно до даної інструкції зі складання.
3. Намагайтеся проводити збірку якомога ближче до місця використання.
4. Збірка корпусу здійснюється в горизонтальному положенні.
5. Перед переміщенням меблів переконайтеся, що вони не навантажені.
   Увага: переміщення меблів може привести до її пошкодження.
   При переміщенні тримайтеся тільки за вертикальні елементи, переміщаючи меблі за горизонтальні деталі ви можете зламати виріб.
6. Перевантаження меблів може привести до їх пошкодження.
7. Час від часу перевіряйте кріплення і правильність їх положення.
8. Протирайте поверхню меблів тільки добре віджатою вологою тканиною або ж паперовими рушниками. Не використовуйте хімічні засоби для очищення, крім спеціально для цього призначених.

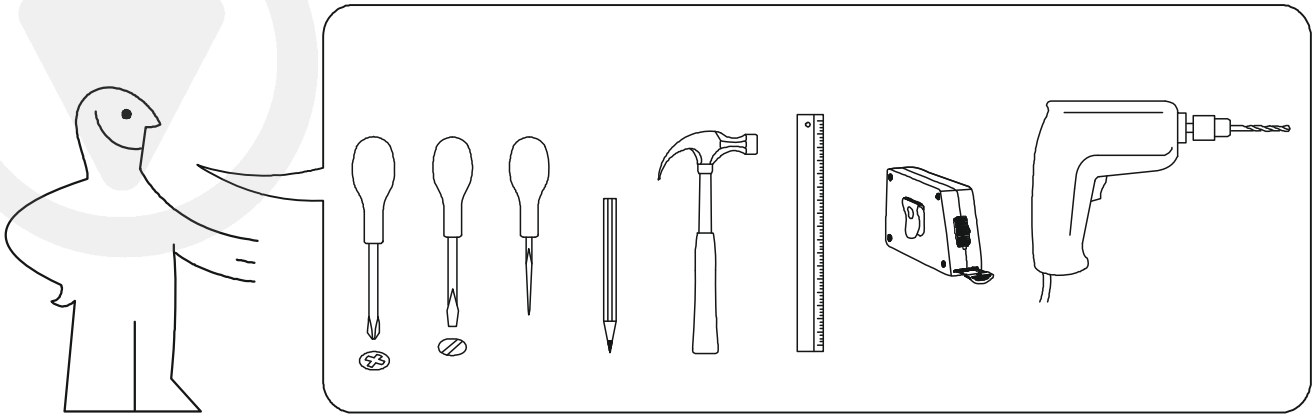

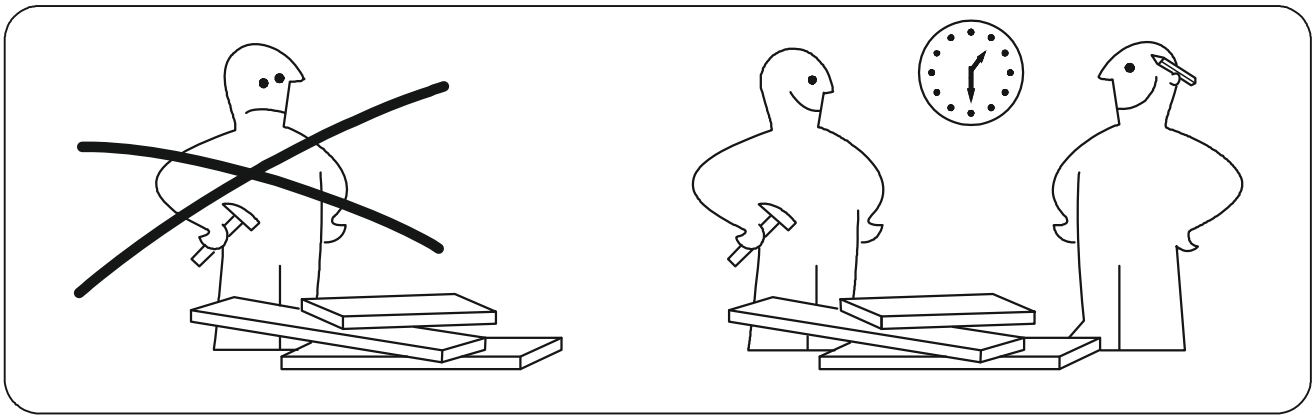

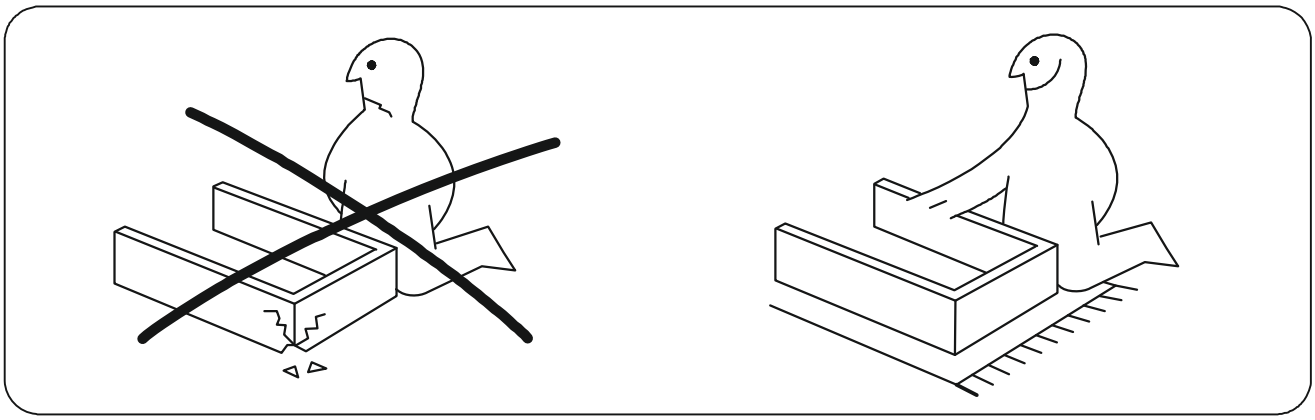

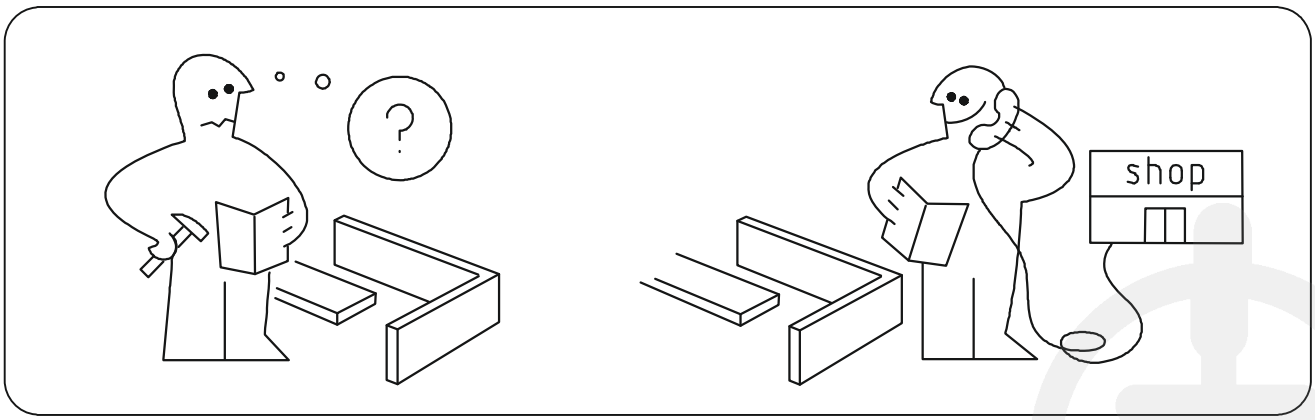
?
shop

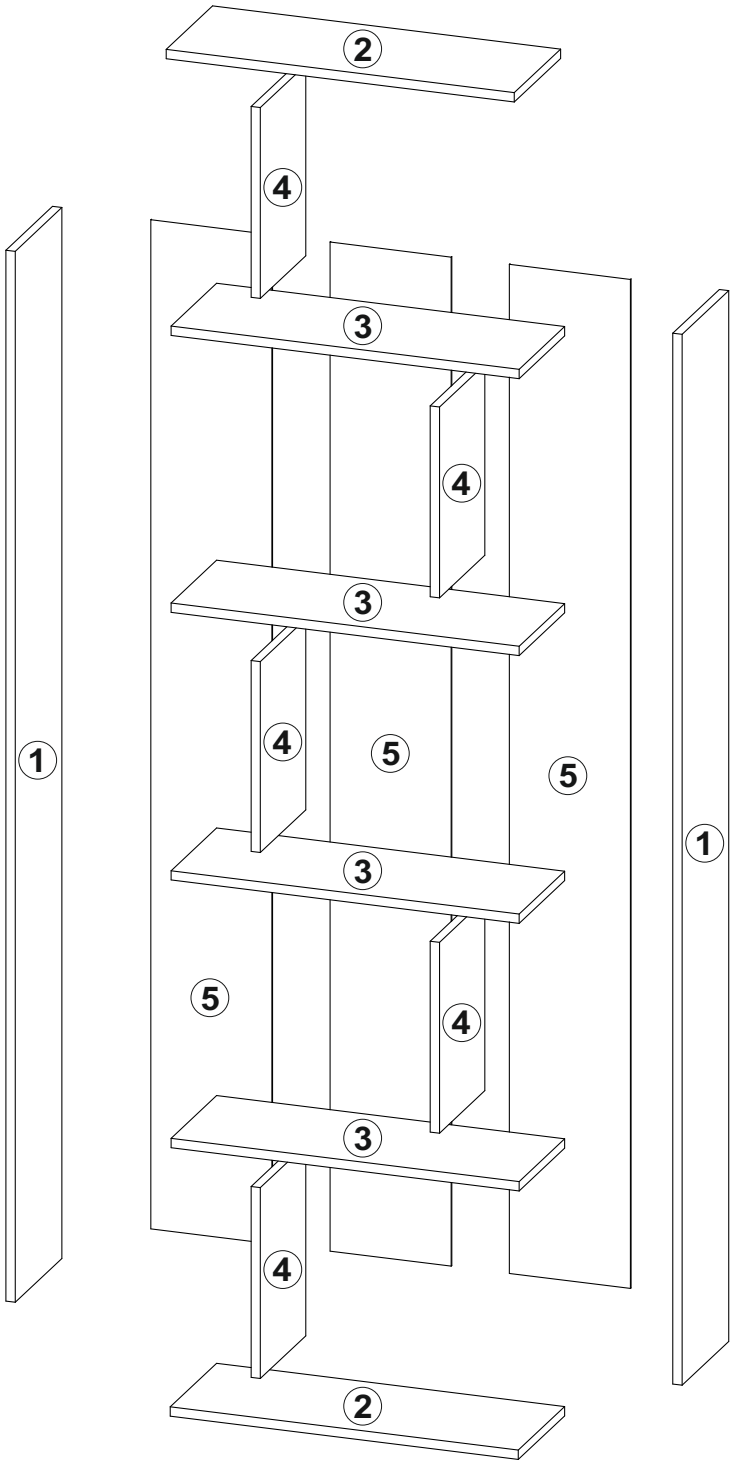

№	size / розмір		pack / уп.	qty / к-ть
1	1806	220	1/1	2
2	598	220	1/1	2
3	598	218	1/1	4
4	328	218	1/1	5
5	1734	208	1/1	3

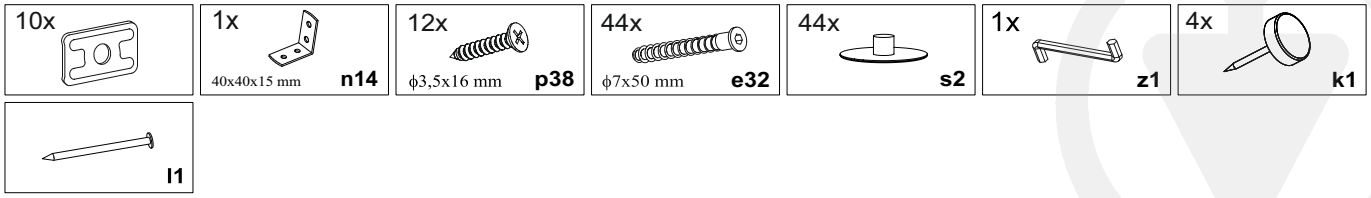

1

x3

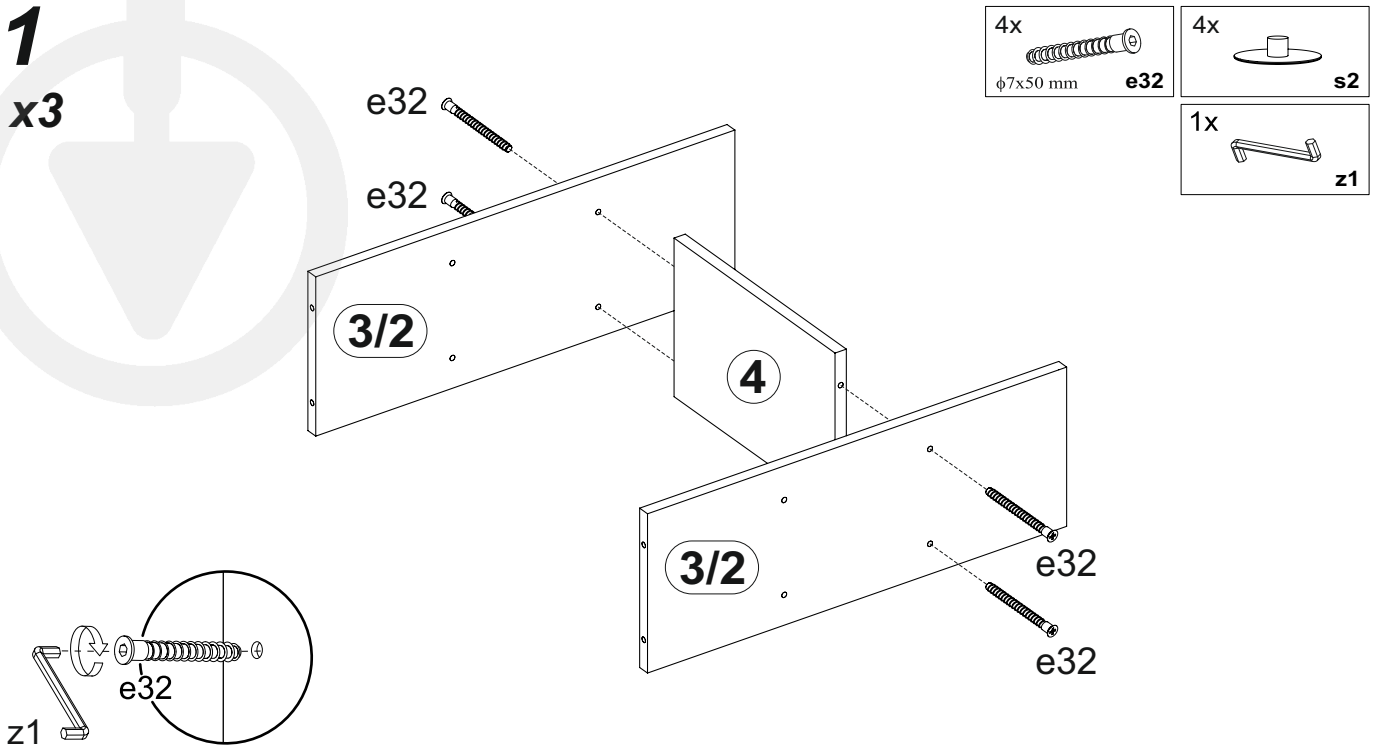
4x
ϕ7x50 mm
e32
4x
s2
1x
z1
e32
e32
3/2
4
3/2
e32
e32
e32
z1

2

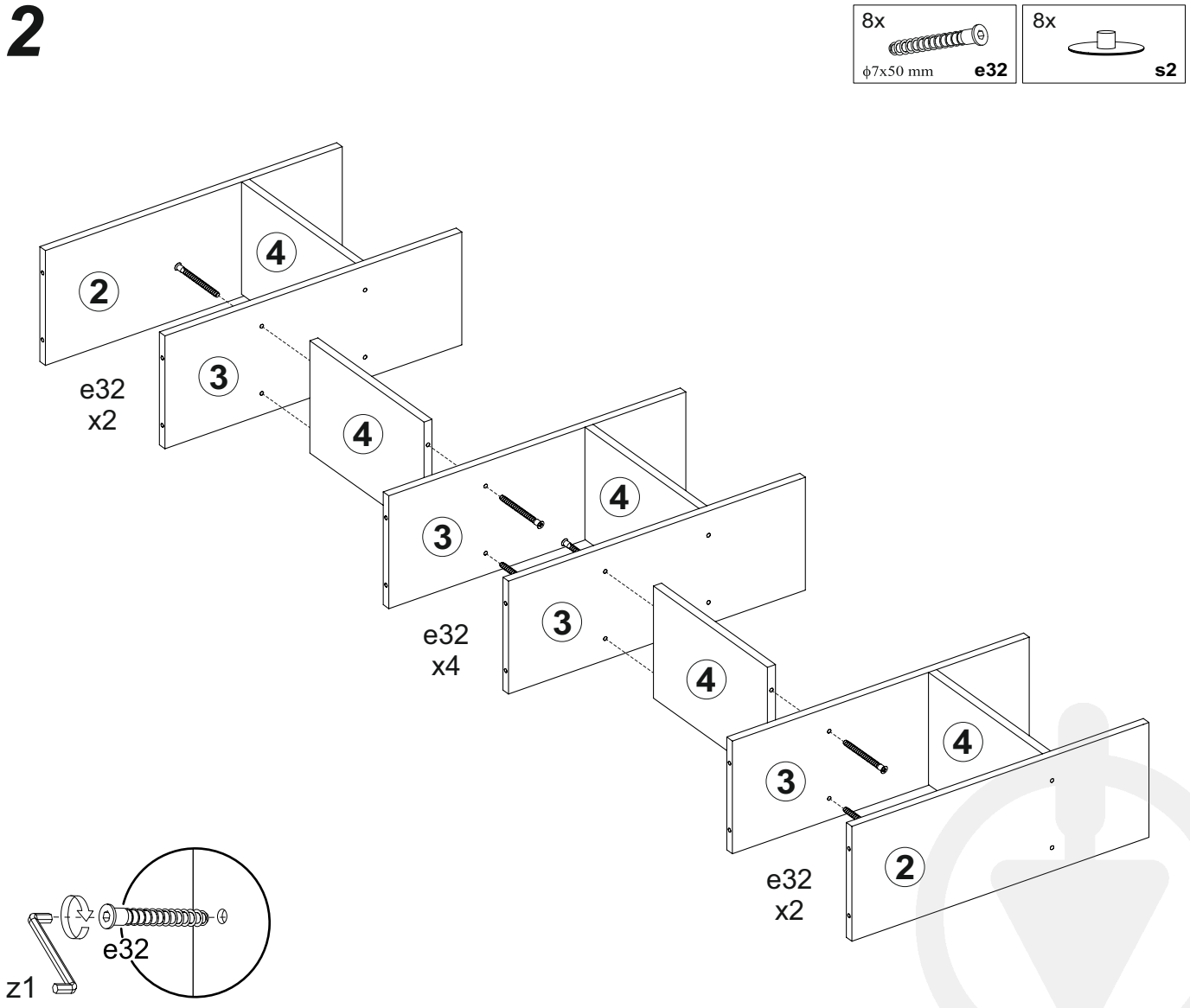
8x
ϕ7x50 mm
e32
8x
s2
2
4
3
e32
x2
4
3
4
e32
x4
3
4
4
3
2
e32
x2
e32
z1

3

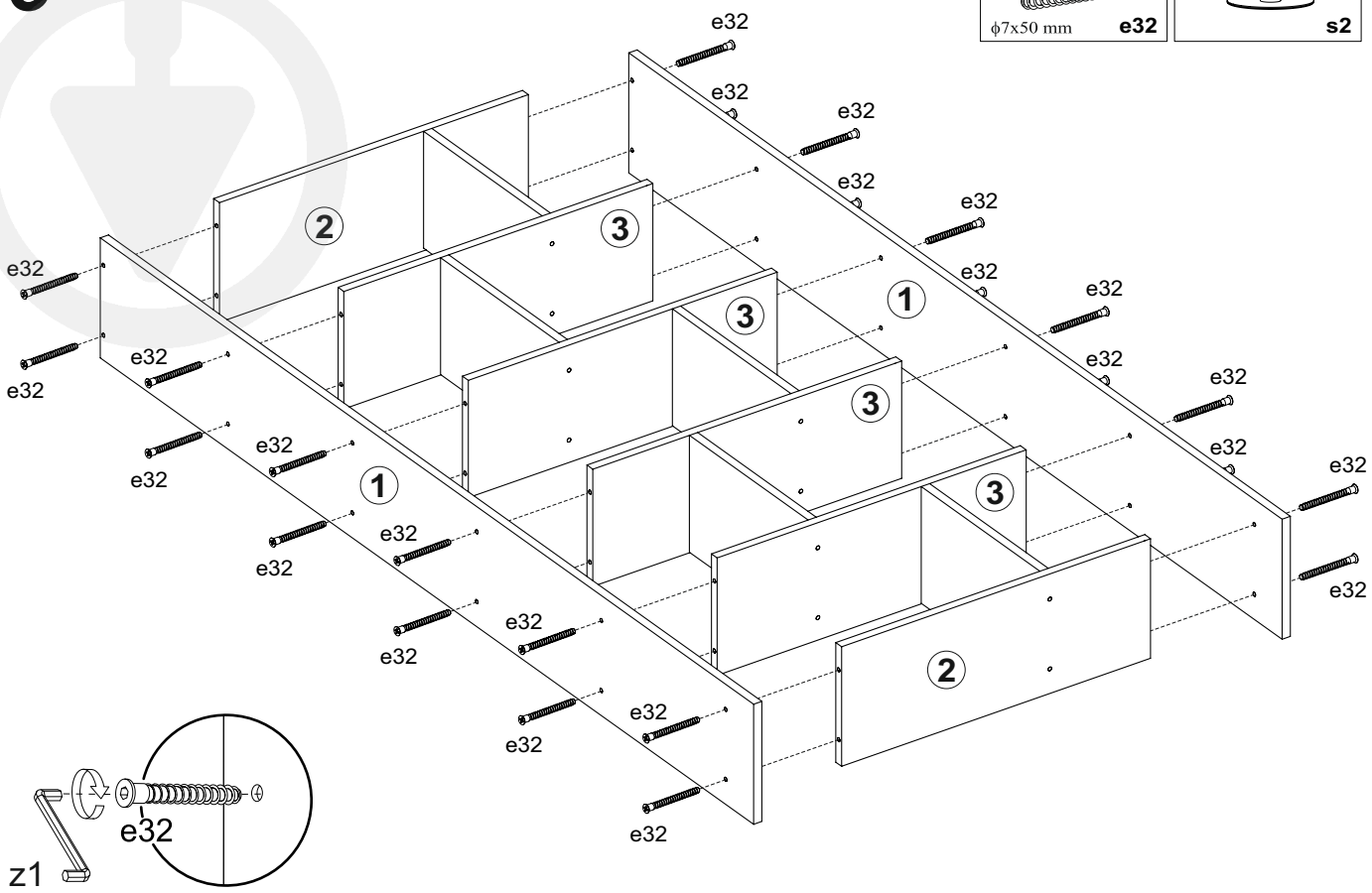
24x
ϕ7x50 mm
e32
24x
s2
e32
1
2
3
z1
e32

4

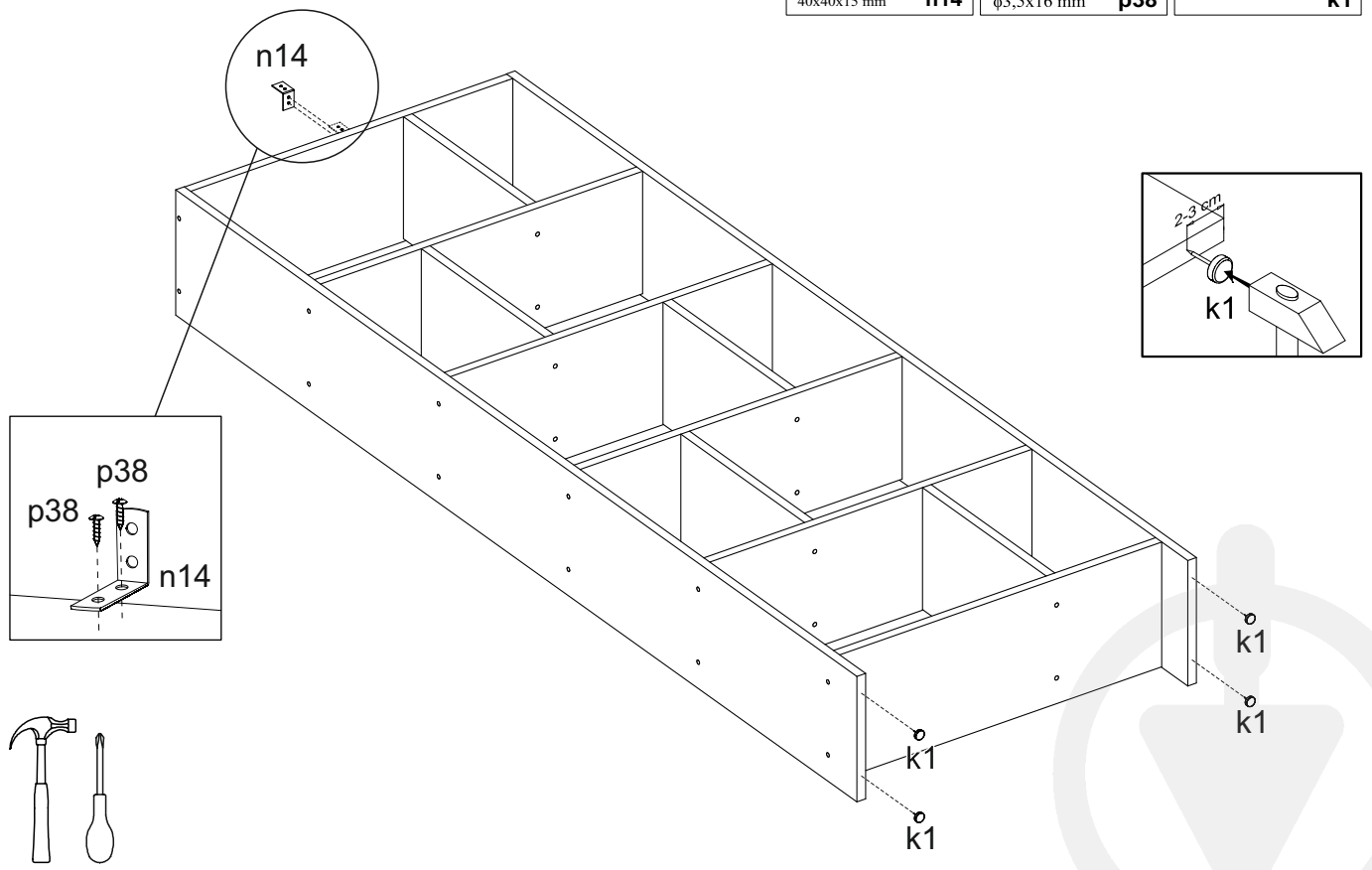
1x
40x40x15 mm
n14
2x
ϕ3,5x16 mm
p38
4x
k1
n14
p38
p38
n14
2-3 cm
k1
k1
k1
k1
k1

5

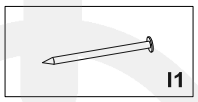

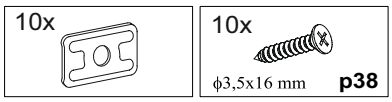

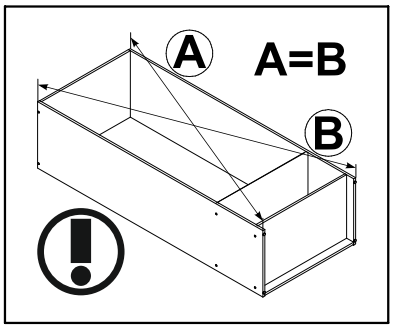

6

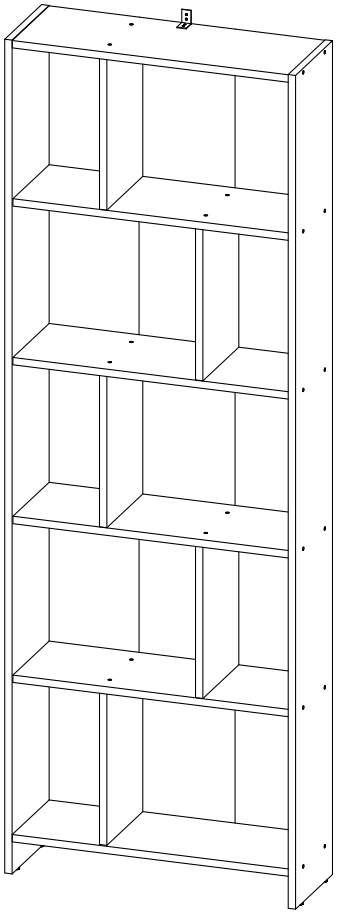

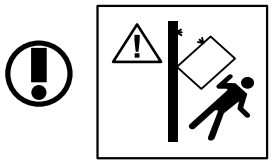

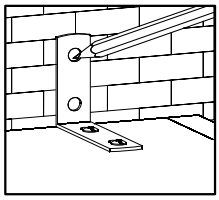

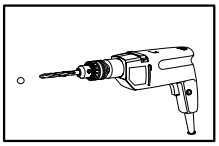

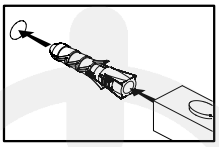

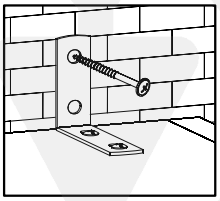

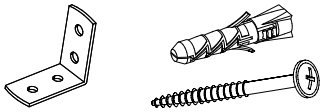

ENG

The dowels are not included.
Purchase separately.

UA

Дюбелі в комплект не входять.
Необхідно придбати окремо.

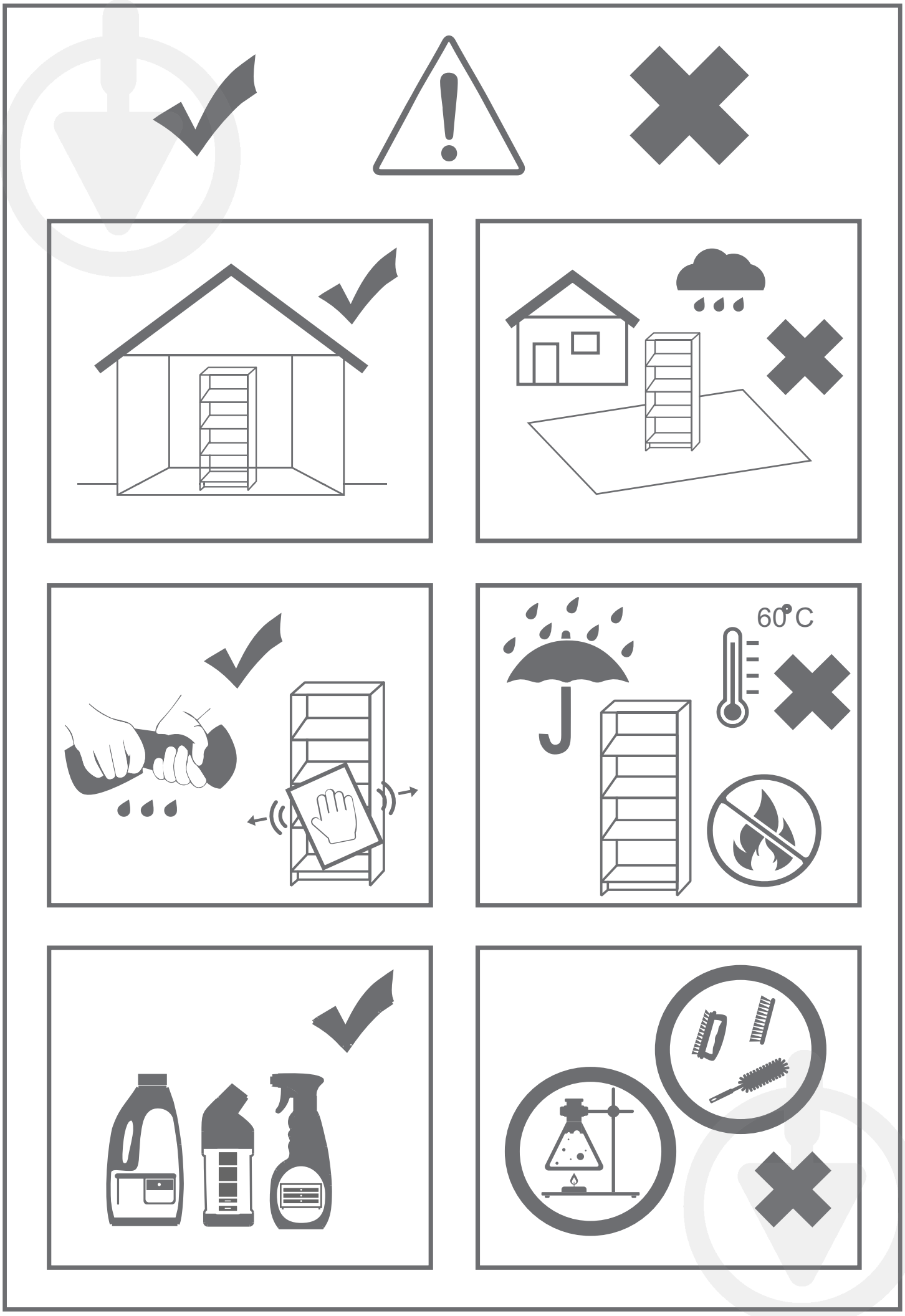
60°C