VELUX®

GRR

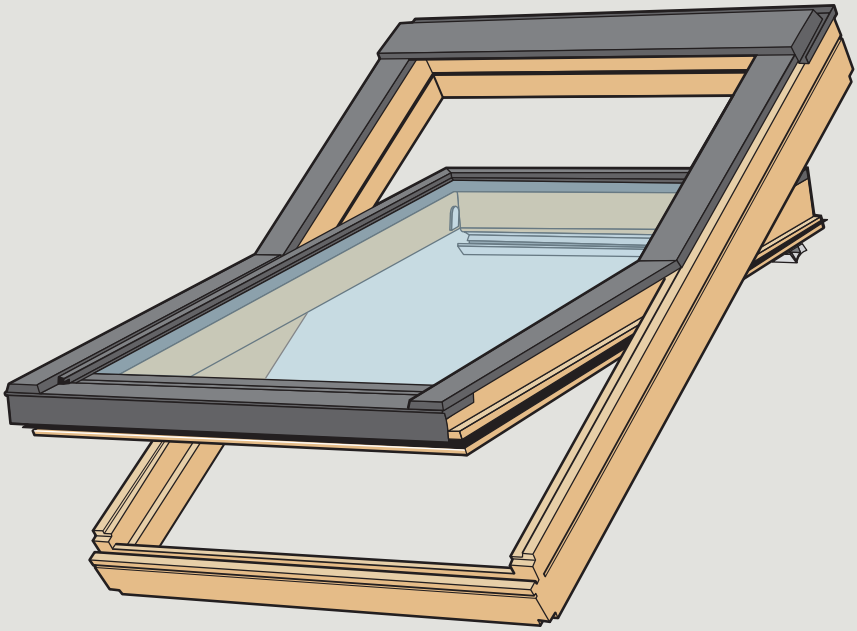

15°-90°

VAS 453981-2015-06

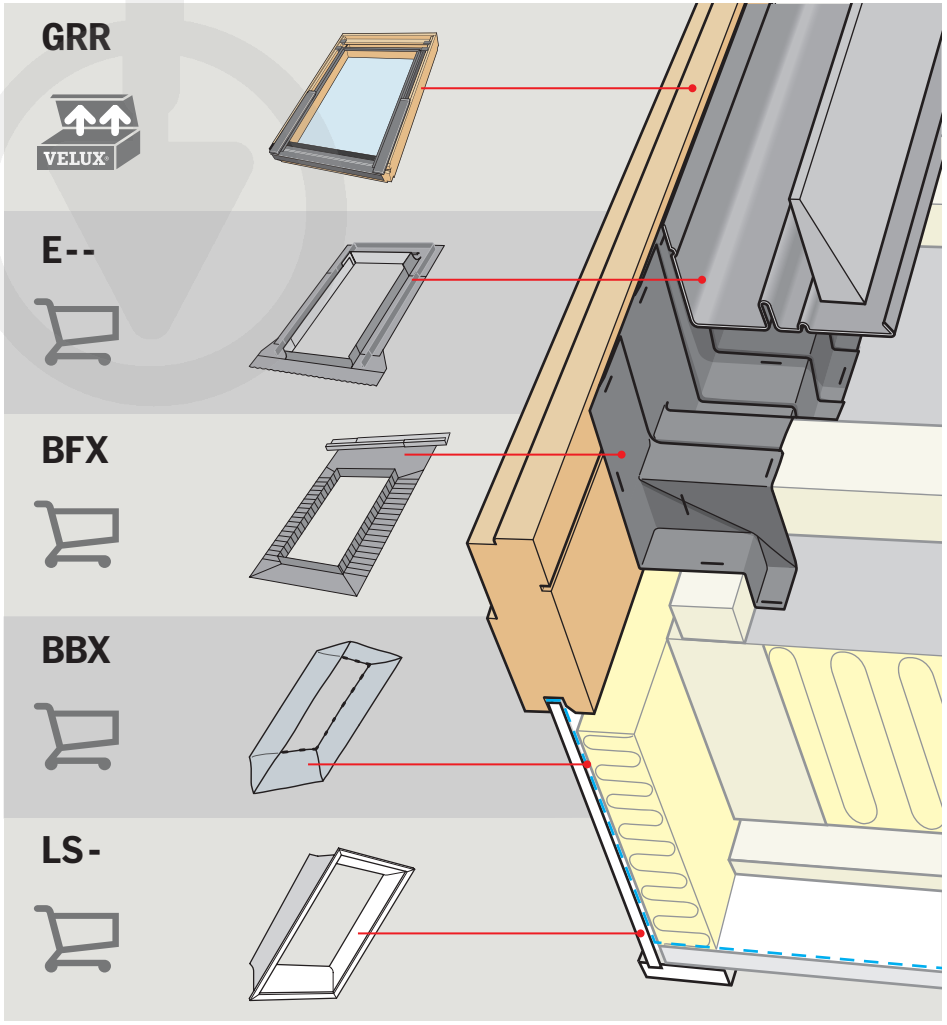
GRR
E--
BFX
BBX
LS-

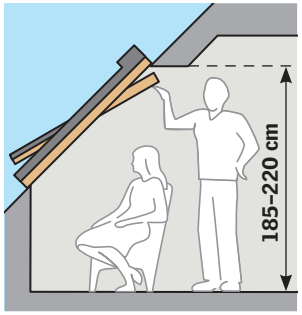
185–220 cm

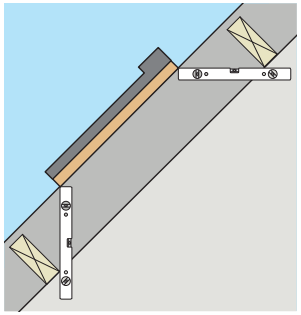

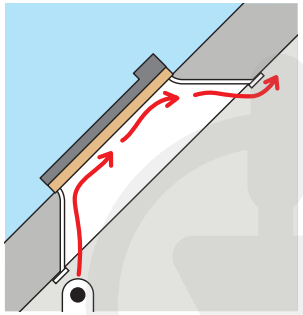

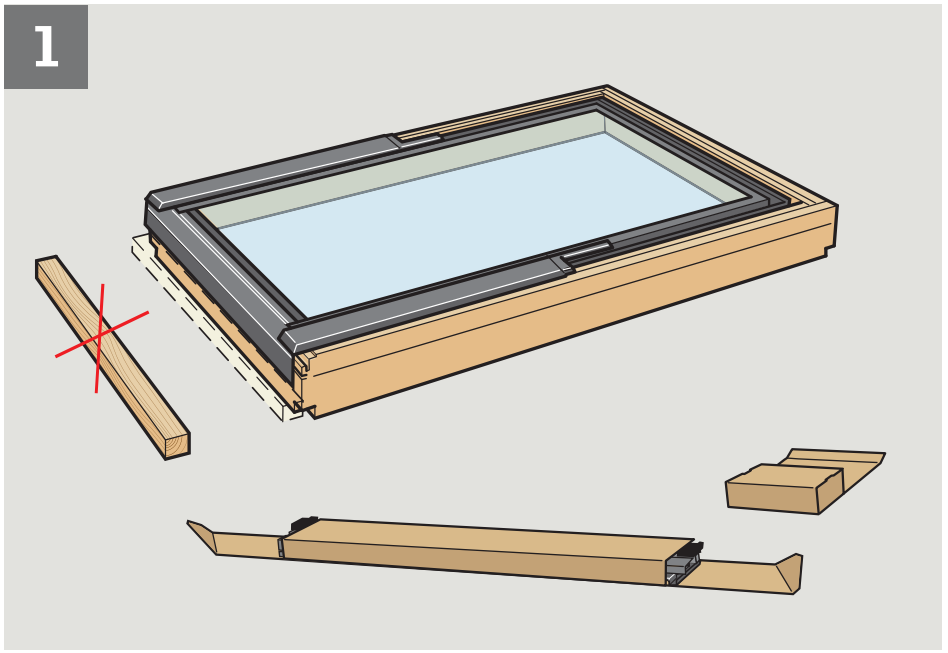
1

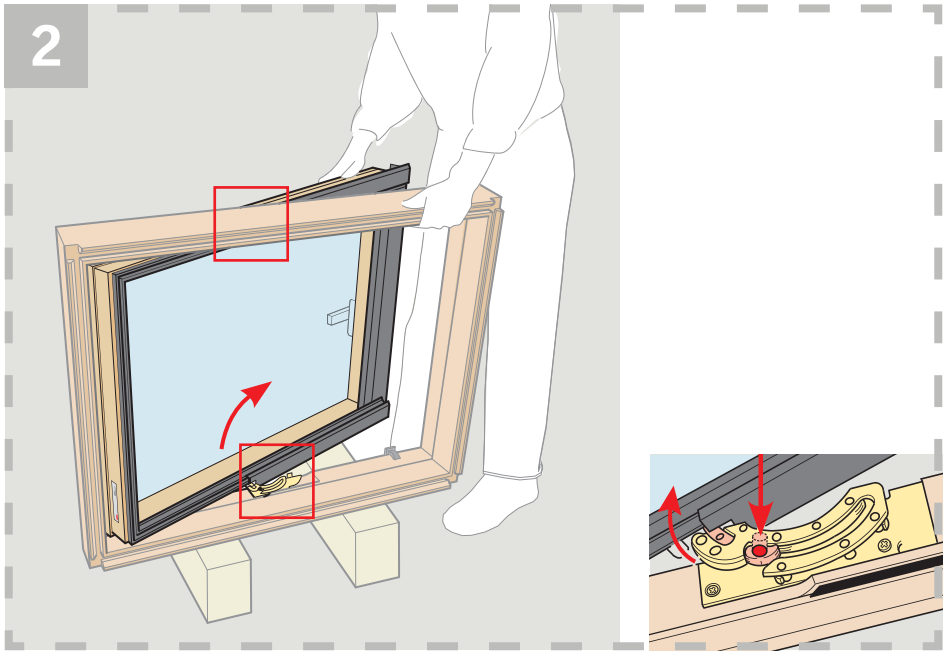
2

0 103 mm

3





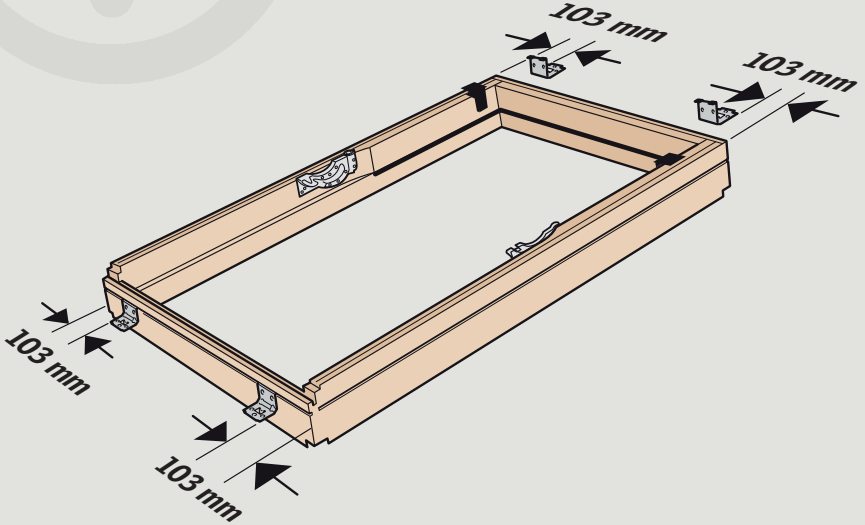

GZR / GLR

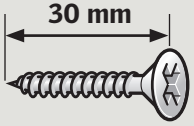

GLP

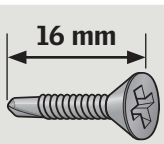

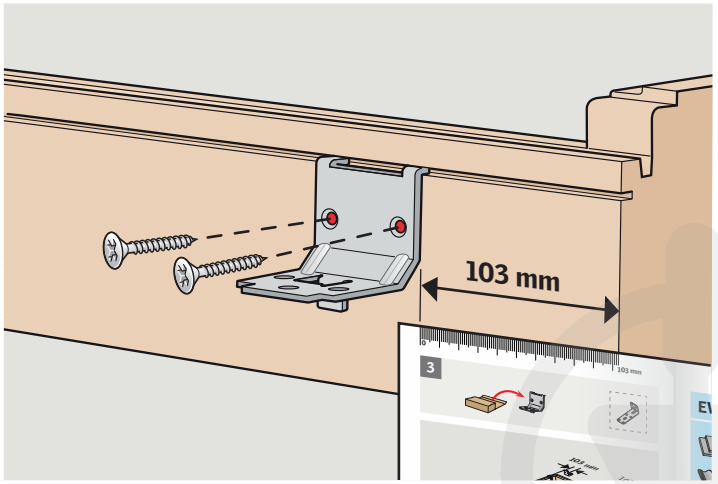

EWR

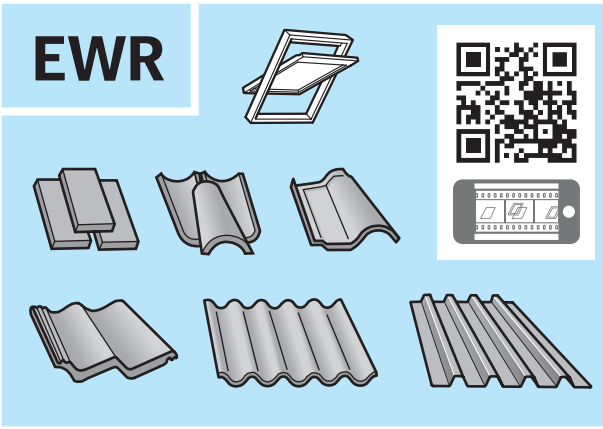

4a

ESR



4b

EWK
ESK

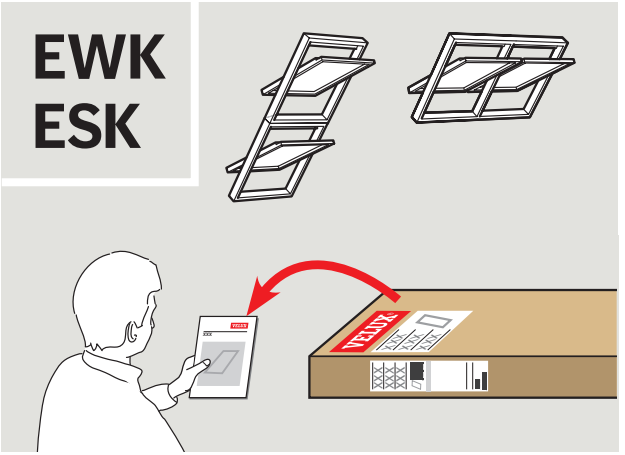

4a EWR

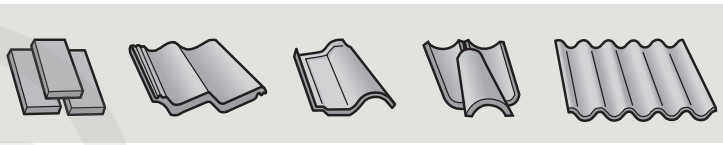

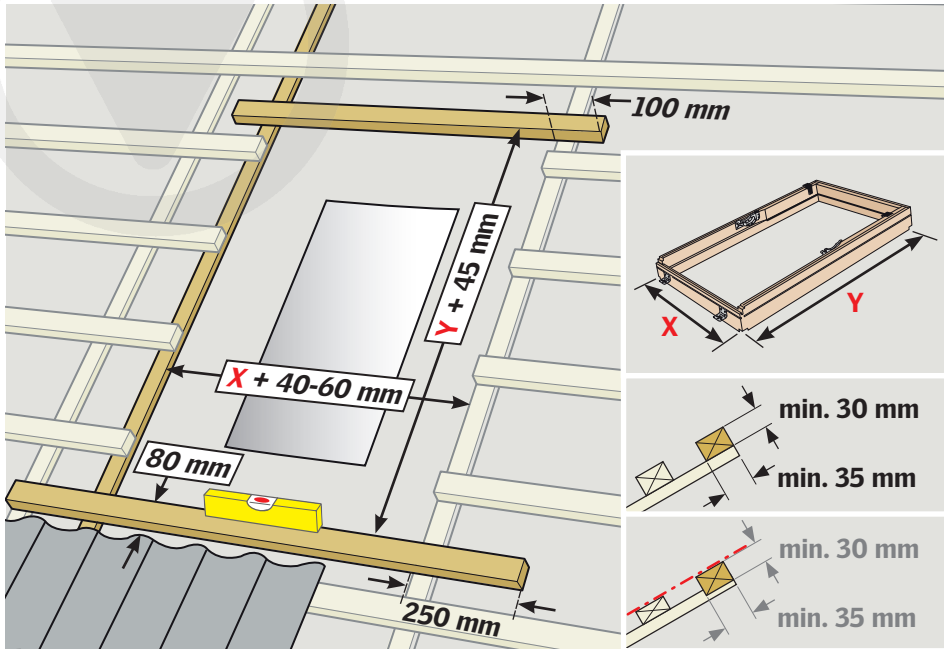
100 mm
Y + 45 mm
X + 40-60 mm
80 mm
250 mm

X
Y
min. 30 mm
min. 35 mm
min. 30 mm
min. 35 mm

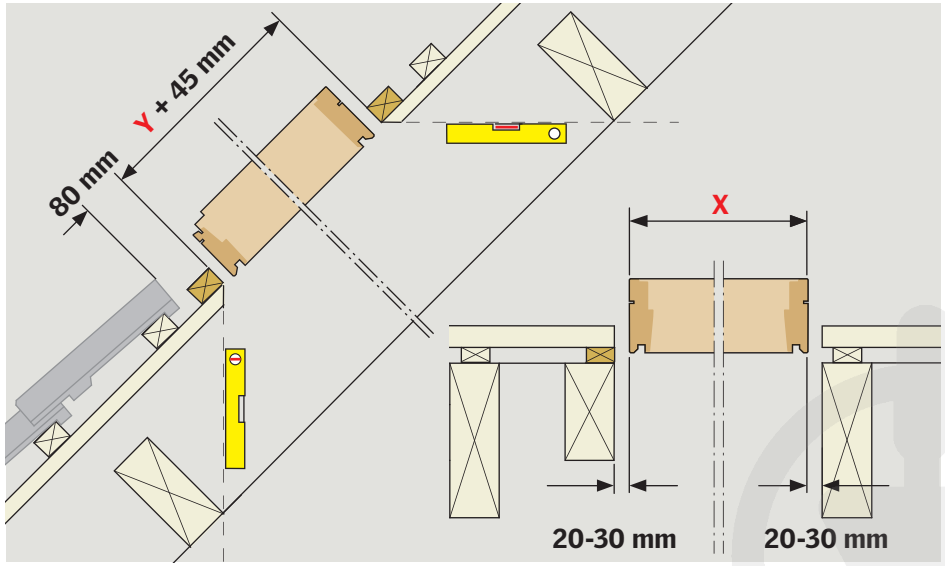
80 mm
Y + 45 mm
X
20-30 mm
20-30 mm

4b ESR

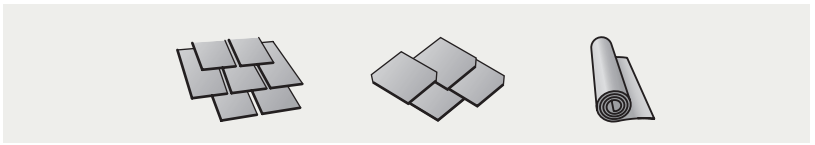

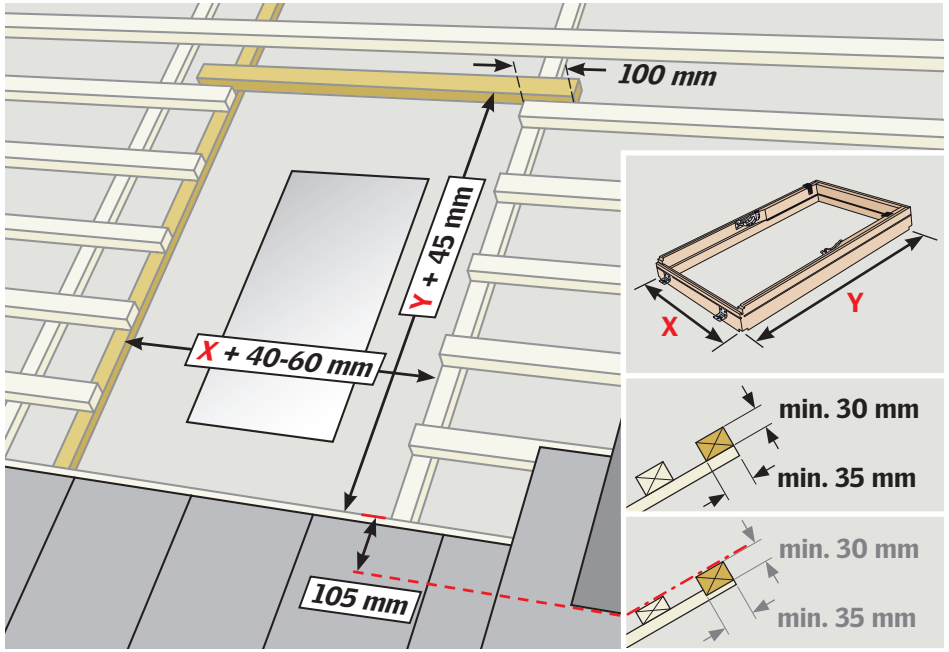
100 mm
Y + 45 mm
X + 40-60 mm
105 mm

X
Y
min. 30 mm
min. 35 mm
min. 30 mm
min. 35 mm

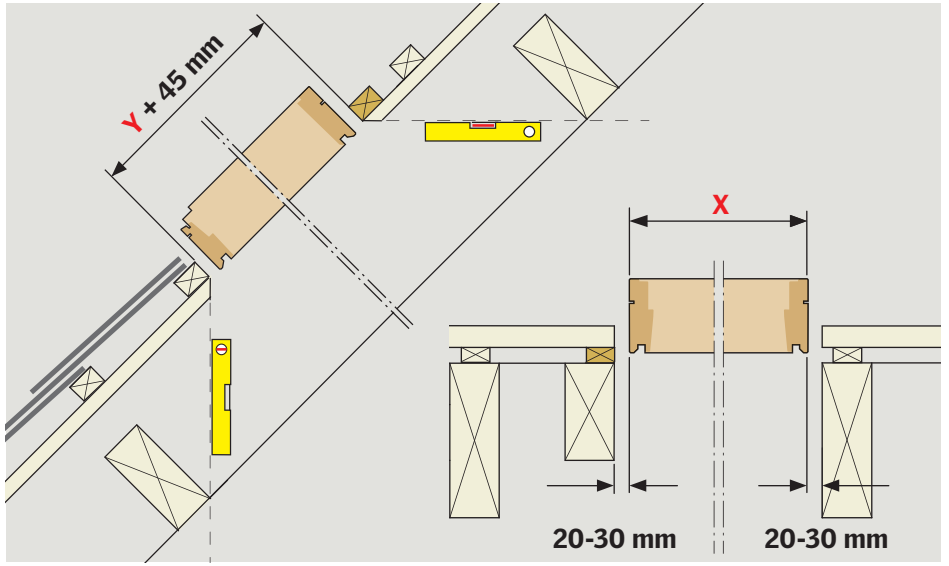
Y + 45 mm
X
20-30 mm
20-30 mm

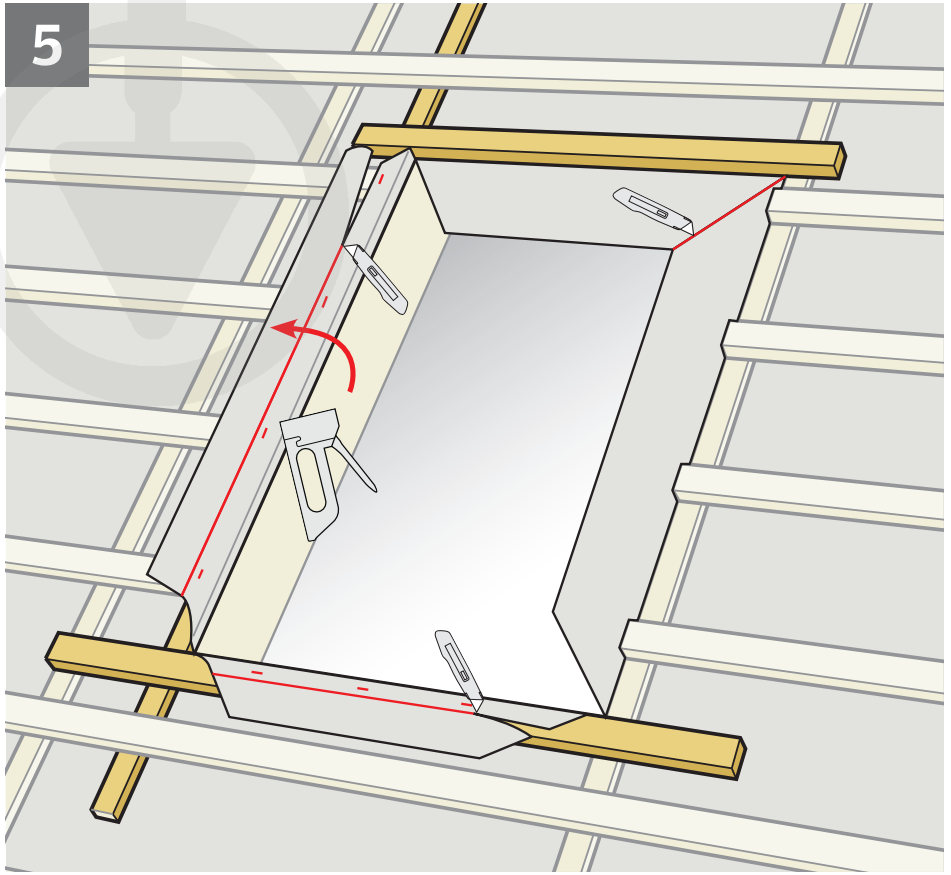
5

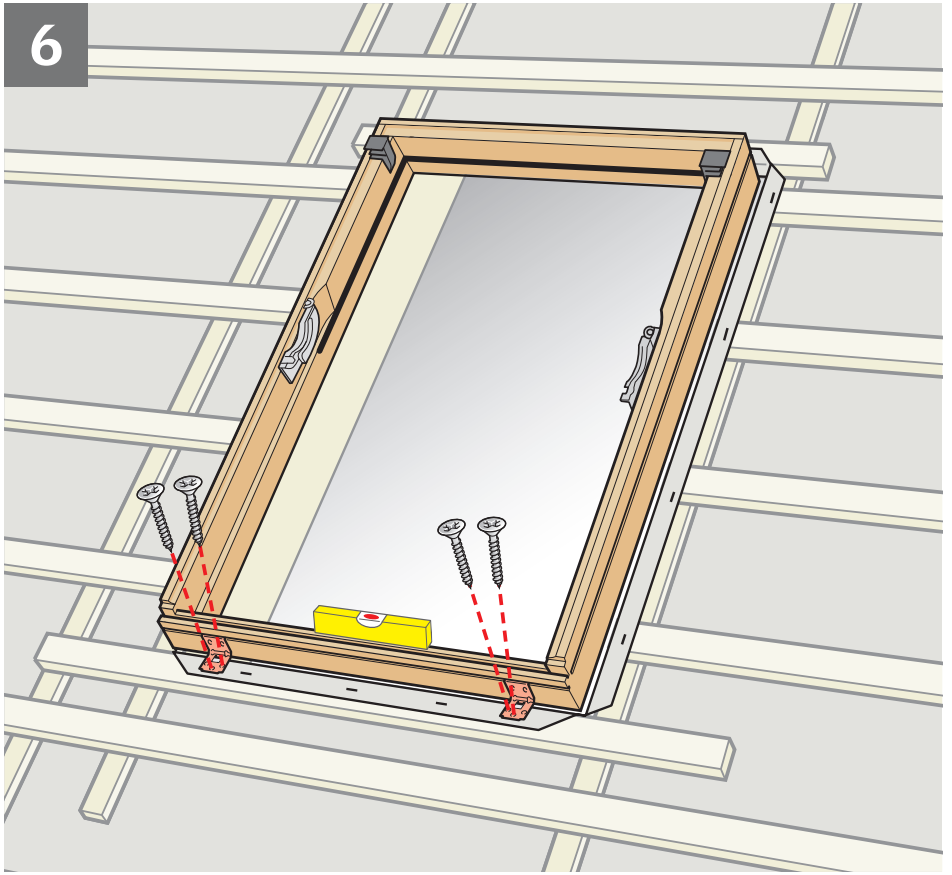
6

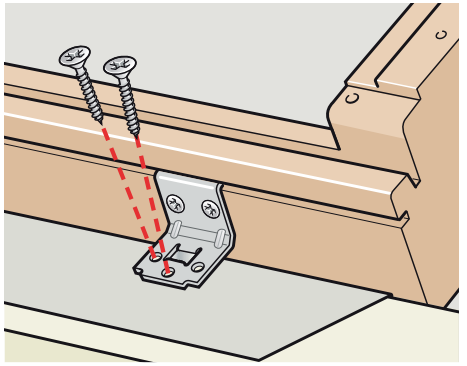

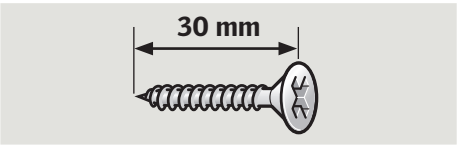
30 mm

7

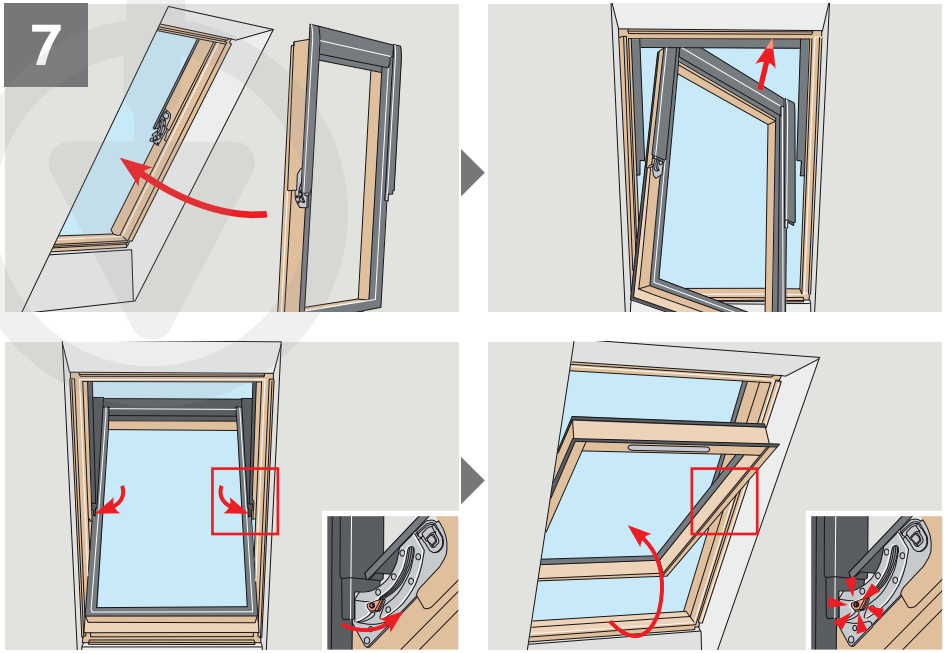

8

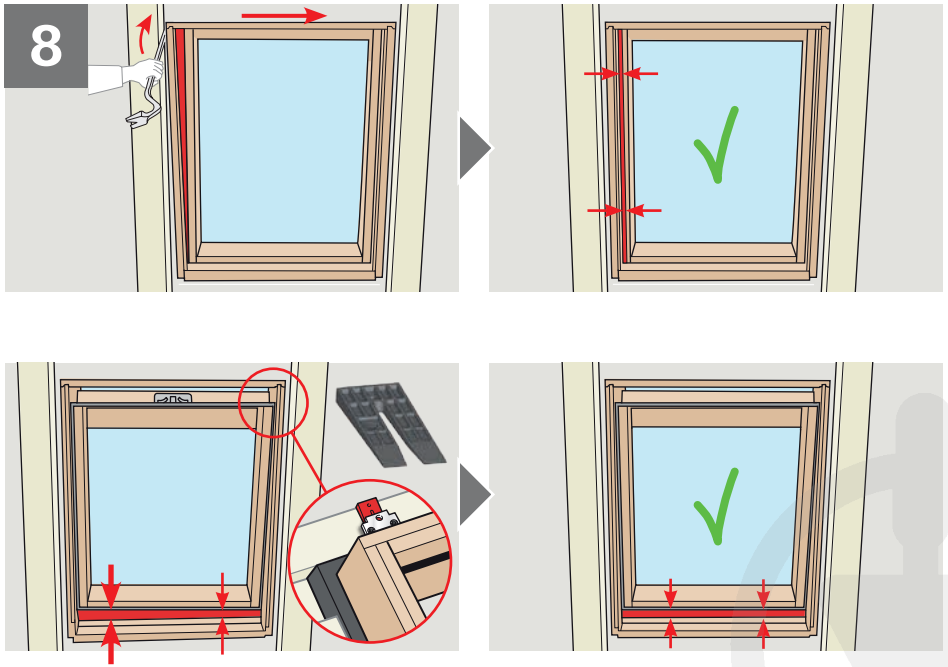

9

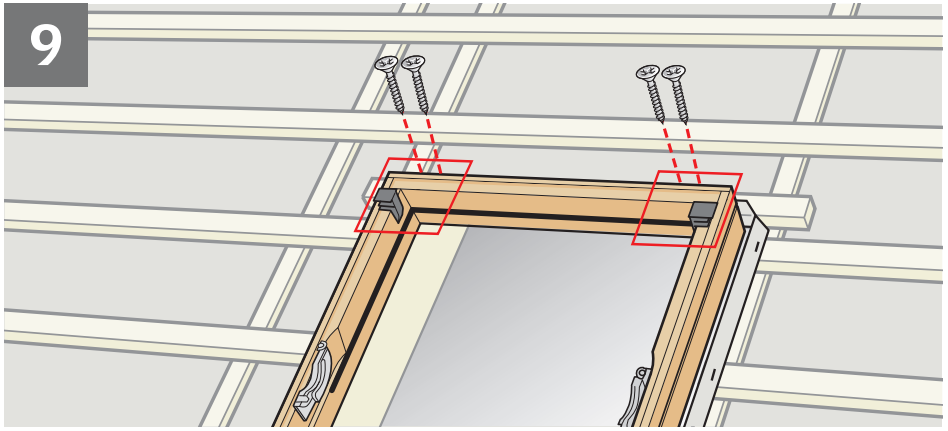

10

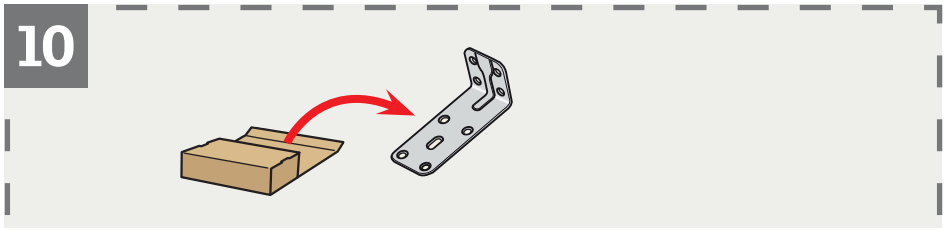

X = 940 mm / 1140 mm

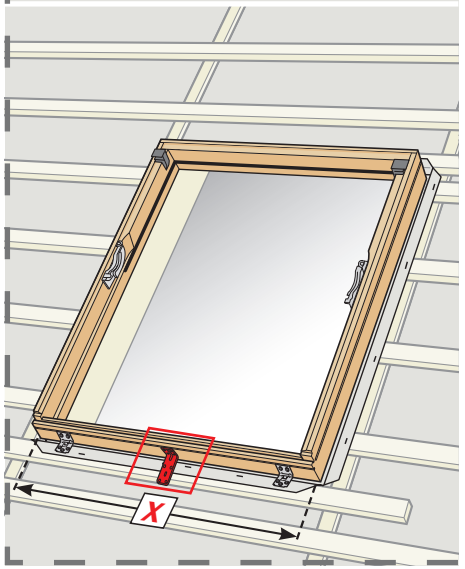

Y = 1400 mm / 1600 mm

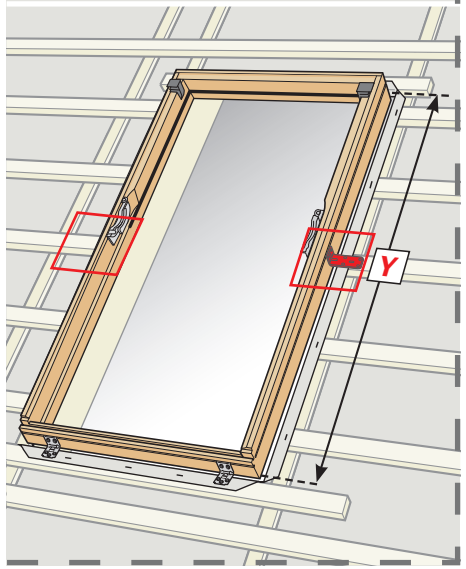

BFX

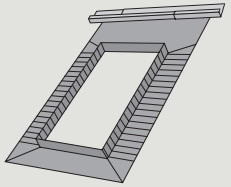

11

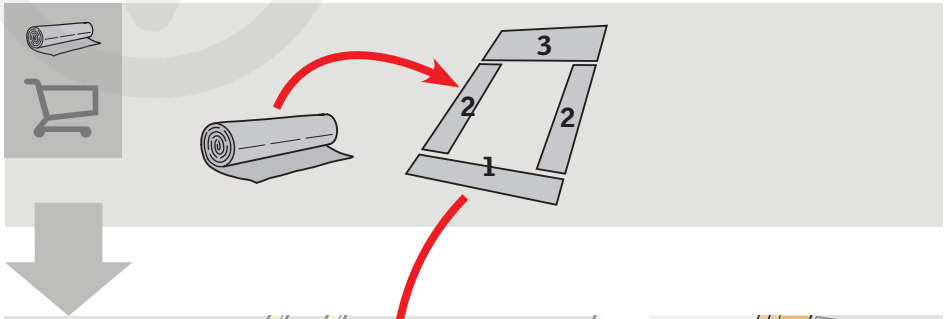

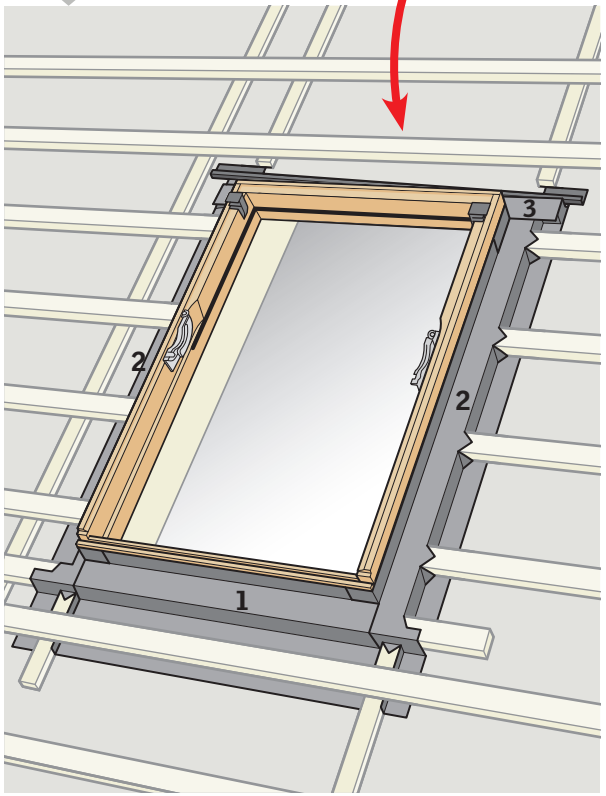

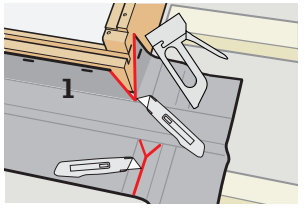

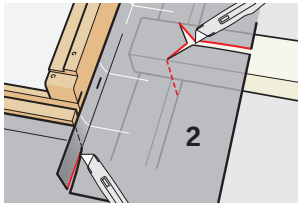

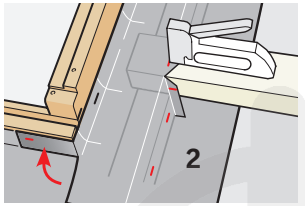

16

BFX

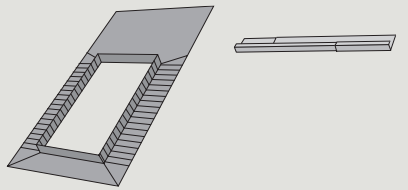

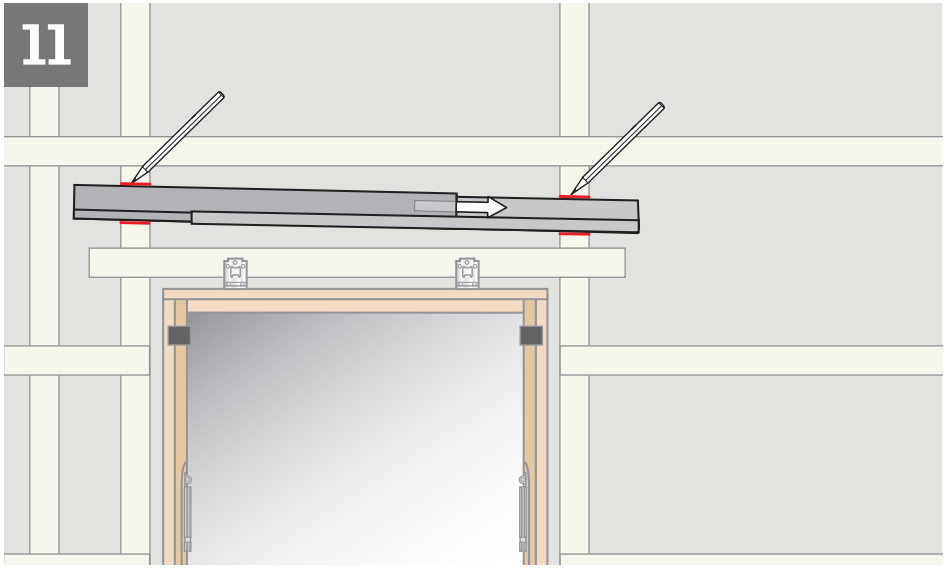

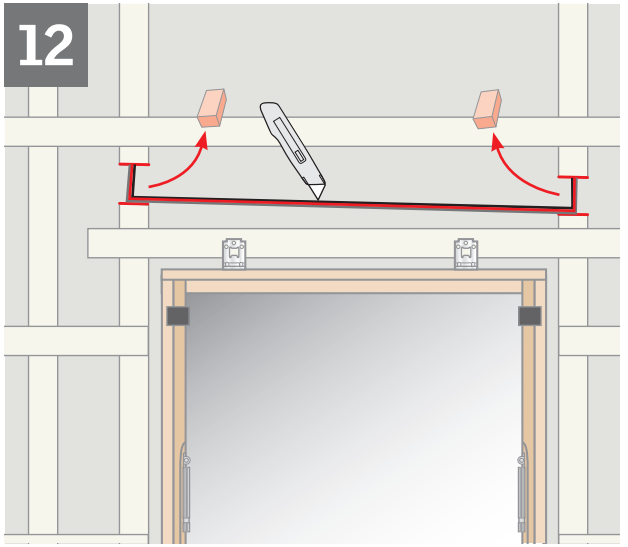



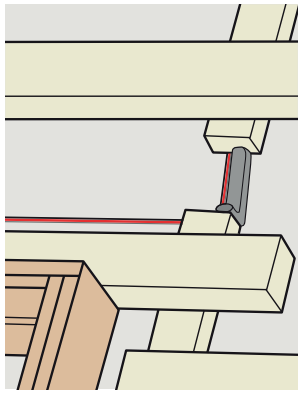

13

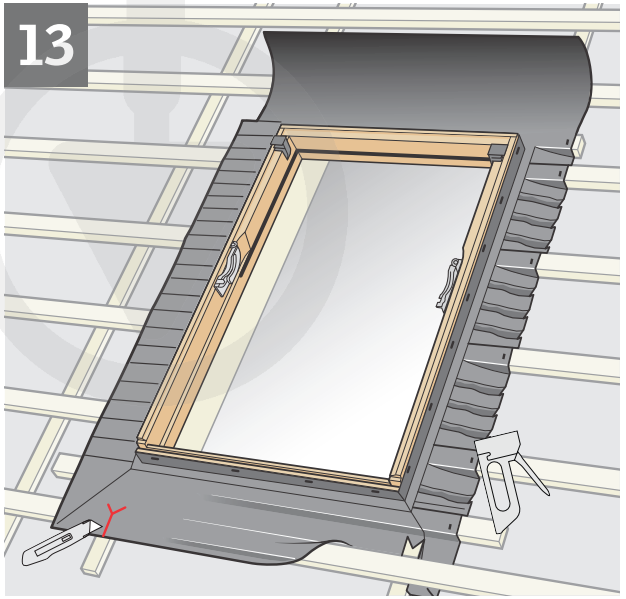

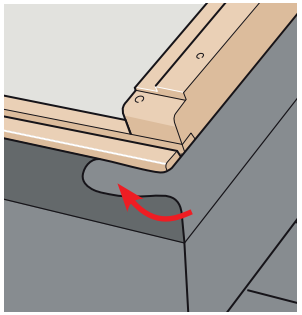

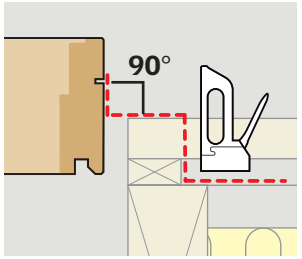

14

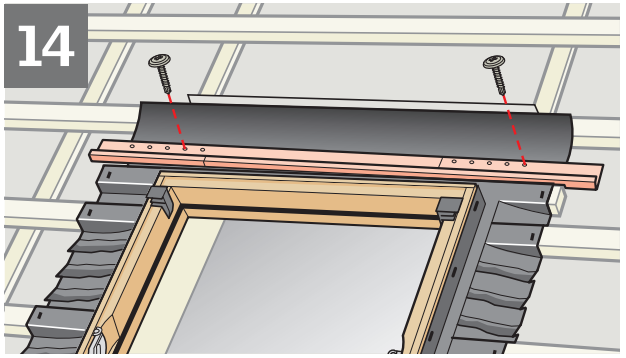

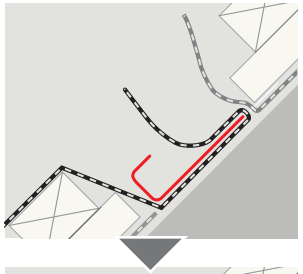

15

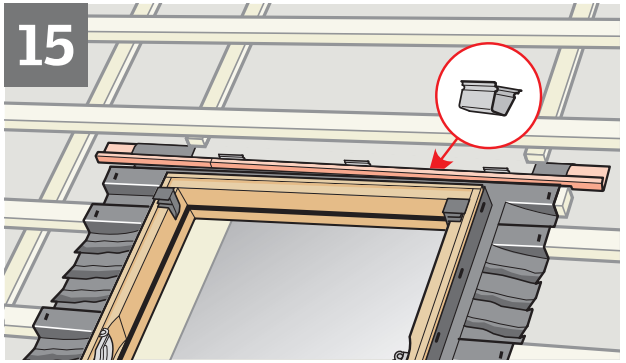

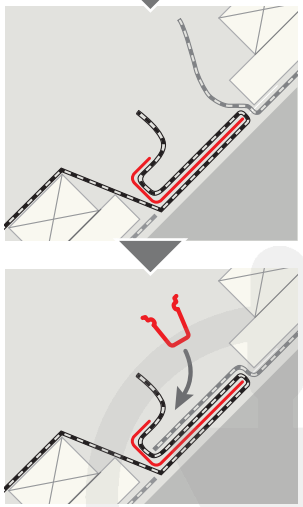

16

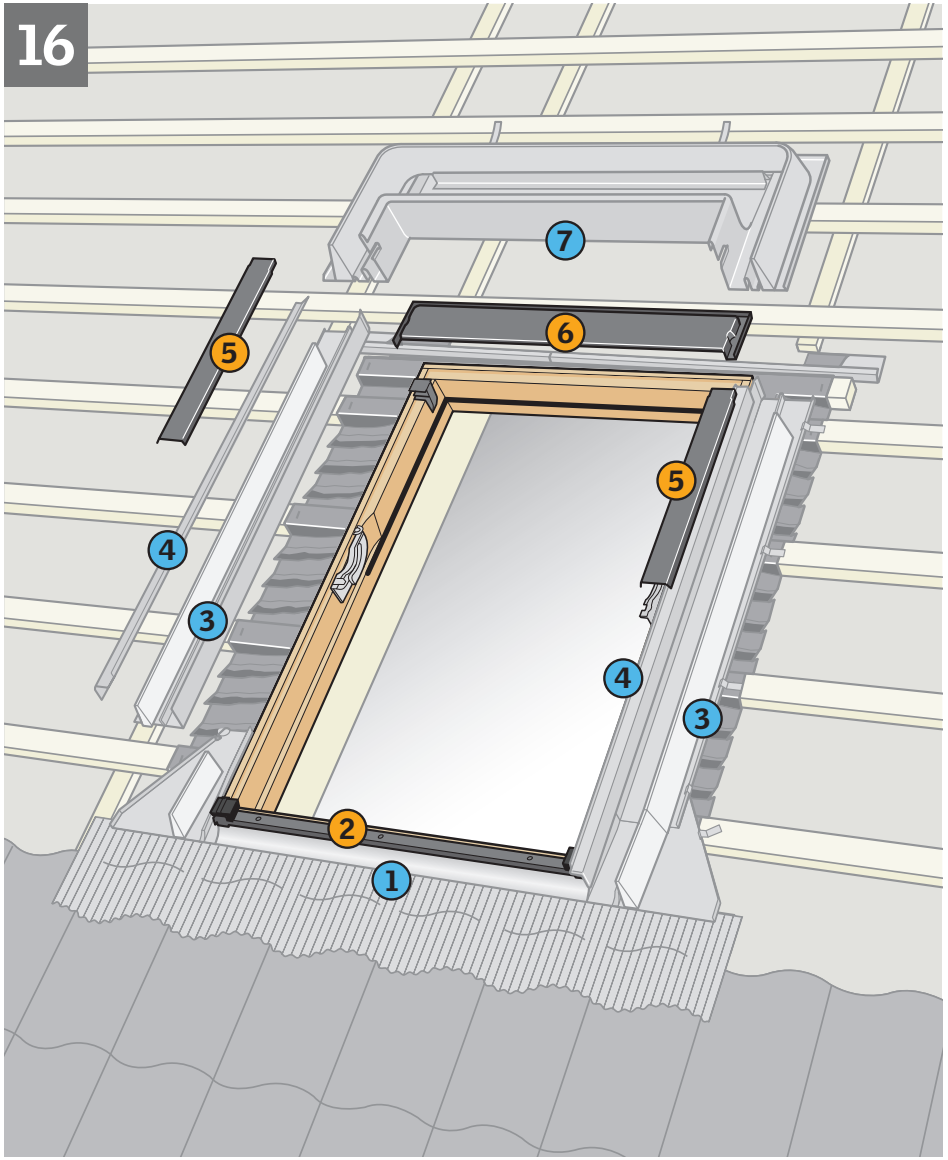

GRR



2 5 6

EWR
ESR



1 3 4 7

VELUX®

ЗАО ВЕЛЮКС
(495) 640 87 20

ТОВ «ВЕЛЮКС Україна»
(044) 291 60 70

Унитарное предприятие «ВЕЛЮКС Мансардные Окна»
(017) 217 73 85

www.velux.com

INSTALLATION INSTRUCTIONS FOR ROOF WINDOW GRR. ©2015 VELUX GROUP ®VELUX AND THE VELUX LOGO ARE REGISTERED TRADEMARKS USED UNDER LICENCE BY THE VELUX GROUP