Sensio

ІНСТРУКЦІЯ З ЕКСПЛУАТАЦІЇ

Світильники декоративні —
ТМ Sensio серій ALG* (де *— латинська літера, цифра, символ «/», «—», що позначає модель)

ПЕРЕД ВИКОРИСТАННЯМ ОЗНАЙОМТЕСЬ З ІНСТРУКЦІЄЮ!

Шановний покупець! Вітаємо Вас з придбанням світильника, що використовується для освітлення побутових приміщень.

Дана інструкція з експлуатації призначена для ознайомлення користувача зі світильником. Будь-ласка, уважно вивчіть нижче наведену інформацію. Вона містить важливі вказівки із заходів безпеки, експлуатації та обслуговування світильника. Подбайте про збереження даної інструкції і, якщо світильник переходить у власність іншій особі, передайте її разом зі світильником.

Виробник має право на внесення змін в технічні характеристики та дизайн внаслідок постійного удосконалення продукції без додаткового повідомлення про ці зміни.

1. ПРИЗНАЧЕННЯ СВІТИЛЬНИКА

Даний світильник призначений тільки для використання у житлових приміщеннях. Забороняється встановлювати світильник у вологих та запилених приміщеннях.

2. ХАРАКТЕРИСТИКИ

Модель	Світильники стельові і настінні ТМ Sensio ALG*
Електроживлення	230 В~ 50 Гц
Тип лампи	Див. на етикетці

Допустиме відхилення від показників може бути в діапазоні +/- 10%.

3. МОНТАЖ НАСТІННИХ ОСВІТЛЮВАЛЬНИХ ПРИСТРОЇВ

3.1. Висвердлити у стіні або у стелі необхідну кількість монтажних отворів і вкласти до них кілочки (додані у комплекті).
3.2. З дроту живлення зняти частини ізоляції (близько 1 см) та з'єднати його з клемою наступним чином:
«фаза» (коричневого або чорного кольору) до отвору, позначеного «L», — «нульовий» (блакитного кольору) дріт — до «N», а заземлення (при наявності) (жовто-зеленого кольору) — до позначення « ⏚ ».
3.3. Прикрутити світильник гвинтами.
3.4. Вкрутити лампу відповідної потужності, як зазначено в інструкції.

4. МОНТАЖ ЛЮСТР/ПІДВІСІВ

4.1. Вкрутити на стелі поблизу дроту живлення гачок й повісити люстру.
4.2. З дроту живлення зняти частину ізоляції (близько 1 см) та з'єднати його з клемою наступним чином: «фаза» (коричневого або чорного кольору) — до отвору, позначеного «L», «нульовий» (блакитного кольору) дріт — до «N», а заземлення (жовто-зеленого кольору) — до позначення « ⏚ ».
4.3. Запобіжник світильника витягнути до настінного гачка й міцно прикрутити.
4.4. Налаштувати каркас люстри до правильного положення.
4.5. Скляні компоненти світильника закріпити за допомогою муфтових кілець.

5. МОНТАЖ НАСТІЛЬНИХ/ПІДЛОГОВИХ ОСВІТЛЮВАЛЬНИХ ПРИСТРОЇВ

5.1. Розпакуйте світильник настільний/підлоговий.
5.2. Перевірте, чи знаходиться вимикач у вимкнутому положенні.
5.3. Ввімкніть вилку у розетку.
5.4. Включіть світильник натиском на вимикач.

6. ЕКСПЛУАТАЦІЙНІ ОБМЕЖЕННЯ

6.1. Світильник призначений для використання тільки у побутових цілях. Якщо світильник використовується у будь-яких інших цілях, тобто не за призначенням, або невірно, виробник не несе ніякої відповідальності за причинені цим збитки, а пристрій автоматично вважається негарантійним.
6.2. Не використовуйте освітлювальний пристрій за межами приміщення.
6.3. Не встановлюйте освітлювальний пристрій у приміщенні з підвищеною вологістю (наприклад, у ванній кімнаті) або у безпосередній близькості з водою. Не опускайте світильник у воду чи будь-які інші рідини.
6.4. Не використовуйте світильник у безпосередній близькості до інших предметів, щоб запобігти короткому замиканню чи пожежі.
6.5. Стежте за тим, щоб монтажні дроти не пошкодились кріпильними гвинтами.
6.6. Електричні під'єднання дозволяється виконувати тільки кваліфікованим фахівцем.
6.7. Світильник розрахований для роботи в мережі змінного струму з номінальною напругою 230 В~ та частотою 50 Гц.
6.8. Потужність ламп, які можна використовувати, не повинна перевищувати максимально допустиму потужність, що вказана на етикетці світильнику (для світильників з цоколем).
6.9. Не використовуйте пристрій, якщо він несправний, відсутні деякі його деталі, Ви його впустили чи пошкодили.
6.10. Заборонено використовувати пристрій, якщо пошкоджено дроти. Зверніться до фахівця для їх заміни .
6.11. Не вносьте зміни у механізм пристрою.
6.12. Вимикайте світильник з мережі електроживлення перед його очищенням, ремонтом, перенесенням в інше місце та після його використання.
6.13. Заборонено використовувати світильник дітям, без нагляду осіб що досягли повноліття, особам зі зниженими фізичними, чуттєвими, психічними здатностями та особам з недостатніми знаннями чи досвідом. Особа, відповідальна за безпеку, має наглядати за ними.
6.14. Слідкуйте за правильністю користування пристроєм та його використанням за призначенням, щоб запобігти його поломці, короткому замиканню, пожежі, ураженню електричним струмом.
6.15. Дана інструкція не охоплює всі можливі ситуації, які можуть виникнути під час експлуатації освітлювальних пристроїв. Під час експлуатації і технічного обслуговування використовуйте всі загальні знання щодо використання та обслуговування.

7. ПІДГОТОВКА ПРИСТРОЮ ДО ВИКОРИСТАННЯ

УВАГА! Перевірте співпадання параметрів електромережі (напругу, В, частоту, Гц та силу струму, А) зі значеннями, вказаними на маркуванні пристрою. Світильник призначений для роботи лише в електромережі змінного струму. Якщо пристрій буде використовуватись при неякісному енергопостачанні, а параметри електромережі не будуть відповідати встановленим нормам ДСТУ, пристрій автоматично вважається негарантійним.
7.1. Переконайтесь, що ні розетка, ні вилка (у настінних світильниках) не мають пошкоджень.
7.2. Увага! Перед початком проведення монтажних робіт необхідно знеструмити мережу: видалити запобіжник або перевести вимикач у положення «Вимк.

8. ТЕХНІЧНЕ ОБСЛУГОВУВАННЯ ПРИСТРОЮ

У разі поломки чи ушкодження світильника не намагайтесь ремонтувати пристрій самостійно. Зверніться у спеціалізовану майстерню чи до фахівця. Некваліфікований ремонт може спричинити виникнення значної небезпеки. Всі роботи мають здійснюватись при відключеному світильнику від мережі електроживлення.

9. ДОГЛЯД ЗА ПРИСТРОЄМ

9.1 Світильник слід очищувати по мірі забруднення.
9.2 Перш ніж починати чищення, виключіть світильник, відключіть його від мережі та почекайте, поки він охолоне.
9.3 Для чищення поверхні пристрою використовуйте вологу ганчірку.
9.4 Забороняється використовувати для очищення бензин, розчинники та інші агресивні засоби, так як це може призвести до пошкодження або втрати яскравості кольору пристрою.

10. УМОВИ ТРАНСПОРТУВАННЯ Й ЗБЕРІГАННЯ

10.1 Світильники в упакуванні Виробника можуть транспортуватися всіма видами критих транспортних засобів при температурі від +50°С до -50°С і відносній вологості повітря не більш 80% з виключенням ударів і переміщень усередині транспортного засобу.
10.2 Світильники повинні зберігатися в упакуванні Виробника в сухих опалюваних приміщеннях при температурі навколишнього середовища від +5°С до +40°С і відносній вологості повітря не більш 80%.
10.3 Не допускається зберігання світильників у приміщеннях разом з рідинами й речовинами, пари яких можуть викликати корозію елементів конструкції та ушкодження ізоляції провідників.

11. ПРАВИЛА УТИЛІЗАЦІЇ

Пристрій не містить матеріалів, що вимагають спеціальних технологій утилізації.
При виводі з експлуатації пристрій підлягає розбиранню з наступним сортуванням лома по групах на кольорові, чорні метали й неметали та їх утилізації відповідно до норм, правил і способів, що діють у місці утилізації. Виріб не містить дорогоцінних металів.

12. СХЕМА ЗБОРКИ

СВІТИЛЬНИК СТЕЛЬОВИЙ LILIT
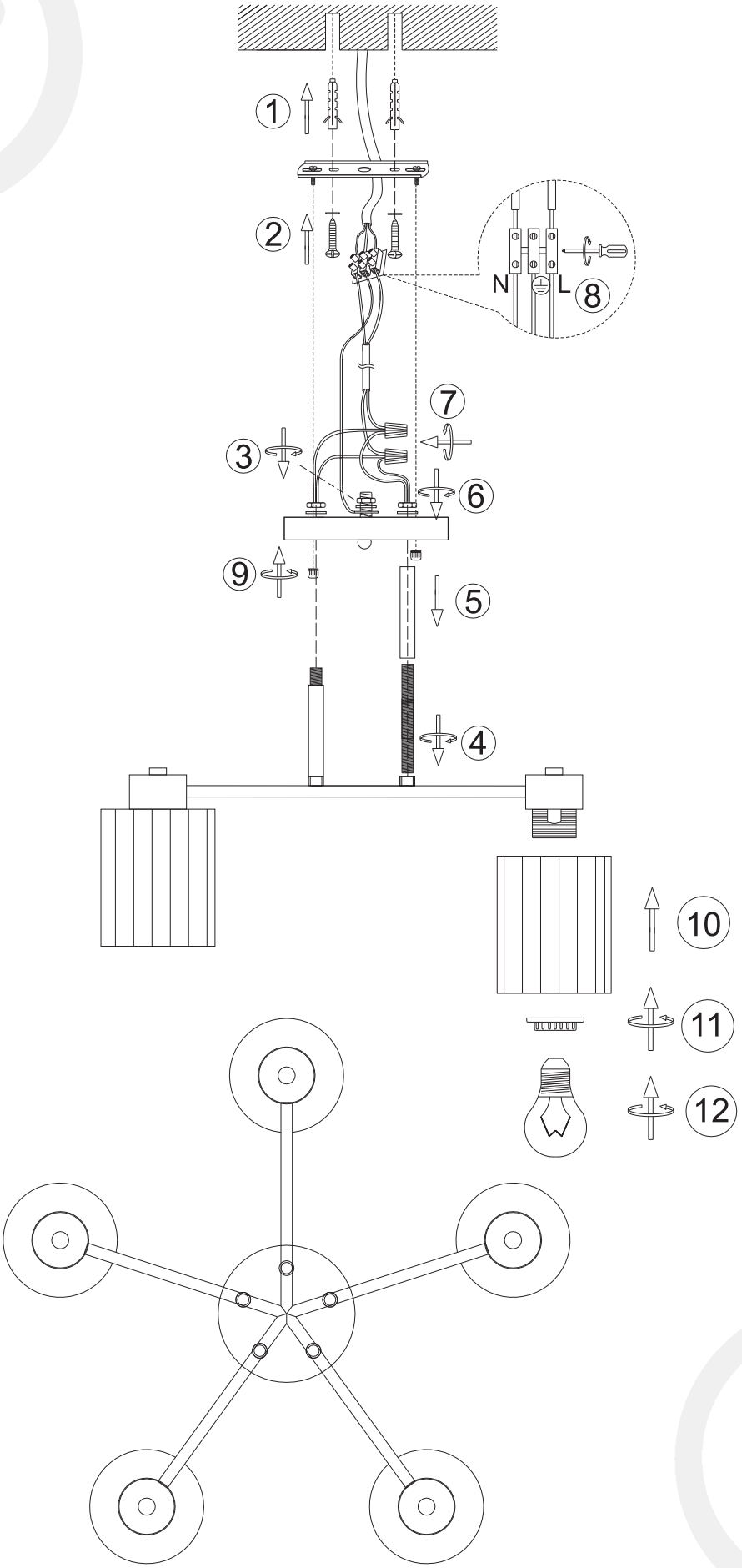
Модель: ALG-07338/5