interline

ІНСТРУКЦІЯ З МОНТАЖУ ТА ЕКСПЛУАТАЦІЇ







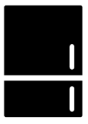





ДО ВБУДОВАНОГО ХОЛОДИЛЬНИКА З ТЕХНОЛОГІЄЮ NO FROST

RDF 771 ETI WA

Перед використанням продукції Interline™ уважно ознайомтеся з цією інструкцією.

У разі виникнення труднощів з використанням продукту зверніться за телефоном гарячої лінії:

0 800 30 33 34



скануйте для переходу на офіційний сайт

Зміст

1. ЗАСТЕРЕЖЕННЯ З БЕЗПЕКИ 3

1.1. ІНСТРУКЦІЇ З БЕЗПЕКИ 3

1.2. ЗАХИСТ НАВКОЛИШНЬОГО СЕРЕДОВИЩА 5

2. ЗНАЙОМСТВО 6

3. ВБУДОВУВАННЯ 6

3.1. МІСЦЕ ВСТАНОВЛЕННЯ 6

3.2. РОЗМІРИ ХОЛОДИЛЬНИКА ТА ШАФИ ДЛЯ ВБУДОВУВАННЯ 7

3.3. КОМПЛЕКТ ПОСТАЧАННЯ ТА ІНСТРУМЕНТИ, ЩО ЗНАДОБЛЯТЬСЯ ПРИ ВСТАНОВЛЕНІ 7

4. РОБОТА З ПРИСТРОЄМ 8

4.1. ПЕРЕД ПЕРШИМ ВИКОРИСТАННЯМ 8

4.2. ПАНЕЛЬ КЕРУВАННЯ 8

4.3. ФУНКЦІЇ 9

4.4. ПОРАДИ ТА ПІДКАЗКИ 11

5. ДОГЛЯД ТА ОБСЛУГОВУВАННЯ 12

5.1. ДОГЛЯД 12

5.1. УСУНЕННЯ НЕСПРАВНОСТЕЙ 12

ДОДАТОК 14

Інформаційний лист продукції / Product information sheet 15

Технічна документація / Technical documentation 17

1. ЗАСТЕРЕЖЕННЯ З БЕЗПЕКИ

1.1. ІНСТРУКЦІЇ З БЕЗПЕКИ

Заради вашої безпеки та правильного використання пристрою, прочитайте інструкцію з монтажу та експлуатації перед встановленням та першим використанням прибору. Зверніть особливу увагу на підказки та застереження. Важливо переконатись, що всі люди, які користуються пристроєм, знають усі його можливості та ознайомлені з інструкціями з безпеки для уникнення непотрібних помилок і можливих нещасних випадків. Збережіть цю інструкцію та переконайтесь, що вона завжди буде з пристроєм в разі продажу чи переїзду. Це потрібно для того, щоб кожен, хто користується приладом, знав про його можливості та був ознайомлений з інструкціями з безпеки.

Задля безпеки життя та майна дотримуйтесь запобіжних заходів, що зазначені в цій інструкції користувача, оскільки виробник не несе відповідальності за збитки, спричинені незнанням інформації, що наведена в цій інструкції.

Безпека дітей та вразливих груп населення

- Цим приладом можуть користуватися діти у віці від 8 років і старше та особи зі зниженим фізичними, сенсорними або розумовими можливостями, або за відсутності досвіду, якщо їм було надано нагляд або інструкція щодо безпечного використання приладу та інформацію про можливу небезпеку.
- Діти віком від 3 до 8 років можуть класти та брати продукти з холодильника.
- Потрібно доглядати за дітьми, аби впевнитись, що вони не граються з приладом.
- Діти від восьми років і вище не повинні займатись чисткою чи обслуговуванням приладу без нагляду.
- Тримайте пакувальний матеріал подалі від дітей. Є ризик задухи.
- Якщо ви викидаєте прилад, витягніть вилку з розетки, обріжте кабель живлення якомога ближче до приладу та зніміть дверцята, щоб діти випадково не потрапили в пастку граючись з пристроєм й щоб уберегти їх від ураження електричним струмом.
- Якщо цей пристрій з магнітними дверцятами був куплений, щоб замінити старий, що має звичайний механізм відкриття дверей та має в своїй конструкції замок із пружинами, то переконайтесь що він не функціонує перед тим, як викидати старий прилад. Це потрібно для того, щоб вберегти малих дітей від потрапляння в смертельну пастку.

Загальні інструкції з безпеки

⚠ **ПОПЕРЕДЖЕННЯ!**

Не перекривайте вентиляційні отвори.

⚠ **ПОПЕРЕДЖЕННЯ!**

Не використовуйте механічні прилади чи інші засоби для прискорення процесу розморожування, окрім тих, що рекомендовано виробником.

⚠ **ПОПЕРЕДЖЕННЯ!**

Коло з холодоагентом має залишатись неушкодженим для коректної роботи пристрою.

⚠ **ПОПЕРЕДЖЕННЯ!**

Не використовуйте електричні прилади, наприклад прилад для виготовлення морозива, всередині холодильника, окрім тих, що схвалені виробником.

⚠ **ПОПЕРЕДЖЕННЯ!**

Не торкайтесь лампи освітлення, якщо вона працювала довгий час. Лампа може бути дуже гарячою.

⚠ **ПОПЕРЕДЖЕННЯ!**

Під час встановлення приладу, переконайтесь, що кабель живлення неушкоджений, не перекручений та не перетиснутий.

⚠ **ПОПЕРЕДЖЕННЯ!**

Не встановлюйте подовжувач з великою кількістю розеток чи портативний пристрій, що виробляє електроенергію позаду холодильника.

- Не зберігайте вибухонебезпечні речі, наприклад аерозолі з легкозаймистим паливом, всередині пристрою.
- Прилад містить холодоагент ізобутан (R600a) у охолоджувальному колі. Це природній газ, що не є шкідливим для навколишнього середовища та не є вибухонебезпечним.
- Під час транспортування та встановлення пристрою Ви повинні бути впевнені, що жоден його компонент охолоджуючого кола не пошкоджений
  - Уникайте відритих вогнищ чи інших джерел вогню.
  - Часто провітрюйте приміщення, де знаходиться прилад.
- Небезпечно змінювати характеристики простою чи модифікувати його будь-яким способом. Ушкодження кабелю живлення може спричинити коротке замикання, пожежу та/або електричний удар.
- Цей прилад призначений для використання в побуті чи аналогічних місцях, наприклад:
  - На кухнях магазинів, офісів й іншого робочого оточення;
  - Фермах і клієнтами готелів, мотелів і інших місць перебування людей;

- В спальнях і на кухнях;
- В закладах громадського харчування та аналогічних закладах.

⚠ **ПОПЕРЕДЖЕННЯ!**

Прилад не повинен використовуватися особами (включаючи дітей) з обмеженими фізичними, сенсорними або розумовими можливостями, або з недостатнім досвідом і знаннями, якщо вони не перебувають під наглядом або не отримали відповідних інструкцій.

⚠ **ПОПЕРЕДЖЕННЯ!**

Будь-які електричні компоненти (вилка, кабель живлення, компресор тощо) при потребі повинні замінювати лише авторизовані сервісні центри чи персонал, що має відповідну кваліфікацію.

⚠ **ПОПЕРЕДЖЕННЯ!**

Лампа освітлення цього пристрою це спеціальна лампа розжарювання, що повинна використовуватись лише в цьому приладі. Вона не підходить для використання в якості лампи освітлення в побуті.

- Не передавлюйте/не загинайте кабель живлення.
- Переконайтесь, що вилка кабелю живлення не пошкоджена/не притиснута задньою частиною пристрою. Здавлена чи ушкоджена вилка може перегріватися та спричинити пожежу.
- Переконайтесь, що Ви можете легко дістатися до вилки живлення приладу за потреби.
- Не тягніть за кабель живлення.
- Якщо вилка кабелю живлення не зафіксована належним чином, то не вставляйте її в розетку. Є ризик удару електричним струмом чи виникнення пожежі.
- Не використовуйте прилад, якщо лампа освітлення в ньому не працює.
- Цей пристрій важкий. Потрібно бути обережним під час його переміщення.
- Не перекладайте та не торкайтесь речей в морозильній камері, якщо ваші руки вологі чи мокрі. Це може спричинити ушкодження шкіри, або опіки від холоду.
- Не допускайте потрапляння сонячного світла на прилад впродовж тривалого часу.

Щоденне використання

- Не кладіть гарячі страви/речі на пластикові частини пристрою.
- Не зберігайте продукти під задньою стінкою приладу.
- Не заморожуйте їжу повторно після того, як вона нагрілась до кімнатної температури.
- Зберігайте запаковану заморожену продукцію у відповідному місці згідно цій інструкції.
- Ви маєте чітко дотримуватись порад щодо зберігання.
- Не кладіть газовані напої в морозильну камеру, так як це може призвести до вибуху та пошкодити прилад.
- Заморожені льодяники можуть спричинити опіки від холоду, якщо почати їх їсти відразу витягнувши з морозильної камери.
- Аби зберегти продукти якнайкраще, будь ласка, дотримуйтесь наступних інструкцій.
- Відкриття дверей на тривалий час може спричинити різке підвищення температури всередині пристрою.
- Регулярно чистіть поверхні, які контактують з продуктами та дренажною системою.
- Якщо резервуари для води не використовувались протягом 48-и годин, очистіть їх. Промийте систему водопостачання, якщо вода не зливалась протягом 5–и днів.
- Зберігайте сире м’ясо та рибу в спеціальних контейнерах холодильника так, щоб вони не контактували з іншою їжею.
- Відсіки з двома зірками (якщо вони присутні в приладі) створені для зберігання попередньо замороженої їжі, морозива та кубиків льоду.
- Відсіки з одною, двома чи трьома зірками (якщо вони присутні в холодильнику) не підходять для заморожування свіжої їжі.
- Якщо Ви збираєтесь залишити пристрій порожнім на тривалий час, то вимкніть його, розморозте, почистіть, висушіть і залиште дверцята відчиненими для запобігання утворення неприємного запаху.

Догляд та чищення

- Перед технічним обслуговуванням переконайтесь, що Ви вимкнули пристрій та вийняли кабель живлення з розетки.
- Не чистьте пристрій металевою щіткою.
- Не використовуйте гострі предмети, щоб усунути намерзлий лід з холодильнику. Використовуйте пластиковий скребок.
- Регулярно перевіряйте зливну систему приладу, що використовується для відведення замерзлої води. За необхідності, чистіть і промивайте її. Якщо зливна система заблокована, то вода буде збиратися на дні приладу.

Встановлення

⚠ **ВАЖЛИВО!**

Уважно слідуйте інструкціям, що стосуються підключення холодильника до електромережі, що зазначені нижче.

- Розпакуйте пристрій та переконайтесь, що він неушкоджений. Якщо він пошкоджений, не вмикайте пристрій в розетку. Також негайно повідомте про можливі пошкодження в місце, де Ви його придбали. В цьому випадку зберігайте упаковку.
- Рекомендується зачекати щонайменше чотири години перед першим увімкненням пристрою, щоб дати робочим рідинам повністю затекти в ті місця, де вони повинні бути.
- Ви повинні забезпечити гарну вентиляцію навколо приладу. Інакше є ризик перегріву.
- Якщо можливо, то розміщуйте холодильник задньою частиною до стіни. Це знизить до мінімуму ризики опіку при контакті з гарячими частинами компресора та конденсатора.
- Не розміщайте пристрій близько до поверхонь та духовок чи інших приладів, що випромінюють тепло.
- Переконайтесь, що в разі потреби, Ви легко можете вийняти вилку з розетки.

Сервіс та обслуговування

- Будь-яке обслуговування електричних деталей пристрою має виконуватись кваліфікованим персоналом.
- Обслуговування приладу має проводитись лише в сертифікованих сервісних центрах, що використовують оригінальні запасні частини.

Енергоефективне використання

- Не кладіть гарячу їжу в холодильник;
- Не кладіть їжу надто щільно. Це заважає нормальній циркуляції повітря;
- Переконайтесь, що їжа не торкається задньої стінки приладу;
- Не відкривайте двері, якщо вимкнулось електропостачання;
- Не відкривайте двері пристрою надто часто;
- Не залишайте двері відчиненими протягом тривалого часу;
- Не встановлюйте термостат на максимум без потреби;
- Усі аксесуари такі, як ящики, полички тощо, повинні бути на своєму місці для меншого енергоспоживання.

1.2. ЗАХИСТ НАВКОЛИШНЬОГО СЕРЕДОВИЩА

Цей пристрій не містить газів, які шкодять озоновому шару. Прилад не можна викидати разом з побутовими та іншими відходами. Пінопласт для утеплення містить легкозаймисті речовини, тому утилізація пристрою має відбуватися відповідно до місцевих екологічних норм щодо утилізації відходів. Постарайтесь уникнути пошкоджень цього приладу, особливо його теплообмінника. Ці складові мають маркування ♺ та підлягають переробці.



Цей символ на приладі чи його упаковці означає, що цей продукт не можна викидати разом з побутовими відходами. Натомість його потрібно віднести до відповідної точки збору, що займається переробкою електричного та електронного обладнання. Утилізуючи прилад таким чином Ви допоможете запобігти потенційно негативним наслідкам для навколишнього середовища та людського здоров'я. Для того, щоб отримати більш детальну інформацію щодо переробки та утилізації, будь ласка, зв'яжіться з міською радою, вашою місцевою організацію, що займається переробкою чи магазином, де ви придбали цей продукт.

Упаковка

Матеріали, що позначені символом ♺, повинні бути викинуті у відповідний контейнер для подальшої переробки.

Утилізація приладу

1. Витягніть вилку з розетки.
2. Далі потрібно відрізати кабель живлення та викинути його.



НЕБЕЗПЕКА! Протягом використання, обслуговування та утилізації приладу, будь ласка, звертайте увагу на символ, що зображений ліворуч. Він розташований на задній панелі пристрою, а саме на задній панелі компресора та має жовтий чи помаранчевий колів.

Цей символ означає ризик виникнення пожежі. Охолоджуючі трубки та компресор містять легкозаймисті речовини.

Будь ласка, не використовуйте, не обслуговуйте та не утилізуйте прилад поряд з джерелами відкритого вогню.

2. ЗНАЙОМСТВО

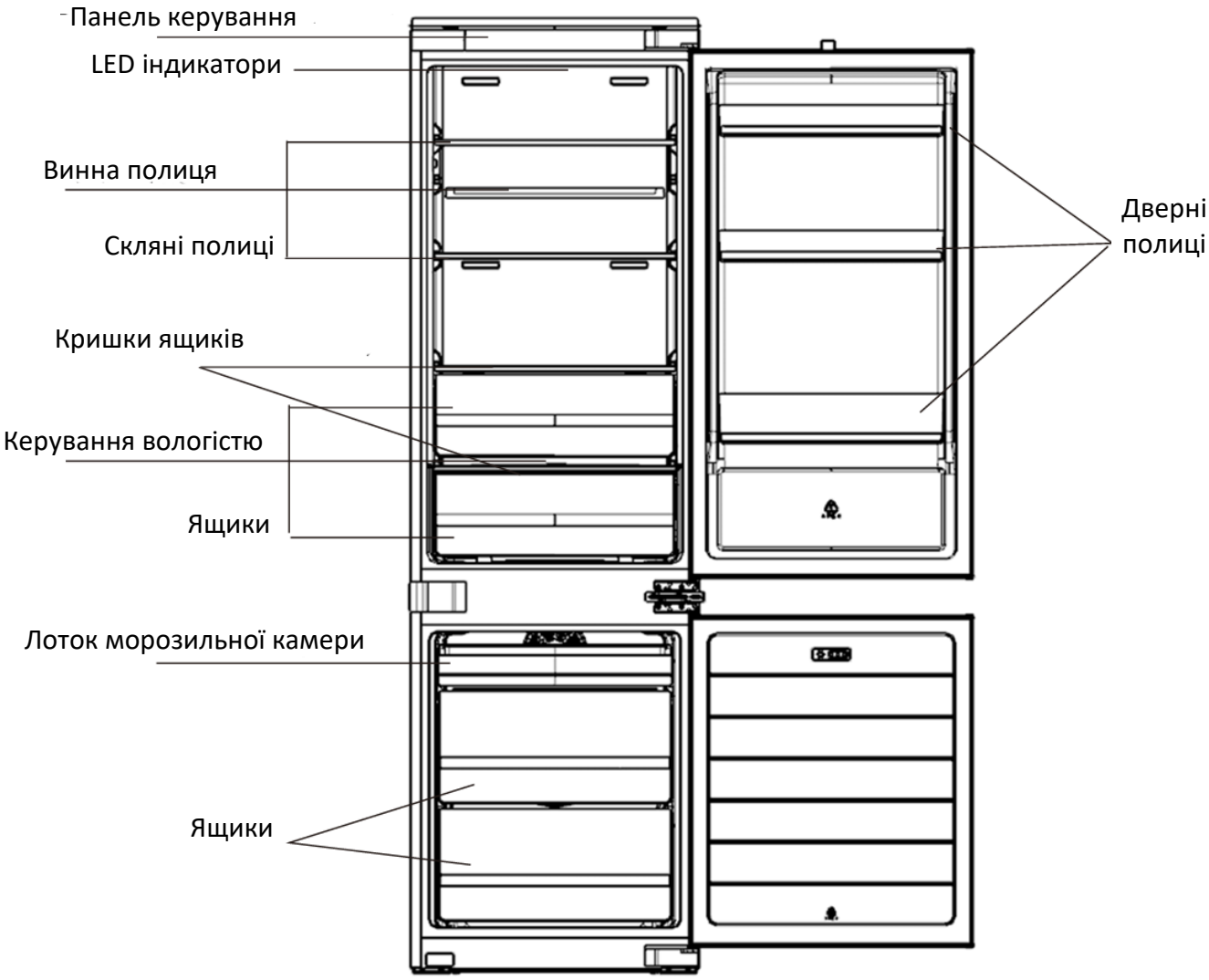

ⓘ ***Примітка***

Реальний пристрій може відрізнятися від того, що зображений на малюнку.

3. ВБУДОВУВАННЯ

3.1. МІСЦЕ ВСТАНОВЛЕННЯ

Кліматичний клас цього холодильника SN-ST. Тож для його належної роботи температура навколишнього середовища має бути в межах від 10°C до 38°C.

Не встановлюйте прилад поблизу таких джерел тепла, як батареї, бойлери тощо. Також холодильник не має піддаватися впливу прямого сонячного світла.

⚠ **ВАЖЛИВО!**

Після встановлення розетка повинна залишатися доступною, щоб в разі нагальної потреби можна було швидко та легко від'єднати пристрій від електромережі.

ПІДКЛЮЧЕННЯ ДО ЕЛЕКТРОМЕРЕЖІ

Перед підключення приладу до електромережі переконайтесь у відповідності характеристик електромережі характеристикам самого приладу. Характеристики приладу вказані в кінці цього посібника та на табличці з характеристиками, що розташована в відсіку холодильника на лівій стінці.

Пристрій повинен підключатися до заземленої розетки. Якщо електромережа приміщення не має заземлення, то холодильник слід підключити до окремої розетки з заземленням у відповідності до місцевих правил та норм. Проконсультуйтеся з кваліфікованим електриком в разі потреби. Виробник не несе відповідальності в разі недотримання вищезазначених вимог.

Пристрій відповідає усім нормам Європейського союзу.

3.2. РОЗМІРИ ХОЛОДИЛЬНИКА ТА ШАФИ ДЛЯ ВБУДОВУВАННЯ

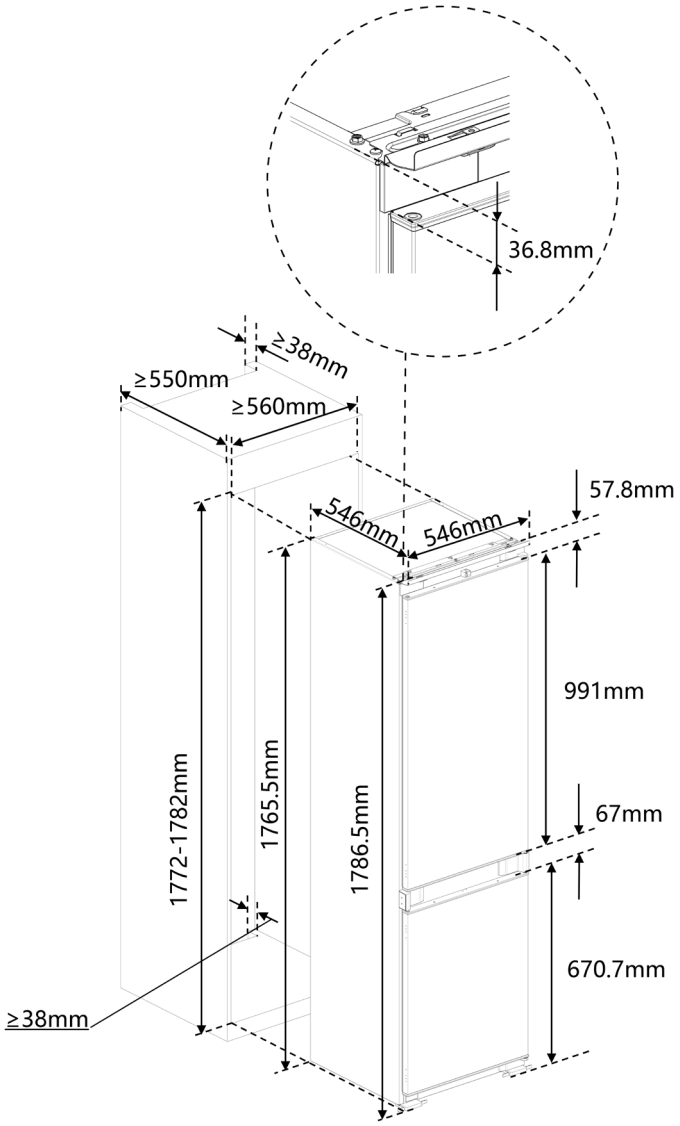

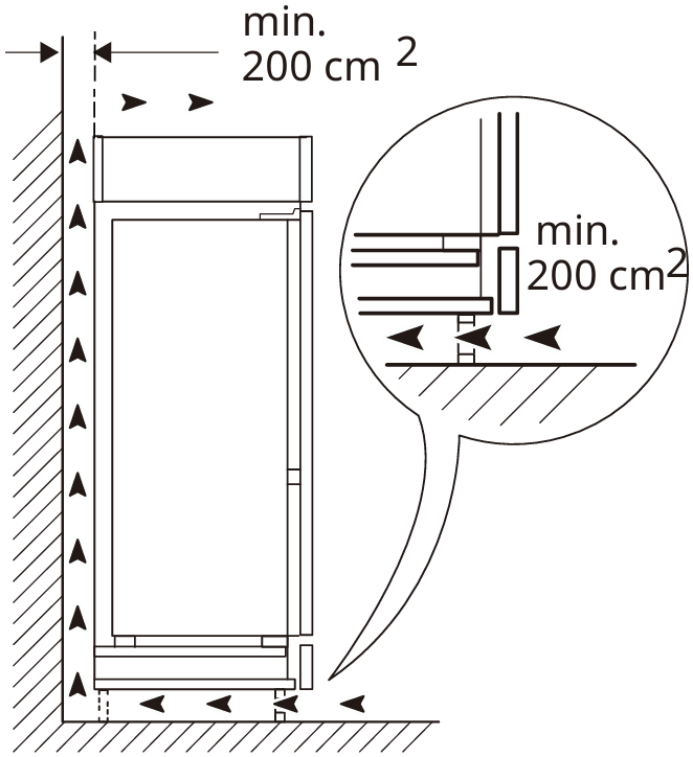

3.3. КОМПЛЕКТ ПОСТАЧАННЯ ТА ІНСТРУМЕНТИ, ЩО ЗНАДОБЛЯТЬСЯ ПРИ ВСТАНОВЛЕНІ

До комплекту постачання холодильника також включено запчастини, що знадобляться Вам при встановленні холодильника в шафу. Список цих комплектуючих наведено далі:

A 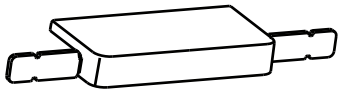 ×2	B 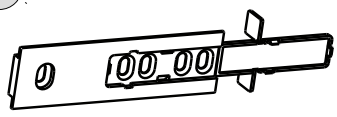 ×4	C 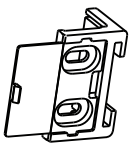 ×4		
D 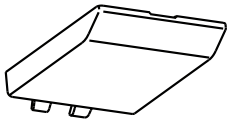 ×2	E 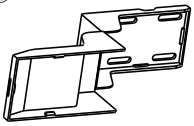 ×1	F 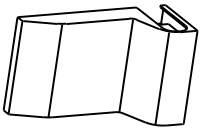 ×1		
G  ×4	H  ×17	J 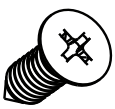 ×8	K 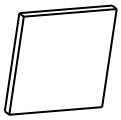 ×1	L  ×1

Список інструментів, що Вам знадобляться при встановленні наведено далі (не входять до комплекту поставки):

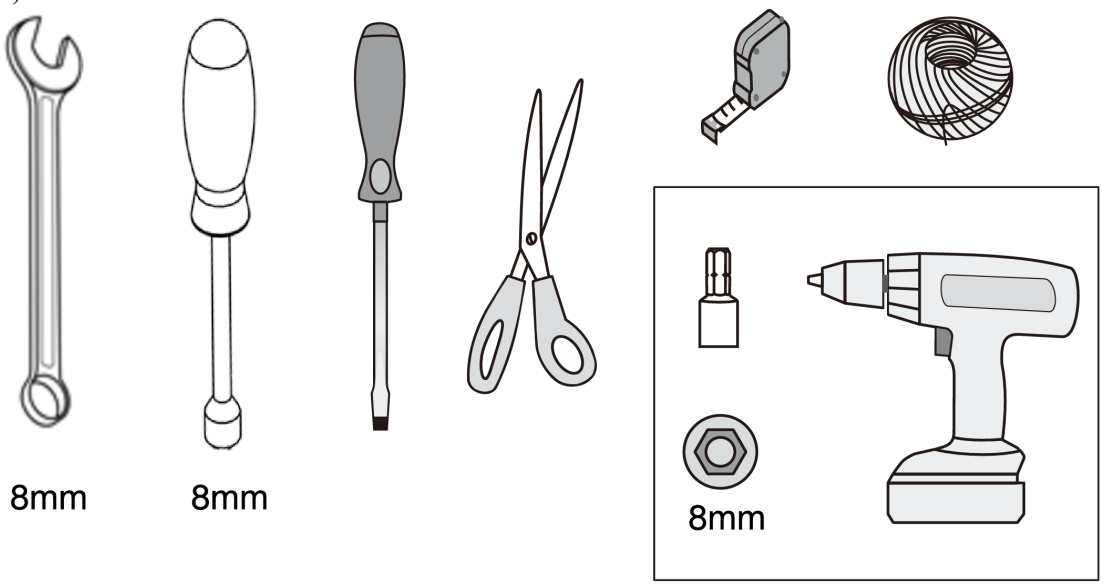

Подальші інструкції зі встановлення Ви можете знайти в окремому ілюстрованому посібнику, що входить до комплекту поставки приладу.

4. РОБОТА З ПРИСТРОЄМ

4.1. ПЕРЕД ПЕРШИМ ВИКОРИСТАННЯМ

Чистка інтер'єру

Перед першим використанням приладу протріть внутрішні відсіки холодильника та аксесуарами вологою ганчіркою, змоченою в теплій воді з додаванням нейтрального миючого засобу. Після витріть пристрій насухо. Це допоможе прибрати типовий специфічний запах нового приладу.

⚠ **ВАЖЛИВО!**

Не використовуйте миючий засіб чи абразивні порошки, вони можуть залишати подряпини на пристрої

4.2. ПАНЕЛЬ КЕРУВАННЯ

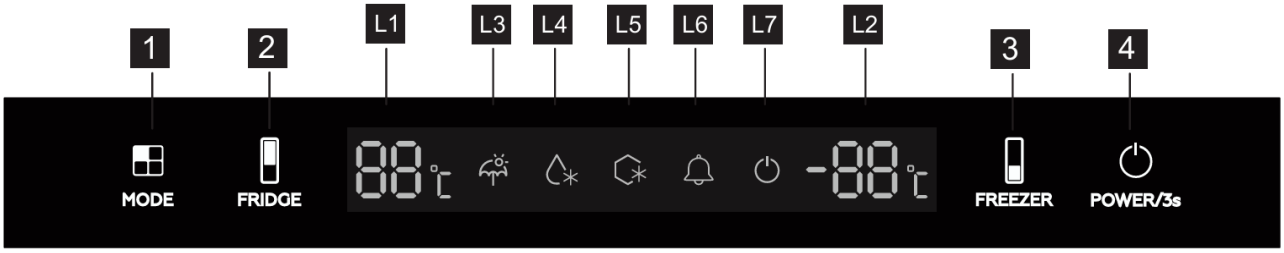

Кнопки

1	Використовуйте клавіша MODE для вибору режиму роботи	3	Використовуйте клавіша FREEZER для зміни температури морозильної камери
2	Використовуйте клавіша FRIDGE для зміни температури холодильника	4	Клавіша POWER вмикає/вимикає прилад

Індикатори

L1	Температурні налаштування відсіку холодильника	L5	Індикатор режиму «Швидке заморожування»
L2	Температурні налаштування морозильної камери	L6	Індикатор несправності
L3	Індикатор режиму «Відпустка»	L7	Індикатор мережі вимкненого холодильника
L4	Індикатор режиму «Швидке охолодження»		

4.3. ФУНКЦІЇ

Встановлення температури вручну

Для відсіку холодильника:

1. Натисніть клавішу ***MODE*** кілька разів для переходу до встановлення користувацьких налаштувань температури. Натискання клавіші циклічно змінює режими в наступній послідовності: Режим «Відпустка» => Режим «Швидке охолодження» => Режим «Швидке заморожування» => Ручний режим.
2. Після переходу в ручний режим оберіть один з 7-и можливих рівнів температури відсіку холодильника натискаючи на клавішу ***FRIDGE***. Значення змінюються циклічно від 2°C до 8°C. Встановлене значення відобразиться на дисплеї.

Рекомендовані температурні налаштування відсіку холодильника:

- Літо: 2-4°C
- Перехідний період: 5°C
- Зима: 6-8°C

ⓘ ***Примітка***

Нові температурні налаштування вступають в силу протягом наступних 24-х годин. При перебоях в електропостачанні температурні налаштування зберігаються.

Для відсіку морозильної камери:

Для того, щоб змінити температуру морозильної камери, використовуйте клавішу **FREEZER**. Температуру можна налаштувати в межах від -14°C до -22°C.

Режим «Відпустка»

Натисніть кнопку ***MODE*** для переходу в цей режим. На панелі керування відповідний індикатор ***L3*** буде блимати протягом 5 секунд, що буде означати активацію даного режиму.

Режим «Швидке охолодження»

Натисніть кнопку ***Mode*** та виберіть режим швидкого охолодження. Після цього відповідний індикатор ***L4*** буде блимати протягом 5 секунд. Режим активовано, а температурні налаштування відсіку холодильника зміняться на 2°C. Режим автоматично вимкнеться через 2.5 години.

Режим «Швидке заморожування»

Цей режим дозволяє пришвидшити процес заморожування свіжих продуктів та запобігає нагріву продуктів, що вже знаходяться на зберіганні в морозильній камері. Його слід вмикати щонайменше за 24 години перед розміщенням свіжих продуктів харчування в морозильній камері. Натисніть кнопку ***MODE*** та виберіть режим швидкого заморожування. Режим автоматично вимкнеться через 50 години.

Увімкнення/вимкнення приладу

Натисніть та утримуйте клавішу **POWER** впродовж 3 секунд, щоб вимкнути пристрій. Натисніть й утримуйте знову, щоб вимкнути.

Звукове сповіщення про відкриті дверцята

Якщо довго тримати дверцята відчиненими, то через 60 секунд після їх відкриття Ви почуєте звуковий сигнал. Щоб зупинити це сповіщення достатньо зачинити дверцята холодильника.

Якщо ж не зачинити дверцята після 60 секунд, то звуковий сигнал буде повторюватися кожні 30 секунд. Ви можете натиснути на будь-яку клавішу, аби тимчасово припинити звукові сповіщення. Однак якщо тримати дверцята відчиненими протягом 5 хвилин, то сигналізація знову спрацює.

Звукове сповіщення про високу температуру морозильної камери

Через 24 години після увімкнення почне працювати система сповіщення про вискоку температуру в морозильній камері. Якщо температура морозильної камери буде близько -10°C протягом 1 години, то на панелі керування загориться індикатор *L6* й Ви будете чути звукове сповіщення кожні 30 секунд. Якщо натиснути будь-яку клавішу, то сповіщення відкладеться на 1 годину. Після цього, якщо температура морозильної камери не знизиться, сигналізація пролунає знову. Якщо внутрішня температура морозильної камери буде нижчою -12°C, то індикатор згасне, а звукові сповіщення вимкнуться.

Рекомендовані температурні налаштування

Рекомендовані температурні налаштування		
Температура навколишнього середовища	**Температура в морозильній камері**	**Температура в холодильнику**
Літня пора	-	Рекомендована температура 2-4°C
Перехідний період	-	Рекомендована температура 5°C
Зима	-	Рекомендована температура 6-8°C

Тривалість зберігання продуктів

- Тривалість зберігання продуктів в холодильнику при рекомендованих температурних налаштуваннях становить не більше 3-х днів.
- Тривалість зберігання продуктів в морозильній камері при рекомендованих температурних налаштуваннях становить не більше 1-го місяця.
- Тривалість зберігання продуктів може змінюватись в залежності від обраного температурного режиму.

Розташовуйте продукти у відповідні відсіки холодильника згідно таблиці наведеної далі:

Відсік холодильника	Тип їжі
Полиці в дверях	• Такі продукти з натуральних складових, як джеми, соки, напої, соуси. • Не використовуйте цей відсік для продуктів, що швидко псуються.
Відсік зони свіжості	• Чудово підходить для фруктів, овочів та трав. Складайте їх дотримуючись невеликої дистанції між ними. • Не зберігайте банани, цибулю, картоплю, часник тощо в холодильнику.
Середні полиці холодильника	• Молочні продукти, яйця.
Верхні полиці холодильника	• Продукти, що не потребують приготування: готові страви, бакалія тощо.
Ящики в морозильній камері	• Продукти тривалого зберігання. • Нижній ящик підходять для зберігання сирого м’яса, птиці, риби. • Середній ящик підходять для зберігання заморожених овочів тощо. • Верхній ящик підходять для зберігання морозива, заморожених фруктів, замороженої випічки тощо.

Заморожування свіжої їжі

- Морозильна камера розроблена для заморожування свіжих продуктів та зберігання продуктів глибокої заморозки протягом тривалого часу.
- Розмістіть свіжі продукти, які Ви збираєтесь заморозити, в морозильну камеру.
- Максимальна кількість продуктів, яку можна заморозити протягом 24-х годин зазначена в табличці з характеристиками, що розташована всередині відсіку холодильника зліва знизу.
- Процес заморожування триває 24 години. Протягом цього періоду не кладіть додатково нові продукти для заморожування.

Зберігання заморожених продуктів

При першому увімкненні чи після тривалого періоду простою, дайте приладу пропрацювати принаймні 2 години на підвищених температурних налаштуваннях перш ніж класти продукти в морозильну камеру.

⚠ **ВАЖЛИВО!**

У непередбачуваних випадках раптового розморожування, наприклад при відключенні електроенергії на довший час за той, який зазначений в табличці з характеристиками чи в кінці цього посібника в технічній документації в пункті «Час підвищення температури», розморожену їжу потрібно швидко з’їсти. Чи приготувати й лише після її можна повторно заморожувати.

Розморожування

Продукти глибокої заморозки та заморожену їжа, яку Ви збираєтесь спожити, можна розмістити в відсіку холодильника для повільного розморожування чи розморозити при кімнатній температурі. Перший варіант хоч і довше, однак допоможе підтримувати необхідну температуру відсіку холодильника та при цьому заощаджувати електроенергію.

Невеликі продукти можна готувати без попереднього розморожування. В такому випадку приготування буде тривати довше.

Форма для кубиків льоду

В залежності від моделі, в комплекті може бути одна чи більше форм для виготовлення кубиків льоду.

АКСЕСУАРИ

Знімні полиці

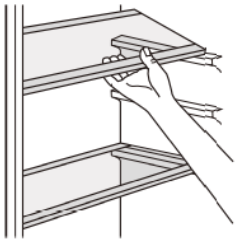

На стінках холодильника є кілька місць для встановлення полиць, щоб Ви могли розставляти їх за власним бажанням.

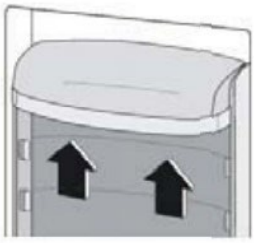

Зміна висоти полиць в дверцятах

Полиці в дверях можна ставити на різній висоті одна від одної, щоб вони могли вмістити продукти різної висоти. Щоб зробити це, виконайте наступні дії: повільно штовхайте полиці у напрямі, що вказаний на малюнку праворуч, до тих пір, коли її можна буде повністю витягнути.

4.4. ПОРАДИ ТА ПІДКАЗКИ

Поради та підказки щодо заморожування

Ось кілька порад, що допоможуть вам зробити процес заморожування продуктів продуктивнішим:

- Максимальна кількість продуктів, що Ви можете заморозити протягом 24–х годин вказана в табличці з характеристиками, що розташована всередині відсіку холодильника зліва знизу чи в технічній документації в кінці цього посібника;
- Потрібно 24 години, щоб повністю заморозити свіжі продукти. Не кладіть жодних додаткових продуктів до морозильної камери протягом цього періоду;
- Заморожуйте лише свіжі, гарно очищенні продукти високої якості;
- Кладіть їжу на заморожування невеликими порціями для швидкої та повної заморозки. Також при розмороженні брати їжу невеликими порціями, яких цілком буде достатньо для приготування повноцінної страви без залишків, більш правильно та раціонально;
- Загортайте продукти в алюмінієву фольгу чи поліетилен та переконайтесь, що ці пакети герметичні;
- Переконайтесь, що свіжі незаморожені продукти не торкаються вже заморожених. Так Ви уникнете нагріву останніх;
- Пісні продукти зберігаються краще і довше за продукти з високим вмістом жиру;
- Сіль зменшує тривалість зберігання їжі;
- Лід, який щойно витягнули з морозильної камери, може залишати опіки від холоду на шкірі;
- Рекомендується вказувати дату заморожування на кожному окремому пакеті, щоб потім вчасно дістати його звідти чи просто відслідковувати час, що продукт перебуває в морозильній камері. Майже всі заморожені продукти, які щойно витягнули, можуть спричинити опіки від холоду на шкірі.

Поради та підказки щодо зберігання замороженої їжі

Ось кілька порад, щодо зберігання заморожених продуктів:

- Переконайтесь, що заморожені напівфабрикати зберігались з дотриманням усіх норм та правил зберігання таких продуктів;
- Намагайтесь витрачати якомога менше часу, за який заморожені напівфабрикати потраплять від магазину до вашого холодильника;
- Не відкривайте дверцята морозильної камери часто, або на час, довший за необхідний;
- Після розморожування напівфабрикати швидко псуються та не можуть бути заморожена повторно;
- Не тримайте заморожені напівфабрикати в морозильній камері довше, ніж це зазначено виробником на упаковці.

Поради та підказки щодо зберігання продуктів в холодильнику

Ось кілька порад, щодо зберігання продуктів в холодильнику:

- Не кладіть теплу їжу чи рідини, що випаровуються, до холодильника;
- Накривайте кришкою чи загортайте їжу, яка має різкий запах;
- Обгортайте продукти в поліетилен, якщо Ви ставите їх на скляну полицю над ящиком з овочами;
- Для безпеки, зберігайте такі продукти не більше одного, двох днів;
- Приготовану їжу й холодні страви потрібно накривати кришкою та можна зберігати на будь-якій полиці холодильника;
- Мийте овочі та фрукти перед їх зберіганням в холодильнику та кладіть у спеціальне відділення;
- Масло та сир слід зберігати в герметичних контейнерах чи загортати в алюмінієву фольгу чи поліетиленові пакети, щоб не дати їм обвітрюватись;
- Пляшки з-під молока мають бути щільно закручені кришкою та зберігатись в дверцятах дверей;
- Не зберігайте банани, картоплю, цибулю, часник в холодильнику без упаковки .

5. ДОГЛЯД ТА ОБСЛУГОВУВАННЯ

5.1. ДОГЛЯД

Для підтримання гігієни в холодильнику на необхідному рівні, його слід регулярно чистити як ззовні, так і всередині разом з аксесуарами.

⚠ **ОБЕРЕЖНО!**

Переконайтесь, що прилад вимкнений з розетки перед чищенням, щоб уникнути можливого удару струмом. Перед процедурою слід вимкнути пристрій, витягнути вилку з розетки. Ніколи не використовуйте пару для чищення. Волога може накопичуватись в електричних компонентах, що також може спричинити удар струмом. Пара також може пошкодити пластмасові деталі. Висушіть пристрій перед використанням.

⚠ **ВАЖЛИВО!**

Ефірні масла та органічні розчинники, наприклад лимонний сік, апельсиновий сік, масляна кислота, оцтова кислота, можуть пошкодити пластмасові частини пристрою.

- Не дозволяйте цим речовинам потрапляти на деталі приладу;
- Не використовуйте абразивних миючих засобів;
- Витягніть їжу з морозильної камери та перекладіть її в холодне місце й щільно надкрийте чимось;
- Вимкніть пристрій та витягніть його з розетки;
- Протирайте пристрій та аксесуари, змоченою в теплій воді, ганчіркою. Після цього протріть його чистою ганчіркою та витріть насухо;
- Після того, як Ви переконались, що пристрій став повністю сухим, можете знову користуватись ним.

Заміна лампи

Холодильник має вбудовану LED лампу. В разі необхідності її заміни зверніться за номером гарячої лінії 0 800 30 33 34.

Розморожування морозильної камери

На жаль, неможливо повністю уникнути намерзання льоду в морозильній камері з часом. Тож інколи потрібно усувати намерзання. Не використовуйте гострих предметів для відколювання кусків льоду, це може пошкодити випарник.

Щоб повністю очистити морозильну камеру від льоду, виконайте інструкції в такому порядку:

- Відключіть пристрій від електромережі;
- Витягніть усі продукти з морозильної камери, загорніть їх щільно та покладіть в прохолодне місце;
- Залиште двері відчиненими, покладіть резервуар для збору талої води під морозильну камеру та дочекайтесь повного розмерзання морозильної камери;
- Після цього витріть внутрішню частину морозильної камери насухо;
- Підключіть пристрій до електромережі та запустіть.

5.1. УСУНЕННЯ НЕСПРАВНОСТЕЙ

⚠ **ОБЕРЕЖНО!**

Відключіть пристрій від електромережі перед тим, як спробувати усунути несправності, що можуть виникнути під час експлуатації виробу. Якщо не вдалося усунути неполадку власноруч, зателефонуйте за номером гарячої лінії 0 800 30 33 34 чи викличте спеціаліста.

⚠ **ВАЖЛИВО!**

Під час роботи з приладу (з компресора чи з охолоджувального кола) можуть лунати деякі звуки, це нормально.

Проблема	Можлива причина	Рішення
Прилад не працює	Прилад вимкнений	Натисніть та утримуйте кнопку POWER протягом 5 секунд, що увімкнути прилад
	Прилад не підключений до електромережі	Підключіть пристрій до електромережі
	Зламався запобіжник	Перевірте запобіжник, замініть при необхідності.
	Розетка несправна	Цю несправність має усунути досвідчений електрик

Проблема	Можлива причина	Рішення
Їжа занадто тепла	Температурний режим виставлений неправильно	Оберіть нижчий температурний режим
	Двері були відчинені надто довго	Не залишайте двері відчиненими надовго
	Велика кількість теплої їжі була розміщена в холодильнику за останні 24 години	Встановіть нижчу температуру
	Прилад розташований поблизу джерела тепла	Встановіть пристрій подалі від джерела тепла; більш детально в розділі «Встановлення»
Пристрій переохолоджує продукти	Виставлений надто низький температурний режим	Встановіть вищу температуру на панелі керування
З пристрою лунають незвичні звуки	Пристрій стоїть нерівно	Встановіть пристрій/шафу пристрою на ідеально рівну поверхню
	Прилад торкається стіни тощо	Посуньте пристрій злегка
	Компонент пристрою, наприклад трубка, торкається іншого компоненту чи стіни	Якщо необхідно, обережно відігніть цей компонент, щоб він не торкався інших компонентів чи стіни
Ви помітили воду на підлозі	Зливний отвір заблокований	Переконайтесь, що нічого не перекриває зливний отвір. Усуньте перешкоду за потреби.

Якщо після дій зазначених вище проблему не вдалося вирішити чи вона з'являється знову, зателефонуйте за номером гарячої лінії 0 800 30 33 34

ТЕХНІЧНІ ХАРАКТЕРИСТИКИ

Торгова марка	**Interline**
Назва моделі	**RDF 771 ETI WA**
Кліматичний клас	**SN-ST**
Номінальна напруга / частота	**220 – 240 В~ / 50 Гц**
Номінальна сила струму	**1,1 А**
Загальна вхідна потужність	**150 Вт**
Клас захисту від ураження ел. струмом	**I**
Загальний об'єм	**253 л**
Корисний об'єм холодильної камери	**175 л**
Корисний об'єм морозильної камери	**78 л**
Продуктивність морозильної камери	**4.5 кг/24 год**
Клас енергоефективності	**E**
Річне споживання електроенергії	**235 кВт·год/рік**
Час збереження холоду	**7,5 год**
Холодоагент	**R600a (52 г)**
Рівень шуму	**37 дБ**

1. Таблиця кліматичних класів холодильників:

Кліматичний клас	Температурні межі
SN, розширений для помірного клімату	від +10° С до +32°С
N, для помірного клімату	від +16° С до +32°С
ST, для субтропічного клімату	від +16° С до +38°С
T, для тропічного клімату	від +16° С до +43°С

ДОДАТОК

Наступні деталі, в разі необхідності, можна замовити у постачальника.

Назва деталі	Надається	Термін постачання
Термостати	Професійному сервісу обслуговування	Щонайменше 7 років після виходу на ринок останньої моделі
Датчики температури	Професійному сервісу обслуговування	Щонайменше 7 років після виходу на ринок останньої моделі
Друковані плати	Професійному сервісу обслуговування	Щонайменше 7 років після виходу на ринок останньої моделі
Джерела освітлення	Професійному сервісу обслуговування	Щонайменше 7 років після виходу на ринок останньої моделі
Ручки дверцят	Професійному сервісу обслуговування та кінцевим споживачам	Щонайменше 7 років після виходу на ринок останньої моделі
Дверні петлі	Професійному сервісу обслуговування та кінцевим споживачам	Щонайменше 7 років після виходу на ринок останньої моделі
Полиці	Професійному сервісу обслуговування та кінцевим споживачам	Щонайменше 7 років після виходу на ринок останньої моделі
Кошики	Професійному сервісу обслуговування та кінцевим споживачам	Щонайменше 7 років після виходу на ринок останньої моделі
Ущільнювач дверцят	Професійному сервісу обслуговування та кінцевим споживачам	Щонайменше 10 років після виходу на ринок останньої моделі

Шановний клієнт!

Якщо Ви хочете повернути або замінити товар, будь ласка, зверніться до магазину, де був придбаний пристрій. (Не забудьте взяти з собою рахунок-фактуру)

Якщо Ваш виріб зламався та потребує ремонту, зверніться за номером гарячої лінії 0 800 30 33 34 чи зверніться до магазину, де був придбаний пристрій.

ⓘ ***Примітка***

Інформацію про модель у базі даних продуктів, а також ідентифікатор моделі можна отримати за допомогою веб-посилання, відсканованого за допомогою QR-коду, якщо такий є на етикетці енергоефективності продукту.

Для отримання додаткової інформації перейдіть на сайт https://www.interline.ua/ й уведіть в полі пошуку сайту назву моделі. Її можна знайти на етикетці з технічними характеристиками приладу, що знаходиться в відсіку холодильника.

Розшифровка серійного номера (UA)



Інформаційний лист продукції / Product information sheet

Інформаційний лист продукції підготовано відповідно до Регламенту наказу міністерства розвитку громад, територій та інфраструктури України від 8 вересня 2023 р. № 796, Київ

The product information sheet has been prepared in accordance with the Regulations of the Order of the Ministry of Communities, Territories and Infrastructure of Ukraine dated September 8, 2023, No. 796, Kyiv

Найменування або торговельна марка постачальника (знак для товарів і послуг) / Supplier`s name or trademark (trademark for goods and services):			Interline
Місцезнаходження / Supplier`s address:		вул. Ямська 72, м. Київ, Україна, 03150 / 72 Yamska St., Kyiv, Ukraine, 03150	
Ідентифікатор моделі / Model identifier:		RDF 771 ETI WA	
Тип холодильного приладу / Type of refrigerating appliance:		Холодильник-Морозильна камера / Refrigerator-Freezer	
Малошумний прилад (менше 27 дБ(А) / Low noise device (less than 27 dB(A)):	Ні / No	Тип дизайну / Design type:	Вбудований / Built-in
Прилад для зберігання вина / Wine storage appliance:	Ні / No	Інший холодильний прилад / Other refrigeration appliance:	Так / Yes

Загальні параметри продукції / General product parameters:

Параметр / Parameter		Значення / Value	Параметр / Parameter	Значення / Value
Загальні вимірювання (у міліметрах) / Overall dimensions (in millimeters):	Висота / Height	1786.5	Загальний об'єм (дм³ або л) / Total volume (dm³ or l):	253
	Ширина / Width	546		
	Глибина / Depth	546		
EEI		100	Клас енергоефективності / Energy efficiency class:	E
Рівень акустичного шуму в повітрі (дБ(А) на 1 пВт) / Airborne acoustic noise emmissions (dB(A) per 1 pW):		37	Клас рівня акустичного шуму в повітрі / Airborne acoustic noise emmissions class:	C
Річне енергоспоживання (кВт·год/рік) / Annual energy consumption (kWh/year):		235	Кліматичний клас / Climate class:	SN/ST
Мінімальна температура навколишнього середовища (°C), для якої підходить холодильний прилад / Minimum ambient temperature (°C) for which the appliance is suitable:		10	Максимальна температура навколишнього середовища (°C), для якої підходить холодильний прилад / Maximum ambient temperature (°C) for which the appliance is suitable:	38
Зимовий режим / Winter mode:		Ні / No		

Параметри відділення / Compartment parameters:

Тип відділення / Compartment type		Параметри та значення відділення / Compartment parameters and values			
		Об'єм відділення (дм³ або л) / Compartment volume (dm³ or l)	Рекомендований температурний режим для оптимального зберігання продуктів (°C) / Recommended temperature setting for optimised food storage (°C).	Потужність замороження (кг/24 год) / Freezing capacity (kg/24 h)	Тип розмороженння (авторозмороження = A, ручне розмороження = M) / Defrosting type (auto defrost = A, manual defrost = M)
Комірка / Pantry	Ні / No	-	-	-	-
Зберігання вина /	Ні / No	-	-	-	-

Wine storage					
Підвал / Cellar	Ні / No	-	-	-	-
Свіжі продукти / Fresh-food	Так / Yes	175,0	4	-	A
Охолодження / Chill	Ні / No	-	-	-	-
0 зірок або виготовлення льоду / 0 star or ice making	Ні / No	-	-	-	-
1 зірка / 1 star	Ні / No	-	-	-	-
2 зірки / 2 star	Ні / No	-	-	-	-
3 зірки / 3 star	Ні / No	-	-	-	-
4 зірки / 4 star	Так / Yes	78,0	-18	4,5	A
Відділення з 2 зірками / 2-star section	Ні / No	-	-	-	-
Відділення зі змінною температурою / Variable temperature compartment	Типи відділень / Compartment types	-	-	-	-

Для відділень з 4 зірками / For compartments with 4 stars	
Пристрій швидкого замороження / Fast freezing facility	Так / Yes
Для відділень для зберігання вина / For wine storage compartments	
Кількість стандартних винних пляшок / Number of standard wine bottles	-
Параметри джерела світла / Light source parameters:	
Тип джерела світла / Type of light source	LED
Клас енергоефективності / Energy efficiency class	G (W27-163)
Мінімальний гарантійний строк, запропонований виробником / Minimum warranty period offered by the manufacturer:	2 роки / 2 years
Додаткова інформація / Additional information:	
Посилання на веб-сайт постачальника, де міститься інформація про холодильні прилади / A link to the supplier's website, which contains information about the refrigeration appliances.	https://www.interline.ua/

Інформаційний лист продукції підготовано відповідно до Регламенту наказу міністерства розвитку громад, територій та інфраструктури України від 8 вересня 2023 р. № 796, Київ
The product information sheet has been prepared in accordance with the Regulations of the Order of the Ministry of Communities, Territories and Infrastructure of Ukraine dated September 8, 2023, No. 796, Kyiv

Загальний опис моделі холодильного приладу, достатній для однозначної та легкої ідентифікації / A general description of the refrigerating appliance model, sufficient for it to be unequivocally and easily identified: Вбудований холодильник-морозильна камера з нижнім розташуванням морозильної камери, система охолодження No frost, розмір нетто - Ш546×Д546×В1786.5 мм / Built-in refrigerator-freezer with bottom-mounted freezer compartment, No frost cooling, Net size - W546×D546×H1786.5 mm

Специфікації продукції / Product specifications:	Вбудований холодильник з морозильною камерою, загальний об'єм 253 л (175 л холодильне відділення / 78 л морозильне), система охолодження No frost, електронне керування температурою, клас енергоефективності E, цифровий дисплей, розміри 546×546×1786.5 мм / Built-in fridge-freezer, total capacity 253 (175 L fridge / 78 L freezer), No frost cooling, electronic temperature control, energy efficiency class E, digital display, dimensions 546×546×1786.5 mm,

Загальні специфікації продукції / General product specifications:

Параметр / Parameter	Значення / Value	Параметр / Parameter	Значення / Value
Річне споживання енергії (кВт•год/рік) / Annual energy consumption (kWh/year)	235,00	Індекс енергоефективності / EEI (%)	99,8
Стандартне річне споживання енергії (кВт•год/рік) / Standard annual energy consumption (kWh/year)	235,37	Комбінований параметр / Combi parameter	1,55
Час підвищення температури (год) / Temperature rise time (h)	7,50	Коефіцієнт навантаження / Load factor	1,0
Коефіцієнт втрати тепло крізь дверцята / Door heat loss factor	1,000	Кліматичний клас / Climate class	SN/ST
Тип антиконденсаційного нагрівача / Type of anti-condensation heater	відсутній /none	Рівень акустичного шуму в повітрі (дБ(А) на 1 пВт) / / Aorborne acoustical noise emissions (dB(A) per 1 pW):	37

Додаткові специфікації продукції для холодильних приладів, крім малошумних холодильних приладів / Additional product specifications for refrigeration appliances, except for low-noise refrigeration appliances:

Параметр / Parameter	Значення / Value
Денне споживання енергії при 32 °C (кВт•год/24 год) / Daily energy consumption at 32 °C (kWh/24 h)	0,906

Додаткові специфікації продукції для малошумних холодильних приладів (менше 27 дБ(А) / Additional product specifications for low-noise refrigerating appliances (less than 27 dB(A):

Параметр / Parameter	Значення / Value
Денне споживання енергії при 25 °C (кВт•год/24 год) / Daily energy consumption at 25 °C (kWh/24 h)	-

Додаткові специфікації продукції для відділень для зберігання вина / Additional product specifications for wine storage appliances:

Параметр / Parameter	Значення / Value	Параметр / Parameter	Значення / Value
Внутрішня вологість (%) / Internal humidity (%)	-	Кількість пляшок / Number of bottles	-

Якщо холодильний прилад має кілька відділень одного типу, рядки для цих відділень повторюються. / If the appliance has several compartments of the same type, the lines for these compartments are repeated.
Якщо певний тип відділення відсутній, значення параметрів відділення мають бути позначені «–». / If a certain type of compartment is not available, the values of the compartment parameters must be marked with "-".

Специфікації відділень / Compartment specifications:								
Параметри та значення відділення / Compartment parameters and values								
Тип відділення / Compartment type	Цільова температура (°C) / Target temperature (°C)	Об’єм відділення (дм³ або л) / Compartment volume (dm^3 or l)	Потужність замороження (кг/24 год) / Freezing capacity (kg/24 h)	Термодинамічний параметр (r_c) / Thermodynamic parameter (r_c)	N_c	M_c	Коефіцієнт розмороження (A_c) / Defrost factor (A_c)	Коефіцієнт вбудованості (B_c) / Built-in factor (B_c)
Комірка / Pantry	-	-	-	-	-	-	-	-
Зберігання вина / Wine storage	-	-	-	-	-	-	-	-
Підвал / Cellar	-	-	-	-	-	-	-	-
Свіжі продукти / Fresh food	+4	175,0	-	1,00	75	0,12	1,00	1,02
Охолодження / Chill	-	-	-	-	-	-	-	-
0 зірок або виготовлення льоду / 0 stars or ice making	-	-	-	-	-	-	-	-
1 зірка / 1 star	-	-	-	-	-	-	-	-
2 зірки / 2 star	-	-	-	-	-	-	-	-
3 зірки / 3 star	-	-	-	-	-	-	-	-
4 зірки / 4 star	-18	78,0	4,5	2,10	138	0,15	1,10	1,05
Відділення з 2 зірками / 2-star section	-	-	-	-	-	-	-	-
Відділення зі змінною температурою / Variable temperature compartment	-	-	-	-	-	-	-	-
Сума об’ємів відділення (відділень) для охолодження та відділення (відділень) не для замороження [л або дм³] / Sum of the volumes of the cooling compartment(s) and the unfrozen compartment(s) [l or dm^3].	-	175	-	-	-	-	-	-
Сума об’ємів відділення (відділень) замороження [л або дм³] / Sum of the volumes of the frozen compartment(s) [l or dm^3]	-	78	-	-	-	-	-	-

Імпортер: ТОВ «КП ЕМІР»,
вул. Ямська 72, м. Київ,
Україна, 03150

У разі виникнення труднощів з використанням продукту зверніться за телефоном гарячої лінії:

0 800 30 33 34

interline

Бажаємо гарного настрою та чекаємо на Вас в мережі! Скануйте відповідний QR-код та приєднуйтесь до нас в соціальних мережах

interline.ua Facebook Instagram YouTube




