interline

ІНСТРУКЦІЯ З МОНТАЖУ ТА ЕКСПЛУАТАЦІЇ













ДО ВБУДОВАНОЇ КУХОННОЇ ВИТЯЖКИ
BASIC Glass BL A/60/PB

Перед використанням продукції Interline™ уважно ознайомтеся з цією інструкцією.

У разі виникнення труднощів з використанням продукту зверніться за телефоном гарячої лінії:

0 800 30 33 34



скануйте для переходу на офіційний сайт

Зміст

1. ЗАСТЕРЕЖЕННЯ ЩОДО БЕЗПЕКИ 3
2. ОСОБЛИВОСТІ 4
3. ВСТАНОВЛЕННЯ 4
4. РОБОТА З ПРИЛАДОМ 6
5. ДОГЛЯД ТА ОБСЛУГОВУВАННЯ 7
6. МОЖЛИВІ ПРОБЛЕМИ ТА ЇХ РІШЕННЯ 8
7. ЗАХИСТ НАВКОЛИШНЬОГО СЕРЕДОВИЩА 8
КАРТА ПРОДУКТУ/PRODUCTFICHE 9

Перш за все, дякуємо Вам за придбання витяжки Interline.

Переконайтесь, що Ви отримали прилад без ушкоджень. При виявленні пошкоджень зверніться до торговельної організації, де Ви придбали прилад.

Інструкції з експлуатації також доступні на нашому сайті: https://interline.ua/ .

Витяжки Interline надійні та прості в експлуатації. Для забезпечення тривалої і безвідмовної роботи виробу уважно прочитайте цю інструкцію.

Ця інструкція з експлуатації об'єднана з технічним описом, а також містить відомості з установки й монтажу, правила експлуатації та обслуговування виробу. Просимо Вас уважно прочитати всі інструкції і попередження, написані в цьому керівництві.

Ми радимо Вам зберегти цей посібник з експлуатації у зручному і легкодоступному місці як джерело довідкової інформації щодо приладу.

Виробник не несе відповідальності у разі недотримання розділів цього посібника, а також за шкоду, заподіяну здоров'ю людей, навколишньому середовищу чи іншим предметам внаслідок неправильного використання.

1. ЗАСТЕРЕЖЕННЯ ЩОДО БЕЗПЕКИ

- Ніколи не дозволяйте малим дітям самостійно користуватися приладом.
- Витяжка призначена лише для домашнього використання, не підходить для зон барбекю, для використання в м'ясних магазинах та для інших комерційних цілей.
- Витяжку та її фільтр потрібно регулярно чистити, щоб підтримувати її в робочому стані.
- Чистіть витяжку згідно з інструкцією. Існує ризик виникнення пожежі в разі недотримання інструкцій.
- Дотримуйтесь інструкцій зі встановлення. Відстань від газової варильної поверхні до витяжки не повинна бути меншою за рекомендовану.
- Будь ласка, підтримуйте в приміщенні кухні гарну вентиляцію.
- Перед підключенням цього приладу до електромережі переконайтесь, що кабель живлення непошкоджений. Якщо він пошкоджений, то його необхідно замінити. Зверніться за телефоном гарячої лінії чи до особи, що має відповідну кваліфікацію.
- Якщо витяжка використовується одночасно з приладами, що працюють на газі або інших видах палива, то в приміщенні повинна бути хорош вентиляція.
- Заборонено підключати витяжку до вентиляційного каналу приладів, що спалюють газ або інше паливо.
- Дотримуйтесь норм щодо відведення повітря.
- Витяжку заборонено встановлювати над поверхнею, що має більше ніж чотири конфорки.
- Цим приладом можуть користуватися діти віком від 8 років і старше, а також особи з обмеженими фізичними, сенсорними чи розумовими можливостями, або особи з відсутністю досвіду та знань, під наглядом. Чи в разі надання їм інструкції щодо безпечного використання приладу, після усвідомлення небезпечних ситуацій, які можуть трапитись при неправильному використанні пристрою.
- Потрібно наглядати за дітьми, аби переконатись, що вони не граються з приладом.
- Очищення та обслуговування приладу не мають виконуватися дітьми без нагляду.
- Повітря не повинно потрапляти в повітропровід, який використовується для відведення диму від приладів, які працюють на газі або іншому паливі.
- Не паліть під витяжкою.
- Під час одночасної роботи витяжки в приміщенні та інших неелектричних приладів від'ємний тиск у приміщенні не повинен перевищувати 4 Па (4 x 10^{-5} бар).
- **ПОПЕРЕДЖЕННЯ:** Відкриті деталі можуть нагріватися під час використання з кухонним приладдям.
- Завжди відключайте пристрій від електромережі перед його чищенням, чищенням фільтра чи іншим видом обслуговування.
- Встановлення приладу має виконувати лише особа, що має необхідну кваліфікацію.
- Виробник не несе відповідальності за збитки чи травми, що були спричинені недотриманням інструкцій, що наведені в цьому посібнику.
- Для функціонування витяжки необхідний змінний струм з такими характеристиками: 220-240 В, 50 Гц.

НЕБЕЗПЕКА УРАЖЕННЯ ЕЛЕКТРИЧНИМ СТРУМОМ

- Розетка, до якої підключається пристрій, повинна бути заземлена належним чином. Якщо є сумніви, зверніться за порадою до кваліфікованого інженера.
- Невиконання цих інструкцій може призвести до смерті, пожежі чи ураження електричним струмом.

2. ОСОБЛИВОСТІ

1. Витяжка виготовлена з високоякісних матеріалів і має обтічну конструкцію.
2. Завдяки продуктивному та малошумному електродвигуну та відцентровому вентилятору вона забезпечує потужну тягу, працює тихо, має антипригарний жировий фільтр і легко миється.
3. Завдяки спеціальній конструкції у вигляді аеродинамічної труби бруд миттєво всмоктується.

3. ВСТАНОВЛЕННЯ

ПРИМІТКИ ДО ВСТАНОВЛЕННЯ

1. Ми рекомендуємо, щоб встановлення витяжки виконували щонайменше дві особи.
2. Якщо це можливо, слід накрити стільницю, поверхню варильної панелі чи плиту щільним захисним покриттям. Це допоможе захистити ці поверхні від пошкоджень та забруднення.
3. Перед встановленням переконайтеся, що місце встановлення чисте. Це допоможе уникнути всмоктування залишків деревини та пилу.
4. Не можна використовувати один вентиляційний канал з іншими приладами, такими як газова плита, обігрівач та вентиляційний канал для відведення гарячого повітря.
5. Вентиляційна труба повинна мати вигин ≥120°, паралельно або вище початкової точки та з'єднуватися із зовнішньою стіною.
6. Після встановлення переконайтеся, що витяжка встановлена рівно, щоб уникнути накопичення жиру з одного краю.

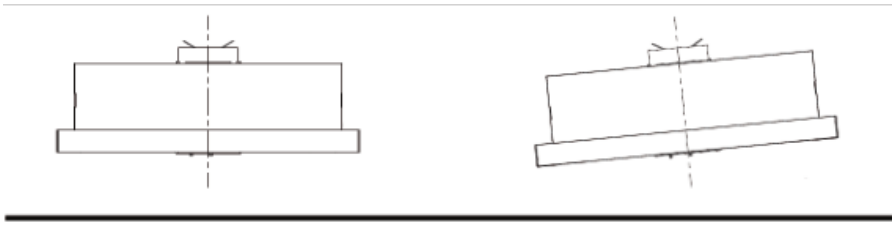

ПРАВИЛЬНО **НЕПРАВИЛЬНО**

Розміри витяжки, які потрібно врахувати під час встановлення приладу, наведені далі:

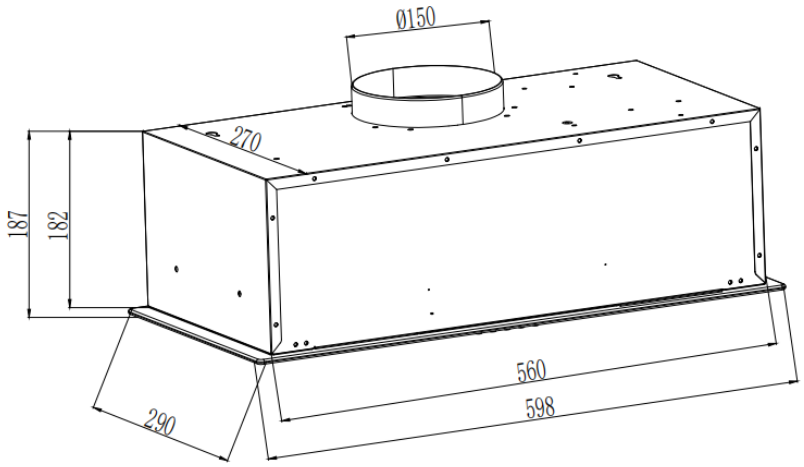

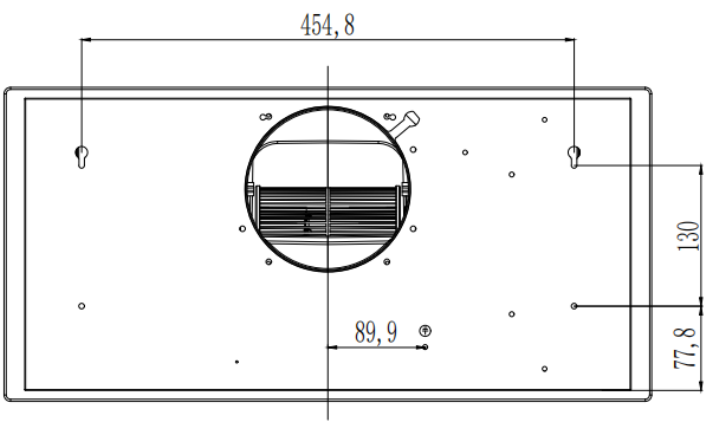

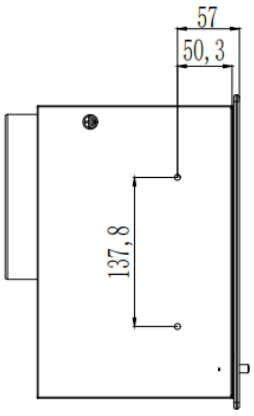

Для того, щоб витяжка працювала ефективно, її слід розташувати на відстані 65-75 см над варильною поверхнею.

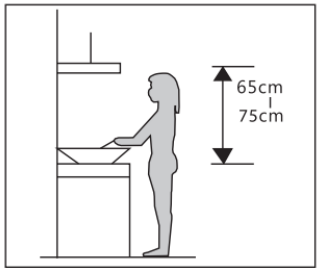

Для встановлення витяжки в шафу виконайте такі інструкції:

1. Підготуйте витяжку до встановлення. Зніміть жирові фільтри з витяжки. Закріпіть корпус (кожух) витяжки відповідно до конструкції, зафіксувавши його з обох боків. Після цього встановіть фільтри назад у правильне положення.

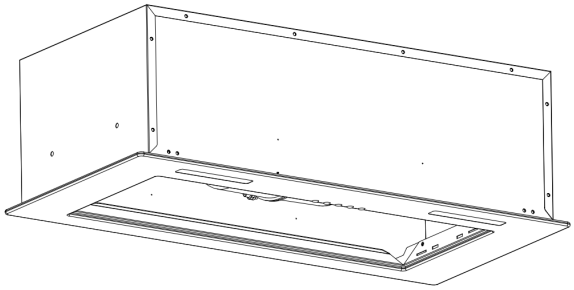

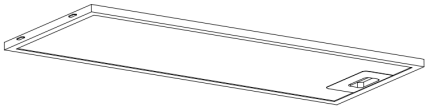

2. Виміряйте та виріжте отвір у нижній частині шафи відповідно до розмірів корпусу витяжки. Виміряйте та виріжте отвір у верхній частині шафи для встановлення верхньої частини витяжки та повітроводу.

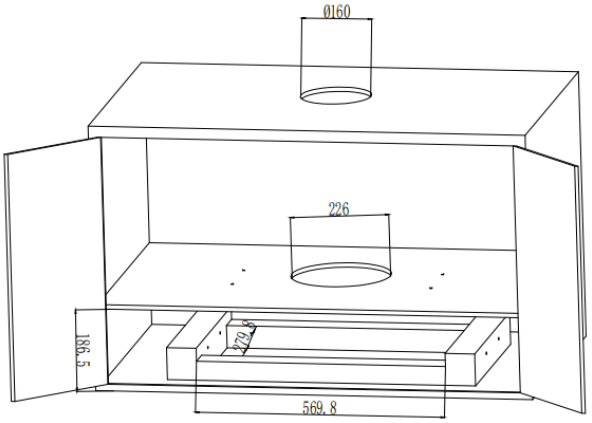

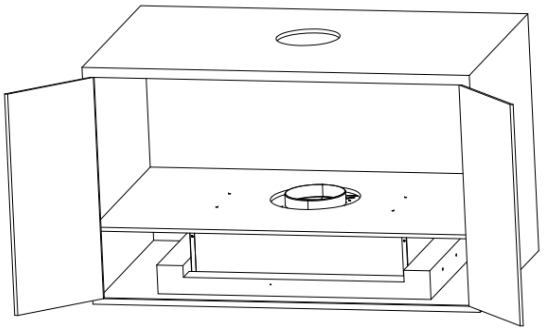

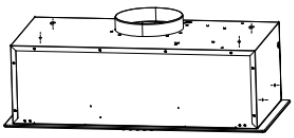

Встановіть витяжку в підготовлений отвір у шафі. Монтаж: Закріпіть витяжку, за допомогою 4 гвинтів з боків корпусу. Додатково зафіксуйте витяжку 4 гвинтами зверху. Див. схему кріплення.

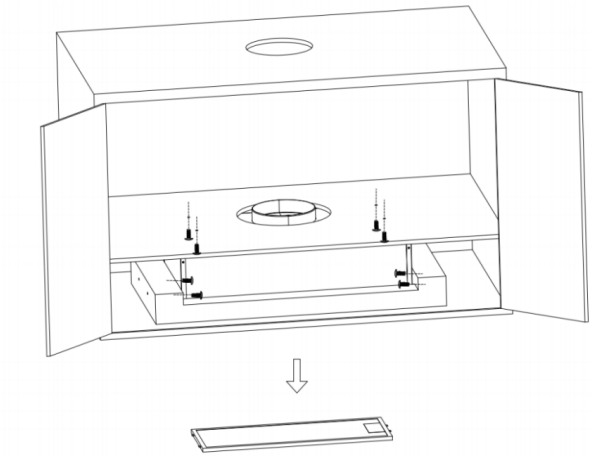

3. З’єднайте клеми дротів світлодіодного освітлення й вимикача та під’єднайте до скляної панелі. Встановіть та закріпіть скляну панель гвинтами.

4. Після закріплення кухонної витяжки в шафі, під’єднайте та закріпіть гофровану вентиляційну трубу до вентиляційного отвору (див. рис. 8).

5. Підключіть кабель живлення витяжки до розетки.

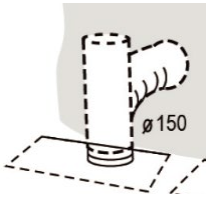

Рис. 8

Витяжка може працювати в одному із двох режимів: режим відведення повітря або режим рециркуляції.

Найкращим методом очищення кухні від небажаних запахів є підключення витяжки до вентиляційної шахти для відведення брудного повітря назовні через стелю чи зовнішню стіну. У такому випадку вугільний фільтр можна не використовувати.

4. РОБОТА З ПРИЛАДОМ

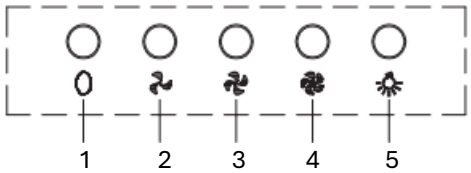

1. Кнопка вимкнення

Натисніть для вимкнення витяжки.

2. Низька швидкість

Натисніть один раз, пролунає один короткий звуковий сигнал, а мотор пристрою буде обертатися на низькій швидкості. Цей режим підходить для приготування на повільному вогні та страв, які не виділяють багато пару/надмірного запаху чи для провітрювання приміщення.

3. Середня швидкість

Натисніть один раз, пролунає один короткий звуковий сигнал, а мотор пристрою буде обертатися на середній швидкості. Швидкість повітряного потоку ідеально підходить для вентиляції при звичайній роботі.

4. Висока швидкість

Натисніть один раз, пролунає один короткий звуковий сигнал, а мотор пристрою буде обертатися на високій швидкості. Використовуйте цей режим у випадках, коли утворюється велика кількість диму чи пари.

5. Кнопка освітлення

Натисніть на клавішу один раз для увімкнення лампи освітлення, натисніть ще раз для вимкнення.

5. ДОГЛЯД ТА ОБСЛУГОВУВАННЯ

Перед обслуговуванням вимкніть пристрій і витягніть вилку з електромережі.

ДОГЛЯД ЗА ЖИРОВИМ ФІЛЬТРОМ

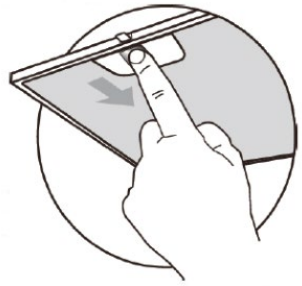

Будь ласка, не використовуйте агресивні мийні засоби для очищення жирового фільтра. Регулярне чищення цього фільтра забезпечить правильну роботу приладу. Будь ласка, суворо дотримуйтесь наведених нижче інструкцій.

Спосіб 1: Розмістіть фільтр у посудині, заповненій чистою водою на 40-50 мм чистою водою. Додайте в неї мийний засіб і замочіть фільтр на 2-3 хвилини. Надягніть рукавички та відчистіть фільтр за допомогою м'якої щітки. Будь ласка, не застосовуйте надмірної сили під час чищення, оскільки фільтр делікатний і його легко пошкодити.

Спосіб 2: Якщо є відповідні позначення, жировий фільтр можна мити в посудомийній машині за температури близько 60°C.

ДОГЛЯД ЗА ВИТЯЖКОЮ

Щоб зберегти витяжку в належному стані та захистити її від корозії протягом усього періоду експлуатації, пристрій потрібно чистити кожні два місяці. Протирати витяжку слід м’якою ганчіркою, змоченою в теплій воді з додавання неабразивного мийного засобу, який не викликає корозії. Після цього протріть прилад насухо.

ПРИМІТКА

- *Перед чищенням витяжки не забувайте відключати її від електромережі.*
- *Не використовуйте абразивних мийних засобів. Вони можуть пошкодити поверхню приладу. Витяжку слід мити теплою водою з додаванням неагресивного мийного засобу кожні два місяці.*
- *Не допускайте потрапляння води на двигун чи елементи керування. Це може призвести до пошкодження витяжки.*
- *Вугільний фільтр не можна нагрівати. Він не повинен піддаватися впливу будь-якого джерела тепла.*
- *Не намагайтесь модифікувати чи будь-яким іншим чином змінити конструкцію вугільного фільтра.*
- *Якщо вилка чи кабель живлення пошкодженні, то їх необхідно замінити. Цю роботу має виконувати особа, що має відповідну кваліфікацію.*

ВСТАНОВЛЕННЯ ВУГІЛЬНИХ ФІЛЬТРІВ (продаються окремо)

Цей пункт ВИКЛЮЧНО для витяжки, що працює в режимі рециркуляції (не в режимі відведення повітря). Вугільний фільтр містить активоване вугілля, що поглинає відпрацьоване повітря та очищує його від запахів. Через деякий час активне вугілля насичується, отже, його поглинаюча здатність зменшується. Цей фільтр не можна мити чи очищати в будь-який спосіб.

Вугільний фільтр підлягає регулярній заміні кожні 2-3 місяці при звичайному режимі використання приладу. Залежно від інтенсивності, цей період може бути зменшений.

Для встановлення вугільних фільтрів:

1. Зніміть жировий фільтр. Як це зробити показано на малюнку в цьому розділі, частина «ДОГЛЯД ЗА ЖИРОВИМ ФІЛЬТРОМ».
2. Вугільні фільтри розташовані з обох боків двигуна. Повертайте їх у відповідному напрямку до моменту, поки вони надійно не будуть закріплені на своїх місцях.

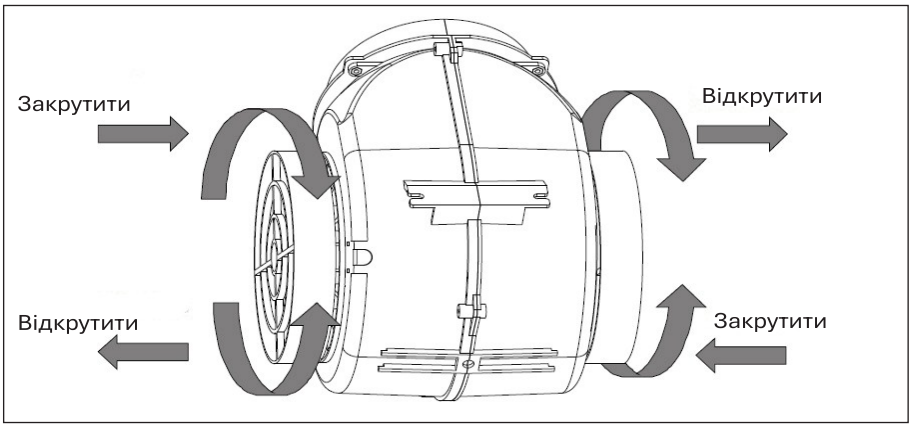

3. Для заміни вугільних фільтрів спершу зніміть старі, а потім встановіть нові.

ПРИМІТКА

- *Використання вугільних фільтрів зменшує потужність всмоктування* повітря.

6. МОЖЛИВІ ПРОБЛЕМИ ТА ЇХ РІШЕННЯ

Проблема	Причина	Рішення
Освітлення вмикається, але мотор не працює	Пошкоджено конденсатор	Замініть конденсатор
	Підшипник двигуна заклинило чи пошкоджено	Замініть двигун
	Зламаний двигун й з нього йде неприємний запах/надмірний шум	Замініть двигун
Двигун та освітлення не працюють	Перегоріла лампа	Замініть лампу
	Кабель живлення пошкоджено	Замініть кабель живлення
Жир крапає з жирового фільтра	Жировий фільтр занадто брудний	Негайно почистіть жировий фільтр чи замініть його
Корпус приладу хитається під час роботи	Кріплення витяжки зламані	Замініть кріплення
	Двигун не закріплено надійно	Переконайтесь, що двигун витяжки зафіксований надійно
	Корпус витяжки закріплений погано	Переконайтесь, що витяжку в шафі надійно зафіксовано
Потужність всмоктування недостатня	Відстань між приладом та варильною поверхнею занадто велика	Встановіть витяжку в шафу, дотримуючись рекомендованої відстані між приладами в 65-75 см
	У приміщенні занадто сильний протяг через відкриті двері чи вікна	Оберіть інше місце для встановлення кухонної витяжки
Кухонна витяжка перекошена	Фіксувальні гвинти погано затягнуті	Вирівняйте витяжку та затягніть фіксуючі гвинти
	Підвісні гвинти погано затягнуті	Вирівняйте витяжку та затягніть підвісні гвинти

Якщо проблему не вдалося усунути, зверніться за номером гарячої лінії 0 800 30 33 34.

7. ЗАХИСТ НАВКОЛИШНЬОГО СЕРЕДОВИЩА



Відпрацьовані електроприлади не можна викидати разом із побутовими відходами. Будь ласка, передайте цей пристрій до пункту переробки електроприладів, якщо такий є поблизу.

Цей прилад має маркування відповідно до Європейської директиви 2012/19/EU про відходи електричного та електронного обладнання (WEEE).

Забезпечивши правильну утилізацію цього виробу, ви допоможете запобігти потенційним негативним наслідкам для навколишнього середовища та здоров'я людей, які можуть бути спричинені його неналежною утилізацією.

Цей символ на виробі вказує на те, що з ним не можна поводитися як із побутовими відходами. Натомість прилад необхідно передати до відповідного пункту збору, що займається переробкою електричних пристроїв та електронного обладнання.

Утилізація повинна здійснюватися відповідно до місцевих екологічних норм щодо утилізації відходів. Щоб отримати детальнішу інформацію щодо обробки, відновлення та переробки цього виробу, будь ласка, зверніться до місцевого органу влади, службою утилізації побутових відходів або до магазину, де було придбано цей пристрій.

.

КАРТА ПРОДУКТУ/PRODUCTFICHE

Карта продукту підготовлена відповідно до Регламенту наказу Міністерства регіонального розвитку, будівництва та житлово-комунального господарства України від 07 лютого 2018 року № 28

The product map is prepared in accordance with the Regulation of the Order of the Ministry of Regional Development, Construction and Housing and Communal Services of Ukraine dated February 7, 2018, № 28

Торговельна марка / Supplier name	interline
Ідентифікатор моделі / Model name - identifier	BASIC Glass BL A/60/PB
Річний обсяг енергоспоживання, [кВт·год/рік] / Annual energy consumption, [kW·h/year]	35.1
Клас енергоефективності / Energy Efficiency Class	C
Газодинамічна ефективність [FDE_{hood}] / Aerodynamic efficiency [FDE_{hood}]	8.9
Клас газодинамічної ефективності / Aerodynamic efficiency Class	E
Ефективність освітлення / Lighting Efficiency	23
Клас ефективності освітлення / Lighting Efficiency Class	A
Ефективність фільтрації жиру (GFE_{hood}), [%]/ Fat filtration efficiency (GFE_{hood}), [%]	52.5
Клас ефективності фільтрації жиру / Fat filtration efficiency Class	F
Витягування повітря в звичайному режимі роботи на мін. швидкості, [м³/год] / Air extraction during normal operation at minimum speed, [m³/h]	253.9
Витягування повітря в звичайному режимі роботи на макс. швидкості, [м³/год] / Air extraction during normal operation at maximum speed, [m³/h]	345
Витягування повітря в інтенсивному режимі або режимі підвищеної інтенсивності (за наявності), [м³/год] / Air extraction in intensive mode or high-intensity mode (if available), [m³/h]	-
Рівень акустичного поширення шуму в повітрі в звичайному режимі роботи на мін. швидкості, [дБ] / Airborne noise level during normal operation at minimum speed, [dB]	59
Рівень акустичного поширення шуму в повітрі в звичайному режимі роботи на макс. швидкості, [дБ] / Airborne noise level during normal operation at maximum speed, [dB]	64
Рівень акустичного поширення шуму в повітрі в інтенсивному режимі або режимі підвищеної інтенсивності (за наявності), [дБ] / Level of airborne noise propagation in high-intensity mode or enhanced-intensity mode (if applicable), [dB]	-
Споживана потужність у режимі «вимкнено» (P_o) (за наявності), [Вт] / Power consumption in “off” mode (P_o) (if applicable), [W]	0
Споживана потужність у режимі «очікування» (P_s) (за наявності), [Вт] / Power consumption in “standby” mode (P_s) (if applicable), [W]	0

Для визначення результатів і відповідно до вимог щодо енергетичного маркування та з урахуванням вимог екодизайну, використовувались наступні методи розрахунку і вимірювання:
- Директива Європейського парламенту і Ради ЄС 2010/30; Постанова № 65/2014,
- Директива Європейського парламенту і Ради ЄС 2009/125; Постанова № 66/2014,
- EN 50564 - Побутова електротехніка - Вимірювання енергетичного обладнання в робочому стані.
- EN 60704-2-13 – Прилади електричні для побутового та аналогічного призначення - вимірювання шуму - Вимоги до кухонних витяжок.
- EN 61591 – Витяжки кухонні та інші елементи витяжної вентиляції - Методи вимірювання продуктивності.

To determine the results, and accordance with the requirements in relation to the labeling of energy-related products and with regard to ecodesign requirements, the following calculation and measurement methods were applied:
- Directive of the European Parliament and of the Council of the EU 2010/30; REGULATION No 65/2014,
- Directive of the European Parliament and the EU Council 2009/125; REGULATION No 66/2014,
- EN 50564 - Electrical and electronic household and office equipment - Measurement of low power consumption.
- EN 60704-2-13 – Household and similar electrical appliances. Test code for the determination of airborne acoustical noise/ Particular requirements for range hoods.
- EN 61591 – Household range hoods and other cooking fume extractors – Methods for measuring performance.

ТЕХНІЧНА ДОКУМЕНТАЦІЯ / TECHNICAL DOCUMENTATION

Карта продукту підготовлена відповідно до Регламенту наказу Міністерства регіонального розвитку, будівництва та житлово-комунального господарства України від 07 лютого 2018 року № 28

The product map is prepared in accordance with the Regulation of the Order of the Ministry of Regional Development, Construction and Housing and Communal Services of Ukraine dated February 7, 2018, № 28

Постачальник / Supplier	ТОВ "КП ЕМІР" / LLC "KP EMIR"
Адреса постачальника / Supplier's Address	Вул. Ямська 72, м. Київ, Україна, 03680 / 72 Yamska St., Kyiv, Ukraine, 03680
Ідентифікатор моделі / Model name - identifier	BASIC Glass BL A/60/PB
Індекс енергоефективності / Energy Efficiency Index	76
Клас енергоефективності / Energy Efficiency Class	C
Загальна споживана потужність [Вт] / Total power consumption [W]	68
Річний обсяг енергоспоживання [кВт·год/рік] / Annual energy consumption [kW·h/year]	35.1
Коефіцієнт збільшення часу f, округлений до першого знака після коми / Time magnification factor f, rounded to the first decimal place	1.7
Газодинамічна ефективність [FDE_{hood}]/ Aerodynamic efficiency [FDE_{hood}]	8.9
Клас газодинамічної ефективності / Aerodynamic efficiency Class	E
Максимальний потік повітря (Qmax), [м³/год] / Maximum airflow (Qmax), [m³/h]	345
Виміряне значення витягування повітря в точці оптимального ККД, округлене до першого знака після коми, [м³/год] / Measured air extraction rate at the point of optimal efficiency, rounded to the first decimal place, [m³/h]	135.7
Виміряне значення різниці статичного тиску в точці оптимального ККД, округлене до найближчого цілого числа, [Па] / The measured value of the static pressure difference at the point of optimal efficiency, rounded to the nearest whole number, [Pa]	125
Виміряне значення електричної споживаної потужності в точці оптимального ККД, округлене до першого знака після коми, [Вт] / Measured value of electrical power consumption at the point of optimal efficiency, rounded to the first decimal place, [W]	53.1
Середню освітленість системи освітлення на варильній поверхні, округлену до найближчого цілого числа, [люкс] / Average illuminance of the cooktop lighting system, rounded to the nearest whole number, [lux]	83
Номінальна споживана потужність системи освітлення (W_L) на варильній поверхні, округлену до першого знака після коми, [Вт] / Nominal power consumption of the cooktop lighting system (W_L), rounded to the first decimal place, [W]	3
Виміряне значення ефективності освітлення, округлене до найближчого цілого числа, [люкс/Вт] / Measured lighting efficiency value, rounded to the nearest whole number, [lux/W]	23
Тип освітлення / Lighting Type	LED
Клас ефективності освітлення (LE_{hood}) / Lighting Efficiency Class (LE_{hood})	A
Виміряне значення ефективності фільтрації жиру, округлене до першого знака після коми, [%] / Measured value of fat filtration efficiency, rounded to the first decimal place, [%]	52.5
Клас ефективності фільтрації жиру / Fat filtration efficiency Class	F
Споживана потужність у режимі «вимкнено» (P_o) (за наявності), [Вт] / Power consumption in "off" mode (P_o) (if applicable), [W]	0
Споживана потужність у режимі «очікування» (P_s) (за наявності), [Вт] / Power consumption in "standby" mode (P_s) (if applicable), [W]	0
Рівень акустичного поширення шуму в повітрі в звичайному режимі роботи на мін. швидкості, [дБ] / Airborne noise level during normal operation at minimum speed, [dB]	59
Рівень акустичного поширення шуму в повітрі в звичайному режимі роботи на макс. швидкості, [дБ] / Airborne noise level during normal operation at maximum speed, [dB]	64
Рівень акустичного поширення шуму в повітрі в інтенсивному режимі або режимі підвищеної інтенсивності (за наявності), [дБ] / Level of airborne noise propagation in high-intensity mode or enhanced-intensity mode (if applicable), [dB]	-
Витягування повітря в звичайному режимі роботи на мін. швидкості, [м³/год] / Air extraction during normal operation at minimum speed, [m³/h]	253.9
Витягування повітря в звичайному режимі роботи на макс. швидкості, [м³/год] / Air extraction during normal operation at maximum speed, [m³/h]	345
Витягування повітря в інтенсивному режимі або режимі підвищеної інтенсивності (за наявності), [м³/год] / Air extraction in intensive mode or high-intensity mode (if available), [m³/h]	-

Для визначення результатів і відповідно до вимог щодо енергетичного маркування та з урахуванням вимог екодизайну, використовувались наступні методи розрахунку і вимірювання:
- Директива Європейського парламенту і Ради ЄС 2010/30; Постанова № 65/2014,
- Директива Європейського парламенту і Ради ЄС 2009/125; Постанова № 66/2014,
- EN 50564 - Побутова електротехніка - Вимірювання енергетичного обладнання в робочому стані.
- EN 60704-2-13 – Прилади електричні для побутового та аналогічного призначення - вимірювання шуму - Вимоги до кухонних витяжок.
- EN 61591 – Витяжки кухонні та інші елементи витяжної вентиляції - Методи вимірювання продуктивності.

To determine the results, and accordance with the requirements in relation to the labeling of energy-related products and with regard to ecodesign requirements, the following calculation and measurement methods were applied:
- Directive of the European Parliament and of the Council of the EU 2010/30; REGULATION No 65/2014,
- Directive of the European Parliament and the EU Council 2009/125; REGULATION No 66/2014,
- EN 50564 - Electrical and electronic household and office equipment - Measurement of low power consumption.
- EN 60704-2-13 – Household and similar electrical appliances. Test code for the determination of airborne acoustical noise/ Particular requirements for range hoods.
- EN 61591 – Household range hoods and other cooking fume extractors – Methods for measuring performance.

Розшифровка серійного номера (UA)



Імпортер: ТОВ «КП ЕМІР»,
вул. Ямська 72, м. Київ,
Україна, 03150

У разі виникнення труднощів з використанням продукту зверніться за телефоном гарячої лінії:

0 800 30 33 34

interline

Бажаємо гарного настрою та чекаємо на Вас в мережі! Скануйте відповідний QR-код та приєднуйтесь до нас в соціальних мережах

interline.ua Facebook Instagram YouTube