KÄRCHER

RVF 7 Comfort
RVF 7 Comfort Extra

Deutsch	9
English	23
Français	36
Italiano	50
Español	63
Português	77
Nederlands	90
Türkçe	104
Svenska	117
Suomi	129
Norsk	141
Dansk	154
Eesti	166
Latviešu	178
Lietuviškai	191
Polski	204
Magyar	217
Čeština	231
Slovenčina	244
Slovenščina	257
Română	270
Hrvatski	283
Srpski	296
Ελληνικά	309
Русский	323
Українська	338
Қазақша	352
Български	367
العربية	383

Read Online

Register your product
www.kaercher.com/register

59797530 (01/26)

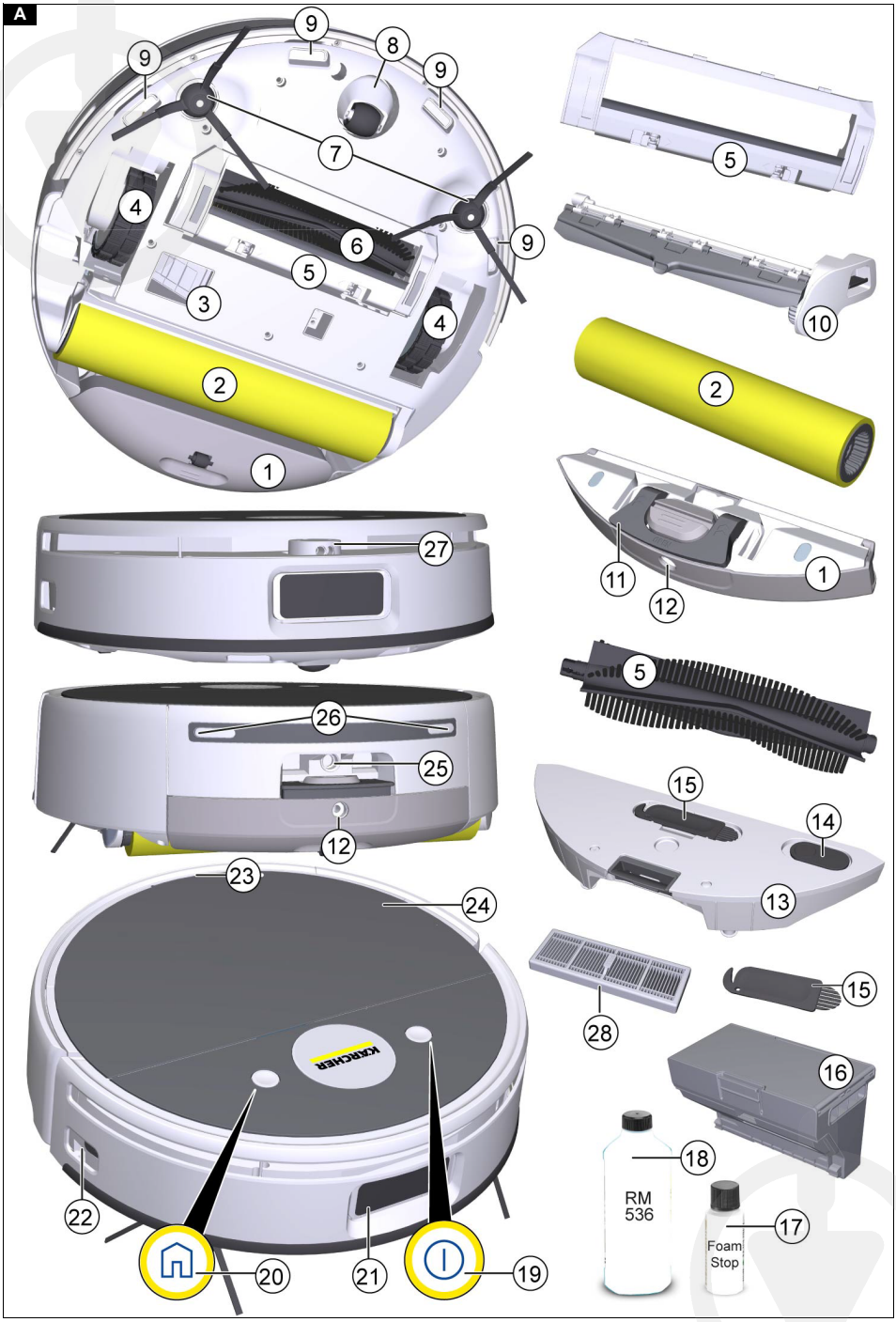
A
1
2
3
4
5
6
7
8
9
10
11
12
13
14
15
16
17
18
19
20
21
22
23
24
25
26
27
28
RM 536
Foam Stop
KÄRCHER

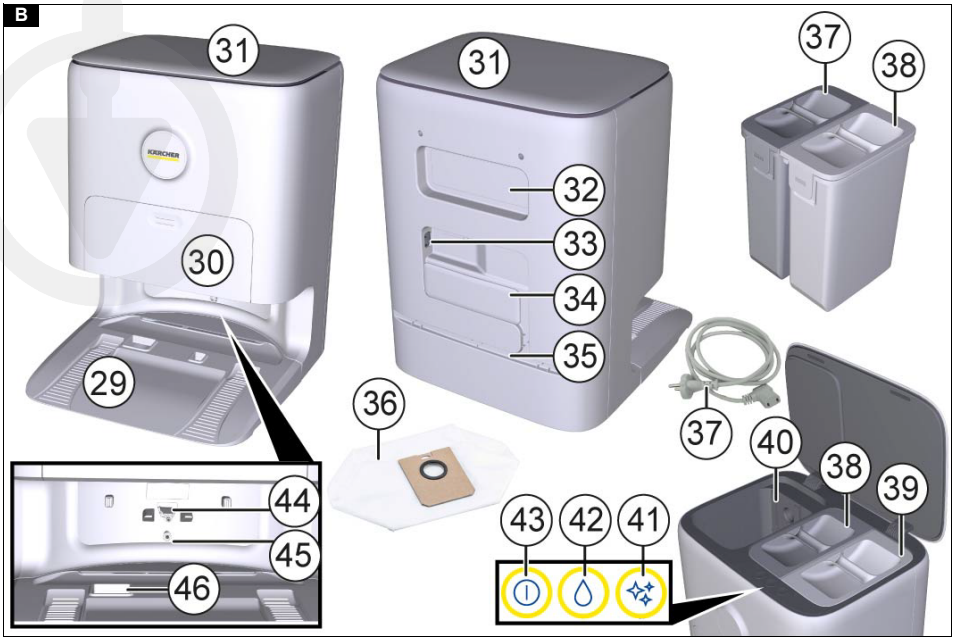
B
31
31
37
38
32
33
30
34
35
29
36
37
40
38
39
44
45
46
43
42
41

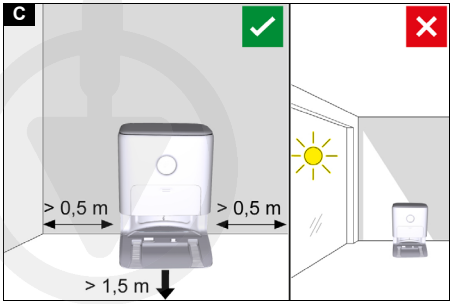
C
> 0,5 m
> 0,5 m
> 1,5 m

D

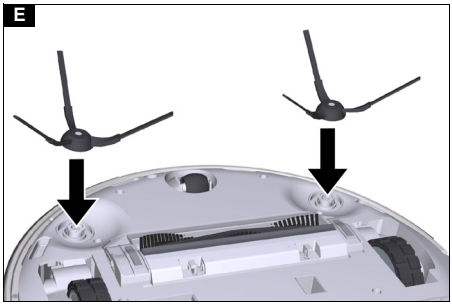
E

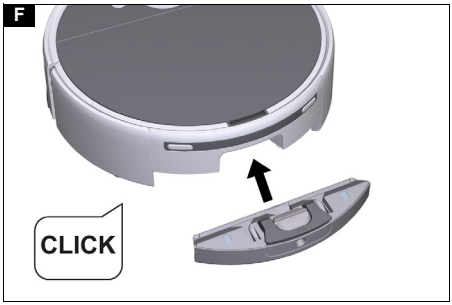
F
CLICK

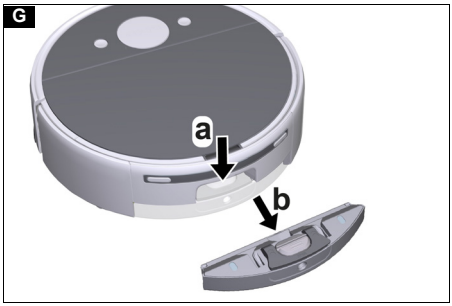
G
a
b

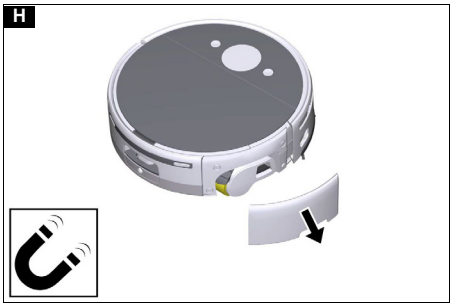
H

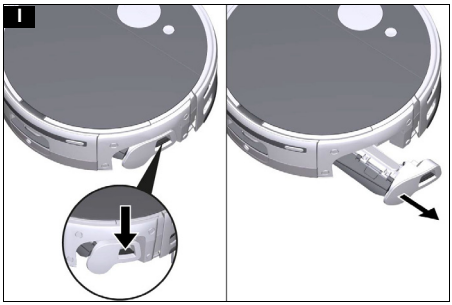
I

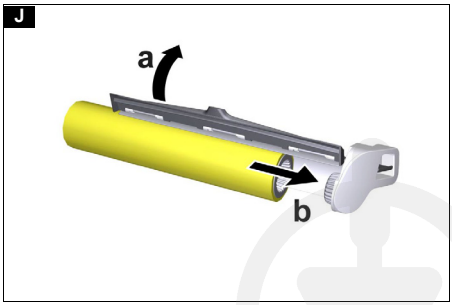
J
a
b

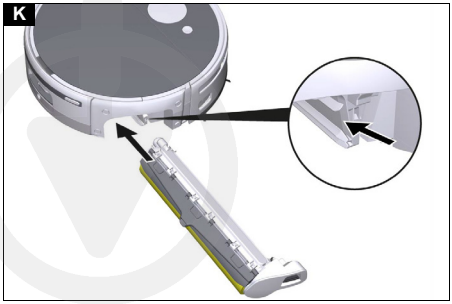
K

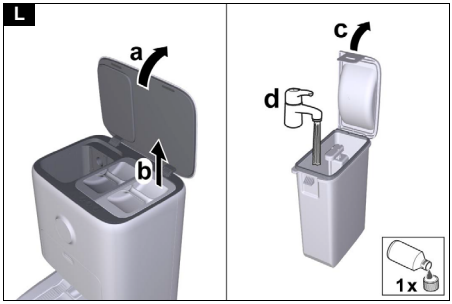
L
a
b
c
d
1x

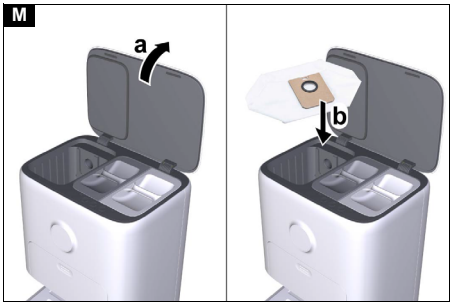
M
a
b

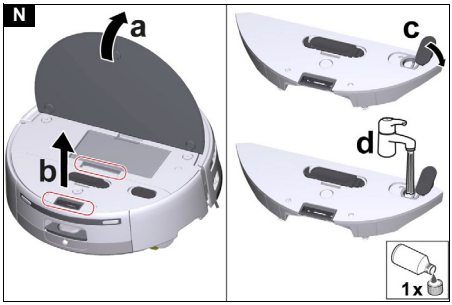
N
a
b
c
d
1x

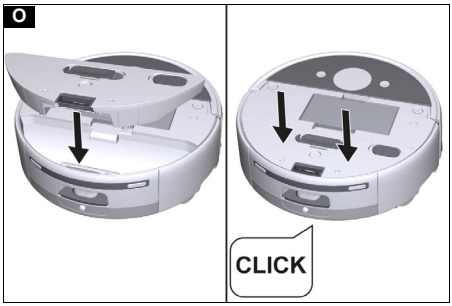
O
CLICK

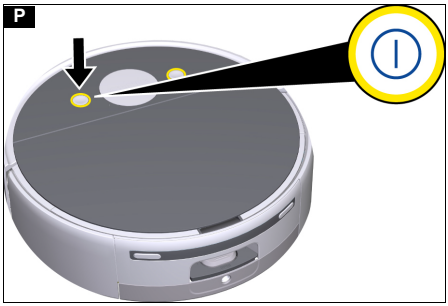
P

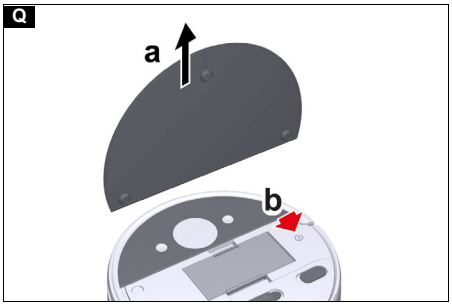
Q
a
b

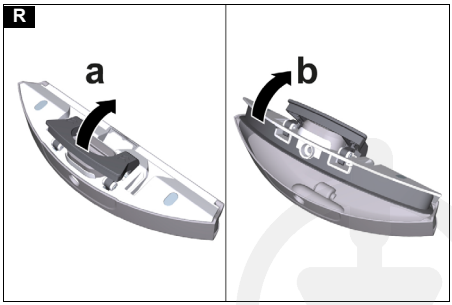
R
a
b

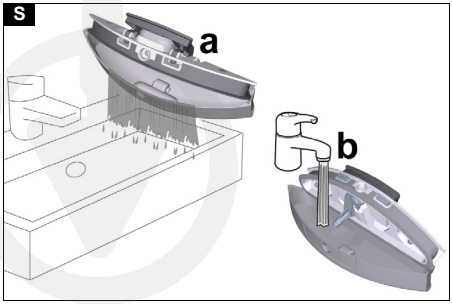
S
a
b

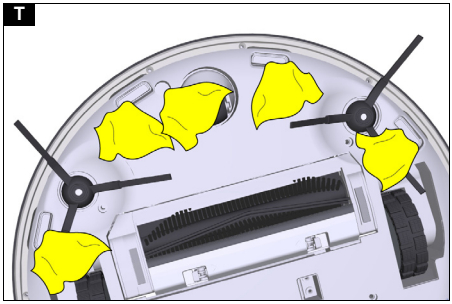
T

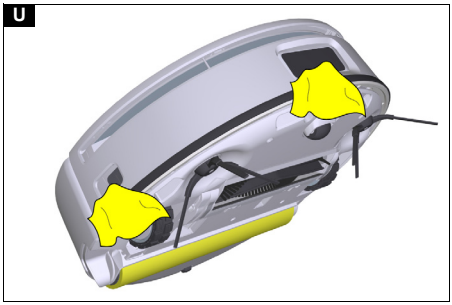
U

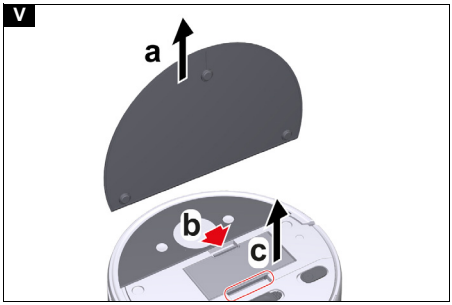
V
a
b
c

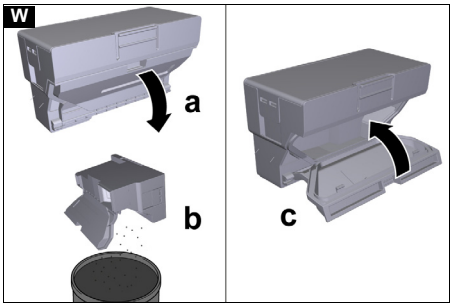
W
a
b
c

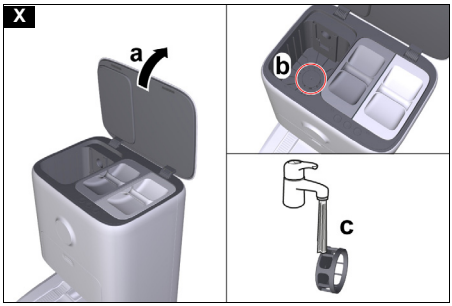
X
a
b
c

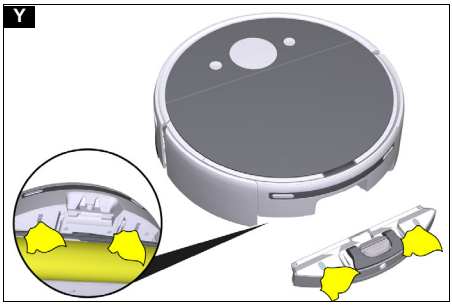
Y

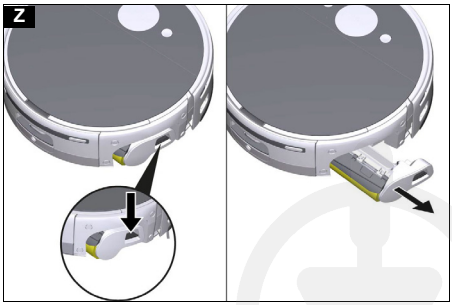
Z

AA

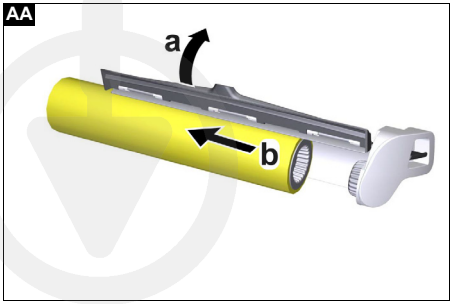

AB

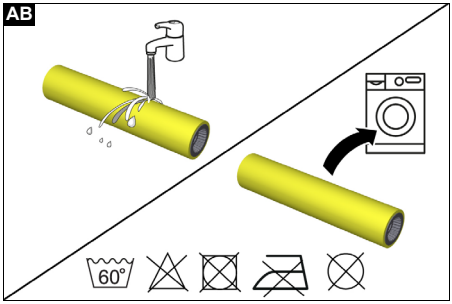

AC

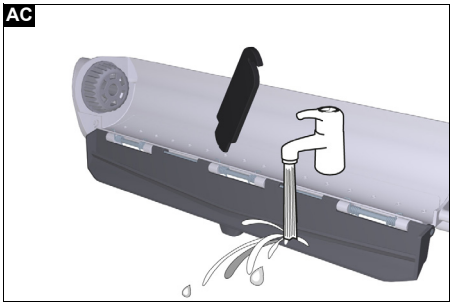

AD

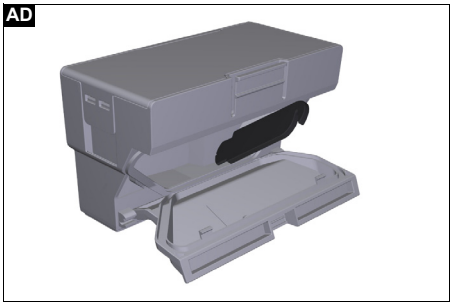

AE

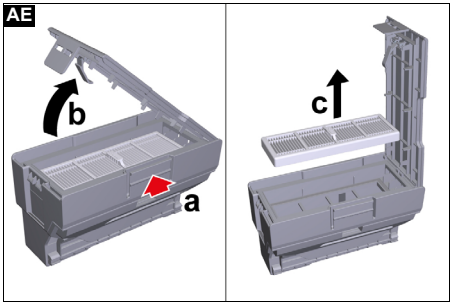

AF

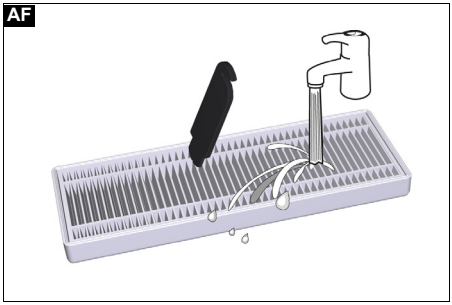

AG

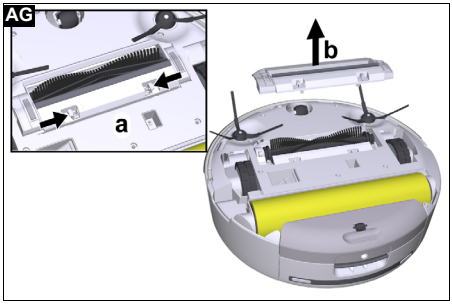

AH

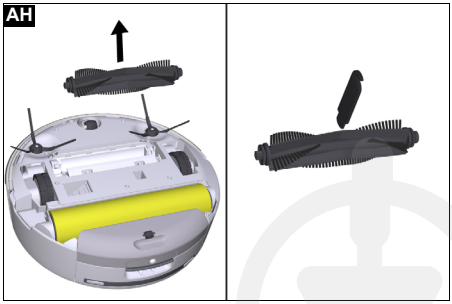

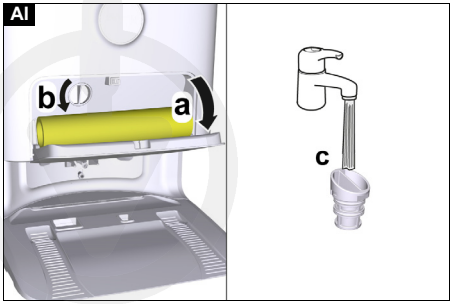
AI
b
a
c

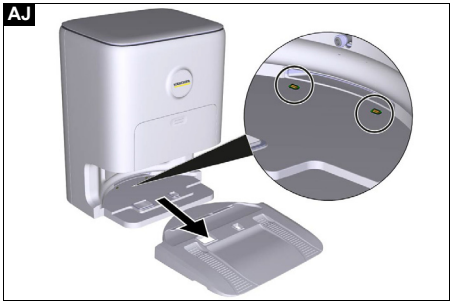
AJ

Inhalt

Allgemeine Hinweise 9
Sicherheitshinweise 9
Symbole auf dem Gerät 10
Umweltschutz 10
Bestimmungsgemäße Verwendung 10
Zubehör und Ersatzteile 10
Lieferumfang 10
Gerätebeschreibung 10
Tasten auf der Ladestation 11
Erstinbetriebnahme 13
Inbetriebnahme 13
Bedienung 14
Transport 17
Lagerung 17
Pflege und Wartung 18
Hilfe bei Störungen 20
Garantie 22
EU-Konformitätserklärung 22
Technische Daten 22

Allgemeine Hinweise

Lesen Sie vor der ersten Benutzung des Geräts diese Originalbetriebsanleitung und handeln Sie danach. Bewahren Sie das Dokument für späteren Gebrauch oder für Nachbesitzer auf.

- Bei Nichtbeachtung der Betriebsanleitung und der Sicherheitshinweise können Schäden am Gerät und Gefahren für den Bediener und andere Personen entstehen.
- Bei Transportschaden sofort Händler informieren.
- Prüfen Sie beim Auspacken den Packungsinhalt auf fehlendes Zubehör oder Beschädigungen.

Sicherheitshinweise

- Neben den Hinweisen in der Betriebsanleitung müssen Sie die allgemeinen Sicherheits- und Unfallverhütungsvorschriften des Gesetzgebers berücksichtigen.
- Am Gerät angebrachte Warn- und Hinweisschilder geben wichtige Hinweise für den gefahrlosen Betrieb.

Gefahrenstufen

⚠ GEFAHR

- *Hinweis auf eine unmittelbar drohende Gefahr, die zu schweren Körperverletzungen oder zum Tod führt.*

⚠ WARNUNG

- *Hinweis auf eine möglicherweise gefährliche Situation, die zu schweren Körperverletzungen oder zum Tod führen kann.*

⚠ VORSICHT

- *Hinweis auf eine möglicherweise gefährliche Situation, die zu leichten Verletzungen führen kann.*

ACHTUNG

- *Hinweis auf eine möglicherweise gefährliche Situation, die zu Sachschäden führen kann.*

Allgemeine Sicherheitshinweise

Das Laserradar des Geräts entspricht der Norm IEC 60825-1:2014 für Laser der Klasse 1 Produktsicherheit und erzeugt keine für den menschlichen Körper gefährliche Laserstrahlung.

⚠ **GEFAHR** • *Erstickungsgefahr. Halten Sie Verpackungsfolien von Kindern fern.*

⚠ **WARNUNG** • *Verwenden Sie das Gerät nur bestimmungsgemäß. Berücksichtigen Sie die örtlichen Gegebenheiten und achten Sie beim Arbeiten mit dem Gerät auf Dritte, insbesondere Kinder.* • *Das Gerät ist nicht dafür bestimmt, durch Personen mit eingeschränkten physischen, sensorischen oder geistigen Fähigkeiten oder mangels Erfahrung und / oder mangels Wissen benutzt zu werden.* • *Nur Personen, die in der Handhabung des Geräts unterwiesen sind oder ihre Fähigkeiten zur Bedienung nachgewiesen haben und ausdrücklich mit der Benutzung beauftragt sind, dürfen das Gerät benutzen.* • *Kinder dürfen das Gerät nicht betreiben.* • *Beaufsichtigen Sie Kinder, um sicherzustellen, dass sie nicht mit dem Gerät spielen.* • *Kinder dürfen Reinigung und Anwenderwartung nur unter Aufsicht durchführen.* • *Kinder ab mindestens 8 Jahren dürfen das Gerät nur betreiben, wenn sie durch eine für ihre Sicherheit zuständige Person in der Anwendung unterwiesen wurden, korrekt beaufsichtigt werden und wenn sie die daraus resultierenden Gefahren verstanden haben.*

⚠ **VORSICHT** • *Unfall- und Verletzungsgefahr. Beachten Sie bei Transport und Lagerung das Gewicht des Geräts, siehe Kapitel Technische Daten in der Betriebsanleitung.* • *Sicherheitseinrichtungen dienen Ihrem Schutz. Verändern oder umgehen Sie niemals Sicherheitseinrichtungen.*

ACHTUNG • *Beschädigung des Geräts. Stellen Sie sich nicht auf das Gerät und setzen Sie keine Kinder, Gegenstände oder Haustiere darauf ab.* • *Das Gerät enthält Akkus, die nur von einer Fachkraft ausgetauscht werden können.*

Stromschlaggefahr

⚠ **WARNUNG** • *Das Gerät enthält elektrische Bauteile, reinigen Sie das Gerät nicht unter fließendem Wasser.* • *Schalten Sie das Gerät vor allen Pflege- und Wartungsarbeiten aus.*

⚠ **VORSICHT** • *Lassen Sie Reparaturarbeiten und Arbeiten an elektrischen Bauteilen nur vom autorisierten Kundendienst durchführen.*

Sicherheitshinweise Betrieb

⚠ **GEFAHR** • *Betreiben Sie das Gerät nicht in Räumen mit brennendem Feuer oder Glut in einem offenen Kamin ohne Aufsicht.* • *Betreiben Sie das Gerät nicht in Räumen mit brennenden Kerzen ohne Aufsicht.*

⚠ **WARNUNG** • *Kurzschlussgefahr. Halten Sie leitende Gegenstände (z. B. Schraubendreher oder Ähnliches) von den Ladekontakten fern.*

⚠ **VORSICHT** • *Beachten Sie die Stolpergefahr durch den umherfahrenden Reinigungsroboter.* • *Verletzungsgefahr. Fassen Sie während des Betriebs auf keinen Fall mit Fingern oder Werkzeug in die sich drehende Reinigungswalze des Geräts.* • *Stehen oder sitzen Sie nicht auf die Station oder den Reinigungsroboter.* • *Beachten Sie, dass Gegenstände durch Anstoßen des Reinigungsroboters umfallen können (auch Gegenstände auf Tischen oder kleinen Möbelstücken).* • *Beachten Sie, dass sich der Reinigungsroboter in herunterhängenden Telefonka-*

beln, Elektrokabeln, Tischdecken, Schnüren, Gürtel usw. verfangen kann. Das kann zum Herunterfallen von Gegenständen führen.

ACHTUNG *● Betreiben Sie das Gerät nicht in Räumen, die mit einer Alarmanlage oder Bewegungsmelder gesichert sind. ● Betreiben Sie das Gerät nur bei Temperaturen von 0°C bis +35 °C. ● Verwenden Sie das Gerät nur in Innenräumen. ● Nehmen Sie mit dem Gerät keine scharfen oder größeren Gegenstände auf, wie z. B. Scherben, Kieselsteine oder Spielzeugteile. ● Heben Sie alle Kabel vom Boden auf, bevor Sie das Gerät benutzen, um zu verhindern, dass es sie beim Reinigen mitschleift. ● Sperren Sie alle Bereiche ab, in denen Absturzgefahr für das Gerät besteht. Z. B. Treppenabgänge oder Galerien ohne Begrenzung.*

Sicherheitshinweise Ladestation

⚠ ***GEFAHR*** *● Schließen Sie das Gerät nur an Wechselstrom an. Die angegebene Spannung auf dem Typenschild muss mit der Netzspannung übereinstimmen. ● Aus Sicherheitsgründen empfehlen wir das Gerät grundsätzlich nur über einen Fehlerstromschutzschalter (maximal 30 mA) zu betreiben. ● Fassen Sie Netzstecker und Steckdose niemals mit feuchten Händen an. ● Explosionsgefahr. Keine nicht-wiederaufladbaren Batterien aufladen.*

⚠ ***WARNUNG*** *● Schließen Sie das Gerät nur an einem elektrischen Anschluss an, der von einer Elektro-Fachkraft gemäß IEC 60364-1 ausgeführt wurde. ● Prüfen Sie die Übereinstimmung der Netzspannung mit der auf dem Typenschild des Ladegeräts angegebenen Spannung. ● Das Gerät enthält elektrische Bauteile, reinigen Sie das Gerät nicht unter fließendem Wasser. ● Kurzschlussgefahr. Halten Sie leitende Gegenstände (z. B. Schraubendreher oder Ähnliches) von den Ladekontakten fern. ● Kurzschlussgefahr. Reinigen Sie die Ladekontakte der Ladestation nur trocken. ● Ziehen Sie vor allen Pflege- und Wartungsarbeiten den Netzstecker. ● Der Reinigungsroboter 1.269-690.0 darf nur an der Ladevorrichtung einer Ladestation mit der Teilenummer 4.269-091.0 geladen werden. ● Laden Sie in der Ladestation nur das mitgelieferte Reinigungsgerät. ● Prüfen Sie das Netzkabel vor jedem Betrieb auf Beschädigungen. Beschädigtes Netzkabel nicht verwenden. Tauschen Sie bei Beschädigungen das Netzkabel gegen einen zugelassenen Ersatz aus. Geeigneten Ersatz erhalten Sie bei KÄRCHER oder einem unserer Servicepartner.*

ACHTUNG *● Verwenden Sie die Ladestation nur in Innenräumen. ● Stellen Sie die Ladestation nicht in der Nähe von Wärmequellen auf, z. B. Heizungen. ● Lagern Sie die Ladestation nur in Innenräumen, an einem kühlen, trockenen Ort. ● Laden Sie den Reinigungsroboter spätestens nach 5 Monaten erneut vollständig auf, um eine Tiefentladung des Akkus zu vermeiden. ● Schalten Sie die Ladestation vor allen Pflege- und Wartungsarbeiten aus.*

Symbole auf dem Gerät

Lesen Sie vor der Inbetriebnahme die Betriebsanleitung und alle Sicherheitshinweise.

Schützen Sie das Gerät vor Nässe. Lagern Sie das Gerät trocken. Setzen Sie das Gerät nicht dem Regen aus. Das Gerät eignet sich nur zur Verwendung in Innenräumen.

Umweltschutz

Die Verpackungsmaterialien sind recyclebar. Bitte Verpackungen umweltgerecht entsorgen.

Elektrische und elektronische Geräte enthalten wertvolle recyclebare Materialien und oft Bestandteile wie Batterien, Akkus oder Öl, die bei falschem Umgang oder falscher Entsorgung eine potenzielle Gefahr für die menschliche Gesundheit und die Umwelt darstellen können. Für den ordnungsgemäßen Betrieb des Geräts sind diese Bestandteile jedoch notwendig. Mit diesem Symbol gekennzeichnete Geräte dürfen nicht mit dem Hausmüll entsorgt werden.

Hinweise zu Inhaltsstoffen (REACH)
Aktuelle Informationen zu Inhaltsstoffen finden Sie unter: *www.kaercher.de/REACH*

Bestimmungsgemäße Verwendung

Das Gerät besteht aus zwei Einheiten, einer Ladestation und einem akkubetriebenen Reinigungsroboter.

- Dieser Reinigungsroboter ist zur vollautomatischen Nass- und Trockenreinigung vorgesehen.
- Keine wasserempfindlichen Beläge wie z. B. unbehandelte Korkböden reinigen, da Feuchtigkeit eindringen und den Boden beschädigen kann.
- Das Gerät eignet sich zur Reinigung von Teppichen, PVC, Linoleum, Fliesen, Stein, geöltem und gewachstem Parkett, Laminat sowie allen wasserunempfindlichen Bodenbelägen.
- Dieses Gerät wurde für den Gebrauch in Privathaushalten entwickelt und ist nicht für den gewerblichen Einsatz vorgesehen.

Zubehör und Ersatzteile

Nur Original-Zubehör und Original-Ersatzteile verwenden, sie bieten die Gewähr für einen sicheren und störungsfreien Betrieb des Geräts.
Informationen über Zubehör und Ersatzteile finden Sie unter *www.kaercher.com*.

Lieferumfang

Prüfen Sie beim Auspacken den Inhalt auf Vollständigkeit. Bei fehlendem Zubehör oder bei Transportschäden benachrichtigen Sie bitte Ihren Händler.

Gerätebeschreibung

Abbildungen siehe Grafikseite.
Abbildung A
Abbildung B

① Schmutzwassertank
② Reinigungswalze (2 x)
③ Saugschacht am Reinigungsroboter
④ Antriebsrad
⑤ Bürstenabdeckung
⑥ Reinigungsbürste
⑦ Seitenbesen (4 x)
⑧ Lenkrolle

⑨ Absturzsensor
⑩ Walzenkassette
⑪ Öffnungshebel Schmutzwassertank
⑫ Schmutzwasser Absaugventil am Gerät
⑬ Frischwassertank
⑭ Gummiverschluss für Frischwasserzufuhr
⑮ Reinigungswerkzeug
⑯ Staubbehälter
⑰ Foam Stop 30 ml (2 x)
⑱ RM 536 500 ml
⑲ Ein-/ Aus-/ Pause-Taste
⑳ Home-Taste
㉑ 3D-Sensor mit Kamera
㉒ Wandverfolgungssensor
㉓ LED Leiste zur Statusanzeige
㉔ Obere Abdeckung
㉕ Frischwasser-Zulauf
㉖ Kontakte für Ladestation
㉗ Lasersensor (LiDAR)
㉘ Filter (2 x)
㉙ Auffahrrampe
㉚ Aufbewahrungsfach für Walze
㉛ Deckel Ladestation
㉜ Tragegriff
㉝ Ladebuchse
㉞ Kabelhalter
㉟ Kabelführung
㊱ Staubbeutel *(2 x) **(5 x)
㊲ Netzkabel
㊳ Schmutzwassertank
㊴ Frischwassertank
㊵ Aufnahme Staubbeutel
㊶ „Start Selbstreinigung”-Taste
㊷ „Wechsel Reinigungsmodus”-Taste
㊸ „Start Reinigung”-Taste
㊹ Einfüllventil Frischwasser
㊺ Absaugventil Schmutzwassertank
㊻ Saugschacht an der Ladestation

* RVF 7 Comfort
** RVF 7 Comfort Extra

Tasten auf der Ladestation

Hinweis
Die Tasten an der Ladestation können nur betätigt werden, wenn sich der Reinigungsroboter in der Ladestation befindet, da nur so der Kontakt zum Gerät gewährleistet ist.

Taste	Beschreibung
	Die Taste dient zum Starten der Reinigung.
	Die Taste dient zur Auswahl der Reinigungsmodi. Leuchtet das Symbol, ist der Modus Nass- und Trockenreinigung aktiviert. Leuchtet das Symbol nicht, ist nur der Modus Trockenreinigung aktiviert.
	Die Taste dient zum Aktivieren der Selbstreinigung. Dies umfasst: ● Schmutzwassertank leeren ● Frischwassertank füllen ● Walze reinigen ● Walze trocknen ● Staubbeutel leeren

Funktion des Reinigungsroboters

- Der mobile Reinigungsroboter bezieht seine Energie aus einem eingebauten Akku, den er regelmäßig an der mitgelieferten Ladestation wieder auflädt. Bei einer zu geringen Akkuladung kehrt er selbstständig zur Aufladung in die Ladestation zurück und pausiert, wenn nötig, die aktuelle Reinigungsaufgabe.
- Sobald der Ladeprozess beendet ist, verlässt der Reinigungsroboter bei unterbrochener Reinigungsaufgabe selbsttätig die Ladestation und setzt die Reinigungsarbeit fort. Wenn der Reinigungsroboter die Reinigungsarbeiten abgeschlossen hat, kehrt er zur Aufladung zur Ladestation zurück.
- Der Reinigungsroboter vermittelt über eine Sprachausgabe und verschiedene LED Farben am Gerät Statusmeldungen.
- Der Reinigungsroboter bewegt sich systematisch. Mithilfe des Lasersensors (LiDAR) scannt er den Raum und reinigt diesen schrittweise. Hindernissen, die min. die Höhe des eingebauten Lasersensors (LiDAR) aufweisen, weicht er aus.
- Der Reinigungsroboter verfügt über Absturzsensoren, die Treppen und Absätze erkennen können und Abstürze verhindern sollen.
- Der Ultraschallsensor dient zur Teppicherkennung, die individuell in der App aktiviert und deaktiviert werden kann. Je nach Konfiguration weicht der Reinigungsroboter Teppichen aus.
- Der Reinigungsroboter verfügt über einen Frisch- und einen Schmutzwassertank sowie eine Mikrofaserwalze, einen Staubbehälter, eine Reinigungsbürste und 2 Seitenbesen. Durch diese Komponenten ist es möglich, zur gleichen Zeit trocken und nass zu reinigen. Durch den Saugvorgang werden alle Staubpartikel und Grobschmutzarten im Staubbehälter gesammelt, sodass bei der Nassrei-

nigung keine Staubpartikel und Grobschmutzarten mit aufgenommen werden und sich im Schmutzwassertank sammeln.

- In der multifunktionalen Ladestation wird nach jedem Reinigungsvorgang autonom das Schmutzwasser aus dem Gerät abgesaugt, Frischwasser hinzugefügt und Staub aus dem Staubbehälter entzogen. Zudem ist es möglich, die Reinigungswalzen in der Ladestation zu reinigen, zu trocknen und zu lagern.

Die Absaugung kann nur unter folgenden Bedingungen erfolgen:

- Der Reinigungsroboter befindet sich in der Ladestation.
- In der Ladestation ist ein Staubbeutel eingehängt.
- Der eingehängte Staubbeutel ist nicht voll.
- Der Deckel der Ladestation ist geschlossen.

LED Farben am Gerät

LED Tasten	LED Leiste	Bedeutung
aus	aus	Das Gerät ist ausgeschaltet. Das Gerät befindet sich im Schlafmodus. Das Gerät befindet sich im “Nicht stören” Modus.
pulsieren weiß	pulsiert weiß	Das Gerät wird eingeschaltet. Die neue Firmware wird heruntergeladen und aktualisiert.
pulsieren blau	aus	Die Netzwerkverbindung wird aufgebaut.
leuchten grün	leuchtet blau oder gelb (je nach ausgewähltem Reinigungsmodus)	Die Netzwerkverbindung wurde erfolgreich abgeschlossen.
blinken blau	aus	Die Netzwerkverbindung wird zurückgesetzt.
pulsieren grün	aus	Das Gerät befindet sich in der Ladestation und der Akku wird aufgeladen.
pulsiert oder blinkt rot	pulsiert oder blinkt rot	Es ist eine Störung aufgetreten. Störungsbehebung siehe *Hilfe bei Störungen*.

LED Farben an der Ladestation

LED Tasten	LED Leiste	Bedeutung
aus	leuchtet weiß	Die Ladestation befindet sich im Standby Modus.
• „Start Reinigung”-Taste:pulsiert grün • „Wechsel Reinigungsmodus”-Taste:leuchtet blau/aus • „Start Selbstreinigung”-Taste:leuchtet weiß	pulsiert grün	Das Gerät befindet sich in der Ladestation und der Akku wird aufgeladen.
• „Start Reinigung”-Taste:aus • „Wechsel Reinigungsmodus”-Taste:leuchtet blau/aus • „Start Selbstreinigung”-Taste:pulsiert gelb	pulsiert gelb	Der Inhalt des Staubbehälters im Gerät wird von der Ladestation abgesaugt.
• „Start Reinigung”-Taste:aus • „Wechsel Reinigungsmodus”-Taste:leuchtet blau/aus • „Start Selbstreinigung”-Taste:pulsiert blau	pulsiert blau	Das Gerät befindet sich in der Ladestation und die Reinigungswalzen werden gereinigt.
• „Start Reinigung”-Taste:leuchtet rot • „Wechsel Reinigungsmodus”-Taste:leuchtet rot • „Start Selbstreinigung”-Taste:leuchtet rot	pulsiert oder blinkt rot	Es ist eine Störung aufgetreten. Störungsbehebung siehe *Hilfe bei Störungen*.
aus	aus	Das Gerät ist ausgeschaltet. Das Gerät befindet sich im “Nicht stören” Modus.

Sonder-Modi

Schlafmodus

Der Reinigungsroboter wechselt nach 5 Minuten Inaktivität automatisch in den Schlafmodus. Drücken Sie eine beliebige Taste, um ihn aufzuwecken.

- Der Reinigungsroboter wechselt nicht in den Schlafmodus, wenn er auf der Ladestation steht.
- Der Reinigungsroboter schaltet sich automatisch aus, wenn er sich länger als 6 Stunden im Schlafmodus befindet

“Nicht stören” Modus

Es besteht die Möglichkeit den "Nicht stören" Modus zu aktivieren. Im "Nicht stören" Modus gibt der Reinigungsroboter keine akustischen Warnungen aus. Die LED Tasten und die LED Leiste sind ausgeschaltet.
Der "Nicht stören" Modus kann in der App aktiviert werden. Das Herunterladen der App ist im Kapitel *Reinigungsroboter mit WLAN und App verbinden* beschrieben.

Hinweis

Im “Nicht stören” Modus ist der Reinigungsroboter nicht ausgeschaltet. Um mit der Reinigung fortzusetzen, kurz die Ein-/ Aus-/ Pause-Taste drücken.

Fernsteuerung

In der App gibt es die Möglichkeit den Roboter zu navigieren, falls er sich z. B. an einer unzugänglichen Stelle festgefahren hat.
Diese Fernsteuerung kann in der App unter “Einstellungen” > “Robotereinstellungen” ausgewählt werden.

Erstinbetriebnahme

Ladestation aufstellen

- Den Standort so wählen, dass der Reinigungsroboter die Ladestation problemlos erreichen kann.

ACHTUNG

Beschädigung des Fußbodens durch Feuchtigkeit

Durch die feuchte Walze kann es beim Laden zu einer Beschädigung des Fußbodens kommen.
Positionieren Sie die Ladestation auf einem wasserunempfindlichen Boden und auf der mitgelieferten Bodenschutzplatte.

- Links und rechts von der Ladestation einen Abstand von mindestens 0,5 m und vor der Ladestation einen Abstand von mindestens 1,5 m sicherstellen.
- Der Standort darf keinem direktem Sonnenlicht ausgesetzt sein.

1. Ladestation aufstellen.
   Abbildung C
2. Gerätestecker Netzkabel in die Ladebuchse der Ladestation stecken.
   Abbildung D
3. Netzstecker einstecken.

Reinigungsroboter mit der Ladestation verbinden

1. Den Reinigungsroboter manuell auf die Ladestation stellen und sicherstellen, dass die Ladekontakte einen guten Kontakt haben.
   Der Reinigungsroboter schaltet sich automatisch ein. Die LED Tasten und die LED Leiste leuchten auf.

Hinweis

Bei der Erstinbetriebnahme ist ein manuelles Einschalten ohne Kontakt zur Ladestation nicht möglich.

Nach der Erstinbetriebnahme fährt der Reinigungsroboter automatisch in die Ladestation.

Reinigungsroboter mit WLAN und App verbinden

Der Reinigungsroboter lässt sich direkt über Tasten am Gerät bedienen oder per App über ein WLAN-fähiges Mobilgerät. Um alle verfügbaren Funktionen nutzen zu können, wird empfohlen, den Reinigungsroboter über die KÄRCHER Indoor Robots App zu steuern.
Bevor Sie die App herunterladen, stellen Sie Folgendes sicher:

- Das Mobilgerät ist mit dem Internet verbunden.
- Das 2,4 GHz oder 5 GHz-WLAN des Routers ist aktiviert.
- Ausreichende WLAN-Abdeckung ist gewährleistet.

Die KÄRCHER Indoor Robots App vom Apple App Store® oder vom Google Play™ Store herunterladen.

GET IT ON Google Play

Download on the App Store

- Google Play™ und Android™ sind Marken oder eingetragene Warenzeichen der Google Inc.
- Apple® und App Store® sind Marken oder eingetragene Warenzeichen der Apple Inc.

Reinigungsroboter mit KÄRCHER Indoor Robots App und WLAN verbinden:

1. Die KÄRCHER Indoor Robots App vom Apple App Store oder vom Google Play Store herunterladen.
2. Die KÄRCHER Indoor Robots App öffnen.
3. Ein Konto erstellen (falls Sie noch nicht registriert sind).
4. Den gewünschten Reinigungsroboter hinzufügen.
5. Die Schritt für Schritt Anleitung der App befolgen.

Inbetriebnahme

Seitenbürste montieren

1. Den Reinigungsroboter umdrehen.
2. Die Seitenbürsten einsetzen. Auf die farbliche Zuordnung am Aufsatz und an der Halterung am Gerät achten (z. B. schwarz zu schwarz).
   Abbildung E

Schmutzwassertank einsetzen

1. Den Schmutzwassertank horizontal in das Gerät schieben, bis er hörbar einrastet.
   Abbildung F

Schmutzwassertank entnehmen

1. Die Entriegelungstaste für den Schmutzwassertank drücken und den Schmutzwassertank aus dem Gerät entnehmen.
   Abbildung G

Reinigungswalze einsetzen

1. Die magnetische Abdeckung an der Walzenkassette abnehmen.
   Abbildung H
2. Die Entriegelungstaste an der Walzenkassette drücken.
   Abbildung I
   Die Walzenkassette löst sich vom Reinigungsroboter.
3. Die Walzenkassette aus dem Reinigungsroboter entnehmen.
4. Die Reinigungswalze auf die Walzenhalterung stecken.
   Abbildung J
5. Auf die Kassettenführung achten und die Walzenkassette in den Reinigungsroboter schieben, bis sie hörbar einrastet.
   Abbildung K
6. Die magnetische Abdeckung an der Walzenkassette aufsetzen.

Frischwassertank Ladestation füllen

Der Frischwassertank im Gerät wird vorrangig über die Ladestation befüllt. Es besteht jedoch auch die Möglichkeit, den Frischwassertank manuell zu befüllen, siehe *Frischwassertank füllen*.

ACHTUNG

Beschädigungsgefahr

Das Einfüllen von heißem Wasser in den Frischwassertank kann zur Verformung des Kunststoffs führen.
Füllen Sie kein heißes Wasser in den Frischwassertank.

Hinweis

Leeren Sie immer zuerst den Schmutzwassertank, bevor Sie den Frischwassertank füllen.

1. Den Deckel der Ladestation öffnen.
   Abbildung L
2. Den Frischwassertank entnehmen.
3. An der Lasche am Deckel des Frischwassertanks ziehen und den Deckel hochklappen.
4. Den Frischwassertank mit kaltem oder lauwarmem Leitungswasser bis zur Markierung MAX füllen.
5. Bei Bedarf KÄRCHER Reinigungs- bzw. Pflegemittel in den Frischwassertank geben.

ACHTUNG

Schlechtes Reinigungsergebnis durch falsche Verwendung des Reinigungsmittels

Eine Über- oder Unterdosierung der Reinigungs- bzw. Pflegemitte kann zu schlechten Reinigungsergebnissen führen.
Achten Sie auf die Dosierungsempfehlung der Reinigungs- bzw. Pflegemittel.

Hinweis

Verwenden Sie kein Reinigungsmittel anderer Hersteller, da dies zu starker Schaumbildung am Boden oder im Schmutzwassertank des Geräts führen kann.
Zudem kann es während der ersten Reinigungsfahrten zur Schaumbildung kommen, wenn sich noch Rückstände von vorher verwendetem Reinigungsmittel anderer Hersteller auf dem Boden befinden.

6. Den Deckel schließen.
7. Den Frischwassertank wieder in die Ladestation einsetzen.
8. Den Deckel der Ladestation schließen.

Frischwassertank füllen

Es besteht die Möglichkeit den Frischwassertank im Gerät manuell zu befüllen:

ACHTUNG

Beschädigungsgefahr

Das Einfüllen von heißem Wasser in den Frischwassertank kann zur Verformung des Kunststoffs führen.
Füllen Sie kein heißes Wasser in den Frischwassertank.

Hinweis

Leeren Sie immer zuerst den Schmutzwassertank, bevor Sie den Frischwassertank füllen.

1. Die obere Abdeckung abnehmen.
   Abbildung N
2. Den Frischwassertank an den Griffmulden greifen und aus dem Gerät entnehmen.
3. An der Gummilasche an der Einfüllöffnung ziehen.
4. Den Frischwassertank mit kaltem oder lauwarmem Leitungswasser füllen.
5. Bei Bedarf KÄRCHER Reinigungs- bzw. Pflegemittel in den Frischwassertank geben.

ACHTUNG

Schlechtes Reinigungsergebnis durch falsche Verwendung des Reinigungsmittels

Eine Über- oder Unterdosierung der Reinigungs- bzw. Pflegemitte kann zu schlechten Reinigungsergebnissen führen.
Achten Sie auf die Dosierungsempfehlung der Reinigungs- bzw. Pflegemittel.

Hinweis

Verwenden Sie kein Reinigungsmittel anderer Hersteller, da dies zu starker Schaumbildung am Boden oder im Schmutzwassertank des Geräts führen kann.
Zudem kann es während der ersten Reinigungsfahrten zur Schaumbildung kommen, wenn sich noch Rückstände von vorher verwendetem Reinigungsmittel anderer Hersteller auf dem Boden befinden.

6. Um eine Schaumbildung auf dem Fußboden oder im Gerät zu vermeiden, bei den ersten Reinigungsfahrten zusätzlich zum Reinigungsmittel Foam Stop in den Frischwassertank geben. Den Vorgang bei Bedarf wiederholen.
7. Die Gummilasche schließen.
8. Den Frischwassertank in das Gerät einsetzen und herunterdrücken, bis er hörbar einrastet.
   Abbildung O
9. Die obere Abdeckung aufsetzen.

Staubbeutel einsetzen

1. Den Deckel der Ladestation öffnen.
   Abbildung M
2. Den Staubbeutel in die Aufnahme schieben.
3. Den Deckel der Ladestation schließen.

Bedienung

ACHTUNG

Gefahr durch Hindernisse

Beschädigungsgefahr
Sorgen Sie vor dem Betrieb des Reinigungsroboters dafür, dass keine Hindernisse auf dem Boden, an Treppen oder Absätzen liegen.

Umgebung vorbereiten

- Den Boden frei von herumliegenden Gegenständen halten, um eine effiziente Reinigung zu gewährleisten. Hindernisse erfordern eine zeitaufwändige Reinigung, da der Reinigungsroboter Gegenstände umfahren muss.
- Die Türen der Räume öffnen, die gereinigt werden sollen.
- Bei Bedienung des Reinigungsroboters mit der App: Konfiguration in der App durchführen, damit der Reinigungsroboter entsprechend der individuellen Reinigungsanforderungen reinigen kann (No-Go Zonen, unterschiedliche Reinigungsparameter, etc.), siehe Kapitel *Einstellungen in der App*.

Einstellungen

Einstellungen am Roboter

Die Reinigung kann auch ohne App vom Reinigungsroboter aus begonnen werden. Mithilfe der Tasten können folgende Befehle ausgeführt werden:

- Reinigungsmodus wählen über die „Wechsel Reinigungsmodus"-Taste, siehe *Reinigung beginnen*.
- Reinigung beginnen über die Ein-/ Aus-/ Pause-Taste.
- Reinigung unterbrechen über die Ein-/ Aus-/ Pause-Taste.
- Reinigungsroboter manuell zur Ladestation zurückschicken über die Home-Taste.

Der Reinigungsroboter kehrt automatisch zum Aufladen in die Ladestation zurück, wenn er eine Reinigungsaufgabe abgeschlossen hat, oder wenn während eines Reinigungsvorgangs der Akku zu schwach ist.

Einstellungen in der App

Die KÄRCHER Indoor Robots App bietet unter anderem folgende Hauptfunktionen:

- Schritt-für-Schritt Anleitung für Konfigurationsmöglichkeiten
- Kartenerstellung für Räume und mehrere Etagen
- Einstellung von Zeitplänen
- Festlegung von No-Go Zonen und virtuellen Wänden
- Hinweise zu Fehlern oder Störungen und dem Reinigungsfortschritt
- Einstellung von Reinigungsparametern wie Wassermenge, Reinigungsintensität, Anzahl der Überfahrten oder Teppichvermeidungs-Modus
- Einrichtung von Reinigungszonen
- Aktivierung / Deaktivierung des "Nicht stören" Modus
- Aufrufen der Live Kamera am Gerät
- Fernsteuerung des Geräts
- FAQ mit ausführlicher Störungshilfe

Reinigungsroboter einschalten

Hinweis

Stellen Sie den Reinigungsroboter direkt auf die Ladestation, wenn er sich aufgrund eines zu niedrigen Ladezustands nicht einschalten lässt, siehe Kapitel Erstinbetriebnahme.

1. Den Reinigungsroboter manuell auf die Ladestation stellen und sicherstellen, dass die Ladekontakte einen guten Kontakt haben.
   Der Reinigungsroboter schaltet sich automatisch ein und gibt ein akustisches Signal von sich.
   Die LED Leiste pulsiert weiß.

Hinweis

Alternativ kann der Reinigungsroboter auch eingeschaltet werden, wenn er nicht auf der Ladestation steht:

2. Die Ein-/ Aus-/ Pause-Taste 5 Sekunden gedrückt halten.
   Der Reinigungsroboter schaltet sich ein.
   Abbildung P

Betrieb ohne App

Reinigung beginnen

Hinweis

Öffnen Sie die Türen zu allen Räumen, die der Reinigungsroboter reinigen soll, und halten Sie den Boden frei von herumliegenden Gegenständen.

1. Die Ein-/ Aus-/ Pause-Taste drücken.
   Der Reinigungsroboter gibt ein akustisches Signal von sich und erstellt zunächst eine Karte der Umgebung, ohne zu reinigen.
   Die LED Tasten und die LED Leiste leuchten weiß.
   Wenn die Kartenerstellung beendet ist, kehrt der Reinigungsroboter zur Ladestation zurück.

Hinweis

Warten Sie einige Sekunden, bis Sie erneut auf die Ein-/ Aus-/ Pause-Taste drücken, damit der Roboter die Karte speichern kann.

2. Den gewünschten Reinigungsmodus wählen.
   a Den Reinigungsmodus über die „Wechsel Reinigungsmodus"-Taste an der Ladestation wählen.
   Alternativ kann der Reinigungsmodus über die „Wechsel Reinigungsmodus"-Taste am Gerät gewählt werden:
   b Die obere Abdeckung öffnen.
   c Den gewünschten Reinigungsmodus über die „Wechsel Reinigungsmodus"-Taste am Gerät wählen.
   Abbildung Q
3. Die Ein-/ Aus-/ Pause-Taste drücken.
   Der Reinigungsroboter gibt ein akustisches Signal von sich und beginnt mit der Reinigung.
   Die LED Tasten und die LED Leiste leuchten je nach ausgewähltem Reinigungsmodus blau oder gelb.

Hinweis

Bei vollem Schmutzwassertank kehrt der Reinigungsroboter automatisch in die Ladestation zurück. Das Schmutzwasser wird anschließend in der Ladestation abgepumpt.
Ist der Frischwassertank im Gerät leer, kehrt der Reinigungsroboter automatisch in die Ladestation zurück. Das Frischwasser wird anschließend in der Ladestation aufgefüllt.
Der Staub im Staubbehälter wird je nach Einstellung in der App in regelmäßigen Intervallen automatisch abgesaugt, wenn er in die Ladestation fährt.

Betrieb mit App

Karte erstellen

Hinweis

Öffnen Sie die Türen zu allen Räumen, die der Reinigungsroboter reinigen soll, und halten Sie den Boden frei von herumliegenden Gegenständen.

1. In der App auf das Bedienfeld „Start" drücken und den angegebenen Schritten je nach Bedarf folgen.
   Der Reinigungsroboter gibt ein akustisches Signal von sich und startet die Kartenerstellung.
   Die LED Tasten und die LED Leiste leuchten weiß.
   Wenn die Kartenerstellung beendet ist, kehrt der Reinigungsroboter zur Ladestation zurück.

Roboter in der App konfigurieren

In der App können individuelle Konfigurationen der Karte vorgenommen werden.

- Virtuelle Wände und Sperrbereiche verhindern, dass der Reinigungsroboter in Bereiche gelangt, die nicht gereinigt werden sollen.
- Mit der Spotreinigung oder Reinigungszonen kann der Roboter die von dem Anwender ausgewählten Bereiche gezielt einmalig reinigen.
- Mit unterschiedlichen Reinigungsmodi kann die Reinigungsintensität je nach Bodenart oder Verschmutzung für jeden Raum individuell gewählt werden (Wassermenge, Anzahl der Überfahrten pro Fläche, unterschiedliche Walzendrehzahl und Roboter-Fahrgeschwindigkeit, etc.)

Das Herunterladen der App ist im Kapitel *Reinigungsroboter mit WLAN und App verbinden* beschrieben.

1. Die Schritt für Schritt Anleitung der App befolgen.

Reinigung beginnen

1. Die gewünschte Karte in der App auswählen und entsprechend der individuellen Konfiguration mit der Reinigung beginnen.

Hinweis

Bei vollem Schmutzwassertank kehrt der Reinigungsroboter automatisch in die Ladestation zurück. Das Schmutzwasser wird anschließend in der Ladestation abgepumpt.

Ist der Frischwassertank im Gerät leer, kehrt der Reinigungsroboter automatisch in die Ladestation zurück. Das Frischwasser wird anschließend in der Ladestation aufgefüllt.

Der Staub im Staubbehälter wird je nach Einstellung in der App in regelmäßigen Intervallen automatisch abgesaugt, wenn er in die Ladestation fährt.

Reinigung unterbrechen

Reinigung unterbrechen am Gerät

1. Eine beliebige Taste während der Reinigung drücken.
   Der Reinigungsroboter stoppt.
   Die LED Tasten pulsieren blau oder gelb (je nach ausgewähltem Reinigungsmodus).
   Die LED Leiste pulsiert blau oder gelb (je nach ausgewähltem Reinigungsmodus).
2. Die Ein-/ Aus-/ Pause-Taste drücken.
   Die Reinigung wird fortgesetzt.
   Die LED Tasten leuchten blau oder gelb (je nach ausgewähltem Reinigungsmodus).
   Die LED Leiste leuchtet blau oder gelb (je nach ausgewähltem Reinigungsmodus).

Reinigung unterbrechen in der App

1. In der App auf das Bedienfeld „Pause” drücken.
   Der Reinigungsroboter stoppt.
   Die LED Tasten pulsieren blau oder gelb (je nach ausgewähltem Reinigungsmodus).
   Die LED Leiste pulsiert blau oder gelb (je nach ausgewähltem Reinigungsmodus).
2. In der App auf das Bedienfeld „Start” drücken.
   Die Reinigung wird fortgesetzt.
   Die LED Tasten leuchten blau oder gelb (je nach ausgewähltem Reinigungsmodus).
   Die LED Leiste leuchtet blau oder gelb (je nach ausgewähltem Reinigungsmodus).

Akkuzustandsanzeige

Hinweis

Ist der Akku leer, fährt der Reinigungsroboter selbstständig in die Ladestation zurück, um den Akku aufzuladen.

Optische Signale warnen vor einem leeren Akku:

- Die LED Tasten pulsieren rot, wenn der Akku leer ist und aufgeladen werden muss.

Hinweis

Hat der Reinigungsroboter zuvor die Reinigung nicht beendet, setzt er nach dem Aufladen des Akkus die Reinigung fort.

Reinigungsroboter manuell zum Aufladen schicken

Reinigungsroboter am Gerät manuell zum Aufladen schicken

1. Wenn der Roboter gerade eine Reinigungsfahrt ausführt, eine beliebige Taste drücken.
   Der Reinigungsroboter stoppt.
   Die LED Tasten pulsieren blau oder gelb (je nach ausgewähltem Reinigungsmodus).
   Die LED Leiste pulsiert blau oder gelb (je nach ausgewähltem Reinigungsmodus).
2. Die Home-Taste drücken.
   Die Reinigung wird abgebrochen.
   Der Reinigungsroboter fährt zum Aufladen in die Ladestation.
   Sobald der Reinigungsroboter mit der Ladestation verbunden ist, pulsieren die LED Tasten grün.

Der Reinigungsroboter kehrt automatisch zum Aufladen in die Ladestation zurück, wenn er eine Reinigungsaufgabe abgeschlossen hat, oder wenn während eines Reinigungsvorgangs der Akku zu schwach ist.

Reinigungsroboter manuell über die App zum Aufladen schicken

1. Wenn der Roboter gerade eine Reinigungsfahrt ausführt, in der App auf das Bedienfeld „Pause” drücken.
   Der Reinigungsroboter stoppt.
   Die LED Tasten pulsieren blau oder gelb (je nach ausgewähltem Reinigungsmodus).
   Die LED Leiste pulsiert blau oder gelb (je nach ausgewähltem Reinigungsmodus).
2. In der App auf das Bedienfeld „Laden” drücken.
   Die Reinigung wird abgebrochen.
   Der Reinigungsroboter fährt zum Aufladen in die Ladestation.
   Sobald der Reinigungsroboter mit der Ladestation verbunden ist, pulsieren die LED Tasten grün.

Der Reinigungsroboter kehrt automatisch zum Aufladen in die Ladestation zurück, wenn er eine Reinigungsaufgabe abgeschlossen hat, oder wenn während eines Reinigungsvorgangs der Akku zu schwach ist.

Schmutzwassertank leeren

Wenn der Schmutzwassertank voll ist, pulsieren die LED Tasten und die LED Leiste rot und der Reinigungsroboter kehrt in die Ladestation zurück.

In der Ladestation wird das Schmutzwasser automatisch aus dem Reinigungsroboter abgesaugt.

Schmutzwassertank manuell leeren:

1. Den Schmutzwassertank entnehmen, siehe *Schmutzwassertank entnehmen*.

2. Den Öffnungshebel am Schmutzwassertank nach oben ziehen und den Deckel des Schmutzwassertanks hochklappen.
   Abbildung R
3. Den Schmutzwassertank leeren. Bei festsitzenden Verschmutzungen den Schmutzwassertank mit Frischwasser ausspülen oder mit der Reinigungsbürste säubern.
   Abbildung S
4. Den Deckel des Schmutzwassertanks schließen.
5. Den Schmutzwassertank einsetzen, siehe *Schmutzwassertank einsetzen*.
6. Um mit der Reinigung fortzufahren, die Ein-/ Aus-/ Pause-Taste drücken.

Staubbehälter leeren

Der Staub im Staubbehälter wird je nach Einstellung in der App in regelmäßigen Intervallen automatisch abgesaugt, wenn er in die Ladestation fährt.

Staubbehälter manuell leeren:

1. Die obere Abdeckung abnehmen.
2. Die Klemme drücken und den Staubbehälter an den Griffmulden greifen und aus dem Gerät entnehmen.
   Abbildung V
3. Die Klappe nach unten klappen.
   Abbildung W
4. Den Staubbehälter leeren.
5. Die Klappe nach oben klappen, bis sie hörbar einrastet.
6. Den Staubbehälter einsetzen.
7. Um mit der Reinigung fortzufahren, die Ein-/ Aus-/ Pause-Taste drücken.

Reinigungsflüssigkeit nachfüllen

Wenn der Frischwassertank leer ist, pulsieren die LED Tasten und die LED Leiste rot und der Reinigungsroboter kehrt in die Ladestation zurück.
In der Ladestation wird der Frischwassertank im Reinigungsroboter automatisch befüllt.

Hinweis

Ist der Frischwassertank in der Ladestation leer, den Frischwassertank füllen, siehe Frischwassertank Ladestation füllen.

Reinigungsflüssigkeit manuell nachfüllen:

1. Den Frischwassertank im Gerät füllen (siehe Kapitel *Frischwassertank füllen*).

Gerät ausschalten

Hinweis

Der Reinigungsroboter kann nicht ausgeschaltet werden, wenn er auf der Ladestation steht.

1. Die Ein-/ Aus-/ Pause-Taste 5 Sekunden gedrückt halten.
   Die LED Tasten und die LED Leiste erlischen.
   Der Reinigungsroboter schaltet sich aus.
2. Den Schmutzwassertank im Gerät leeren und reinigen, siehe *Schmutzwassertank reinigen*.
3. Den Schmutzwassertank in der Ladestation leeren und mit Frischwasser ausspülen.
4. Den Staubbehälter leeren und reinigen, siehe *Staubbehälter reinigen*.
5. Die Abstreifeinheit mit Haarkamm reinigen, siehe Kapitel *Walzenkassette und Abstreifeinheit mit Haarkamm reinigen*.
6. Die Reinigungsbürste reinigen, siehe *Reinigungsbürste reinigen*.

WLAN Verbindung zurücksetzen

Wenn Sie zu einem neuen Router wechseln oder Ihr WLAN-Passwort ändern, müssen Sie die WLAN-Verbindung des Reinigungsroboters aktualisieren.

Hinweis

Es werden 5-GHz und 2,4-GHz-WLAN-Netzwerke unterstützt.

1. Den Reinigungsroboter einschalten, siehe Kapitel *Reinigungsroboter einschalten*.
2. Die Ein-/ Aus-/ Pause-Taste und die Home-Taste gleichzeitig 3 Sekunden lang drücken, bis ein akustisches Signal ertönt.

Werkseinstellungen wiederherstellen

1. Die Home-Taste 5 Sekunden lang gedrückt halten, bis ein akustisches Signal ertönt.
2. Nochmals die Home-Taste 5 Sekunden lang gedrückt halten, bis ein akustisches Signal ertönt.
   Die Werkseinstellungen sind wiederhergestellt.

Transport

Das Gerät möglichst nur in der Originalverpackung transportieren bzw. zurücksenden. Sollte die Originalverpackung nicht verfügbar sein, kontaktieren Sie bitte unseren Service.

Sicherheitshinweise zum Transport

Der Lithium-Ionen-Akku unterliegt den Anforderungen des Gefahrgutrechts.
Ein unbeschädigter und funktionsfähiger Akku kann vom Benutzer ohne weitere Auflagen im öffentlichen Verkehrsraum transportiert werden.
Beachten Sie beim Versand durch Dritte (Transportunternehmen) die besonderen Anforderungen an Verpackung und Kennzeichnung.
Beachten Sie die nationalen Vorschriften.

Lagerung

ACHTUNG

Geruchsentwicklung durch Feuchtigkeit

Wenn das Gerät bei Lagerung noch Flüssigkeiten / feuchten Schmutz enthält, kann das zu einer Geruchsentwicklung führen.
Leeren Sie bei der Lagerung des Geräts Frisch- und Schmutzwassertank vollständig.
Reinigen Sie die Walzenkassette.
Entfernen Sie mit dem Reinigungswerkzeug Haare und Schmutzpartikel aus der Abstreifeinheit mit Haarkamm.
Lassen Sie die gereinigte Walze an der Luft trocknen.
Legen Sie die nasse Walze zum Trocknen nicht in geschlossene Schränke.

ACHTUNG

Sachschaden

Eine falsche Lagerung kann zu Schäden am Gerät führen.
Legen Sie keine Gegenstände auf den Reinigungsroboter.
Lagern Sie das Gerät nicht auf dem Kopf.
Lagern Sie den Reinigungsroboter voll aufgeladen und ausgeschaltet an einem kühlen und trockenen Ort.

Hinweis

Um ein Tiefentladen des Akkus zu vermeiden, den Reinigungsroboter spätestens nach 5 Monaten erneut voll aufladen.

Pflege und Wartung

Staubbeutel wechseln

1. Den Deckel der Ladestation öffnen.
2. Den vollen Staubbeutel an der Lasche nach oben herausziehen. Dabei verschließt sich die Öffnung des Staubbeutels.
3. Bei Bedarf den Innenraum der Ladestation und den Motorschutzfilter reinigen, siehe *Motorschutzfilter reinigen*.
4. Den neuen Staubbeutel auffalten und von oben in die Halterung schieben.
   Abbildung M
5. Den Deckel der Ladestation schließen.

Motorschutzfilter reinigen

1. Den Deckel der Ladestation öffnen.
   Abbildung X
2. Den Staubbeutel an der Lasche nach oben herausziehen. Dabei verschließt sich die Öffnung des Staubbeutels.
3. Den Motorschutzfilter entnehmen.
4. Den Motorschutzfilter unter fließendem Wasser reinigen.
5. Den Motorschutzfilter trocknen lassen.
6. Den Motorschutzfilter in die Ladestation einsetzen.
7. Den Staubbeutel einsetzen, siehe *Staubbeutel einsetzen*.
8. Den Deckel der Ladestation schließen.

Schmutzwassertank der Ladestation reinigen

ACHTUNG

Geruchsentwicklung durch feuchten Schmutzwassertank

Wenn der Schmutzwassertank bei Lagerung noch Flüssigkeiten / feuchten Schmutz enthält, kann das zu einer Geruchsentwicklung führen.
Leeren Sie den Schmutzwassertank vollständig.
Reinigen Sie den Schmutzwassertank regelmäßig.

1. Den Deckel der Ladestation öffnen.
2. Den Schmutzwassertank entnehmen.
3. An der Lasche am Deckel des Schmutzwassertanks ziehen und den Deckel hochklappen.
4. Den Schmutzwassertank leeren. Bei festsitzenden Verschmutzungen den Schmutzwassertank mit Frischwasser ausspülen oder mit der Reinigungsbürste säubern.
5. Den Deckel des Schmutzwassertanks schließen.
6. Den Schmutzwassertank in die Ladestation einsetzen.
7. Den Deckel der Ladestation schließen.

Sensoren reinigen

Die Sensoren mindestens monatlich reinigen. Bei Verschmutzung, die Sensoren immer sofort reinigen.
Abbildung T
Abbildung U

1. Sensoren mit einem weichen Tuch abwischen.

Kontakte reinigen

Die Kontakte am Gerät und am Schmutzwassertank mindestens monatlich reinigen. Bei Verschmutzung, die Kontakte immer sofort reinigen.

1. Den Schmutzwassertank entnehmen, siehe *Schmutzwassertank entnehmen*.
2. Die Kontakte am Gerät und am Schmutzwassertank mit einem weichen Tuch abwischen.
   Abbildung Y

Schmutzwassertank reinigen

ACHTUNG

Festsitzender Schmutz

Festsitzender Schmutz kann auf Dauer das Gerät beschädigen.
Reinigen Sie den Schmutzwassertank regelmäßig.
Informationen über die Vorgehensweise beim Schmutzwassertank leeren und reinigen, siehe Kapitel *Schmutzwassertank leeren*.

Reinigungswalze in der Ladestation reinigen

Hinweis

Die Reinigungswalze kann nur in der Ladestation gereinigt werden, wenn der Reinigungsroboter in der Ladestation steht.

Hinweis

Die Reinigungswalzen werden nach jedem abgeschlossenen Reinigungsvorgang automatisch in der Ladestation gereinigt.

Reinigungswalzen manuell in der Ladestation reinigen:

1. Die „Start Selbstreinigung”-Taste drücken.

Reinigungswalze reinigen

ACHTUNG

Reinigungsmittelrückstände in der Walze

Schaumbildung
Waschen Sie die Walze nach jedem Gebrauch unter fließendem Wasser oder reinigen Sie die Walze in der Waschmaschine.

ACHTUNG

Schäden durch Reinigung der Walze mit Weichspüler oder Verwendung eines Wäschetrockners

Beschädigung der Mikrofasern
Verwenden Sie bei der Reinigung in der Waschmaschine keinen Weichspüler.
Geben Sie die Walze nicht in den Wäschetrockner.

ACHTUNG

Sachschaden durch lose Walze

Waschmaschine kann beschädigt werden.
Legen Sie die Walze in ein Wäschenetz und beladen Sie dabei die Waschmaschine mit zusätzlicher Wäsche.

1. Die magnetische Abdeckung an der Walzenkassette abnehmen.
   Abbildung H
2. Die Entriegelungstaste der Walzenkassette drücken.
   Abbildung Z
   Die Walzenkassette löst sich vom Reinigungsroboter.
3. Die Walzenkassette aus dem Reinigungsroboter entnehmen.
4. Die Abstreifeinheit hochklappen.
5. Die Reinigungswalze aus der Walzenkassette entnehmen.
   Abbildung AA
6. Die Reinigungswalze unter fließendem Wasser reinigen oder in der Waschmaschine bei max. 60 °C waschen.
   Abbildung AB
7. Den Walzenantrieb mit einem feuchten Tuch reinigen.
8. Die Reinigungswalze an der Luft trocknen lassen.

Walzenkassette und Abstreifeinheit mit Haarkamm reinigen

ACHTUNG

Schäden durch Reinigen der Abstreifeinheit in der Spülmaschine

Durch den Spülvorgang kann sich die Abstreifeinheit verziehen und damit nicht mehr richtig auf die Walze drücken. Dadurch verschlechtert sich das Reinigungsergebnis.

Reinigen Sie die Abstreifeinheit nicht in der Spülmaschine, sondern unter fließendem Wasser.

ACHTUNG

Festsitzender Schmutz

Festsitzender Schmutz kann auf Dauer das Gerät beschädigen.

Es wird empfohlen, das Gerät nach jeder Anwendung vollständig zu reinigen.

ACHTUNG

Festsitzender Schmutz

Festsitzender Schmutz kann auf Dauer das Gerät beschädigen.

Reinigen Sie die Abstreifeinheit regelmäßig mit dem Reinigungswerkzeug.

1. Die magnetische Abdeckung an der Walzenkassette abnehmen.
   Abbildung H
2. Die Entriegelungstaste Walzenkassette drücken.
   Abbildung Z
   Die Walzenkassette löst sich vom Reinigungsroboter.
3. Die Walzenkassette aus dem Reinigungsroboter entnehmen.
4. Die Abstreifeinheit hochklappen.
5. Die Reinigungswalze aus der Walzenkassette entnehmen.
   Abbildung AA
6. Die Abstreifeinheit unter fließendem Wasser reinigen.

Hinweis

Reinigen Sie die Abstreifeinheit und die Walzenkassette nicht in der Spülmaschine, da dies zu einer Beschädigung der Bauteile führen kann.

7. Festsitzenden Schmutz mit dem Reinigungswerkzeug entfernen.
   Abbildung AC
8. Die Abstreifeinheit herunterklappen.
9. Auf die Kassettenführung achten und die Walzenkassette in den Reinigungsroboter schieben, bis sie hörbar einrastet.
   Abbildung K
10. Die magnetische Abdeckung an der Walzenkassette aufsetzen.

Staubbehälter reinigen

1. Den Staubbehälter leeren.

ACHTUNG

Beschädigung elektronischer Bauteile

Den Staubbehälter nicht feucht reinigen.

2. Den Staubbehälter mit dem mitgelieferten Reinigungswerkzeug reinigen.
   Abbildung AD
3. Die Klappe nach oben klappen, bis sie hörbar einrastet.
4. Den Staubbehälter einsetzen.

Filter reinigen

Wir empfehlen die Filter regelmäßig zu reinigen. So wird verhindert, dass sie verstopfen.

1. Die obere Abdeckung abnehmen.
2. Die Klemme drücken und den Staubbehälter an den Griffmulden greifen und aus dem Gerät entnehmen.
   Abbildung V
3. Die Klemme drücken.
   Abbildung AE
4. Die Abdeckung öffnen.
5. Den Filter entfernen.
6. Den Filter unter fließendem Wasser mit dem mitgelieferten Reinigungswerkzeug reinigen.
   Abbildung AF
7. Den Filter vollständig trocknen lassen.
8. Den Filter in Position drücken.
9. Die Abdeckung des Staubbehälters schließen.
10. Den Staubbehälter einsetzen.

Reinigungsbürste reinigen

1. Den Reinigungsroboter umdrehen.

Hinweis

Achten Sie darauf, vorher den Frisch- und Schmutzwassertank zu leeren oder aus dem Gerät zu entnehmen.

2. Die Klemmen an der Bürstenabdeckung zusammendrücken.
   Abbildung AG
3. Die Bürstenabdeckung entfernen.
4. Die Reinigungsbürste entnehmen.
   Abbildung AH
5. Die Reinigungsbürste mit dem mitgelieferten Reinigungswerkzeug reinigen.
6. Die Reinigungsbürste einsetzen.
7. Die Bürstenabdeckung aufsetzen und herunterdrücken, bis sie hörbar einrastet.

Räder reinigen

Schmutzpartikel (wie z. B. Sand usw.) können sich auf der Lauffläche festsetzen und dann empfindliche, glatte Bodenflächen beschädigen.

1. Die Laufflächen der Räder mit einem feuchten Tuch reinigen.

Geräteunterseite reinigen

ACHTUNG

Festsitzender Schmutz

Festsitzender Schmutz kann auf Dauer das Gerät beschädigen.

Es wird empfohlen, das Gerät nach jeder Anwendung vollständig zu reinigen.

1. Den Schmutzwassertank entnehmen, siehe *Schmutzwassertank entnehmen*.
2. Die Entriegelungstaste Walzenkassette drücken.
   Abbildung Z
   Die Walzenkassette löst sich vom Reinigungsroboter.
3. Die Walzenkassette aus dem Reinigungsroboter entnehmen.
4. Die Geräteunterseite und die freiliegenden Innenflächen sowie die sichtbaren Kontakte und Sensoren mit einem feuchten Tuch reinigen.
5. Auf die Kassettenführung achten und die Walzenkassette in den Reinigungsroboter schieben, bis sie hörbar einrastet.
   Abbildung K
6. Den Schmutzwassertank einsetzen, siehe *Schmutzwassertank einsetzen*.

Reinigungs- und Pflegemittel

ACHTUNG

Verwendung ungeeigneter Reinigungs- und Pflegemittel

Die Verwendung ungeeigneter Reinigungs- und Pflegemittel kann das Gerät beschädigen und zum Ausschluss von Garantieleistungen führen.
Verwenden Sie nur KÄRCHER Reinigungsmittel.
Achten Sie auf die richtige Dosierung.

Hinweis

Nach Bedarf zur Bodenreinigung KÄRCHER Reinigungs- oder Pflegemittel verwenden.

- Bei der Dosierung der Reinigungs- und Pflegemittel auf die Mengenangaben des Herstellers achten.
- Um Schaumbildung zu vermeiden, den Frischwassertank zuerst mit Wasser und dann mit Reinigungs- oder Pflegemittel füllen.
- Um ein Überlaufen zu vermeiden, bei der Wasserbefüllung noch Platz für die Reinigungs- oder Pflegemittel lassen.

Reinigungswalze ersetzen

Eine abgenutzte Reinigungswalze kann das Reinigungsergebnis verschlechtern.

1. Die Reinigungswalze regelmäßig auf Abnutzung prüfen und bei Bedarf ersetzen.

Wasserfilter der Ladestation reinigen

1. An der Ladestation das Aufbewahrungsfach für die Walze öffnen.
   Abbildung AI
2. Den Bajonettverschluss des Wasserfilters drehen und den Wasserfilter herausziehen.
3. Den Wasserfilter unter fließendem Wasser reinigen.
4. Den Wasserfilter wieder in die Ladestation einsetzen.
5. Das Aufbewahrungsfach für die Walze schließen.

Feuchtigkeitssensor reinigen

Die Ladestation ist mit Sensoren ausgestattet, die bei zuviel Feuchtigkeit an der Station eine Fehlermeldung auslösen.
Wenn die Fehlermeldung auftritt, muss die Flüssigkeit entfernt werden:

1. Die Auffahrrampe von der Ladestation nehmen und die Flüssigkeit entfernen.
   Abbildung AJ
2. Die Feuchtigkeitssensoren mit einem Tuch reinigen.
3. Den Schmutzwassertank entnehmen, siehe *Schmutzwassertank entnehmen*.
4. Den Öffnungshebel am Schmutzwassertank nach oben ziehen und den Deckel des Schmutzwassertanks hochklappen.
   Abbildung R
5. Den Wassereinlass des Schmutzwassertanks innen und außen reinigen.
6. Den Deckel des Schmutzwassertanks schließen.
7. Den Schmutzwassertank in das Gerät einsetzen, siehe *Schmutzwassertank einsetzen*.
8. Die Walzenkassette reinigen, siehe *Walzenkassette und Abstreifeinheit mit Haarkamm reinigen*.

Hilfe bei Störungen

Störungen haben oft einfache Ursachen, die Sie mithilfe der folgenden Übersicht selbst beheben können. Im Zweifelsfall oder bei hier nicht genannten Störungen wenden Sie sich bitte an den autorisierten Kundendienst.

Fehler	Ursache	Behebung
Der Akku lädt nicht	Die Ladekontakte sind verschmutzt.	1. Die Ladekontakte sowohl an der Ladestation als auch am Reinigungsroboter mit einem trockenen Tuch abwischen.
	Die Umgebungstemperatur beträgt unter 0 °C oder über 35 °C.	1. Den Reinigungsroboter bei Temperaturen über 0 °C und unter 35 °C verwenden.
	Das Netzkabel der Ladestation ist nicht eingesteckt.	1. Das Netzkabel der Ladestation einstecken.

Fehler	Ursache	Behebung
Der Reinigungsroboter kehrt nicht in die Ladestation zurück	Der Akku ist leer.	1. Den Reinigungsroboter manuell auf die Ladestation setzen und vollständig aufladen lassen.
	Der Reinigungsroboter ist zu weit von der Ladestation entfernt.	1. Den Reinigungsroboter näher an die Ladestation bringen. 2. Den Reinigungsroboter manuell auf die Ladestation setzen.
	Um die Ladestation herum ist zu wenig Platz.	1. Sicherstellen, dass um die Ladestation herum ausreichend Platz ist, siehe Kapitel *Ladestation aufstellen*.
	Um die Ladestation herum befinden sich zu viele Hindernisse.	1. Die Ladestation in einem offeneren Bereich aufstellen, siehe Kapitel *Ladestation aufstellen*.
	Der Reinigungsroboter bildet seine Umgebung neu ab, wenn er über eine größere Entfernung bewegt wurde.	1. Den Reinigungsroboter manuell auf die Ladestation setzen.
	Der Reinigungsroboter wurde nicht aus der Ladestation gestartet. In diesem Fall kehrt er nur an den Ort zurück von dem aus er gestartet wurde.	1. Den Reinigungsroboter manuell auf die Ladestation setzen.
	Das Netzkabel der Ladestation ist nicht eingesteckt.	1. Das Netzkabel der Ladestation einstecken.
Die Absaugung des Staubs in der Ladestation startet nicht oder funktioniert nicht richtig	Der Reinigungsroboter ist nicht korrekt auf der Ladestation platziert.	1. Den Reinigungsroboter manuell auf die Ladestation setzen.
	Der Staubbeutel ist voll. Die LED an der Aufnahme für den Staubbeutel leuchtet rot.	1. Den Staubbeutel wechseln, siehe *Staubbeutel wechseln*).
	Der Staubbeutel ist nicht vorhanden oder ist falsch eingesetzt.	1. Den Staubbeutel einsetzen bzw. den Sitz des Staubbeutels prüfen.
	Der Deckel der Ladestation ist geöffnet.	1. Den Deckel der Ladestation schließen.
Der Reinigungsroboter bewegt sich stockend und führt die Reinigung nicht in geordneten Bahnen durch	Der Wandverfolgungssensor ist verschmutzt.	1. Den Wandverfolgungssensor reinigen, siehe *Sensoren reinigen*.
	Der Lasersensor (LiDAR) ist verschmutzt.	1. Den Lasersensor (LiDAR) reinigen, siehe *Sensoren reinigen*.
Der Reinigungsroboter kehrt vermehrt zur Ladestation zurück	Der Frischwassertank sitzt nicht richtig im Gerät.	1. Den Frischwassertank richtig in das Gerät einsetzen.
	Der Schmutzwassertank im Gerät ist voll oder verschmutzt.	1. Den Schmutzwassertank leeren. 2. Den Schmutzwassertank reinigen, siehe *Schmutzwassertank reinigen*. 3. Die Kontakte am Schmutzwassertank reinigen, siehe *Kontakte reinigen*.
Die LED Tasten und die LED Leiste am Gerät pulsieren rot	Der Frischwassertank ist leer.	1. Den Frischwassertank füllen.
	Der Schmutzwassertank ist voll.	1. Den Schmutzwassertank leeren.
Die LED Tasten pulsieren rot und die LED Leiste am Gerät leuchtet nicht	Der Akku ist leer.	1. Den Akku laden.
Die LED Tasten blinken rot und die LED Leiste am Gerät leuchtet nicht	Der Staubbehälter sitzt nicht im Gerät.	1. Den Staubbehälter einsetzen.
	Die Akkuladung beträgt beträgt weniger als 20 %. Das Gerät kann nicht mit der Reinigung beginnen.	1. Den Akku laden.
Die LED an der Aufnahme für den Staubbeutel in der Ladestation leuchtet rot	Es befindet sich kein Staubbeutel in der Ladestation.	1. Einen Staubbeutel einsetzen.

Fehler	Ursache	Behebung
Die LED am Frischwassertank in der Ladestation leuchtet rot	Der Frischwassertank ist leer.	1. Den Frischwassertank füllen.
	Der Frischwassertank sitzt nicht im Gerät.	1. Den Frischwassertank einsetzen.
Die LED am Frischwassertank in der Ladestation leuchtet rot, obwohl der Frischwassertank voll ist	Der Wasserfilter für die Frischwasserzufuhr von der Ladestation zum Gerät ist verstopft.	1. Den Wasserfilter reinigen, siehe *Wasserfilter der Ladestation reinigen*. 2. Besteht das Problem weiterhin, den Wasserfilter ersetzen.
Die LED am Schmutzwassertank in der Ladestation leuchtet rot	Der Schmutzwassertank ist voll.	1. Den Schmutzwassertank leeren.
	Der Schmutzwassertank sitzt nicht im Gerät.	1. Den Schmutzwassertank einsetzen.

Kundendienst

Kann die Störung nicht behoben werden, muss das Gerät vom Kundendienst überprüft werden.

Garantie

In jedem Land gelten die von unserer zuständigen Vertriebsgesellschaft herausgegebenen Garantiebedingungen. Etwaige Störungen an Ihrem Gerät beseitigen wir innerhalb der Garantiefrist kostenlos, sofern ein Material- oder Herstellungsfehler die Ursache sein sollte. Im Garantiefall wenden Sie sich bitte mit Kaufbeleg an Ihren Händler oder die nächste autorisierte Kundendienststelle.
(Adresse siehe Rückseite)
Weitere Garantieinformationen (falls vorhanden) finden Sie im Service-Bereich Ihrer lokalen Kärcher-Webseite unter "Downloads".

EU-Konformitätserklärung

Gerät	Bauart	Frequenzband, MHz	Leistung, max. EIRP, mW
RVF 7	WLAN 2,4 GHz	2400-2483,5	100
RVF 7	WLAN 5 GHz	5150-5850	100
RVF 7	Bluetooth	2400-2483,5	63

Hiermit erklärt Alfred Kärcher SE & Co. KG, dass der Funkgerätetyp Robo Cleaner der Richtlinie 2014/53/EU entspricht. Den vollständige Text der EU-Konformitätserklärung finden Sie unter *www.kaercher.com/RVF7*.

Technische Daten

		RVF 7 Comfort
Reinigungsroboter		
Nennleistung	W	60
Akkupacktyp		Li-ION
Akkukapazität	mAh	4800
Betriebszeit bei voller Akkuladung im Normalbetrieb	min	120
Flächenleistung	m^2/h	45
Saugleistung (Boost Modus / Standard Modus)	Pa	13000 / 2000
Ladezeit (8 % bis 100 % / 0 % bis 100 %)	min	230 / 285
Drahtlose Verbindungen		IEEE 802.11b/g/n 2,4 GHz & 5 GHz
Frequenzband (für 2,4 GHz)	MHz	2400-2483,5
Frequenzband (für 5 GHz)	MHz	5150-5850
Schalldruckpegel	dB(A)	<67
Volumen Frischwassertank	ml	300
Volumen Schmutzwassertank	ml	130
Trockenschmutz	ml	250
Gewicht	kg	5,6
Ladestation		
Nennleistungsaufnahme (Absaugung/Ladevorgang)	W	650/30
Dauer Selbstreinigung	Sekunden	90-240
Volumen Frischwassertank	l	3
Volumen Schmutzwassertank	l	2,4
Trockenschmutz	l	4
Gewicht	kg	9,3
Länge x Breite x Höhe	mm	450x400x520
Schalldruckpegel	dB(A)	82

Technische Änderungen vorbehalten.

Contents

General notes 23
Safety instructions 23
Symbols on the device 24
Environmental protection 24
Intended use 24
Accessories and spare parts 24
Scope of delivery 24
Device description 24
Buttons on the charging station 25
Initial start-up 27
Startup 27
Operation 28
Transport 31
Storage 31
Care and service 31
Troubleshooting guide 33
Warranty 35
EU Declaration of Conformity 35
Technical data 35

General notes

Read the original instructions before using the device for the first time and act in accordance with it. Keep this document for future reference or for future owners.

- If the operating instructions and safety instructions are not observed, the device can be damaged and dangers could arise for users and other persons.
- Notify the dealer immediately in the case of shipping damage.
- Check the package contents when unpacking for missing accessories or for damage.

Safety instructions

- In addition to the information in the operating instructions, you also need to take into consideration the general safety regulations and accident prevention guidelines applicable by law.
- Warnings and information notices attached to the device provide important information for hazard-free operation.

Hazard levels

⚠ DANGER

- *Indication of an imminent threat of danger that will lead to severe injuries or even death.*

⚠ WARNING

- *Indication of a potentially dangerous situation that may lead to severe injuries or even death.*

⚠ CAUTION

- *Indication of a potentially dangerous situation that may lead to minor injuries.*

ATTENTION

- *Indication of a potentially dangerous situation that may lead to damage to property.*

General safety instructions

The laser radar of the device complies with IEC 60825-1:2014 for Class 1 laser product safety and does not produce laser radiation that is hazardous to the human body.

⚠ **DANGER** ● *Risk of asphyxiation. Keep packaging film out of the reach of children.*

⚠ **WARNING** ● *Only use the device for its proper use. Take into account the local conditions and beware of third parties, in particular children, when working with the device.* ● *The device is not intended for use by persons with restricted physical, sensory or mental abilities or those lacking in experience and / or lacking in knowledge.* ● *Only people who have been instructed on how to use the device, or have proven their ability to operate it, and have been explicitly instructed to use it, must use the device.* ● *Children must not operate the device.* ● *Children must be supervised to prevent them from playing with the appliance.* ● *Children may only perform cleaning work and user maintenance under supervision.* ● *Children from the minimum age of 8 may only use the device if they are properly supervised, have been instructed in its use by a person responsible for their safety, and if they have understood the resultant dangers involved.*

⚠ **CAUTION** ● *Risk of accidents and injuries. Take into account the weight of the device for transportation and storage. See chapter Technical data in the operating instructions.* ● *Safety devices are provided for your own protection. Never modify or bypass safety devices.*

ATTENTION ● *Damage to the device. Do not stand on the device or place children, objects or pets on it.* ● *The device contains batteries that can only be replaced by qualified staff.*

Risk of electric shock

⚠ **WARNING** ● *The appliance contains electrical components - do not clean the appliance under running water.* ● *Switch off the device before all care and maintenance work.*

⚠ **CAUTION** ● *Have repair work and work on electrical components carried out by the authorised customer service only.*

Safety instructions for operation

⚠ **DANGER** ● *Do not operate the device in rooms with a burning fire or embers in an open fireplace without supervision.* ● *Do not operate the device in rooms with burning candles without supervision.*

⚠ **WARNING** ● *Short circuit hazard. Keep conductive objects (e.g. screwdrivers or similar tools) away from the charging contacts.*

⚠ **CAUTION** ● *Be aware of the risk of tripping due to the cleaning robot moving around.* ● *Risk of injury. Never touch the cleaning roller of the device with fingers or tools during operation.* ● *Do not stand or sit on the station or the cleaning robot.* ● *Be aware that objects can fall over if the cleaning robot bumps into them (also objects on tables or small pieces of furniture).* ● *Note that the cleaning robot can get caught in hanging telephone cables, electric cables, tablecloths, cords, belts, etc. This can cause objects to fall.*

ATTENTION ● *Do not operate the device in rooms that are secured with an alarm system or motion sensor.* ● *Operate the device only at temperatures from 0°C to +35 °C.* ● *Only use the device indoors.* ● *Do not pick up sharp or larger objects with the device, such as e.g. glass shards, gravel or toy parts.* ● *Pick up all cables from the floor before using the device to prevent it*

from dragging them when cleaning. ● Cordon off all areas where there is a risk of the device falling down. E.g. stairways or galleries without barriers.

Safety instructions for charging station

⚠ ***DANGER*** *● Only connect the device to an AC power source. The voltage indicated on the type plate must match the mains voltage of the power source. ● For safety reasons we recommend operating the device only via a fault current protection switch (maximum 30 mA). ● Never touch the mains plug and socket with wet hands. ● Danger of explosion. Do not charge any non-rechargeable battery.*

⚠ ***WARNING*** *● Only connect the device to an electrical connection which has been set up by a qualified electrician as per IEC 60364-1. ● Check that the mains voltage corresponds with the voltage stated on the type plate of the charger. ● The appliance contains electrical components - do not clean the appliance under running water. ● Short circuit hazard. Keep conductive objects (e.g. screwdrivers or similar tools) away from the charging contacts. ● Short circuit hazard. Only clean the charging contacts of the charging station dry. ● Always pull out the mains plug before all care and maintenance work. ● The1.269-690.0 cleaning robot may only be charged on the charger of a charging station with the part number 4.269-091.0. ● Only charge the supplied cleaning machine in the charging station. ● Check the mains cable for damage each time before every operation. Do not use a damaged mains cable. If damaged, replace the mains cable with an approved replacement. You can get a suitable replacement from KÄRCHER or one of our service partners.*

ATTENTION *● Use the charging station indoors only. ● Do not place the charging station near heat sources, e.g. heaters. ● Store the charging station indoors only, in a cool, dry place. ● Recharge the cleaning robot at least every 5 months to prevent the battery from deep discharging. ● Switch off the charging station before all care and maintenance work.*

Symbols on the device

Read the operating instructions and all safety instructions before operating the device for the first time.

Protect the device from moisture. Store the device in a dry place. Do not subject the device to rain. The device is only suitable for indoor use.

Environmental protection

The packing materials can be recycled. Please dispose of packaging in accordance with the environmental regulations.

Electrical and electronic devices contain valuable, recyclable materials and often components such as batteries, rechargeable batteries or oil, which - if handled or disposed of incorrectly - can pose a potential danger to human health and the environment. However, these components are required for the correct operation of the device. Devices marked by this symbol are not allowed to be disposed of together with the household rubbish.

Notes on the content materials (REACH)
Current information on content materials can be found at: *www.kaercher.de/REACH*

Intended use

The device consists of two units, a charging station and a battery-powered cleaning robot.

- This cleaning robot is designed for fully automatic wet and dry cleaning.
- No water-sensitive floor coverings such asuntreated cork floors, since the moisture can penetrate and damage the floor.
- The device is suitable for cleaning carpets, PVC, linoleum, tiles, stone, oiled and waxed parquet, laminate and all water-resistant floor coverings.
- This device has been developed for use in private households and is not intended for the load imposed by commercial use.

Accessories and spare parts

Only use original accessories and original spare parts. They ensure that the appliance will run fault-free and safely.
Information on accessories and spare parts can be found at *www.kaercher.com*.

Scope of delivery

Check the contents for completeness when unpacking. If any accessories are missing or in the event of any shipping damage, please notify your dealer.

Device description

For the illustrations, refer to the graphics page.
Illustration A
Illustration B

1. Waste water tank
2. Cleaning roller (2 x)
3. Suction shaft on the cleaning robot
4. Drive wheel
5. Brush cover
6. Cleaning brush
7. Side brushes (4 x)
8. Steering roller
9. Fall sensor
10. Roller cassette
11. Opening lever of waste water tank
12. Waste water suction valve on the device
13. Fresh water tank
14. Rubber seal for fresh water supply
15. Cleaning tool
16. Dust container
17. Foam Stop 30 ml (2 x)
18. Detergent 536 500 ml
19. On/Off/Pause button
20. Home button
21. 3D sensor with camera

㉒ Wall tracking sensor
㉓ LED bar for status display
㉔ Top cover
㉕ Fresh water supply
㉖ Contacts for charging station
㉗ Laser sensor (LiDAR)
㉘ Filter (2 x)
㉙ Loading ramp
㉚ Storage compartment for roller
㉛ Charging station cover
㉜ Carrying handle
㉝ Charging socket
㉞ Cable clips
㉟ Cable guide
㊱ Dust bag *(2 x) **(5 x)
㊲ Mains cable
㊳ Waste water tank
㊴ Fresh water tank
㊵ Dust bag intake
㊶ "Start self-cleaning" button
㊷ "Change cleaning mode" button
㊸ "Start cleaning" button
㊹ Fresh water filler valve
㊺ Suction valve for waste water tank
㊻ Suction shaft on the charging station

* RVF 7 Comfort
** RVF 7 Comfort Extra

Buttons on the charging station

Note
The buttons on the charging station can only be pressed when the cleaning robot is in the charging station, as this is the only way to ensure contact with the device.

Button	Description
	The button is used to start cleaning.
	The button is used to select the cleaning modes. If the symbol lights up, wet and dry cleaning mode is activated. If the symbol does not light up, only dry cleaning mode is activated.
	The button is used to activate the self-cleaning function. This includes: • Emptying the waste water tank • Filling the fresh water tank • Cleaning the roller • Drying the roller • Emptying the dust bag

Function of the cleaning robot

- The mobile cleaning robot draws its energy from a built-in rechargeable battery, which it regularly recharges at the charging station provided. If the battery charge is too low, it automatically returns to the charging station to recharge and, if necessary, pauses the current cleaning task.
- Once charging is complete, the cleaning robot automatically leaves the charging station and resumes cleaning if a task was interrupted. The cleaning robot also returns to the charging station when it has finished cleaning.
- The cleaning robot communicates status messages via a voice output and various LED colours on the device.
- The cleaning robot moves systematically. It scans the room with a laser sensor (LiDAR) and then cleans the room step-by-step. It avoids obstacles that are at least as tall as the built-in laser sensor (LiDAR).
- The cleaning robot has fall sensors that can detect staircases and steps, designed to prevent it from falling.
- The ultrasound sensor is used for carpet detection, which can be activated and deactivated individually in the app. Depending on the configuration, the cleaning robot avoids carpets.
- The cleaning robot has a fresh and waste water tank as well as a microfibre roller, a dust container, a cleaning brush and 2 side brushes. These components make it possible to clean dry and wet at the same time. The suction process collects all dust particles and coarse dirt in the dust container so that no dust particles and coarse dirt are picked up during wet cleaning and collect in the waste water tank.
- In the multifunctional charging station, the waste water is automatically extracted from the device after each cleaning process, fresh water is added and dust is removed from the dust container. It is also possible to clean, dry and store the cleaning rollers in the charging station.

Suction can only take place under the following conditions:
- The cleaning robot is in the charging station.
- A dust bag is suspended in the charging station.
- The suspended dust bag is not full.
- The charging station cover is closed.

LED colours on the device

LED buttons	LED bar	Meaning
off	off	The device is switched off. The device is in sleep mode. The device is in "Do not disturb" mode.
pulsate white	pulsates white	The device is switched on. The new firmware is downloaded and updated.
pulsate blue	off	The network connection is being established.
lights up green	lights up blue or yellow (depending on the selected cleaning mode)	The network connection has been successfully completed.
flash blue	off	The network connection is reset.
pulsate green	off	The device is in the charging station and the battery is being charged.
pulses or flashes red	pulses or flashes red	A malfunction has occurred. Troubleshooting see *Troubleshooting guide*.

LED colours on the charging station

LED buttons	LED bar	Meaning
off	lights up white	The charging station is in standby mode.
• "Start cleaning" button:pulses green • "Change cleaning mode" buttonlights up blue/off • "Start self-cleaning" buttonlights up white	flashes green	The device is in the charging station and the battery is being charged.
• "Start cleaning" button:off • "Change cleaning mode" buttonlights up blue/off • "Start self-cleaning" button:pulses yellow	pulses yellow	The contents of the dust container in the device are extracted by the charging station.
• "Start cleaning" button:off • "Change cleaning mode" buttonlights up blue/off • "Start self-cleaning" button:pulses blue	pulses blue	The device is in the charging station and the cleaning rollers are being cleaned.
• "Start cleaning" button:lights up red • "Change cleaning mode" button:lights up red • "Start self-cleaning" button:lights up red	pulses or flashes red	A malfunction has occurred. Troubleshooting see *Troubleshooting guide*.
off	off	The device is switched off. The device is in "Do not disturb" mode.

Special modes

Sleep mode

The cleaning robot automatically switches to sleep mode after 5 minutes of inactivity. Press any button to wake it up.

- The cleaning robot does not switch to sleep mode when it is on the charging station.
- The cleaning robot switches off automatically if it is in sleep mode for more than 6 hours

"Do not disturb" mode

It is possible to activate the "Do not disturb" mode. In "Do not disturb" mode, the cleaning robot does not emit any acoustic warnings. The LED buttons and LED bar are switched off.

"Do not disturb" mode can be activated in the App. Downloading the App is described in the chapter *Connecting cleaning robots with WLAN and App*.

Note

In "Do not disturb" mode, the cleaning robot is not switched off. To continue cleaning, briefly press On/Off/Pause button.

Remote control

In the app, there is the option to navigate the robot if it gets stuck in an inaccessible place, for example.
This remote control can be selected in the app under "Settings" > "Robot settings".

Initial start-up

Setting up the charging station

- Select the location so that the cleaning robot can easily reach the charging station.

ATTENTION

Risk of damaging the floor due to moisture

The wet roller can damage the floor during charging. Position the charging station on a water-resistant floor and on the floor protection plate supplied.

- Ensure a distance of at least 0.5 m to the left and right of the charging station and a distance of at least 1.5 m in front of the charging station.
- The location must not be exposed to direct sunlight.

1. Set up the charging station.
   Illustration C
2. Plug the device plug of the power cable into the charging socket on the charging station.
   Illustration D
3. Connect the mains plug.

Connecting the cleaning robot with the charging station

1. Place the cleaning robot manually on the charging station and make sure that the battery terminals have a good contact.
   The cleaning robot switches on automatically. The LED buttons and the LED bar light up.

Note

During the initial start-up, manual switch-on without contact to the charging station is not possible.

After the initial start-up, the cleaning robot automatically moves to the charging station.

Connecting cleaning robots with WLAN and App

The cleaning robot can be operated directly via buttons on the device or via an App using a WLAN-enabled mobile device. To be able to use all available functions we recommended controlling the cleaning robot via the KÄRCHER Indoor Robots App.

Before you download the app, make sure you have the following:

- The mobile device is connected to the Internet.
- The 2.4 GHz or 5 GHz WLAN of the router is activated.
- Sufficient WLAN coverage is guaranteed.

Download the KÄRCHER Indoor Robots App from the Apple App Store® or from the Google Play™ store.

GET IT ON Google Play

Download on the App Store

- Google Play™ and Android™ are trademarks or registered trademarks of Google Inc.
- Apple® and App Store® are trademarks or registered trademarks of Apple Inc.

Connecting cleaning robots with WLAN and KÄRCHER Indoor Robots App:

1. Download the KÄRCHER Indoor Robots App from the Apple App Store or from the Google Play Store.
2. Open the KÄRCHER Indoor Robots App.
3. Create an account (if you are not already registered).
4. Add the desired cleaning robot.
5. Follow the step-by-step instructions in the App.

Startup

Installing the side brush

1. Turn the cleaning robot upside down.
2. Fit the side brushes. Pay attention to the colour assignment on the attachment and on the holder on the device (e.g. black to black).
   Illustration E

Fitting the waste water tank

1. Push the waste water tank horizontally into the device until it audibly latches into place.
   Illustration F

Remove waste water tank

1. Press the waste water tank unlocking button and remove the waste water tank from the device.
   Illustration G

Inserting the cleaning roller

1. Remove the magnetic cover on the roller cassette.
   Illustration H
2. Press the unlocking button on the roller cassette.
   Illustration I
   The roller cassette detaches from the cleaning robot.
3. Remove the roller cassette from the cleaning robot.
4. Fit the cleaning roller onto the roller holder.
   Illustration J
5. Pay attention to the cassette guide and push the roller cassette into the cleaning robot until it audibly engages.
   Illustration K
6. Attach the magnetic cover to the roller cassette.

Filling the fresh water tank of the charging station

The fresh water tank in the device is primarily filled via the charging station. However, it is also possible to fill the fresh water tank manually, see *Filling the fresh water tank.*

ATTENTION

Risk of damage

Pouring hot water into the fresh water tank can lead to deformation of the plastic.

Do not pour hot water into fresh water tank.

Note

Always empty the waste water tank first before filling the fresh water tank.

1. Open the cover of the charging station.
   Illustration L
2. Removing the fresh water tank.
3. Pull the tab on the cover of the fresh water tank and lift up the cover.
4. Fill the fresh water tank with cold or lukewarm tap water up to the MAX marking.
5. If necessary, add KÄRCHER detergent or care agent to the fresh water tank.

ATTENTION

Poor cleaning result due to incorrect use of the care agent

Over- or underdosing the detergent or care products can lead to poor cleaning results.
Pay attention to the dosage recommendations for the detergent or care agent.

Note

Do not use detergents from other manufacturers, as this may cause heavy foaming on the floor or in the waste water tank of the device.
In addition, foam may form during the first cleaning runs if there is still residue on the floor from previously used detergents from other manufacturers.

6. Close the cover.
7. Re-insert the fresh water tank into the charging station.
8. Close the cover of the charging station.

Filling the fresh water tank

It is possible to fill the fresh water tank in the device manually:

ATTENTION

Risk of damage

Pouring hot water into the fresh water tank can lead to deformation of the plastic.
Do not pour hot water into fresh water tank.

Note

Always empty the waste water tank first before filling the fresh water tank.

1. Remove the top cover.
   Illustration N
2. Grasp the fresh water tank by the recessed grips and remove it from the device.
3. Pull the rubber tab on the filling hole.
4. Fill the fresh water tank with cold or lukewarm tap water.
5. If necessary, add KÄRCHER detergent or care agent to the fresh water tank.

ATTENTION

Poor cleaning result due to incorrect use of the care agent

Over- or underdosing the detergent or care products can lead to poor cleaning results.
Pay attention to the dosage recommendations for the detergent or care agent.

Note

Do not use detergents from other manufacturers, as this may cause heavy foaming on the floor or in the waste water tank of the device.
In addition, foam may form during the first cleaning runs if there is still residue on the floor from previously used detergents from other manufacturers.

6. To prevent foaming on the floor or in the device, add Foam Stop to the fresh water tank in addition to the detergent during the first few cleaning runs. Repeat the procedure if necessary.
7. Close the rubber flap.
8. Insert the fresh water tank into the device and push down until it audibly engages.
   Illustration O
9. Fit the top cover.

Insert dust bag

1. Open the cover of the charging station.
   Illustration M
2. Push the dust bag into the intake.
3. Close the cover of the charging station.

Operation

ATTENTION

Danger due to obstacles

Risk of damage

Before operating the cleaning robot, make sure that there are no obstacles on the floor, stairs or landings.

Preparing the environment

- Keep the floor free of objects lying around to ensure efficient cleaning. Obstacles require time-consuming cleaning because the cleaning robot has to drive around objects.
- Open the doors of the rooms that are to be cleaned.
- When operating the cleaning robot with the app: Carry out the configuration in the app so that the cleaning robot can clean according to individual cleaning requirements (no-go zones, different cleaning parameters, etc.), see chapter *Settings in the app*.

Settings

Settings on the robot

Cleaning can also be started from the cleaning robot without an app. The following commands can be executed using the buttons:

- Select cleaning mode via "Change cleaning mode" button, see *Starting cleaning*.
- Start cleaning via the On/Off/Pause button.
- Interrupt cleaning via the On/Off/Pause button.
- Return the cleaning robot manually to the charging station via the Home button.

The cleaning robot automatically returns to the charging station for recharging when it has completed a cleaning task or when the battery is too low during a cleaning process.

Settings in the app

The KÄRCHER Indoor Robots App offers the following main functions, among others:

- Step-by-step guide for configuration options
- Map creation for rooms and several floors
- Setting of time schedules
- Definition of no-go zones and virtual walls
- Notes on faults or malfunctions and the cleaning progress
- Setting of cleaning parameters such as amount of water, cleaning intensity, number of passes or carpet avoidance mode
- Establishment of cleaning zones
- Activation/deactivation of the "Do not disturb" mode
- Calling up the live camera on the device
- Remote control of the device
- FAQ with detailed troubleshooting guide

Switching on the cleaning robot

Note

Place the cleaning robot directly on the charging station if it cannot be switched on due to a too low charging state, see chapter Initial start-up.

1. Place the cleaning robot manually on the charging station and make sure that the battery terminals have a good contact.
   The cleaning robot switches on automatically and emits an acoustic signal.
   The LED bar pulsates white.

Note
Alternatively, the cleaning robot can also be switched on when it is not on the charging station:
2. Keep On/Off/Pause button pressed for 5 seconds.
   The cleaning robot switches on.
   Illustration P

Operation without app

Starting cleaning

Note
Open the doors to all rooms that the cleaning robot is to clean and keep the floor free of objects lying around.
1. Press the On/Off/Pause button.
   The cleaning robot gives an acoustic signal and first creates a map of the surroundings without cleaning.
   The LED buttons and the LED bar light up white.
   When the map creation is finished, the cleaning robot returns to the charging station.

Note
Wait a few seconds until you press the On/Off/Pause button again so that the robot can save the map.
2. Select the desired cleaning mode.
   a Select the cleaning mode via the "Change cleaning mode" button on the charging station.
     Alternatively, the cleaning mode can be selected via the "Change cleaning mode" button on the device:
   b Open the top cover.
   c Select the desired cleaning mode via the "Change cleaning mode" buttonon the device.
     Illustration Q
3. Press the On/Off/Pause button.
   The cleaning robot gives an acoustic signal and starts cleaning.
   The LED buttons and the LED bar light up blue or yellow depending on the selected cleaning mode.

Note
When the waste water tank is full, the cleaning robot automatically returns to the charging station. The waste water is then pumped out in the charging station.
When the fresh water tank in the device is empty, the cleaning robot automatically returns to the charging station. The fresh water is then topped up in the charging station.
Depending on the setting in the app, the dust in the dust container is automatically vacuumed at regular intervals when it moves into the charging station.

Operation with the app

Creating a map

Note
Open the doors to all rooms that the cleaning robot is to clean and keep the floor free of objects lying around.
1. In the app, press the control panel "Start" and follow the steps indicated as needed.
   The cleaning robot gives a audible signal and starts the map creation.
   The LED buttons and the LED bar light up white.
   When the map creation is finished, the cleaning robot returns to the charging station.

Configuring the robot in the app

Individual configurations of the map can be made in the app.
- Virtual walls and restricted areas prevent the cleaning robot from entering areas that should not be cleaned.
- With spot cleaning or cleaning zones, the robot can specifically clean the areas selected by the user once.
- With different cleaning modes, the cleaning intensity can be selected individually for each room depending on the type of floor or soiling (amount of water, number of passes per area, different roller speeds and robot travel speed, etc.)

Downloading the app is described in the chapter *Connecting cleaning robots with WLAN and App*.
1. Follow the step-by-step instructions in the App.

Starting cleaning

1. Select the desired map in the app and start cleaning according to the individual configuration.

Note
When the waste water tank is full, the cleaning robot automatically returns to the charging station. The waste water is then pumped out in the charging station.
When the fresh water tank in the device is empty, the cleaning robot automatically returns to the charging station. The fresh water is then topped up in the charging station.
Depending on the setting in the app, the dust in the dust container is automatically vacuumed at regular intervals when it moves into the charging station.

Interrupting cleaning

Interrupting cleaning on the device

1. Press any button during cleaning.
   The cleaning robot stops.
   The LED buttons pulse blue or yellow (depending on the selected cleaning mode).
   The LED bar pulses blue or yellow (depending on the selected cleaning mode).
2. Press the On/Off/Pause button.
   Cleaning continues.
   The LED buttons light up blue or yellow (depending on the selected cleaning mode).
   The LED bar lights up blue or yellow (depending on the selected cleaning mode).

Interrupting cleaning in the app

1. In the app, press the control panel "Break".
   The cleaning robot stops.
   The LED buttons pulse blue or yellow (depending on the selected cleaning mode).
   The LED bar pulses blue or yellow (depending on the selected cleaning mode).
2. In the app, press the control panel "Start".
   Cleaning continues.
   The LED buttons light up blue or yellow (depending on the selected cleaning mode).
   The LED bar lights up blue or yellow (depending on the selected cleaning mode).

Battery level indicator

Note
If the battery is empty, the cleaning robot automatically returns to the charging station to recharge the battery.
Optical signals warn of a flat battery:
- The LED buttons pulsate red when the battery is empty and needs to be recharged.

Note
If the cleaning robot didn't complete the cleaning before, it will resume cleaning once the battery is recharged.

Manually sending the cleaning robot for recharging

Manually sending the cleaning robot for recharging

1. If the robot is currently performing a cleaning run, press any button.
   The cleaning robot stops.
   The LED buttons pulse blue or yellow (depending on the selected cleaning mode).
   The LED bar pulses blue or yellow (depending on the selected cleaning mode).
2. Press the Home button.
   The cleaning is cancelled.
   The cleaning robot moves to the charging station for recharging.
   As soon as the cleaning robot is connected to the charging station, the LED buttons pulsate green.

The cleaning robot automatically returns to the charging station for recharging when it has completed a cleaning task or when the battery is too low during a cleaning process.

Manually sending the cleaning robot for recharging via the app

1. If the robot is currently performing a cleaning run, press the control panel "Break" in the app.
   The cleaning robot stops.
   The LED buttons pulse blue or yellow (depending on the selected cleaning mode).
   The LED bar pulses blue or yellow (depending on the selected cleaning mode).
2. In the app, press the control panel "Charge".
   The cleaning is cancelled.
   The cleaning robot moves to the charging station for recharging.
   As soon as the cleaning robot is connected to the charging station, the LED buttons pulsate green.

The cleaning robot automatically returns to the charging station for recharging when it has completed a cleaning task or when the battery is too low during a cleaning process.

Emptying the waste water tank

When the waste water tank is full, the LED buttons and the LED bar pulsate red and the cleaning robot returns to the charging station.
The waste water is automatically extracted from the cleaning robot in the charging station.

Manually emptying the waste water tank:

1. Remove the waste water tank, see *Remove waste water tank*.
2. Pull the opening lever on the waste water tank upwards and lift the cover of the waste water tank.
   Illustration R
3. Empty the waste water tank. In case of stubborn dirt, rinse the waste water tank with fresh water or clean it with the cleaning brush.
   Illustration S
4. Close the cover of the waste water tank.
5. Insert the waste water tank, see *Fitting the waste water tank*.
6. To continue cleaning, press the On/Off/Pause button button.

Emptying the dust container

Depending on the setting in the app, the dust in the dust container is automatically vacuumed at regular intervals when it moves into the charging station.

Manually emptying the dust container:

1. Remove the top cover.
2. Press the clip and grip the dust container by the handle grooves to remove it from the device.
   Illustration V
3. Fold the flap down.
   Illustration W
4. Empty the dust container.
5. Fold the flap upwards until it audibly latches into place.
6. Insert the dust container.
7. To continue cleaning, press the On/Off/Pause button button.

Refilling the cleaning fluid

When the fresh water tank is empty, the LED buttons and the LED bar pulsate red and the cleaning robot returns to the charging station.
The fresh water tank in the cleaning robot is filled automatically in the charging station.

Note

If the fresh water tank in the charging station is empty, fill the fresh water tank, see Filling the fresh water tank of the charging station.

Manually refilling the cleaning fluid:

1. Fill the fresh water tank in the device (see chapter *Filling the fresh water tank*).

Switching off the device

Note

The cleaning robot cannot be switched off when it is on the charging station.

1. Press and hold the On/Off/Pause button 5 seconds.
   The LED buttons and the LED bar go out.
   The cleaning robot switches off.
2. Empty and clean the waste water tank in the device, see *Cleaning the waste water tank*.
3. Empty the waste water tank in the charging station and rinse with fresh water.
4. Empty and clean the dust container, see *Cleaning the dust container*.
5. Clean the Scraper unit with the hair comb, see chapter *Cleaning the roller cassette and scraper unit with hair comb*.
6. Clean the cleaning brush, see *Cleaning the cleaning brush*.

Reseting the WLAN connection

If you switch to a new router or change your WLAN password, you must update the cleaning robot's WLAN connection.

Note

2.4 GHz and 5-GHz WLAN networks are supported.

1. Switch on the cleaning robot, see chapter *Switching on the cleaning robot*.
2. Press the On/Off/Pause button and the Home button simultaneously for 3 seconds until an acoustic signal sounds.

Restoring the factory settings

1. Press the Home button for 5 seconds until a signal sounds.
2. Press the Home button again for 5 seconds until a signal sounds.
   The factory settings are restored.

Transport

Where possible, always transport or return the device in the original packaging. Please contact our Service Department if the original packaging is not available.

Safety instructions for transporting

The lithium-ion battery is subject to the requirements of dangerous goods regulations.
An undamaged and functional battery pack can be transported by the user in public traffic areas without any further restrictions.
When shipping by third parties (transport companies), special requirements for packaging and labelling must be observed.
Observe the national regulations.

Storage

ATTENTION

Odour development due to moisture

Unpleasant odours can develop if the device contains liquids/moist dirt when stored.
Completely empty the fresh water tank and waste water tank before storing the device.
Clean the roller cassette.
Use the cleaning tool to remove hair and dirt particles from the scraper unit with hair comb.
Allow the cleaned roller to air dry.
Do not place the wet roller in an closed cupboard to dry.

ATTENTION

Material damage

Incorrect storage can lead to damage to the device.
Do not place any objects on the cleaning robot.
Do not store the device upside down.
Store the cleaning robot fully charged and switched off in a cool and dry place.

Note

To avoid a deep discharge of the battery, fully recharge the cleaning robot after 5 months at the latest.

Care and service

Changing the dust bag

1. Open the cover of the charging station.
2. Pull the full dust bag upwards by the flap to remove the bag. This closes the opening of the dust bag.
3. If necessary, clean the interior space of the charging station and the motor protection filter, see *Cleaning the motor protection filter*.
4. Unfold the new dust bag and push it into the support from above.
   Illustration M
5. Close the cover of the charging station.

Cleaning the motor protection filter

1. Open the cover of the charging station.
   Illustration X
2. Pull the dust bag upwards by the flap to remove the bag. This closes the opening of the dust bag.
3. Remove the motor protection filter.
4. Clean the motor protection filter under running water.
5. Allow the motor protection filter to dry.
6. Insert the motor protection filter into the charging station.
7. Insert the dust bag, see *Insert dust bag*.
8. Close the cover of the charging station.

Cleaning the charging station waste water tank

ATTENTION

Odour development due to moisture in the waste water tank

Unpleasant odours can develop if the waste water tank contains liquids/moist dirt when stored.
Empty the waste water tank completely.
Clean the waste water tank regularly.

1. Open the cover of the charging station.
2. Remove the waste water tank.
3. Pull the tab on the cover of the waste water tank and lift up the cover.
4. Empty the waste water tank. In case of stubborn dirt, rinse the waste water tank with fresh water or clean it with the cleaning brush.
5. Close the cover of the waste water tank.
6. Insert the waste water tank into the charging station.
7. Close the cover of the charging station.

Cleaning the sensors

Clean the sensors at least monthly. Always clean the sensors immediately if they become dirty.
Illustration T
Illustration U

1. Wipe the sensors with a soft cloth.

Cleaning the contacts

Clean the contacts on the device and the waste water tank at least once a month. Always clean the contacts immediately if they become dirty.

1. Remove the waste water tank, see *Remove waste water tank*.
2. Wipe the contacts on the device and the waste water tank with a soft cloth.
   Illustration Y

Cleaning the waste water tank

ATTENTION

Adhering dirt deposits

Adhering dirt deposits can damage the device in the long term.
Clean the waste water tank regularly.

For information on the waste water tank cleaning and emptying procedure, see chapter *Emptying the waste water tank*.

Cleaning the cleaning roller in the charging station

Note

The cleaning roller can only be cleaned in the charging station when the cleaning robot is in the charging station.

Note

The cleaning rollers are automatically cleaned in the charging station after each completed cleaning process.

Clean the cleaning rollers manually in the charging station:

1. Press the "Start self-cleaning" button.

Cleaning the cleaning roller

ATTENTION

Detergent residue in the roller

Foaming
Wash the roller under running water or clean the roller in a washing machine each time after using the device.

ATTENTION

Damage caused by washing the cleaning roller with fabric softener or using a tumble dryer

Damage to the microfibres

Do not use fabric softener when cleaning in a washing machine.
Do not dry the roller in a tumble dryer.

ATTENTION

Material damage due to loose roller
This may damage the washing machine.
Place the roller in a laundry net and load the washing machine with extra laundry.

1. Remove the magnetic cover on the roller cassette.
   Illustration H
2. Press the unlocking button on the roller cassette.
   Illustration Z
   The roller cassette detaches from the cleaning robot.
3. Remove the roller cassette from the cleaning robot.
4. Fold up the scraper unit.
5. Remove the cleaning roller from the roller cassette.
   Illustration AA
6. Clean the cleaning roller under running water or wash it in the washing machine at max. 60 °C.
   Illustration AB
7. Clean the roller drive with a moist cloth.
8. Allow the cleaning roller to air dry.

Cleaning the roller cassette and scraper unit with hair comb

ATTENTION

Damage due to cleaning the scraper unit in a dishwasher
The washing process can distort the scraper unit and it will no longer press on the roller correctly. This worsens the cleaning result.
Do not clean the scraper unit in a dishwasher but rather under running water.

ATTENTION

Adhering dirt deposits
Adhering dirt deposits can damage the device in the long term.
It is recommended to clean the device completely after each application.

ATTENTION

Adhering dirt deposits
Adhering dirt deposits can damage the device in the long term.
Clean the scraper unit regularly with the cleaning tool.

1. Remove the magnetic cover on the roller cassette.
   Illustration H
2. Press the roller cassette unlocking button.
   Illustration Z
   The roller cassette detaches from the cleaning robot.
3. Remove the roller cassette from the cleaning robot.
4. Fold up the Scraper unit.
5. Remove the cleaning roller from the roller cassette.
   Illustration AA
6. Clean the Scraper unit under running water.

Note
Do not clean the Scraper unit and the roller cassette in the dishwasher, as this may damage the components.

7. Remove stubborn dirt with the cleaning tool.
   Illustration AC
8. Fold down the Scraper unit.
9. Pay attention to the cassette guide and push the roller cassette into the cleaning robot until it audibly engages.
   Illustration K
10. Attach the magnetic cover to the roller cassette.

Cleaning the dust container

1. Empty the dust container.

ATTENTION

Damage to electronic components
Do not clean the dust container with water.

2. Clean the dust container with the cleaning tool supplied.
   Illustration AD
3. Fold the flap upwards until it audibly latches into place.
4. Insert the dust container.

Cleaning the filter

We recommend cleaning the filters regularly. This prevents them from becoming clogged.

1. Remove the top cover.
2. Press the clip and grip the dust container by the handle grooves to remove it from the device.
   Illustration V
3. Press the clamp.
   Illustration AE
4. Open the cover.
5. Remove the filter.
6. Clean the filter under running water with the cleaning tool supplied.
   Illustration AF
7. Allow the filter to dry completely.
8. Press the filter into position.
9. Close the cover of the dust container.
10. Insert the dust container.

Cleaning the cleaning brush

1. Turn the cleaning robot upside down.

Note
Make sure to empty or remove the fresh and waste water tank from the device beforehand.

2. Press the clamps on the brush cover together.
   Illustration AG
3. Remove the brush cover.
4. Remove the cleaning brush.
   Illustration AH
5. Clean the cleaning brush with the cleaning tool supplied.
6. Insert the cleaning brush.
7. Fit the brush cover and press it down until it audibly latches into place.

Cleaning the wheels

Dirt particles (such as sand, etc.) can get stuck on the running surface and then damage sensitive, smooth floor surfaces.

1. Clean the running surface of the wheels with a damp cloth.

Cleaning the bottom of the device

ATTENTION

Adhering dirt deposits
Adhering dirt deposits can damage the device in the long term.
It is recommended to clean the device completely after each application.

1. Remove the waste water tank, see *Remove waste water tank*.
2. Press the roller cassette unlocking button.
   Illustration Z
   The roller cassette detaches from the cleaning robot.
3. Remove the roller cassette from the cleaning robot.

4. Clean the bottom of the device and the exposed inner surfaces as well as the visible contacts and sensors with a damp cloth.
5. Pay attention to the cassette guide and push the roller cassette into the cleaning robot until it audibly engages.
   Illustration K
6. Insert the waste water tank, see *Fitting the waste water tank*.

Cleaning and care agents

ATTENTION

Use of unsuitable detergents and care agents

The use of unsuitable detergents and care agents can damage the device and loss of eligibility for warranty claims.

Use only KÄRCHER detergents.

Take care to ensure the correct dosage.

Note

Use KÄRCHER detergent or care agents for floor cleaning as necessary.

- Observe the manufacturer's dosing quantity recommendations when dosing with detergent or care agents.
- To prevent foaming, fill the fresh water tank with water first and the add the detergent or care agent.
- To prevent the tank from overflowing, be sure to leave enough space for the detergent or care agent when filling with water.

Replacing the cleaning roller

A worn cleaning roller can worsen the cleaning result.

1. Check the cleaning roller regularly for wear and replace if necessary.

Clean the water filter of the charging station

1. Open the storage compartment for the roller on the charging station.
   Illustration AI
2. Rotate the bayonet connector of the water filter and pull out the water filter.
3. Clean the water filter under running water.
4. Re-insert the water filter into the charging station.
5. Close the storage compartment for the roller.

Cleaning the liquid sensor

The charging station is equipped with sensors that trigger an error message if there is too much moisture on the station.

If the error message occurs, the liquid must be removed:

1. Remove the loading ramp from the charging station and remove the liquid.
   Illustration AJ
2. Clean the humidity sensors with a cloth.
3. Remove the waste water tank, see *Remove waste water tank*.
4. Pull the opening lever on the waste water tank upwards and lift the cover of the waste water tank.
   Illustration R
5. Clean the inside and outside of the waste water tank water inlet.
6. Close the cover of the waste water tank.
7. Insert the waste water tank into the device, see *Fitting the waste water tank*.
8. Clean the roller cassette, see *Cleaning the roller cassette and scraper unit with hair comb*.

Troubleshooting guide

Malfunctions often have simple causes that you can remedy yourself using the following overview. When in doubt, or in the case of malfunctions not mentioned here, please contact your authorized Customer Service.

Fault	Cause	Rectification
Battery does not charge	The charging contacts are dirty.	1. Wipe the charging contacts on both the charging station and the cleaning robot with a dry cloth.
	Ambient temperature below 0 °C or above 35 °C.	1. Use the cleaning robot at temperatures above 0 °C and below 35 °C.
	The mains cable of the charging station is not plugged in.	1. Plug in the mains cable of the charging station.

Fault	Cause	Rectification
The cleaning robot is not returning to the charging station	The battery is empty.	1. Manually place the cleaning robot on the charging station and let it charge completely.
	The cleaning robot is too far away from the charging station.	1. Move the cleaning robot closer to the charging station. 2. Manually place the cleaning robot on the charging station.
	Not enough space around the charging station.	1. Ensure that there is sufficient space around the charging station, see chapter *Setting up the charging station*.
	There are too many obstacles around the charging station.	1. Place the charging station in a more open area, see chapter *Setting up the charging station*.
	The cleaning robot remaps its environment when it has been moved over a longer distance.	1. Manually place the cleaning robot on the charging station.
	The cleaning robot was not started from the charging station. In this case, it only returns to the place from which it was started.	1. Manually place the cleaning robot on the charging station.
	The mains cable of the charging station is not plugged in.	1. Plug in the mains cable of the charging station.
Dust suction does not start or does not work properly	The cleaning robot is not positioned correctly on the charging station.	1. Manually place the cleaning robot on the charging station.
	The dust bag is full. The LED on the intake for the dust bag lights up red.	1. Change the dust bag (see *Changing the dust bag*).
	There is no dust bag or it is installed incorrectly.	1. Insert the dust bag or check that it is installed properly.
	The cover of the charging station is open.	1. Close the cover of the charging station.
The cleaning robot moves slowly and does not clean in an organised manner	The wall tracking sensor is dirty.	1. Clean the wall tracking sensor, see *Cleaning the sensors*.
	The laser sensor (LiDAR) is dirty.	1. Clean the laser sensor (LiDAR), see *Cleaning the sensors*.
The cleaning robot is returning to the charging station more frequently	The fresh water tank is not sitting properly in the device.	1. Insert the fresh water tank into the device correctly.
	The waste water tank in the device is full or dirty.	1. Empty the waste water tank. 2. Clean the waste water tank, see *Cleaning the waste water tank*. 3. Clean the contacts on the waste water tank, see *Cleaning the contacts*.
The LED buttons and the LED bar on the device pulsate red	The fresh water tank is empty.	1. Fill the fresh water tank.
	The waste water tank is full.	1. Empty the waste water tank.
The LED buttons pulse red and the LED bar on the device does not light up	The battery is empty.	1. Charge the battery.
The LED buttons flash red and the LED bar on the device does not light up	The dust container is not located in the device.	1. Insert the dust container.
	The battery charge is less than 20 %. The device cannot start cleaning.	1. Charge the battery.
The LED on the intake for the dust bag in the charging station lights up red	There is no dust bag in the charging station.	1. Insert a dust bag.
The LED on the fresh water tank in the charging station lights up red	The fresh water tank is empty.	1. Fill the fresh water tank.
	The fresh water tank is not located in the device.	1. Insert the fresh water tank.

Fault	Cause	Rectification
The LED on the fresh water tank in the charging station lights up red even though the fresh water tank is full	The water filter for the fresh water supply from the charging station to the device is blocked.	1. Clean the water filter (see *Clean the water filter of the charging station*). 2. If the problem persists, replace the water filter.
The LED on the waste water tank in the charging station lights up red	The waste water tank is full.	1. Empty the waste water tank.
	The waste water tank is not located in the device.	1. Insert the waste water tank.

Customer Service department

If the malfunction cannot be corrected, the device must be checked by the Customer Service department.

Warranty

The warranty conditions issued by our relevant sales company apply in all countries. We shall remedy possible malfunctions on your appliance within the warranty period free of cost, provided that a material or manufacturing flaw is the cause. In a warranty case, please contact your dealer (with the purchase receipt) or the next authorised customer service site.
(See overleaf for the address)
Further warranty information (if available) can be found in the service area of your local Kärcher website under "Downloads".

EU Declaration of Conformity

Device	Type	Frequency band, MHz	Power, max. EIRP, mW
RVF 7	WLAN 2.4 GHz	2400-2483,5	100
RVF 7	WLAN 5 GHz	5150-5850	100
RVF 7	Bluetooth	2400-2483,5	63

Alfred Kärcher GmbH & Co. KG hereby declares that the radio device type Robo Cleaner complies with the 2014/53/EU directive. The full text of the EU Declaration of Conformity can be found at *www.kaercher.com/RVF7*.

Technical data

		RCF 7 Comfort
Cleaning robot		
Rated power	W	60
Battery pack type		Li-ION
Battery capacity	mAh	4800
Operating time when battery is fully charged in normal operation	min	120
Surface performance	m^2/h	45
Suction performance (Boost mode / Standard mode)	Pa	13000 / 2000
Charging time (8 % to 100 % / 0 % to 100 %)	min	230 / 285
Wireless connections		IEEE 802.11b/g/n 2.4 GHz & 5 GHz
Frequency band (for 2.4 GHz)	MHz	2400-2483,5
Frequency band (for 5 GHz)	MHz	5150-5850
Sound pressure level	dB(A)	<67
Fresh water tank capacity	ml	300
Waste water tank capacity	ml	130
Dry dirt	ml	250
Weight	kg	5,6
Charging station		
Nominal power consumption (suction/charging process)	W	650/30
Self-cleaning duration	Seconds	90-240
Fresh water tank capacity	l	3
Waste water tank capacity	l	2,4
Dry dirt	l	4
Weight	kg	9,3
Length x width x height	mm	450x400 x520
Sound pressure level	dB(A)	82

Subject to technical modifications.

Contenu

Remarques générales 36
Consignes de sécurité 36
Symboles sur l'appareil 37
Protection de l'environnement 37
Utilisation conforme 37
Accessoires et pièces de rechange 37
Etendue de livraison 37
Description de l'appareil 38
Touches sur la station de charge 38
Première mise en service 40
Mise en service 41
Commande 42
Transport 45
Stockage 45
Entretien et maintenance 45
Dépannage en cas de défaut 48
Garantie 49
Déclaration de conformité UE 49
Caractéristiques techniques 49

Remarques générales

Veuillez lire ce manuel d'instructions original avant la première utilisation de votre appareil et agissez conformément.

Conservez ce document pour une utilisation ultérieure ou pour le propriétaire suivant.

- Le non-respect du manuel d'utilisation et des consignes de sécurité peut entraîner des dommages sur l'appareil et des dangers pour l'opérateur et d'autres personnes.
- Informer immédiatement le vendeur en cas de dommage dû au transport.
- Vérifiez le contenu de l'emballage lors du déballage, qu'il ne manque pas d'accessoires et qu'il n'y a pas de dommage.

Consignes de sécurité

- Outre les remarques dans ce manuel d'utilisation, vous devez prendre en compte les directives générales de sécurité et les directives pour la prévention des accidents du législateur.
- Les panneaux d'avertissement et d'instructions apposés sur l'appareil donnent des remarques importantes pour un fonctionnement sans risque.

Niveaux de danger

⚠ DANGER

- *Indique un danger immédiat qui peut entraîner de graves blessures corporelles ou la mort.*

⚠ AVERTISSEMENT

- *Indique une situation potentiellement dangereuse qui peut entraîner de graves blessures corporelles ou la mort.*

⚠ PRÉCAUTION

- *Indique une situation potentiellement dangereuse qui peut entraîner des blessures légères.*

ATTENTION

- *Indique une situation potentiellement dangereuse qui peut entraîner des dommages matériels.*

Consignes de sécurité générales

Le radar laser de l'appareil est conforme à la norme IEC 60825-1:2014 relative à la sécurité des appareils à laser de classe 1 et ne produit pas de rayonnement laser dangereux pour le corps humain.

⚠ **DANGER** ● *Risque d'asphyxie. Ne laissez pas les matériaux d'emballage à la portée des enfants.*

⚠ **AVERTISSEMENT** ● *Utilisez l'appareil uniquement conformément à l'usage prévu. Respectez les conditions locales et portez attention aux tiers, en particulier aux enfants, lors de travaux avec l'appareil.* ● *Cet appareil ne doit pas être utilisé par des personnes dont les capacités physiques, sensorielles ou mentales sont réduites ou qui ne disposent pas de l'expérience et/ou des connaissances nécessaires.* ● *Seules les personnes instruites dans la manipulation de l'appareil ou ayant prouvé leurs compétences pour la commande et étant expressément chargées de son utilisation sont habilitées à utiliser l'appareil.* ● *Les enfants ne sont pas autorisés à utiliser l'appareil.* ● *Surveillez les enfants pour s'assurer qu'ils ne jouent pas avec l'appareil.* ● *Les enfants ne peuvent effectuer le nettoyage et l'entretien de l'appareil que sous surveillance.* ● *Les enfants peuvent utiliser l'appareil à partir de l'âge de 8 ans, s'ils ont été instruits par une personne compétente de son utilisation et des consignes de sécurité ou s'ils sont surveillés correctement et s'ils ont compris les dangers pouvant en résulter.*

⚠ **PRÉCAUTION** ● *Risque d'accident et de blessure. Lors du transport et du stockage, observez le poids de l'appareil, voir chapitre Caractéristiques techniques dans le manuel d'instructions.* ● *Les dispositifs de sécurité servent à assurer votre sécurité. Ne modifiez ou ne dérivez jamais les dispositifs de sécurité.*

ATTENTION ● *Endommagement de l'appareil. Ne vous tenez pas debout sur l'appareil et n'installez pas des enfants, des objets ou des animaux domestiques dessus.* ● *L'appareil contient des batteries qui ne peuvent être remplacées que par un spécialiste.*

Risque d'électrocution

⚠ **AVERTISSEMENT** ● *Ne nettoyez pas l'appareil sous l'eau courante car il contient des composants électriques.* ● *Éteignez l'appareil avant tous travaux d'entretien ou de maintenance.*

⚠ **PRÉCAUTION** ● *Les travaux de réparation ainsi que les travaux sur les composants électriques ne doivent être effectués que par le SAV autorisé.*

Consignes de sécurité relatives au fonctionnement

⚠ **DANGER** ● *Ne faites pas fonctionner l'appareil sans surveillance en présence de feu ou de braises dans une cheminée ouverte.* ● *Ne faites pas fonctionner l'appareil sans surveillance dans des pièces où des bougies sont allumées.*

⚠ **AVERTISSEMENT** ● *Risque de court-circuit. Éloignez les objets conducteurs (p. ex. tournevis ou similaires) des contacts de charge.*

⚠ **PRÉCAUTION** ● *Attention au risque de trébuchement sur le robot de nettoyage en mouvement.* ● *Risque de blessures. Ne mettez en aucun cas les doigts ou un outil dans le rouleau de nettoyage en rotation de l'appareil pendant son fonctionnement.* ● *Ne vous tenez pas debout ou assis sur la station ou le robot*

de nettoyage. ● Notez que les objets peuvent tomber si le robot de nettoyage les heurte (y compris les objets posés sur des tables ou des petits meubles). ● Notez que le robot de nettoyage peut se prendre dans des câbles téléphoniques qui pendent, des câbles électriques, des nappes, des ficelles, des sangles, etc. Cela peut entraîner la chute d'objets.

ATTENTION *● Ne faites pas fonctionner l'appareil dans des pièces protégées par un dispositif d'alarme ou un détecteur de mouvement. ● Faites fonctionner l'appareil uniquement à des températures comprises entre 0 °C et +35 °C. ● Utilisez l'appareil uniquement en intérieur. ● N'aspirez pas d'objets acérés ou volumineux, tels que p. ex. des tessons, du gravier ou des pièces de jouets. ● Soulevez tous les câbles du sol avant d'utiliser l'appareil afin d'éviter qu'il ne les traîne lors du nettoyage. ● Bloquez toutes les zones dans lesquelles il existe un risque de chute de l'appareil. P. ex. descentes d'escalier ou galeries sans délimitation.*

Consignes de sécurité relatives à la station de charge

⚠ ***DANGER*** *● Raccordez l'appareil uniquement au courant alternatif. La tension indiquée sur la plaque signalétique doit correspondre à la tension du secteur. ● Pour des raisons de sécurité, nous recommandons de charger l'appareil en plus uniquement via un disjoncteur de courant de défaut (30 mA max.). ● Ne touchez jamais aux fiches secteur et prises de courant avec les mains mouillées. ● Risque d'explosion. Ne pas charger de batteries non-rechargeables.*

⚠ ***AVERTISSEMENT*** *● Raccordez l'appareil uniquement à un raccordement électrique réalisé par un électricien qualifié selon IEC 60364-1. ● Vérifier la conformité de la tension du secteur avec la tension indiquée sur la plaque signalétique du chargeur. ● Ne nettoyez pas l'appareil sous l'eau courante car il contient des composants électriques. ● Risque de court-circuit. Éloignez les objets conducteurs (p. ex. tournevis ou similaires) des contacts de charge. ● Risque de court-circuit. Nettoyez les contacts de charge de la station de charge uniquement à sec. ● Débranchez l'appareil avant tous les travaux de maintenance et d'entretien. ● Le robot de nettoyage 1.269-690.0 ne doit être rechargé que sur le dispositif de charge d'une station de charge portant la référence de pièce 4.269-091.0. ● Ne chargez dans la station de charge que l'appareil de nettoyage fourni. ● Vérifiez l'absence de dommages sur le câble secteur avant chaque utilisation. N'utilisez pas de câble secteur endommagé. S'il est endommagé, remplacez le câble secteur par un câble autorisé. Vous pouvez vous procurer un câble de remplacement approprié auprès de KÄRCHER ou de l'un de nos partenaires de service.*

ATTENTION *● Utilisez la station de charge uniquement à l'intérieur. ● N'installez pas la station de charge à proximité de sources de chaleur, p. ex. chauffages. ● Ne stockez la station de charge qu'à l'intérieur, dans un endroit frais et sec. ● Rechargez complètement le robot de nettoyage au plus tard après 5 mois afin d'éviter une décharge profonde de la batterie. ● Éteignez la station de charge avant tous travaux d'entretien ou de maintenance.*

Symboles sur l'appareil

Veuillez lire le manuel d'utilisation et toutes les consignes de sécurité avant la mise en service.

Protégez l'appareil contre l'humidité. Stockez l'appareil au sec. N'exposez pas l'appareil à la pluie. L'appareil est adapté à une utilisation en intérieur.

Protection de l'environnement

Les matériaux d'emballage sont recyclables. Veuillez éliminer les emballages dans le respect de l'environnement.

Les appareils électriques et électroniques contiennent des matériaux précieux recyclables et souvent des composants tels que des piles, batteries ou de l'huile représentant un danger potentiel pour la santé humaine et l'environnement, s'ils ne sont pas manipulés ou éliminés correctement. Ces composants sont cependant nécessaires pour le fonctionnement correct de l'appareil. Les appareils marqués par ce symbole ne doivent pas être jetés dans les ordures ménagères.

Remarques concernant les matières composantes (REACH)

Les informations actuelles concernant les matières composantes sont disponibles sous : *www.kaercher.de/REACH*

Utilisation conforme

L'appareil se compose de deux unités, une station de charge et un robot de nettoyage fonctionnant sur batterie.

- Ce robot de nettoyage est conçu pour le nettoyage humide et à sec entièrement automatique des sols durs.
- Ne pas nettoyer de revêtements sensibles à l'eau, tels que p. ex. les sols en liège non traités, car de l'humidité peut pénétrer et endommager le sol.
- L'appareil est adapté pour le nettoyage de PVC, de tapis, de linoléum, de dallage, de pierre, de parquet huilé et ciré, de laminé ainsi que de tous les revêtements de sol stratifiés résistant à l'eau.
- Cet appareil a été conçu pour un usage privé et n'est pas prévu pour une utilisation professionnelle.

Accessoires et pièces de rechange

Utiliser exclusivement des accessoires et pièces de rechange originaux. Ceux-ci garantissent le fonctionnement sûr et sans défaut de votre appareil.
Des informations sur les accessoires et pièces de rechange sont disponibles sur le site Internet *www.kaercher.com*.

Etendue de livraison

Lors du déballage, vérifiez que le contenu de la livraison est complet. Si des accessoires manquent ou en cas de dommage dû au transport, veuillez informer votre distributeur.

Description de l'appareil

Pour les figures, voir la page des graphiques.
Illustration A
Illustration B

1. Bac d'eau sale
2. Rouleau de nettoyage (2 x)
3. Goulotte d'aspiration sur le robot de nettoyage
4. Roue motrice
5. Cache de brosse
6. Brosse de nettoyage
7. Balais latéraux (4 x)
8. Roue directionnelle
9. Capteur de basculement
10. Cassette à rouleaux
11. Levier d'ouverture du bac d'eau sale
12. Soupape d'aspiration de l'eau sale sur l'appareil
13. Réservoir d'eau propre
14. Bouchon en caoutchouc pour l'alimentation en eau propre
15. Outil de nettoyage
16. Bac à poussière
17. Foam Stop 30 ml (2 x)
18. RM 536 500 ml
19. Touche marche/arrêt/pause
20. Touche Home
21. Capteur 3D avec caméra
22. Capteur de suivi mural
23. Barre LED aller à Indicateur d'état
24. Cache supérieur
25. Alimentation d'eau propre
26. Contacts pour la station de charge
27. Capteur laser (LiDAR)
28. Filtres (2 x)
29. Rampe d'accès
30. Compartiment de rangement de rouleau
31. Couvercle de la station de charge
32. Poignée de transport
33. Prise du chargeur
34. Porte-câble
35. Guidage de câble
36. Sac à poussières *(2 x) **(5 x)
37. Câble secteur
38. Bac d'eau sale
39. Réservoir d'eau propre
40. Logement du sac à poussière
41. Touche « Démarrage de l'autonettoyage »
42. Touche « Changement du mode de nettoyage »
43. Touche « Démarrage du nettoyage »
44. Soupape de remplissage d'eau du robinet
45. Soupape d'aspiration du bac d'eau sale
46. Puits d'aspiration sur la station de charge

* RVF 7 Comfort
** RVF 7 Comfort Extra

Touches sur la station de charge

Remarque
Les touches de la station de charge ne peuvent être actionnées que lorsque le robot de nettoyage se trouve dans la station de charge, car c'est le seul moyen de garantir le contact avec l'appareil.

Touche	Description
	Cette touche sert à lancer le nettoyage.
	Cette touche sert à sélectionner les modes de nettoyage. Si le symbole est allumé, le mode de nettoyage à sec et humide est activé. Si le symbole n'est pas allumé, seul le mode de nettoyage à sec est activé.
	Cette touche sert à activer l'autonettoyage. Cette fonction inclut : • Vidange du bac d'eau sale • Remplir le réservoir d'eau propre • Nettoyage du rouleau • Sécher le rouleau • Vider le sac à poussière

Fonctionnement du robot de nettoyage

- Le robot de nettoyage mobile tire son énergie d'une batterie intégrée qu'il recharge régulièrement sur la station de recharge fournie. Si le chargement de la batterie est trop faible, il retourne de lui-même à la station de charge pour se recharger et, si nécessaire, met en pause la tâche de nettoyage en cours.
- Dès que le processus de chargement est terminé, si la tâche de nettoyage est interrompue, le robot de nettoyage quitte automatiquement la station de charge et reprend son travail de nettoyage. Lorsque le robot de nettoyage a terminé les tâches de nettoyage, il revient à la station de charge pour y être rechargé.
- Le robot de nettoyage communique des messages d'état par le biais d'une synthèse vocale et de différentes couleurs de LED sur l'appareil.
- Le robot de nettoyage se déplace systématiquement. Grâce au capteur laser (LiDAR), il scanne la pièce et la nettoie petit à petit. Il évite les obstacles dont la hauteur est au moins égale à celle du capteur laser intégré (LiDAR).

- Le robot de nettoyage est doté de capteurs de basculement qui détectent les escaliers et les marches et permettent d'éviter les chutes.
- Le capteur à ultrasons sert à la détection des tapis, qui peut être activée et désactivée individuellement dans l'application. Selon la configuration, le robot de nettoyage évite les tapis.
- Le robot de nettoyage dispose d'un réservoir d'eau propre et d'un bac d'eau sale ainsi que d'un rouleau en microfibres, d'un bac à poussière, d'une brosse de nettoyage et de 2 balais latéraux. Grâce à ces composants, il est possible de nettoyer à sec et à l'eau en même temps. Grâce au processus d'aspiration, toutes les particules de poussière et les types de gros déchets sont collectés dans le bac à poussière, de sorte que lors du nettoyage humide, aucune particule de poussière ni aucun type de gros déchets ne sont entraînés et ne s'accumulent dans le bac d'eau sale.
- Dans la station de charge multifonctionnelle, l'eau sale est aspirée de manière autonome hors de l'appareil après chaque processus de nettoyage, de l'eau propre est ajoutée et la poussière est extraite du bac à poussière. En outre, il est possible de nettoyer, de sécher et de stocker les rouleaux de nettoyage dans la station de charge.

L'aspiration ne peut se faire que dans les conditions suivantes :

- Le robot de nettoyage se trouve dans la station de charge.
- Un sac à poussières est accroché dans la station de charge.
- Le sac a poussières accroché n'est pas plein.
- Le couvercle de la station de charge est fermé.

Couleurs des LED sur l'appareil

Touches LED	Barre LED	Signification
Arrêt	Arrêt	L'appareil est arrêté. L'appareil est en mode veille. L'appareil est en mode « Ne pas déranger ».
pulsations blanches	pulse en blanc	L'appareil est allumé. Le nouveau micrologiciel est téléchargé et mis à jour.
pulsations bleues	Arrêt	La connexion réseau est établie.
allumée en vert	s'allume en bleu ou en jaune (selon le mode de nettoyage sélectionné)	La connexion au réseau a été effectuée avec succès.
clignotent en bleu	Arrêt	La connexion réseau est réinitialisée.
pulsations vertes	Arrêt	L'appareil se trouve dans la station de charge et la batterie est en cours de charge.
pulse ou clignote en rouge	pulse ou clignote en rouge	Un dysfonctionnement s'est produit. Élimination du défaut, voir *Dépannage en cas de défaut*.

Couleurs LED sur la station de charge

Touches LED	Barre LED	Signification
Arrêt	s'allume en blanc	La station de charge se trouve en mode Veille.
• Touche « Démarrage du nettoyage » : pulse en vert • Touche « Changement du mode de nettoyage » : s'allume en bleu/éteint • Touche « Démarrage de l'autonettoyage » : s'allume en blanc	impulsion en vert	L'appareil se trouve dans la station de charge et la batterie est en cours de charge.
• Touche « Démarrage du nettoyage » : aus • Touche « Changement du mode de nettoyage » : s'allume en bleu/éteint • Touche « Démarrage de l'autonettoyage » : pulse en jaune	impulsion en jaune	Le contenu de la cuve à poussière de l'appareil est aspiré par la station de charge.

Touches LED	Barre LED	Signification
● Touche « Démarrage du nettoyage » : aus ● Touche « Changement du mode de nettoyage » : s'allume en bleu/éteint ● Touche « Démarrage de l'autonettoyage » : pulse en bleu	impulsion en bleu	L'appareil se trouve dans la station de charge et les rouleaux de nettoyage sont nettoyés.
● Touche « Démarrage du nettoyage » : s'allume en rouge ● Touche « Changement du mode de nettoyage » : s'allume en rouge ● Touche « Démarrage de l'autonettoyage » : s'allume en rouge	pulse ou clignote en rouge	Un dysfonctionnement s'est produit. Élimination du défaut, voir *Dépannage en cas de défaut*.
Arrêt	Arrêt	L'appareil est arrêté. L'appareil est en mode « Ne pas déranger ».

Modes spéciaux

Mode veille

Le robot de nettoyage passe automatiquement en mode veille au bout de 5 minutes d'inactivité. Appuyez sur n'importe quelle touche pour l'activer.

- Le robot de nettoyage ne passe pas en mode veille lorsqu'il est sur la station de charge.
- Le robot de nettoyage s'éteint automatiquement s'il reste en mode veille pendant plus de 6 heures.

Mode « Ne pas déranger »

Il est possible d'activer le mode « Ne pas déranger ». En mode « Ne pas déranger », le robot de nettoyage n'émet pas d'avertissements sonores. Les touches LED et le Barre LED sont éteints.
Le mode « Ne pas déranger » peut être activé dans l'application. Le téléchargement de l'application est décrit dans le chapitre *Connexion du robot de nettoyage au réseau WLAN et à l'application*.

Remarque

En mode « Ne pas déranger », le robot de nettoyage n'est pas éteint. Pour poursuivre le nettoyage, appuyer brièvement sur Touche marche/arrêt/pause.

Télécommande

L'application offre la possibilité de naviguer le robot, par exemple s'il est bloqué à un endroit inaccessible. Cette commande à distance peut être sélectionnée dans l'application sous « Réglages » > « Réglages du robot ».

Première mise en service

Installation de la station de charge

- Choisir l'emplacement de sorte que le robot de nettoyage puisse atteindre la station de charge sans problème.

ATTENTION

Dommages au sol dus à l'humidité

Le rouleau humide peut endommager le sol lors du chargement.

Positionnez la station de charge sur un sol insensible à l'eau et sur la plaque de protection du sol fournie.

- Assurer une distance d'au moins 0,5 m à gauche et à droite de la station de charge et une distance d'au moins 1,5 m devant la station de charge.
- L'emplacement ne doit pas être exposé à la lumière directe du soleil.

1. Installer la station de charge.
   Illustration C
2. Brancher la fiche de l'appareil du câble d'alimentation dans la prise du chargeur de la station de charge.
   Illustration D
3. Brancher la fiche secteur.

Raccordement du robot de nettoyage à la station de charge

1. Placer manuellement le robot de nettoyage sur la station de recharge et vérifier le bon contact des contacts de charge.
   Le robot de nettoyage se met automatiquement en marche. Les touches LED et le Barre LED s'allument.

Remarque

Lors de la première mise en service, une mise en marche manuelle sans contact avec la station de recharge n'est pas possible.

Après la première mise en service, le robot de nettoyage se rend automatiquement à la station de charge.

Connexion du robot de nettoyage au réseau WLAN et à l'application

Le robot de nettoyage peut être commandé directement par les touches de l'appareil ou par une application via un appareil mobile compatible avec le réseau WLAN. Pour pouvoir utiliser toutes les fonctions disponibles, il est recommandé de commander le robot de nettoyage via l'application Robots d'intérieur KÄRCHER.
Avant de télécharger l'application, vérifiez les points suivants :

- L'appareil mobile est connecté à Internet.
- Le réseau WLAN de 2,4 ou 5 GHz du routeur est activé.
- Une couverture WLAN suffisante est assurée.

Télécharger l'application Robots d'intérieur KÄRCHER sur l'Apple Store® ou sur Google Play™ Store.

GET IT ON Google Play

Download on the App Store

- Google Play™ et Android™ sont des marques ou des marques déposées de Google Inc.
- Apple® et App Store® sont des marques ou des marques déposées de Apple Inc.

Connecter le robot de nettoyage avec l'appli Robots d'intérieur KÄRCHER et WLAN :

1. L'application Robots d'intérieur KÄRCHER à partir de l'Apple Store ou du Google Play Store.
2. Ouvrir l'application Robots d'intérieur KÄRCHER.
3. Créer un compte (si vous n'êtes pas déjà enregistré).
4. Ajouter le robot de nettoyage souhaité.
5. Suivre les instructions pas à pas de l'application.

Mise en service

Montage de la brosse latérale

1. Retourner le robot de nettoyage.
2. Insérer les balais latéraux. Veiller à la correspondance des couleurs sur l'embout et sur la fixation de l'appareil (par ex. noir sur noir).
   Illustration E

Insertion du bac d'eau sale

1. Pousser le bac d'eau sale à l'horizontale dans l'appareil jusqu'à ce qu'il s'enclenche de manière audible.
   Illustration F

Retirer le bac d'eau sale

1. Appuyer sur la touche de déverrouillage du bac d'eau sale et retirer le bac d'eau sale de l'appareil.
   Illustration G

Insertion du rouleau de nettoyage

1. Retirer le cache magnétique de la cassette à rouleaux.
   Illustration H
2. Appuyer sur la touche de déverrouillage de la cassette à rouleaux.
   Illustration I
   La cassette à rouleaux se détache du robot de nettoyage.
3. Retirer la cassette à rouleaux du robot de nettoyage.
4. Placer le rouleau de nettoyage sur la fixation de rouleau.
   Illustration J
5. Faire attention au guide de la cassette et pousser la cassette à rouleaux dans le robot de nettoyage jusqu'à ce qu'elle s'enclenche de manière audible.
   Illustration K
6. Mettre en place le couvercle magnétique de la cassette à rouleaux.

Remplir le réservoir d'eau propre de la station de charge

Le réservoir d'eau propre dans l'appareil se remplit en priorité via la station de charge. Il est toutefois également possible de remplir manuellement le réservoir d'eau propre, voir *Remplir le réservoir d'eau propre*.

ATTENTION

Risque d'endommagement

Le fait de verser de l'eau chaude dans le réservoir d'eau propre peut entraîner une déformation du plastique.
Ne pas verser d'eau chaude dans le réservoir d'eau propre.

Remarque

Videz toujours le bac d'eau sale avant de remplir le réservoir d'eau propre.

1. Ouvrir le couvercle de la station de charge.
   Illustration L
2. Enlever le réservoir d'eau propre.
3. Tirer sur la languette du couvercle du réservoir d'eau propre et relever le couvercle.
4. Remplir le réservoir d'eau propre avec de l'eau potable froide ou tiède jusqu'au marquage MAX.
5. Si nécessaire, ajouter du produit de nettoyage et d'entretien KÄRCHER dans le réservoir d'eau propre.

ATTENTION

Mauvais résultat de nettoyage dû à une mauvaise utilisation du produit d'entretien

Un surdosage ou un sous-dosage des produits de nettoyage ou d'entretien peut entraîner de mauvais résultats de nettoyage.
Faire attention au dosage de produits de nettoyage ou d'entretien recommandés.

Remarque

N'utilisez pas de produits de nettoyage d'autres fabricants, car cela pourrait entraîner une forte formation de mousse sur le sol ou dans le bac d'eau sale de l'appareil.
De plus, de la mousse peut se former lors des premiers nettoyages si des résidus de produits de nettoyage d'autres fabricants utilisés précédemment se trouvent encore sur le sol.

6. Fermer le couvercle.
7. Insérer à nouveau le réservoir d'eau propre dans la station de charge.
8. Fermer le cache de la station de charge.

Remplir le réservoir d'eau propre

Il est possible de remplir manuellement le réservoir d'eau propre dans l'appareil :

ATTENTION

Risque d'endommagement

Le fait de verser de l'eau chaude dans le réservoir d'eau propre peut entraîner une déformation du plastique.
Ne pas verser d'eau chaude dans le réservoir d'eau propre.

Remarque

Videz toujours le bac d'eau sale avant de remplir le réservoir d'eau propre.

1. Retirer le cache supérieur.
   Illustration N
2. Saisir le réservoir d'eau propre par les poignées encastrées et le retirer de l'appareil.
3. Tirer sur la languette en caoutchouc située au niveau de l'orifice de remplissage.
4. Remplir le réservoir d'eau propre avec de l'eau du robinet froide ou tiède.
5. Si nécessaire, ajouter du produit de nettoyage et d'entretien KÄRCHER dans le réservoir d'eau propre.

ATTENTION

Mauvais résultat de nettoyage dû à une mauvaise utilisation du produit d'entretien

Un surdosage ou un sous-dosage des produits de nettoyage ou d'entretien peut entraîner de mauvais résultats de nettoyage.

Faire attention au dosage de produits de nettoyage ou d'entretien recommandés.

Remarque

N'utilisez pas de produits de nettoyage d'autres fabricants, car cela pourrait entraîner une forte formation de mousse sur le sol ou dans le bac d'eau sale de l'appareil.

De plus, de la mousse peut se former lors des premiers nettoyages si des résidus de produits de nettoyage d'autres fabricants utilisés précédemment se trouvent encore sur le sol.

6. Pour éviter la formation de mousse sur le sol ou à l'intérieur de l'appareil, verser dans le réservoir d'eau fraîche, en plus du détergent Foam Stop, lors des premiers nettoyages. Répéter la procédure si besoin.
7. Fermer la languette en caoutchouc.
8. Insérer le réservoir d'eau propre dans l'appareil jusqu'à ce qu'il s'enclenche de manière audible.
   Illustration O
9. Mettre en place le couvercle supérieur.

Insérer le sac à poussière

1. Ouvrir le couvercle de la station de charge.
   Illustration M
2. Pousser le sac à poussière dans son logement.
3. Fermer le cache de la station de charge.

Commande

ATTENTION

Danger en raison d'obstacles

Risque d'endommagement

Avant d'utiliser le robot de nettoyage, assurez-vous qu'il n'y a pas d'obstacles sur le sol, dans les escaliers ou sur les marches.

Préparation de l'environnement

- Maintenir le sol libre d'objets qui traînent afin de garantir un nettoyage efficace. Les obstacles nécessitent un nettoyage qui prend du temps, car le robot de nettoyage doit contourner les objets.
- Ouvrir les portes des pièces à nettoyer.
- En cas d'utilisation du robot de nettoyage avec l'application : Effectuer la configuration dans l'application, afin que le robot de nettoyage puisse nettoyer en fonction des exigences individuelles de nettoyage (zones interdites, différents paramètres de nettoyage, etc.), voir chapitre *Réglages de l'application*.

Réglages

Réglages sur le robot

Le nettoyage peut également être commencé depuis le robot de nettoyage sans application. Les touches permettent d'exécuter les commandes suivantes :

- Sélectionner le mode de nettoyage via Touche « Changement du mode de nettoyage », voir *Démarrer le nettoyage.*
- Commencer le nettoyage via Touche marche/arrêt/pause.
- Interrompre le nettoyage via Touche marche/arrêt/pause.
- Renvoyer manuellement le robot de nettoyage à la station de recharge via Touche Home.

Le robot de nettoyage retourne automatiquement à la station de charge pour se recharger lorsqu'il a terminé une tâche de nettoyage ou lorsque la batterie est trop faible pendant une opération de nettoyage.

Réglages de l'application

L'application Robots d'intérieur KÄRCHER offre notamment les fonctions principales suivantes :

- Guide pas à pas des possibilités de configuration
- Création de cartes des pièces et des divers étages
- Réglage de programmes
- Définition de zones interdites et de cloisons virtuelles
- Remarques sur les erreurs ou les pannes ainsi que sur la progression du nettoyage
- Réglage des paramètres de nettoyage tels que la quantité d'eau, l'intensité du nettoyage, le nombre de passages ou le mode « Évitement des tapis ».
- Configuration de zones de nettoyage
- Activation/désactivation du mode « Ne pas déranger »
- Affichage de la caméra en direct sur l'appareil
- Contrôle à distance de l'appareil
- FAQ avec détection des pannes détaillée

Activation du robot de nettoyage

Remarque

Placez le robot de nettoyage directement sur la station de charge s'il ne peut pas être mis en marche en raison d'un état de charge trop faible, voir chapitre Première mise en service.

1. Placer manuellement le robot de nettoyage sur la station de recharge et vérifier le bon contact des contacts de charge.
   Le robot de nettoyage se met automatiquement en marche et émet un signal sonore.
   Le Barre LED pulse en blanc.

Remarque

Il est également possible d'allumer le robot de nettoyage lorsqu'il n'est pas sur sa station de recharge :

2. Maintenir Touche marche/arrêt/pause enfoncée pendant 5 secondes.
   Le robot de nettoyage se met en marche.
   Illustration P

Fonctionnement sans application

Démarrer le nettoyage

Remarque

Ouvrez les portes de toutes les pièces que le robot de nettoyage doit nettoyer et ne laissez pas d'objet trainer au sol.

1. Appuyez sur Touche marche/arrêt/pause.
   Le robot de nettoyage émet un signal sonore et commence par créer une carte de l'environnement sans nettoyer.
   Les touches LED et le Barre LED s'allument en blanc.
   Lorsque la création de la carte est terminée, le robot de nettoyage retourne à la station de charge.

Remarque

Attendez quelques secondes avant d'appuyer à nouveau sur Touche marche/arrêt/pause pour que le robot puisse enregistrer la carte.

2. Sélectionner le mode de nettoyage souhaité.

a Sélectionner le mode de nettoyage via le Touche « Changement du mode de nettoyage » sur la station de charge.
Il est également possible de sélectionner le mode de nettoyage via le site Touche « Changement du mode de nettoyage » sur l'appareil :
b Ouvrir le couvercle supérieur.
c Sélectionner le mode de nettoyage souhaité via le Touche « Changement du mode de nettoyage » sur l'appareil.
Illustration Q

3. Appuyez sur Touche marche/arrêt/pause.
Le robot de nettoyage émet un signal sonore et commence le nettoyage.
Les touches LED et le Barre LED s'allument en bleu ou en jaune selon le mode de nettoyage sélectionné.

Remarque
Lorsque le bac d'eau sale est plein, le robot de nettoyage retourne automatiquement à la station de charge. L'eau sale est ensuite pompée dans la station de charge.
Lorsque le réservoir d'eau propre de l'appareil est vide, le robot de nettoyage retourne automatiquement à la station de charge. L'eau du robinet est ensuite remplie dans la station de charge.
La poussière contenue dans le bac à poussières est automatiquement aspirée à intervalles réguliers, selon les réglages effectués dans l'application, lorsqu'il se rend à la station de charge.

Fonctionnement avec application

Créer une carte

Remarque
Ouvrez les portes de toutes les pièces que le robot de nettoyage doit nettoyer et ne laissez pas d'objet trainer au sol.

1. Dans l'application, appuyer sur le tableau de commande « Démarrage » et suivre les étapes indiquées selon les besoins.
Le robot de nettoyage émet un signal sonore et lance la création de la carte.
Les touches LED et le Barre LED s'allument en blanc.
Lorsque la création de la carte est terminée, le robot de nettoyage retourne à la station de charge.

Configurer le robot dans l'application

L'application permet d'effectuer des configurations individuelles de la carte.

- Des cloisons virtuelles et des zones interdites empêchent le robot de nettoyage d'accéder à des zones qui ne doivent pas être nettoyées.
- Le nettoyage par points ou zones de nettoyage permet au robot de nettoyer une seule fois les zones sélectionnées par l'utilisateur de manière ciblée.
- Différents modes de nettoyage permettent de choisir individuellement l'intensité du nettoyage pour chaque pièce, en fonction du type de sol ou de la saleté (quantité d'eau, nombre de passages par surface, vitesse de rotation des rouleaux et vitesse de déplacement du robot différentes, etc).

Le téléchargement de l'application est décrit dans le chapitre *Connexion du robot de nettoyage au réseau WLAN et à l'application*.

1. Suivre les instructions pas à pas de l'application.

Démarrer le nettoyage

1. Sélectionner la carte souhaitée dans l'application et commencer le nettoyage en fonction de la configuration individuelle.

Remarque
Lorsque le bac d'eau sale est plein, le robot de nettoyage retourne automatiquement à la station de charge. L'eau sale est ensuite pompée dans la station de charge.
Lorsque le réservoir d'eau propre de l'appareil est vide, le robot de nettoyage retourne automatiquement à la station de charge. L'eau du robinet est ensuite remplie dans la station de charge.
La poussière contenue dans le bac à poussières est automatiquement aspirée à intervalles réguliers, selon les réglages effectués dans l'application, lorsqu'il se rend à la station de charge.

Interruption du nettoyage

Interrompre le nettoyage sur l'appareil

1. Appuyer sur n'importe quelle touche pendant le nettoyage.
Le robot de nettoyage s'arrête.
Les touches LED pulsent en bleu ou en jaune (selon le mode de nettoyage sélectionné).
Le Barre LED émet des pulsations bleues ou jaunes (selon le mode de nettoyage sélectionné).
2. Appuyez sur Touche marche/arrêt/pause.
Le nettoyage se poursuit.
Les touches LED s'allument en bleu ou en jaune (selon le mode de nettoyage sélectionné).
Le Barre LED s'allume en bleu ou en jaune (selon le mode de nettoyage sélectionné).

Interrompre le nettoyage dans l'application

1. Dans l'application, appuyer sur le tableau de commande « Pause ».
Le robot de nettoyage s'arrête.
Les touches LED pulsent en bleu ou en jaune (selon le mode de nettoyage sélectionné).
Le Barre LED émet des pulsations bleues ou jaunes (selon le mode de nettoyage sélectionné).
2. Dans l'application, appuyer sur le tableau de commande « Démarrage ».
Le nettoyage se poursuit.
Les touches LED s'allument en bleu ou en jaune (selon le mode de nettoyage sélectionné).
Le Barre LED s'allume en bleu ou en jaune (selon le mode de nettoyage sélectionné).

Affichage d'état de la batterie

Remarque
Lorsque la batterie est vide, le robot de nettoyage retourne de lui-même à la station de charge pour la recharger.
Des signaux optiques avertissent d'une batterie déchargée :

- Les touches LED clignotent en rouge lorsque la batterie est vide et doit être rechargée.

Remarque
Si le robot de nettoyage n'a pas terminé le nettoyage auparavant, il reprend le nettoyage après avoir rechargé la batterie.

Envoi manuel du robot de nettoyage à la recharge

Envoi manuel du robot de nettoyage à la recharge sur l'appareil

1. Si le robot est en train d'effectuer un cycle de nettoyage, appuyer sur n'importe quelle touche.
   Le robot de nettoyage s'arrête.
   Les touches LED pulsent en bleu ou en jaune (selon le mode de nettoyage sélectionné).
   Le Barre LED émet des pulsations bleues ou jaunes (selon le mode de nettoyage sélectionné).
2. Appuyez sur Touche Home.
   Le nettoyage est interrompu.
   Le robot de nettoyage se rend à la station de charge pour se recharger.
   Dès que le robot de nettoyage est connecté à la station de charge, les touches LED pulsent en vert.

Le robot de nettoyage retourne automatiquement à la station de charge pour se recharger lorsqu'il a terminé une tâche de nettoyage ou lorsque la batterie est trop faible pendant une opération de nettoyage.

Envoi manuel du robot de nettoyage à la recharge via l'appli

1. Si le robot est en train d'effectuer un cycle de nettoyage, appuyer sur le tableau de commande dans l'application « Pause ».
   Le robot de nettoyage s'arrête.
   Les touches LED pulsent en bleu ou en jaune (selon le mode de nettoyage sélectionné).
   Le Barre LED émet des pulsations bleues ou jaunes (selon le mode de nettoyage sélectionné).
2. Dans l'application, appuyer sur le tableau de commande « Chargement ».
   Le nettoyage est interrompu.
   Le robot de nettoyage se rend à la station de charge pour se recharger.
   Dès que le robot de nettoyage est connecté à la station de charge, les touches LED pulsent en vert.

Le robot de nettoyage retourne automatiquement à la station de charge pour se recharger lorsqu'il a terminé une tâche de nettoyage ou lorsque la batterie est trop faible pendant une opération de nettoyage.

Vidange du bac d'eau sale

Lorsque le bac d'eau sale est plein, les touches LED et la Barre LED rouge pulsent et le robot de nettoyage retourne à la station de charge.
Dans la station de charge, l'eau sale est automatiquement aspirée hors du robot de nettoyage.

Vidange manuelle du bac d'eau sale :

1. Retirer le bac d'eau sale, voir *Retirer le bac d'eau sale*.
2. Tirer le levier d'ouverture du bac d'eau sale vers le haut et relever le couvercle du bac d'eau sale.
   Illustration R
3. Vider le bac d'eau sale. En cas de salissures incrustées, rincer le bac d'eau sale à l'eau du robinet ou le nettoyer avec la brosse de nettoyage.
   Illustration S
4. Fermer le couvercle du bac d'eau sale.
5. Insérer le bac d'eau sale, voir *Insertion du bac d'eau sale*.
6. Pour continuer le nettoyage, appuyer sur Touche marche/arrêt/pause.

Vider le bac à poussière

La poussière contenue dans le bac à poussières est automatiquement aspirée à intervalles réguliers, selon les réglages effectués dans l'application, lorsqu'il se rend à la station de charge.

Vidange manuelle du bac à poussière :

1. Retirer le cache supérieur.
2. Appuyer sur la pince et saisir le bac à poussière par les poignées encastrées pour le retirer de l'appareil.
   Illustration V
3. Rabattre le clapet vers le bas.
   Illustration W
4. Vider le bac à poussière.
5. Relever le clapet jusqu'à ce qu'il s'enclenche de manière audible.
6. Insérer le bac à poussières.
7. Pour continuer le nettoyage, appuyer sur Touche marche/arrêt/pause.

Faire l'appoint de détergent

Lorsque le réservoir d'eau propre est vide, les touches LED et la Barre LED rouges s'allument et le robot de nettoyage retourne à la station de charge.
Dans la station de charge, le réservoir d'eau propre est rempli automatiquement dans le robot de nettoyage.

Remarque

Si le réservoir d'eau propre de la station de charge est vide, remplir le réservoir d'eau propre, voir Remplir le réservoir d'eau propre de la station de charge.

Faire l'appoint de détergent manuellement :

1. Remplir le réservoir d'eau propre dans l'appareil (voir chapitre *Remplir le réservoir d'eau propre*).

Arrêter l'appareil

Remarque

Le robot de nettoyage ne peut pas être éteint lorsqu'il se trouve sur la station de charge.

1. Maintenir Touche marche/arrêt/pause 5 secondes enfoncé.
   Les touches LED et la Barre LED s'éteignent.
   Le robot de nettoyage s'arrête.
2. Vider et nettoyer le bac d'eau sale, voir *Nettoyage du bac d'eau sale*.
3. Vider le bac d'eau sale dans la station de charge et le rincer à l'eau du robinet.
4. Vider et nettoyer le bac à poussière, voir *Nettoyage du bac à poussière*.
5. Nettoyer la Unité de racleur avec un peigne à cheveux, voir chapitre *Nettoyer la cassette de rouleau et l'unité de racleur avec un peigne à cheveux*.
6. Nettoyer la brosse de nettoyage, voir *Nettoyer la brosse de nettoyage*.

Réinitialisation de la connexion WLAN

Si vous changez de routeur ou si vous modifiez votre mot de passe WLAN, vous devez actualiser la connexion WLAN du robot de nettoyage.

Remarque

Des réseaux WLAN de 5 GHz et 2,4 GHz sont pris en charge.

1. Allumer le robot de nettoyage, voir chapitre *Activation du robot de nettoyage*.
2. Appuyer simultanément sur Touche marche/arrêt/pause et Touche Home pendant 3 secondes, jusqu'à ce qu'un signal sonore retentisse.

Rétablissement des paramètres d'usine

1. Maintenir Touche Home enfoncé pendant 5 secondes jusqu'à ce qu'un signal sonore retentisse.
2. Maintenir à nouveau Touche Home enfoncé pendant 5 secondes jusqu'à ce qu'un signal sonore retentisse.
   Les paramètres d'usine sont restaurés.

Transport

Transporter ou renvoyer l'appareil dans son emballage d'origine si possible. Si l'emballage d'origine n'est pas disponible, veuillez contacter notre service.

Consignes de sécurité pour le transport

La batterie lithium-ion est soumise aux exigences du droit sur les marchandises dangereuses.
Une batterie non endommagée et opérationnelle peut être transportée par l'utilisateur dans un espace de circulation public sans autres exigences.
En cas d'expédition par des tiers (entreprises de transport), observez les exigences particulières sur l'emballage ainsi que la désignation.
Observez les directives nationales.

Stockage

ATTENTION

Formation d'odeurs dues à l'humidité

Si l'appareil contient encore des liquides/salissures humides pendant le stockage, cela peut entraîner des odeurs.
Lors du stockage de l'appareil, videz complètement le réservoir d'eau propre et le bac d'eau sale.
Nettoyez la cassette à rouleaux.
Utilisez l'outil de nettoyage avec un peigne pour éliminer les cheveux et les particules de salissures de l'unité de racleur.
Laissez sécher le rouleau nettoyé à l'air libre.
Ne laissez pas sécher le rouleau humide dans des armoires fermées.

ATTENTION

Dommage matériel

Un mauvais stockage peut endommager l'appareil.
Ne posez pas d'objets sur le robot de nettoyage.
Ne rangez pas l'appareil à l'envers.
Stockez le robot de nettoyage complètement chargé et éteint dans un endroit frais et sec.

Remarque

Pour éviter une décharge profonde de la batterie, recharger complètement le robot de nettoyage au plus tard après 5 mois.

Entretien et maintenance

Changer le sac à poussière

1. Ouvrir le couvercle de la station de charge.
2. Retirer le sac à poussière plein en le tirant vers le haut par la languette. L'orifice du sac à poussière se referme alors.
3. Si nécessaire, nettoyer l'intérieur de la station de charge et le filtre de protection moteur, voir *Nettoyer le filtre de protection moteur*.
4. Déplier le nouveau sac à poussière et l'insérer par le haut dans le support.
   Illustration M
5. Fermer le cache de la station de charge.

Nettoyer le filtre de protection moteur

1. Ouvrir le couvercle de la station de charge.
   Illustration X
2. Retirer le sac à poussières en le tirant vers le haut par la languette. L'orifice du sac à poussière se referme alors.
3. Retirer le filtre de protection du moteur.
4. Nettoyer le filtre de protection moteur à l'eau courante.
5. Laisser sécher le filtre de protection moteur.
6. Insérer le filtre de protection moteur dans la station de charge.
7. Insérer le sac à poussière, voir *Insérer le sac à poussière*.
8. Fermer le cache de la station de charge.

Nettoyer le bac d'eau sale de la station de charge

ATTENTION

Développement d'odeurs du bac d'eau sale humide

Si le bac d'eau sale contient encore des liquides / des saletés humides lors du stockage, cela peut entraîner un dégagement d'odeurs.
Videz complètement le bac d'eau sale.
Nettoyez régulièrement le bac d'eau sale.

1. Ouvrir le couvercle de la station de charge.
2. Retirer le bac d'eau sale.
3. Tirer sur la languette du couvercle du bac d'eau sale et relever le couvercle.
4. Vider le bac d'eau sale. En cas de salissures incrustées, rincer le bac d'eau sale à l'eau du robinet ou le nettoyer avec la brosse de nettoyage.
5. Fermer le couvercle du bac d'eau sale.
6. Insérer le bac d'eau sale dans la station de charge.
7. Fermer le cache de la station de charge.

Nettoyage des capteurs

Nettoyer les capteurs au moins une fois par mois. En cas d'encrassement, toujours nettoyer immédiatement les capteurs.
Illustration T
Illustration U

1. Essuyer les capteurs à l'aide d'un chiffon doux.

Nettoyer les contacts

Nettoyer les contacts de l'appareil et du bac d'eau sale au moins une fois par mois. En cas d'encrassement, toujours nettoyer immédiatement les contacts.

1. Retirer le bac d'eau sale, voir *Retirer le bac d'eau sale*.
2. Essuyer les contacts sur l'appareil et sur le bac d'eau sale avec un chiffon doux.
   Illustration Y

Nettoyage du bac d'eau sale

ATTENTION

Salissures incrustées

Les salissures incrustées peuvent endommager durablement l'appareil.
Nettoyez régulièrement le bac d'eau sale.
Consulter la procédure à suivre pour la vidange et le nettoyage du bac d'eau sale, voir chapitre *Vidange du bac d'eau sale*.

Nettoyer le rouleau de nettoyage dans la station de charge

Remarque

Le rouleau de nettoyage ne peut être nettoyé dans la station de charge que si le robot de nettoyage est placé dans la station de charge.

Remarque
Les rouleaux de nettoyage sont automatiquement nettoyés dans la station de charge après chaque cycle de nettoyage terminé.
Nettoyer manuellement les rouleaux de nettoyage dans la station de charge :
1. Appuyez sur Touche « Démarrage de l'autonettoyage ».

Nettoyage du rouleau de nettoyage

ATTENTION
Résidus de détergent dans le rouleau
Formation de mousse
Lavez le rouleau à l'eau courante après chaque utilisation ou passez-le au lave-linge pour le nettoyer.

ATTENTION
Dommages dus au nettoyage du rouleau avec de l'assouplissant ou à l'utilisation d'un sèche-linge
Endommagement des microfibres
N'utilisez pas d'assouplissant lors du nettoyage dans le lave-linge.
Ne placez pas le rouleau au sèche-linge.

ATTENTION
Dommages matériels dus aux mouvements du rouleau
Le lave-linge risque d'être endommagé.
Placez le rouleau dans un filet à linge et ajoutez du linge à laver dans le lave-linge.
1. Retirer le cache magnétique de la cassette à rouleaux.
   Illustration H
2. Appuyer sur la touche de déverrouillage de la cassette à rouleaux.
   Illustration Z
   La cassette à rouleaux se détache du robot de nettoyage.
3. Retirer la cassette à rouleaux du robot de nettoyage.
4. Relever l'unité de racleur.
5. Retirer le rouleau de nettoyage de la cassette à rouleaux.
   Illustration AA
6. Nettoyer le rouleau de nettoyage à l'eau courante ou le laver au lave-linge à max. 60 °C.
   Illustration AB
7. Nettoyer l'entraînement des rouleaux avec un chiffon humide.
8. Laisser sécher le rouleau de nettoyage à l'air libre.

Nettoyer la cassette de rouleau et l'unité de racleur avec un peigne à cheveux

ATTENTION
Dommages causés par le nettoyage de l'unité de racleur dans le lave-vaisselle
À la suite du processus de lavage, l'unité de racleur peut se déformer et donc ne plus appuyer correctement sur le rouleau. Le résultat du nettoyage est ainsi amoindri.
Ne nettoyez pas l'unité de racleur au lave-vaisselle, mais sous l'eau courante.

ATTENTION
Salissures incrustées
Les salissures incrustées peuvent endommager durablement l'appareil.
Il est recommandé de nettoyer complètement l'appareil après chaque utilisation.

ATTENTION
Salissures incrustées
Les salissures incrustées peuvent endommager durablement l'appareil.
Nettoyer régulièrement l'unité de racleur avec l'outil de nettoyage.
1. Retirer le cache magnétique de la cassette à rouleaux.
   Illustration H
2. Appuyer sur la touche de déverrouillage de la cassette à rouleaux.
   Illustration Z
   La cassette à rouleaux se détache du robot de nettoyage.
3. Retirer la cassette à rouleaux du robot de nettoyage.
4. Relever le Unité de racleur.
5. Retirer le rouleau de nettoyage de la cassette à rouleaux.
   Illustration AA
6. Nettoyer le Unité de racleur à l'eau courante.

Remarque
Ne nettoyez pas le Unité de racleur et la cassette à rouleaux dans le lave-vaisselle, car cela pourrait endommager les composants.
7. Enlever la saleté incrustée avec l'outil de nettoyage.
   Illustration AC
8. Rabattre le Unité de racleur.
9. Faire attention au guide de la cassette et pousser la cassette à rouleaux dans le robot de nettoyage jusqu'à ce qu'elle s'enclenche de manière audible.
   Illustration K
10. Mettre en place le couvercle magnétique de la cassette à rouleaux.

Nettoyage du bac à poussière

1. Vider le bac à poussière.

ATTENTION
Endommagement de composants électroniques
Ne pas nettoyer le bac à poussière avec un chiffon humide.
2. Nettoyer le bac à poussière avec l'outil de nettoyage fourni.
   Illustration AD
3. Relever le clapet jusqu'à ce qu'il s'enclenche de manière audible.
4. Insérer le bac à poussières.

Nettoyage du filtre

Nous recommandons de nettoyer régulièrement les filtres. Cela permet d'éviter qu'ils ne s'obstruent.
1. Retirer le cache supérieur.
2. Appuyer sur la pince et saisir le bac à poussière par les poignées encastrées pour le retirer de l'appareil.
   Illustration V
3. Appuyer sur la pince.
   Illustration AE
4. Ouvrir le couvercle.
5. Retirer le filtre.
6. Nettoyer le filtre à l'eau courante à l'aide de l'outil de nettoyage fourni.
   Illustration AF
7. Laisser le filtre sécher complètement.
8. Pousser le filtre en position.
9. Fermer le couvercle du bac à poussière.
10. Insérer le bac à poussières.

Nettoyer la brosse de nettoyage

1. Retourner le robot de nettoyage.

Remarque

Veillez à vider au préalable le réservoir d'eau propre et le bac d'eau sale ou les retirer de l'appareil.

2. Comprimer les pinces sur le cache de brosse.
   Illustration AG
3. Retirer le cache de brosse.
4. Retirer la brosse de nettoyage.
   Illustration AH
5. Nettoyer la brosse de nettoyage avec l'outil de nettoyage fourni.
6. Insérer la brosse de nettoyage.
7. Mettre en place le cache de brosse et le pousser vers le bas jusqu'à ce qu'il s'enclenche de manière audible.

Nettoyer les roues

Les particules de saleté (comme le sable, etc.) peuvent s'accumuler sur la bande de roulement et endommager ensuite les surfaces de sol sensibles et lisses.

1. Nettoyer les bande de roulement des roues avec un chiffon humide.

Nettoyer la partie inférieure de l'appareil

ATTENTION

Salissures incrustées

Les salissures incrustées peuvent endommager durablement l'appareil.

Il est recommandé de nettoyer complètement l'appareil après chaque utilisation.

1. Retirer le bac d'eau sale, voir *Retirer le bac d'eau sale*.
2. Appuyer sur la touche de déverrouillage de la cassette à rouleaux.
   Illustration Z
   La cassette à rouleaux se détache du robot de nettoyage.
3. Retirer la cassette à rouleaux du robot de nettoyage.
4. Nettoyer le dessous de l'appareil et les surfaces intérieures exposées ainsi que les contacts et capteurs visibles avec un chiffon humide.
5. Faire attention au guide de la cassette et pousser la cassette à rouleaux dans le robot de nettoyage jusqu'à ce qu'elle s'enclenche de manière audible.
   Illustration K
6. Insérer le bac d'eau sale, voir *Insertion du bac d'eau sale*.

Produits de nettoyage et d'entretien

ATTENTION

Utilisation de produits de nettoyage et d'entretien inappropriés

L'utilisation de produits de nettoyage et d'entretien inappropriés peut endommager l'appareil et entraîner l'exclusion de la garantie.

Utilisez uniquement les détergents KÄRCHER.

Faites attention au dosage correct.

Remarque

Utilisez des produits de nettoyage ou d'entretien KÄRCHER pour le nettoyage des sols si nécessaire.

- Lors du dosage des produits de nettoyage et d'entretien, faites attention aux informations de quantité du fabricant.
- Pour éviter la formation de mousse, remplir d'abord le réservoir d'eau propre avec de l'eau, puis avec des produits de nettoyage ou d'entretien.
- Pour éviter de déborder, laisser de l'espace pour les produits de nettoyage ou d'entretien lors du remplissage de l'eau.

Remplacer le rouleau de nettoyage

Un rouleau de nettoyage usé peut dégrader le résultat de nettoyage.

1. Contrôler l'usure du rouleau de nettoyage et le remplacer si nécessaire.

Nettoyer le filtre à eau de la station de charge

1. Sur la station de charge, ouvrez le compartiment de rangement du rouleau.
   Illustration AI
2. Tourner la fermeture à baïonnette du filtre à eau et retirer le filtre à eau.
3. Nettoyer le filtre à eau à l'eau courante.
4. Replacer le filtre à eau dans la station de charge.
5. Fermer le compartiment de rangement du rouleau.

Nettoyer le capteur d'humidité

La station de charge est équipée de capteurs qui déclenchent un message d'erreur en cas d'humidité excessive sur la station.

Si le message d'erreur apparaît, le liquide doit être retiré :

1. Retirer la rampe d'accès de la station de charge et enlever le liquide.
   Illustration AJ
2. Nettoyer les capteurs d'humidité avec un chiffon.
3. Retirer le bac d'eau sale, voir *Retirer le bac d'eau sale*.
4. Tirer le levier d'ouverture du bac d'eau sale vers le haut et relever le couvercle du bac d'eau sale.
   Illustration R
5. Nettoyer l'entrée d'eau du bac d'eau sale à l'intérieur et à l'extérieur.
6. Fermer le couvercle du bac d'eau sale.
7. Insérer le bac d'eau sale dans l'appareil, voir *Insertion du bac d'eau sale*.
8. Nettoyer la cassette à rouleaux, voir *Nettoyer la cassette de rouleau et l'unité de racleur avec un peigne à cheveux*.

Dépannage en cas de défaut

Les défauts ont souvent des causes simples que vous pouvez vous-même éliminer à l'aide de l'aperçu suivant. En cas de doute, ou en absence de mention des défauts, veuillez vous adresser au service après-vente autorisé.

Erreur	Cause	Solution
La batterie ne se charge pas	Les contacts de charge encrassés.	1. Essuyer les contacts de charge de la station de charge et du robot de nettoyage à l'aide d'un chiffon sec.
	La température ambiante est inférieure à 0 °C ou supérieure à 35 °C.	1. Utiliser le robot de nettoyage à des températures supérieures à 0 °C et inférieures à 35 °C.
	Le câble d'alimentation de la station de charge n'est pas branché.	1. Brancher le câble d'alimentation de la station de charge.
Le robot de nettoyage ne retourne pas à la station de charge	La batterie est déchargée.	1. Placer manuellement le robot de nettoyage sur la station de charge et le laisser se charger complètement.
	Le robot de nettoyage est trop éloigné de la station de charge.	1. Rapprocher le robot de nettoyage de la station de charge. 2. Placer manuellement le robot de nettoyage sur la station de charge.
	Il n'y a pas assez de place autour de la station de charge.	1. S'assurer qu'il y a suffisamment d'espace autour de la station de charge, voir chapitre *Installation de la station de charge*.
	Il y a trop d'obstacles autour de la station de charge.	1. Installer la station de charge dans une zone plus dégagée, voir chapitre *Installation de la station de charge*.
	Le robot de nettoyage crée une nouvelle représentation de son environnement lorsqu'il a été déplacé sur une grande distance.	1. Placer manuellement le robot de nettoyage sur la station de charge.
	Le robot de nettoyage n'a pas été démarré depuis la station de charge. Dans ce cas, il ne fait que revenir à l'endroit d'où il a été démarré.	1. Placer manuellement le robot de nettoyage sur la station de charge.
	Le câble d'alimentation de la station de charge n'est pas branché.	1. Brancher le câble d'alimentation de la station de charge.
L'aspiration de la poussière dans la station de charge ne démarre pas ou ne fonctionne pas correctement.	Le robot de nettoyage n'est pas correctement placé sur la station de charge.	1. Placer manuellement le robot de nettoyage sur la station de charge.
	Le sac à poussières est plein. La LED du logement pour le sac à poussières s'allume en rouge.	1. Remplacer le sac à poussières, voir *Changer le sac à poussière*).
	Le sac à poussières est absent ou mal inséré.	1. Insérer le sac à poussières ou vérifier sa position.
	Le cache de la station de charge est ouvert.	1. Fermer le cache de la station de charge.
Le robot de nettoyage se déplace de manière saccadée et n'effectue pas le nettoyage de manière ordonnée.	Le capteur de suivi mural est encrassé.	1. Nettoyer le capteur de suivi mural, voir *Nettoyage des capteurs*.
	Le capteur laser (LiDAR) est encrassé.	1. Nettoyer le capteur laser (LiDAR), voir *Nettoyage des capteurs*.
Le robot de nettoyage retourne à plusieurs reprises à la station de charge	Le réservoir d'eau propre n'est pas correctement logé dans l'appareil.	1. Insérer correctement le réservoir d'eau propre dans l'appareil.
	Le bac d'eau sale dans l'appareil est plein ou sale.	1. Vider le bac d'eau sale. 2. Nettoyer le bac d'eau sale voir *Nettoyage du bac d'eau sale*. 3. Nettoyer le contact sur le bac d'eau sale voir *Nettoyer les contacts*.

Erreur	Cause	Solution
Les touches LED et la Barre LED de l'appareil émettent des pulsations rouges.	Le réservoir d'eau propre est vide.	1. Remplir le réservoir d'eau propre.
	Le bac d'eau sale est plein.	1. Vider le bac d'eau sale.
Les touches LED pulsent en rouge et le site Barre LED de l'appareil ne s'allume pas.	La batterie est déchargée.	1. Charger la batterie.
Les touches LED clignotent en rouge et la Barre LED de l'appareil ne s'allume pas.	Le bac à poussières ne se trouve pas dans l'appareil.	1. Insérer le bac à poussières.
	La charge de la batterie est inférieure à 20 %. L'appareil ne peut pas commencer le nettoyage.	1. Charger la batterie.
La LED du logement pour le sac à poussières dans la station de charge s'allume en rouge	Il n'y a pas de sac à poussières dans la station de charge.	1. Insérer un sac à poussières.
La LED du réservoir d'eau propre dans la station de charge s'allume en rouge	Le réservoir d'eau propre est vide.	1. Remplir le réservoir d'eau propre.
	Le réservoir d'eau propre n'est pas inséré dans l'appareil.	1. Insérer le réservoir d'eau propre.
La LED du réservoir d'eau propre dans la station de charge est rouge, bien que le réservoir d'eau propre soit plein.	Le filtre à eau pour l'alimentation d'eau propre de la station de charge à l'appareil est bouché.	1. Nettoyer le filtre à eau, voir *Nettoyer le filtre à eau de la station de charge*. 2. Si le problème persiste, remplacer le filtre à eau.
La LED du bac d'eau sale dans la station de charge s'allume en rouge	Le bac d'eau sale est plein.	1. Vider le bac d'eau sale.
	Le bac d'eau sale n'est pas inséré dans l'appareil.	1. Insérer le bac d'eau sale.

Service après-vente

Si le défaut ne peut pas être éliminé, l'appareil doit être contrôlé par le service après-vente.

Garantie

Les conditions de garantie publiées par notre société commerciale compétente s'appliquent dans chaque pays. Nous remédions gratuitement aux défauts possibles sur votre appareil dans la durée de garantie dans la mesure où la cause du défaut est un vice de matériau ou de fabrication. En cas de garantie, veuillez vous adresser à votre distributeur ou au point de service après-vente autorisé le plus proche avec la facture d'achat.
(Voir l'adresse au dos)
Vous trouverez d'autres informations de garantie (le cas échéant) dans la zone de service de votre site Internet Kärcher local sous « Téléchargements ».

Déclaration de conformité UE

Appareil	Type	Bande de fréquence, MHz	Puissance, EIRP max., mW
RVF 7	WLAN 2,4 GHz	2400-2483,5	100
RVF 7	WLAN 5 GHz	5150-5850	100
RVF 7	Bluetooth	2400-2483,5	63

Alfred Kärcher GmbH & Co. KG déclare par la présente que le type d'appareil radio Robo Cleaner est conforme à la directive 2014/53/UE. Le texte intégral de la déclaration UE de conformité est disponible sur *www.kaercher.com/RVF7*.

Caractéristiques techniques

		RVF 7 Confort
Robot de nettoyage		
Puissance nominale	W	60
Type de bloc-batterie		Li-ION
Capacité de la batterie	mAh	4800
Heures de service avec chargement complet de la batterie en fonctionnement normal	min	120
Rendement surfacique	m^2/h	45
Puissance d'aspiration (mode Boost / mode Standard)	Pa	13000 / 2000
Temps de charge (8 % à 100 % / 0 % à 100 %)	min	230 / 285
Connexions sans fil		IEEE 802.11b/g/n 2,4 GHz et 5 GHz
Bande de fréquences (pour 2,4 GHz)	MHz	2400-2483,5
Bande de fréquences (pour 5 GHz)	MHz	5150-5850
Niveau de pression acoustique	dB(A)	<67

		RVF 7 Confort
Volume du réservoir d'eau propre	ml	300
Volume du bac d'eau sale	ml	130
Saleté sèche	ml	250
Poids	kg	5,6
Station de charge		
Puissance nominale absorbée (aspiration/cycle de charge)	W	650/30
Durée de l'auto-nettoyage	Secondes	90-240
Volume du réservoir d'eau propre	l	3
Volume du bac d'eau sale	l	2,4
Saleté sèche	l	4
Poids	kg	9,3
Longueur x largeur x hauteur	mm	450x400 x520
Niveau de pression acoustique	dB(A)	82

Sous réserve de modifications techniques.

Indice

Avvertenze generali 50
Avvertenze di sicurezza 50
Simboli riportati sull'apparecchio 51
Tutela dell'ambiente 51
Impiego conforme alla destinazione 51
Accessori e ricambi 51
Volume di fornitura 51
Descrizione dell'apparecchio 52
Tasti sulla stazione di carica 52
Prima messa in funzione 54
Messa in funzione 55
Funzionamento 56
Trasporto 58
Stoccaggio 58
Cura e manutenzione 59
Guida alla risoluzione dei guasti 61
Garanzia 62
Dichiarazione di conformità UE 63
Dati tecnici 63

Avvertenze generali

Prima di utilizzare l'apparecchio per la prima volta leggere e rispettare le Istruzioni per l'uso originali. Conservare il documento per un uso futuro o per un successivo proprietario.

- In caso di mancata osservanza del manuale d'uso e delle avvertenze di sicurezza possono derivare danni all'apparecchio e pericoli per l'operatore e per altre persone.
- Eventuali danni da trasporto vanno comunicati immediatamente al rivenditore.
- Disimballare il contenuto della confezione e controllare l'eventuale mancanza di accessori o danni.

Avvertenze di sicurezza

- Osservare sempre sia le indicazioni riportate nelle istruzioni, sia le norme generali vigenti in materia di sicurezza/antinfortunistica.
- Le targhette di avvertimento e indicazione applicate sull'apparecchio forniscono informazioni importanti per un utilizzo in completa sicurezza.

Livelli di pericolo

⚠ *PERICOLO*

- *Indica un pericolo imminente che determina lesioni gravi o la morte.*

⚠ *AVVERTIMENTO*

- *Indica una probabile situazione pericolosa che potrebbe determinare lesioni gravi o la morte.*

⚠ *PRUDENZA*

- *Indica una probabile situazione pericolosa che potrebbe causare lesioni leggere.*

ATTENZIONE

- *Indica una probabile situazione pericolosa che potrebbe determinare danni alle cose.*

Avvertenze di sicurezza generali

Il radar laser dell'apparecchio è conforme alla norma IEC 60825-1:2014 per la sicurezza dei prodotti laser di classe 1 e non produce radiazioni laser pericolose per il corpo umano.

⚠ *PERICOLO* *• Pericolo di soffocamento. Tenere le pellicole di imballaggio fuori dalla portata dei bambini.*

⚠ *AVVERTIMENTO* *• Utilizzare l'apparecchio esclusivamente in modo conforme alle disposizioni. Rispettare le condizioni locali e, durante l'utilizzo dell'apparecchio, prestare attenzione a terzi, in modo particolare ai bambini. • L'apparecchio non deve essere utilizzato da persone con capacità fisiche, sensoriali o mentali ridotte o che non abbiano esperienza e/o conoscenza. • L'apparecchio deve essere utilizzato solo da persone istruite sul rispettivo uso oppure che hanno dato prova di sapere utilizzare l'apparecchio ed espressamente incaricate dell'uso. • L'apparecchio non deve essere utilizzato da bambini. • Sorvegliare i bambini per assicurarsi che non giochino con l'apparecchio. • I bambini possono eseguire la pulizia e la manutenzione dell'utente solo sotto supervisione. • L'apparecchio può essere utilizzato da bambini di almeno 8 anni solo se supervisionati o istruiti sull'utilizzo da parte di una persona responsabile per la loro sicurezza e se hanno correttamente compreso i pericoli da esso derivanti.*

⚠ *PRUDENZA* *• Pericolo di infortuni e lesioni. Durante il trasporto e la conservazione, prestate attenzione al peso dell'apparecchio, vedi capitolo Specifiche tecniche del manuale. • I dispositivi di sicurezza servono per la vostra protezione: non modificate né aggirate mai un dispositivo di sicurezza.*

ATTENZIONE *• Danneggiamento dell'apparecchio. Non salire sull'apparecchio e non appoggiarvi sopra bambini, oggetti o animali domestici.*
• L'apparecchio contiene batterie che possono essere sostituite solo da uno specialista.

Pericolo di scosse elettriche

⚠ *AVVERTIMENTO* *• L'apparecchio contiene componenti elettrici, non pulire l'apparecchio sotto*

acqua corrente. ● Spegnere l'apparecchio prima di qualsiasi intervento di cura e manutenzione.

⚠ ***PRUDENZA*** *● Per i lavori di riparazione e i lavori sui componenti elettrici, rivolgetevi al servizio clienti autorizzato.*

Avvertenze di sicurezza Esercizio

⚠ ***PERICOLO*** *● Non azionare l'apparecchio in locali con fuoco acceso o braci in un camino aperto senza supervisione. ● Non azionare l'apparecchio in locali con candele accese senza supervisione.*

⚠ ***AVVERTIMENTO*** *● Pericolo di cortocircuito. Tenere gli oggetti conduttori (ad esempio cacciaviti o simili) lontano dai contatti di carica.*

⚠ ***PRUDENZA*** *● Prestare attenzione al rischio di inciampo a causa del robot pulitore in movimento. ● Pericolo di lesioni. Non toccare mai il rullo di pulizia rotante dell'apparecchio con le dita o con attrezzi durante il funzionamento. ● Non stare in piedi o seduti sulla stazione o sul robot pulitore. ● Tenere presente che gli oggetti possono cadere se il robot pulitore li urta (anche oggetti su tavoli o piccoli soprammobili). ● Si noti che il robot pulitore può rimanere impigliato in cavi telefonici, cavi elettrici, tovaglie, corde, cinghie, ecc. Questo può causare la caduta di oggetti.*

ATTENZIONE *● Non utilizzare l'apparecchio in locali protetti da un impianto di allarme o da un rilevatore di movimento. ● Utilizzare l'apparecchio solo con temperature tra 0°C e +35 °C. ● Utilizzare l'apparecchio soltanto in ambienti interni. ● Non utilizzare l'apparecchio per aspirare oggetti appuntiti o di grandi dimensioni, come cocci, ciottoli o pezzi di giocattoli. ● Prima di utilizzare l'apparecchio, raccogliere tutti i cavi dal pavimento per evitare che vengano trascinati durante la pulizia. ● Chiudere tutte le aree in cui sussiste il pericolo di caduta dell'apparecchio, ad esempio scale o aree non delimitate.*

Avvertenze di sicurezza stazione di ricarica

⚠ ***PERICOLO*** *● Collegare l'apparecchio solo alla corrente alternata. La tensione indicata sulla targhetta dell'apparecchio deve corrispondere alla tensione di rete. ● In linea generale, per motivi di sicurezza si consiglia di azionare l'apparecchio soltanto tramite un interruttore per dispersione di corrente (massimo 30 mA). ● Mai toccare e afferrare la spina e la presa elettrica con mani bagnate. ● Rischio di esplosioni. Non caricare batterie non ricaricabili.*

⚠ ***AVVERTIMENTO*** *● Allacciare l'apparecchio solo ad un collegamento elettrico installato da un installatore elettrico in conformità alla norma IEC 60364-1. ● Verificare se la tensione di rete coincide con l'indicazione sulla targhetta del caricabatterie. ● L'apparecchio contiene componenti elettrici, non pulire l'apparecchio sotto acqua corrente. ● Pericolo di cortocircuito. Tenere gli oggetti conduttori (ad esempio cacciaviti o simili) lontano dai contatti di carica. ● Pericolo di cortocircuito. Pulire i contatti di carica della stazione di ricarica solo a secco. ● Prima di tutti i lavori di manutenzione, ordinaria e straordinaria, staccate la spina. ● Il robot pulitore 1.269-690.0 può essere caricato solo sul dispositivo di ricarica di una stazione di ricarica con il numero componente 4.269-091.0. ● Nella stazione di carica ricaricare solo il dispositivo di pulizia fornito. ● Prima di ogni utilizzo controllare se il cavo di rete presenta danni. Non utilizzare un cavo di rete danneggiato. Se il cavo di rete è danneggiato, sostituirlo con uno di ricambio autorizzato. È possibile ottenere un ricambio adeguato da KÄRCHER o da uno dei nostri partner di assistenza.*

ATTENZIONE *● Utilizzare la docking station solo in locali chiusi. ● Non collocare la stazione di ricarica vicino a fonti di calore, ad esempio stufe. ● Conservare la stazione di ricarica solo al chiuso, in un luogo fresco e asciutto. ● Ricaricare completamente il robot pulitore almeno ogni 5 mesi per evitare una scarica profonda della batteria. ● Spegnere la stazione di ricarica prima di qualsiasi intervento di cura e manutenzione.*

Simboli riportati sull'apparecchio

Prima della messa in funzione, leggere il manuale d'uso e tutte le avvertenze di sicurezza.

Proteggere l'apparecchio dall'umidità. Conservare l'apparecchio in un luogo asciutto. Non esporre l'apparecchio alla pioggia. L'apparecchio è indicato solo per l'impiego in ambienti interni.

Tutela dell'ambiente

I materiali di imballaggio sono riciclabili. Smaltire gli imballaggi nel rispetto dell'ambiente.

Gli apparecchi elettrici ed elettronici contengono materiali riciclabili preziosi e, spesso, componenti come batterie, accumulatori oppure olio che, se usati o smaltiti non correttamente, possono costituire un potenziale pericolo per la salute umana e per l'ambiente. Questi componenti sono tuttavia necessari per un corretto funzionamento dell'apparecchio. Gli apparecchi contrassegnati con questo simbolo non devono essere smaltiti con i rifiuti domestici.

Avvertenze sulle sostanze componenti (REACH)
Per informazioni aggiornate sulle sostanze componenti si veda: *www.kaercher.de/REACH*

Impiego conforme alla destinazione

L'apparecchio è composto da due unità, una stazione di ricarica e un robot pulitore alimentato a batteria.

- Questo robot pulitore è progettato per la pulizia completamente automatica, sia a umido che a secco.
- Non usare per pulire rivestimenti sensibili all'acqua come ad es. pavimenti in sughero non trattati, perché l'umidità può penetrare danneggiando il pavimento.
- L'apparecchio è adatto alla pulizia di tappeti, PVC, linoleum, piastrelle, pietra, parquet oliato e cerato, laminato e di tutti i rivestimenti per pavimenti resistenti all'acqua.
- Questo apparecchio è stato sviluppato per l'uso domestico e non è indicato per l'impiego commerciale.

Accessori e ricambi

Utilizzando solamente accessori e ricambi originali, si garantisce un funzionamento sicuro e privo di disturbi dell'apparecchio.
Si possono trovare informazioni riguardo ad accessori e ricambi su *www.kaercher.com*.

Volume di fornitura

Disimballare la confezione e controllare che il contenuto sia completo. In caso di accessori mancanti o danni dovuti al trasporto si prega di contattare il rivenditore.

Descrizione dell’apparecchio

Per le figure vedi pagina dei grafici.
Figura A
Figura B

1. Serbatoio per l'acqua sporca
2. Rullo di pulizia (2 x)
3. Vano di aspirazione del robot pulitore
4. Ruota motrice
5. Copertura spazzola
6. Spazzola di pulizia
7. Scopa laterale (4 x)
8. Ruota pivottante
9. Sensore di caduta
10. Cassetta a rulli
11. Leva di apertura del serbatoio per l'acqua sporca
12. Valvola di aspirazione dell'acqua sporca sull'apparecchio
13. Serbatoio acqua pulita
14. Tappo in gomma per l'alimentazione dell'acqua dolce
15. Strumento di pulizia
16. Contenitore della polvere
17. Foam Stop 30 ml (2 x)
18. RM 536 500 ml
19. Tasto di accensione/spegnimento/pausa
20. Tasto Home
21. Sensore 3D con fotocamera
22. Sensore di tracciamento della parete
23. Striscia LED all'indicatore di stato
24. Copertura superiore
25. Ingresso acqua dolce
26. Contatti per la stazione di ricarica
27. Sensore laser (LiDAR)
28. Filtro (x 2)
29. Rampa
30. Scomparto portaoggetti per rullo
31. Coperchio della stazione di ricarica
32. Maniglia di trasporto
33. Presa di carica
34. Reggicavo
35. Passacavi
36. Sacchetto polvere *(x 2) **(x 5)
37. Cavo di alimentazione
38. Serbatoio per l'acqua sporca
39. Serbatoio acqua pulita
40. Alloggiamento sacchetto raccogli polvere
41. Tasto "Avvia autopulizia"
42. Tasto "Cambia modalità di pulizia"
43. Tasto "Avvia pulizia"
44. Valvola di riempimento dell'acqua dolce
45. Valvola di aspirazione serbatoio dell'acqua sporca
46. Vano di aspirazione presso la stazione di carica

* RVF 7 Comfort
** RVF 7 Comfort Extra

Tasti sulla stazione di carica

Nota
I tasti sulla stazione di carica possono essere azionati solo quando il robot pulitore si trova nella stazione stessa, poiché solo in questo modo è garantito il contatto con l'apparecchio.

Tasto	Descrizione
	Il tasto serve per avviare la pulizia.
	Il tasto consente di selezionare le modalità di pulizia. Se il simbolo è illuminato, è attiva la modalità di pulizia a secco e umido. Se il simbolo non è illuminato, è attiva solo la modalità di pulizia a secco.
	Il tasto serve per attivare la funzione di autopulizia. Questo include: • Svuotamento serbatoio per l'acqua sporca • Riempimento del serbatoio acqua pulita • Pulizia del rullo • Asciugatura del rullo • Svuotamento del sacchetto della polvere

Funzionamento del robot pulitore

- Il robot pulitore mobile riceve la sua energia da una batteria ricaricabile incorporata, che viene ricaricata regolarmente presso l'apposita stazione di ricarica. In caso di livello di carica insufficiente, il robot torna autonomamente alla stazione di ricarica e, se necessario, sospende l’attività di pulizia in corso.
- Non appena il processo di ricarica è terminato, il robot pulitore lascia autonomamente la stazione di ricarica in caso di attività di pulizia interrotta e riprende il lavoro di pulizia. Una volta terminato il ciclo di pulizia, il robot pulitore torna alla stazione di ricarica per la ricarica.
- Il robot pulitore comunica messaggi di stato tramite un’uscita vocale e diversi colori LED sull’apparecchio.
- Il robot pulitore si muove in modo sistematico. Grazie al sensore laser (LiDAR), scansiona il locale e lo

pulisce progressivamente. Evita gli ostacoli che presentano almeno l'altezza del sensore laser (LiDAR) integrato.

- Il robot pulitore dispone di due sensori di caduta che riconoscono scale e rilievi e sono in grado di prevenire le cadute.
- Il sensore a ultrasuoni serve per il riconoscimento dei tappeti, che può essere attivato e disattivato individualmente tramite l'app. A seconda della configurazione, il robot pulitore evita i tappeti.
- Il robot pulitore è dotato di un serbatoio dell'acqua pulita e di uno dell'acqua sporca, nonché di un rullo in microfibra, un contenitore della polvere, una spazzola di pulizia e due spazzole laterali. Grazie a questi componenti è possibile pulire a secco e a umido contemporaneamente. Durante il processo di aspirazione, tutte le particelle di polvere e le tipologie di sporco grossolano vengono raccolte nel contenitore della polvere, in modo che durante la pulizia a umido non vengano aspirate particelle di polvere o sporco grossolano e non si accumulino nel serbatoio dell'acqua sporca.
- Nella stazione di ricarica multifunzionale, dopo ogni ciclo di pulizia, l'acqua sporca viene aspirata autonomamente dall'apparecchio, viene aggiunta acqua pulita e la polvere viene rimossa dal contenitore della polvere. Inoltre, è possibile pulire, asciugare e conservare i rulli di pulizia nella stazione di ricarica.

L'aspirazione può avvenire solo alle seguenti condizioni:

- Il robot pulitore si trova nella stazione di ricarica.
- Nella stazione di ricarica è inserito un sacchetto della polvere.
- Il sacchetto della polvere inserito non è pieno.
- Il coperchio della stazione di ricarica è chiuso.

Colori dei LED sull'apparecchio

Tasti LED	Striscia LED	Significato
off	off	L'apparecchio è spento. L'apparecchio è in modalità Sleep. L'apparecchio è in modalità "Non disturbare".
bianco pulsante	bianco pulsante	L'apparecchio si accende. Il nuovo firmware viene scaricato e aggiornato.
blu pulsante	off	Viene stabilita la connessione di rete.
si illumina in verde	si illumina di blu o di giallo (a seconda della modalità di pulizia selezionata)	La connessione di rete è stata completata con successo.
blu lampeggiante	off	La connessione di rete viene ripristinata.
verde pulsante	off	L'apparecchio si trova nella stazione di ricarica e la batteria è in carica.
pulsa o lampeggia in rosso	pulsa o lampeggia in rosso	Si è verificato un guasto. Per la risoluzione del problema, consultare *Guida alla risoluzione dei guasti*.

Colori dei LED sulla stazione di ricarica

Tasti LED	Striscia LED	Significato
off	si illumina di bianco	La stazione di ricarica si trova in modalità standby.
• Tasto "Avvia pulizia":verde pulsante • Tasto "Cambia modalità di pulizia":si illumina di blu/spento • Tasto "Avvia autopulizia":si illumina di bianco	lampeggiante verde	L'apparecchio si trova nella stazione di ricarica e la batteria è in carica.
• Tasto "Avvia pulizia":off • Tasto "Cambia modalità di pulizia":si illumina di blu/spento • Tasto "Avvia autopulizia":giallo pulsante	lampeggiante giallo	Il contenuto del contenitore della polvere dell'apparecchio viene aspirato dalla stazione di ricarica.
• Tasto "Avvia pulizia":off • Tasto "Cambia modalità di pulizia":si illumina di blu/spento • Tasto "Avvia autopulizia":blu pulsante	lampeggiante blu	L'apparecchio si trova nella stazione di ricarica e i rulli di pulizia vengono puliti.

Tasti LED	Striscia LED	Significato
● Tasto "Avvia pulizia":si illumina di rosso ● Tasto "Cambia modalità di pulizia":si illumina di rosso ● Tasto "Avvia autopulizia":si illumina di rosso	pulsa o lampeggia in rosso	Si è verificato un guasto. Per la risoluzione del problema, consultare *Guida alla risoluzione dei guasti*.
off	off	L'apparecchio è spento. L'apparecchio è in modalità "Non disturbare".

Modalità speciali

Modalità Sleep

Il robot pulitore passa automaticamente alla modalità Sleep dopo 5 minuti di inattività. Premere un tasto qualsiasi per attivarlo.

- Il robot pulitore non passa alla modalità Sleep quando si trova sulla stazione di ricarica.
- Il robot pulitore si spegne automaticamente se rimane in modalità Sleep per più di 6 ore

Modalità "Non disturbare"

Esiste la possibilità di attivare la modalità "Non disturbare". In modalità "Non disturbare", il robot pulitore non emette alcun avviso acustico. I tasti LED e Striscia LED sono spenti.
La modalità "Non disturbare" può essere attivata nell'app. Il download dell'app è descritto nel capitolo *Collegamento del robot pulitore con WLAN e app*.

Nota

In modalità "Non disturbare", il robot pulitore non viene spento. Per continuare con la pulizia, premere brevemente Tasto di accensione/spegnimento/pausa.

Comando a distanza

Nell'App è possibile guidare il robot se si blocca, ad es., in un punto inaccessibile.
Questo telecomando può essere selezionato nell'app in "Impostazioni" > "Impostazioni robot".

Prima messa in funzione

Posizionamento della stazione di ricarica

- Scegliere la posizione in modo che il robot pulitore possa raggiungere facilmente la stazione di ricarica.

ATTENZIONE

Danneggiamento del pavimento causato dall'umidità

A causa del rullo umido, il pavimento potrebbe danneggiarsi durante la ricarica.
Posizionare la stazione di ricarica su un pavimento resistente all'acqua e sull'apposita piastra di protezione fornita in dotazione.

- Assicurarsi che vi sia una distanza minima di 0,5 m a sinistra e a destra della stazione di ricarica, e di almeno 1,5 m davanti alla stazione.
- La posizione non deve essere esposta alla luce diretta del sole.

1. Posizionare la stazione di ricarica.
   Figura C
2. Inserire la spina del cavo di alimentazione nella presa di ricarica della stazione.
   Figura D
3. Inserire la spina.

Collegamento del robot pulitore con la stazione di ricarica

1. Posizionare manualmente il robot pulitore sulla stazione di ricarica e verificare che i contatti di carica siano ben saldi.
   Il robot pulitore si accende automaticamente. I tasti LED e Striscia LED si accendono.

Nota

Durante la prima messa in funzione, non è possibile l'accensione manuale senza contatto con la stazione di ricarica.

Dopo la prima messa in funzione, il robot pulitore rientra automaticamente nella stazione di ricarica.

Collegamento del robot pulitore con WLAN e app

Il robot pulitore può essere controllato direttamente tramite i tasti sull'apparecchio o tramite l'app utilizzando un dispositivo mobile abilitato alla rete WLAN. Per poter utilizzare tutte le funzioni disponibili, si consiglia di controllare il robot pulitore tramite l'app Robot per interni KÄRCHER.
Prima di scaricare l'app, accertarsi di quanto segue:

- Il dispositivo mobile è collegato a Internet.
- La WLAN a 2,4 GHz o 5 GHz del router è attivata.
- È garantita una copertura WLAN sufficiente.

Scaricare l'app Robot per interni KÄRCHER dall'App Store di Apple® o dallo Google Play™ Store.

GET IT ON Google Play

Download on the App Store

- Google Play™ e Android™ sono marchi o marchi registrati di Google Inc.
- Apple® e App Store® sono marchi o marchi registrati di Apple Inc.

Collegare il robot pulitore all'Robot per interni KÄRCHERapp e alla rete WLAN:

1. Scaricare l'app Robot per interni KÄRCHER dall'Apple App Store o dal Google Play Store.
2. Aprire l'app Robot per interni KÄRCHER .
3. Creare un account (se non si è ancora registrati).
4. Aggiungere il robot pulitore desiderato.
5. Seguire le istruzioni passo-passo dell'app.

Messa in funzione

Montaggio della spazzola laterale

1. Capovolgere il robot pulitore.
2. Inserire le spazzole laterali. Prestare attenzione all'assegnazione del colore sull'inserto e sul supporto dell'apparecchio (ad es. nero su nero).
   Figura E

Inserire il serbatoio dell'acqua sporca

1. Spingere il serbatoio per l'acqua sporca orizzontalmente nell'apparecchio finché non si innesta in modo percettibile.
   Figura F

Prelevare il serbatoio dell'acqua sporca

1. Premere il tasto di sblocco del serbatoio dell'acqua sporca ed estrarre il serbatoio dall'apparecchio.
   Figura G

Inserimento del rullo di pulizia

1. Rimuovere il coperchio magnetico della cassetta rulli.
   Figura H
2. Premere il tasto di sblocco della cassetta rulli.
   Figura I
   La cassetta rulli si stacca dal robot pulitore.
3. Rimuovere la cassetta rulli dal robot pulitore.
4. Inserire il rullo di pulizia nel relativo supporto.
   Figura J
5. Prestare attenzione alla guida della cassetta e spingere la cassetta rulli nel robot pulitore finché non si innesta in modo percettibile.
   Figura K
6. Applicare il coperchio magnetico alla cassetta rulli.

Riempimento del serbatoio dell'acqua dolce della stazione di ricarica

Il serbatoio dell'acqua pulita all'interno dell'apparecchio viene riempito prioritariamente tramite la stazione di ricarica. Tuttavia, è anche possibile riempire manualmente il serbatoio dell'acqua pulita, vedere *Riempimento del serbatoio acqua pulita*.

ATTENZIONE

Pericolo di danneggiamento

Il versamento di acqua calda nel serbatoio dell'acqua pulita può causare la deformazione della plastica.
Non riempire mai il serbatoio dell'acqua pulita con acqua calda.

Nota

Svuotare sempre il serbatoio dell'acqua sporca prima di riempire quello dell'acqua pulita.

1. Aprire il coperchio della stazione di ricarica.
   Figura L
2. Rimuovere il serbatoio dell'acqua pulita.
3. Tirare la linguetta sul coperchio del serbatoio dell'acqua pulita e sollevare il coperchio.
4. Riempire il serbatoio dell'acqua pulita con acqua di rubinetto fredda o tiepida fino al segno MAX.
5. Se necessario, aggiungere i prodotti di pulizia e manutenzione KÄRCHER nel serbatoio dell'acqua pulita.

ATTENZIONE

Un dosaggio errato dei detergenti può compromettere il risultato della pulizia

Un sovradosaggio o sottodosaggio di detergenti o prodotti per la cura può portare a risultati insoddisfacenti.
Prestare attenzione al dosaggio raccomandato per i prodotti per la pulizia o la manutenzione.

Nota

Non utilizzare detergenti di altri produttori, poiché potrebbero causare una forte schiuma sul pavimento o nel serbatoio dell'acqua sporca dell'apparecchio.
Inoltre, durante i primi cicli di pulizia può formarsi della schiuma se sul pavimento ci sono ancora residui di detergenti di altri produttori usati in precedenza.

6. Chiudere il coperchio.
7. Reinserire il serbatoio dell'acqua pulita nella stazione di ricarica.
8. Chiudere il coperchio della stazione di ricarica.

Riempimento del serbatoio acqua pulita

È possibile riempire manualmente il serbatoio dell'acqua pulita all'interno dell'apparecchio:

ATTENZIONE

Pericolo di danneggiamento

Il versamento di acqua calda nel serbatoio dell'acqua pulita può causare la deformazione della plastica.
Non riempire mai il serbatoio dell'acqua pulita con acqua calda.

Nota

Svuotare sempre il serbatoio dell'acqua sporca prima di riempire quello dell'acqua pulita.

1. Rimuovere il coperchio superiore.
   Figura N
2. Afferrare il serbatoio dell'acqua pulita dalle impugnature incassate e rimuoverlo dall'apparecchio.
3. Tirare la linguetta in gomma posta sull'apertura di riempimento.
4. Riempire il serbatoio dell'acqua pulita con acqua corrente fredda o tiepida.
5. Se necessario, aggiungere i prodotti di pulizia e manutenzione KÄRCHER nel serbatoio dell'acqua pulita.

ATTENZIONE

Un dosaggio errato dei detergenti può compromettere il risultato della pulizia

Un sovradosaggio o sottodosaggio di detergenti o prodotti per la cura può portare a risultati insoddisfacenti.
Prestare attenzione al dosaggio raccomandato per i prodotti per la pulizia o la manutenzione.

Nota

Non utilizzare detergenti di altri produttori, poiché potrebbero causare una forte schiuma sul pavimento o nel serbatoio dell'acqua sporca dell'apparecchio.
Inoltre, durante i primi cicli di pulizia può formarsi della schiuma se sul pavimento ci sono ancora residui di detergenti di altri produttori usati in precedenza.

6. Per evitare la formazione di schiuma sul pavimento o all'interno dell'apparecchio, aggiungere Foam Stop al serbatoio acqua pulita oltre al detergente durante le prime operazioni di pulizia. Ripetere il processo se necessario.
7. Chiudere la linguetta in gomma.
8. Inserire il serbatoio acqua pulita nell'apparecchio, premendolo in basso, fino a percepire lo scatto d'innesto.
   Figura O
9. Posizionare il coperchio superiore.

Inserire il sacchetto per la polvere

1. Aprire il coperchio della stazione di ricarica.
   Figura M
2. Spingere il sacchetto della polvere nella sede.
3. Chiudere il coperchio della stazione di ricarica.

Funzionamento

ATTENZIONE

Pericolo dovuto agli ostacoli

Pericolo di danneggiamento

Prima di azionare il robot pulitore, accertarsi che non vi siano ostacoli sul pavimento, sulle scale o sui pianerottoli.

Preparazione dell'ambiente

- Mantenere il pavimento libero da oggetti per garantire una pulizia efficace. Gli ostacoli richiedono una pulizia prolungata, perché il robot pulitore deve aggirare gli oggetti.
- Aprire le porte dei locali da pulire.
- In caso di utilizzo del robot pulitore con l'app: Eseguire la configurazione nell'app in modo che il robot pulitore possa pulire in base alle esigenze individuali (zone non consentite, diversi parametri di pulizia, ecc.), vedere il capitolo *Impostazioni nell'app*.

Impostazioni

Impostazioni robot

La pulizia può essere avviata anche dal robot pulitore senza un'app. Con i tasti possono essere eseguiti i seguenti comandi:

- Selezionare la modalità di pulizia tramite Tasto "Cambia modalità di pulizia", vedere *Iniziare a pulire*.
- Avviare la pulizia tramite il Tasto di accensione/spegnimento/pausa.
- Interrompere la pulizia tramite il Tasto di accensione/spegnimento/pausa.
- Riportare manualmente il robot pulitore alla stazione di ricarica tramite il Tasto Home.

Il robot pulitore torna automaticamente alla stazione di ricarica per ricaricarsi quando ha completato un'attività di pulizia o in caso di batteria scarica durante un'operazione di pulizia.

Impostazioni nell'app

L'app Robot per interni KÄRCHER offre, tra le altre, le seguenti funzioni principali:

- Guida passo-passo per le opzioni di configurazione
- Impostazioni di mappatura di locali e di più piani
- Impostazione degli orari
- Definizione di zone no-go e muri virtuali
- Note su guasti o malfunzionamenti e sull'avanzamento della pulizia
- Impostazione dei parametri di pulizia come quantità d'acqua, intensità di pulizia, numero di passate o modalità di evitamento dei tappeti
- Configurazione di zone di pulizia
- Attivazione / Disattivazione della modalità "Non disturbare"
- Richiamo della telecamera live sull'apparecchio
- Controllo remoto dell'apparecchio
- FAQ con aiuto per guasti dettagliato

Accensione del robot pulitore

Nota

Se non è possibile accendere il robot pulitore a causa di un livello di carica troppo basso, posizionarlo direttamente sulla stazione di ricarica, vedere il capitolo Prima messa in funzione.

1. Posizionare manualmente il robot pulitore sulla stazione di ricarica e verificare che i contatti di carica siano ben saldi.
   Il robot pulitore si accende automaticamente ed emette un segnale acustico.
   Striscia LED pulsa in bianco.

Nota

In alternativa, il robot pulitore può essere acceso anche quando non si trova sulla stazione di ricarica:

2. Tenere premuto perTasto di accensione/spegnimento/pausa 5 secondi.
   Il robot pulitore si accende.
   Figura P

Funzionamento senza app

Iniziare a pulire

Nota

Aprire le porte di tutte le stanze che il robot pulitore deve pulire e mantenere il pavimento libero da oggetti.

1. Premere il Tasto di accensione/spegnimento/pausa.
   Il robot pulitore emette un segnale acustico e crea prima una mappa dell'ambiente circostante senza pulire.
   I pulsanti LED e Striscia LED si illuminano di bianco.
   Quando la creazione della mappa è terminata, il robot pulitore ritorna alla stazione di ricarica.

Nota

Attendere alcuni secondi prima di premere nuovamente il tasto Tasto di accensione/spegnimento/pausa, così che il robot possa salvare la mappa.

2. Selezionare la modalità di pulizia desiderata.
   a La modalità di pulizia può essere scelta tramite i Tasto "Cambia modalità di pulizia" presenti sulla stazione di ricarica.
   In alternativa, la modalità di pulizia può essere selezionata tramite i Tasto "Cambia modalità di pulizia" sull'apparecchio:
   b Aprire il coperchio superiore.
   c Scegliere la modalità di pulizia desiderata tramite i Tasto "Cambia modalità di pulizia" sull'apparecchio.
   Figura Q
3. Premere il Tasto di accensione/spegnimento/pausa.
   Il robot pulitore emette un segnale acustico e inizia la pulizia.
   I tasti LED e Striscia LED si accendono di blu o giallo, a seconda della modalità di pulizia selezionata.

Nota

Se il serbatoio dell'acqua sporca è pieno, il robot pulitore ritorna automaticamente alla stazione di ricarica.
L'acqua sporca viene quindi aspirata nella stazione di ricarica.
Se il serbatoio dell'acqua pulita nell'apparecchio è vuoto, il robot pulitore ritorna automaticamente alla stazione di ricarica. L'acqua pulita viene quindi introdotta nella stazione di ricarica.
La polvere nel contenitore viene aspirata automaticamente a intervalli regolari, secondo le impostazioni dell'app, ogni volta che il robot entra nella stazione di ricarica.

Funzionamento con app

Creazione della mappa

Nota

Aprire le porte di tutte le stanze che il robot pulitore deve pulire e mantenere il pavimento libero da oggetti.

1. Nell'app, premere il campo di comando "Avvio" e seguire i passaggi indicati come serve.

Il robot pulitore emette un segnale acustico e avvia la creazione della mappa.
I pulsanti LED e Striscia LED si illuminano di bianco.
Quando la creazione della mappa è terminata, il robot pulitore ritorna alla stazione di ricarica.

Configurare del robot nell'app

Le configurazioni individuali della mappa possono essere effettuate nell'app.

- Le pareti virtuali e le aree limitate impediscono al robot pulitore di entrare in aree che non devono essere pulite.
- Con la pulizia a punti o a zone, il robot può pulire una volta in modo mirato le aree selezionate dall'utente.
- Con diverse modalità di pulizia, l'intensità di pulizia può essere selezionata individualmente per ogni stanza in base al tipo di pavimento o di sporco (quantità di acqua, numero di passaggi per area, diversa velocità del rullo e velocità di avanzamento del robot, ecc.)

Il download dell'app è descritto nel capitolo *Collegamento del robot pulitore con WLAN e app*.

1. Seguire le istruzioni passo-passo dell'app.

Iniziare a pulire

1. Selezionare la mappa desiderata nell'app e avviare la pulizia in base alla configurazione personalizzata.

Nota

Se il serbatoio dell'acqua sporca è pieno, il robot pulitore ritorna automaticamente alla stazione di ricarica. L'acqua sporca viene quindi aspirata nella stazione di ricarica.
Se il serbatoio dell'acqua pulita nell'apparecchio è vuoto, il robot pulitore ritorna automaticamente alla stazione di ricarica. L'acqua pulita viene quindi introdotta nella stazione di ricarica.
La polvere nel contenitore viene aspirata automaticamente a intervalli regolari, secondo le impostazioni dell'app, ogni volta che il robot entra nella stazione di ricarica.

Interruzione della pulizia

Interrompere la pulizia sull'apparecchio

1. Premere un tasto qualsiasi durante la pulizia.
   Il robot pulitore si ferma.
   I tasti LED pulsano di blu o giallo (a seconda della modalità di pulizia selezionata).
   Striscia LED pulsa di blu o giallo (a seconda della modalità di pulizia selezionata).
2. Premere il Tasto di accensione/spegnimento/pausa.
   La pulizia continua.
   I tasti LED si illuminano di blu o giallo (a seconda della modalità di pulizia selezionata).
   Striscia LED si illumina di blu o di giallo (a seconda della modalità di pulizia selezionata).

Interruzione della pulizia nell'app

1. Nell'app, premere il campo di comando "Pausa".
   Il robot pulitore si ferma.
   I tasti LED pulsano di blu o giallo (a seconda della modalità di pulizia selezionata).
   Striscia LED pulsa di blu o giallo (a seconda della modalità di pulizia selezionata).
2. Nell'app, premere il campo di comando "Avvio".
   La pulizia continua.
   I tasti LED si illuminano di blu o giallo (a seconda della modalità di pulizia selezionata).
   Striscia LED si illumina di blu o di giallo (a seconda della modalità di pulizia selezionata).

Indicatore di stato batteria

Nota

Quando la batteria è scarica, il robot pulitore torna automaticamente alla stazione di ricarica per ricaricare la batteria.

I segnali ottici avvertono della batteria scarica:

- I tasti LED pulsano di rosso quando la batteria è scarica e deve essere ricaricata.

Nota

Se il robot pulitore non ha completato la pulizia, dopo la ricarica riprende automaticamente la pulizia.

Invio manuale del robot pulitore alla ricarica

Inviare manualmente il robot pulitore alla ricarica tramite l'apparecchio

1. Se il robot sta eseguendo un ciclo di pulizia, premere un tasto qualsiasi.
   Il robot pulitore si ferma.
   I tasti LED pulsano di blu o giallo (a seconda della modalità di pulizia selezionata).
   Striscia LED pulsa di blu o giallo (a seconda della modalità di pulizia selezionata).
2. Premere il Tasto Home.
   La pulizia viene annullata.
   Il robot pulitore si sposta alla stazione di ricarica per ricaricarsi.
   Quando il robot è connesso alla stazione, i tasti LED pulsano di verde.

Il robot pulitore torna automaticamente alla stazione di ricarica per ricaricarsi quando ha completato un'attività di pulizia o in caso di batteria scarica durante un'operazione di pulizia.

Inviare manualmente il robot pulitore alla ricarica tramite l'app

1. Se il robot sta eseguendo una pulizia, premere il campo di comando "Pausa" nell'app.
   Il robot pulitore si ferma.
   I tasti LED pulsano di blu o giallo (a seconda della modalità di pulizia selezionata).
   Striscia LED pulsa di blu o giallo (a seconda della modalità di pulizia selezionata).
2. Nell'app, premere il campo di comando "Carica".
   La pulizia viene annullata.
   Il robot pulitore si sposta alla stazione di ricarica per ricaricarsi.
   Quando il robot è connesso alla stazione, i tasti LED pulsano di verde.

Il robot pulitore torna automaticamente alla stazione di ricarica per ricaricarsi quando ha completato un'attività di pulizia o in caso di batteria scarica durante un'operazione di pulizia.

Svuotamento serbatoio per l'acqua sporca

Quando il serbatoio è pieno, i tasti LED e Striscia LED si accendono di rosso e il robot pulitore torna alla stazione di ricarica.
Nella stazione di ricarica, l'acqua sporca viene automaticamente aspirata dal robot pulitore.

Svuotamento manuale serbatoio per l'acqua sporca:

1. Prelevare il serbatoio per l'acqua sporca, vedere *Prelevare il serbatoio dell'acqua sporca*.

2. Tirare la leva di apertura del serbatoio per l'acqua sporca verso l'alto e sollevare il coperchio del serbatoio dell'acqua sporca.
   Figura R
3. Svuotare il serbatoio acqua sporca. In caso di sporco ostinato, sciacquare il serbatoio dell'acqua sporca con acqua dolce o pulirlo con una spazzola di pulizia.
   Figura S
4. Chiudere il coperchio del serbatoio acqua sporca.
5. Inserire il serbatoio dell'acqua sporca, vedere *Inserire il serbatoio dell'acqua sporca*.
6. Per continuare con la pulizia, premere il tasto Tasto di accensione/spegnimento/pausa.

Svuotamento del contenitore della polvere

La polvere nel contenitore viene aspirata automaticamente a intervalli regolari, secondo le impostazioni dell'app, ogni volta che il robot entra nella stazione di ricarica.

Svuotamento manuale del contenitore della polvere:

1. Rimuovere il coperchio superiore.
2. Premere il morsetto, afferrare il contenitore della polvere per le impugnature incassate e rimuoverlo dall'apparecchio.
   Figura V
3. Rovesciare lo sportello verso il basso.
   Figura W
4. Svuotare il contenitore della polvere.
5. Ripiegare lo sportello verso l'alto finché non si innesta in modo percettibile.
6. Inserire il contenitore della polvere.
7. Per continuare con la pulizia, premere il tasto Tasto di accensione/spegnimento/pausa.

Rabboccare il detergente

Quando il serbatoio dell'acqua pulita è vuoto, i tasti LED e Striscia LED pulsano in rosso e il robot pulitore torna alla stazione di ricarica.
Nella stazione di ricarica, il serbatoio dell'acqua pulita nel robot viene riempito automaticamente.

Nota

Se il serbatoio dell'acqua pulita nella stazione è vuoto, riempirlo, vedi Riempimento del serbatoio dell'acqua dolce della stazione di ricarica.

Rabbocco manuale del liquido di pulizia:

1. Riempire il serbatoio dell'acqua pulita nell'apparecchio (vedi capitolo *Riempimento del serbatoio acqua pulita*).

Spegnimento dell'apparecchio

Nota

Il robot pulitore non può essere spento quando si trova sulla stazione di ricarica.

1. Tenere premuto Tasto di accensione/spegnimento/pausa 5 secondi.
   I tasti LED e Striscia LED si spengono.
   Il robot pulitore si spegne.
2. Svuotare e pulire il serbatoio dell'acqua sporca nell'apparecchio, vedere *Pulizia del serbatoio dell'acqua sporca*.
3. Svuotare il serbatoio per l'acqua sporca nella stazione di carica e sciacquarlo con acqua pulita.
4. Svuotare e pulire il contenitore della polvere, vedere *Pulizia del contenitore della polvere*.
5. Pulire Unità di raschiamento con un pettine, vedere il capitolo *Pulizia di cassetta a rulli e unità di raschiamento con pettine*.
6. Pulire la spazzola di pulizia, vedere *Pulire la spazzola di pulizia*.

Ripristino della connessione WLAN

Se si passa a un nuovo router o si cambia la password WLAN, è necessario aggiornare la connessione WLAN del robot pulitore.

Nota

Sono supportate reti WLAN a 5 GHz e 2,4 GHz.

1. Accendere il robot pulitore, vedere il capitolo *Accensione del robot pulitore*.
2. Premere contemporaneamente Tasto di accensione/spegnimento/pausa e Tasto Home per 3 secondi fino a che non viene emesso un segnale acustico.

Ripristino delle impostazioni di fabbrica

1. Tenere premuto Tasto Home per 5 secondi finché non viene emesso un segnale acustico.
2. Tenere di nuovo premuto Tasto Home per 5 secondi finché non viene emesso un segnale acustico.
   Le impostazioni di fabbrica vengono ripristinate.

Trasporto

Possibilmente, trasportare o restituire l'apparecchio solo nella confezione originale. Qualora la confezione originale non fosse disponibile, contattare la nostra assistenza.

Avvertenze di sicurezza riguardo al trasporto

La batteria agli ioni di litio è soggetta ai requisiti del diritto relativo alle merci pericolose.
Una batteria non danneggiata e funzionante può essere trasportata dall'utente in ambiente pubblico, senza l'applicazione di ulteriori requisiti.
In caso di spedizione ad opera di terzi (impresa di trasporti), occorre attenersi a particolari requisiti in materia di imballo e contrassegno.
Osservare anche le disposizioni nazionali.

Stoccaggio

ATTENZIONE

Sviluppo di odori dovuto a umidità

Se l'apparecchio contiene ancora liquidi/sporco umido quando viene conservato, possono generarsi odori sgradevoli.
Quando l'apparecchio viene conservato, svuotare completamente il serbatoio dell'acqua pulita e quello dell'acqua sporca.
Pulire la cassetta del rullo.
Utilizzare lo strumento di pulizia per rimuovere i capelli e le particelle di sporco dal raschiatore con pettine.
Lasciare asciugare all'aria il rullo pulito.
Non riporre il rullo umido ad asciugare in armadi chiusi.

ATTENZIONE

Danni materiali

Una conservazione errata può causare danni all'apparecchio.
Non collocare alcun oggetto sul robot pulitore.
Non conservare l'apparecchio capovolto.
Conservare il robot pulitore completamente carico e spento in un luogo fresco e asciutto.

Nota

Per evitare uno scaricamento totale della batteria, ricaricare completamente il robot pulitore al più tardi dopo 5 mesi.

Cura e manutenzione

Sostituzione del sacchetto polvere

1. Aprire il coperchio della stazione di ricarica.
2. Tirare il sacchetto polvere pieno verso l'alto per la linguetta. In questo modo si chiude l'apertura del sacchetto polvere.
3. Se necessario, pulire l'interno della stazione e il filtro di protezione del motore, vedere *Pulizia filtro di protezione motore*.
4. Aprire il nuovo sacchetto per la polvere e spingerlo nel supporto dall'alto.
   Figura M
5. Chiudere il coperchio della stazione di ricarica.

Pulizia filtro di protezione motore

1. Aprire il coperchio della stazione di ricarica.
   Figura X
2. Tirare il sacchetto polvere verso l'alto per la linguetta. In questo modo si chiude l'apertura del sacchetto polvere.
3. Rimuovere il filtro di protezione motore.
4. Pulire il filtro di protezione motore sotto acqua corrente.
5. Lasciare asciugare il filtro di protezione del motore.
6. Inserire il filtro di protezione del motore nella stazione di ricarica.
7. Inserire il sacchetto della polvere, vedere *Inserire il sacchetto per la polvere*.
8. Chiudere il coperchio della stazione di ricarica.

Pulire il serbatoio dell'acqua sporca della stazione di ricarica

ATTENZIONE

Lo sviluppo di odori può essere causato da un serbatoio dell'acqua sporca umido

Se il serbatoio contiene ancora liquidi o sporco umido durante la conservazione, possono formarsi cattivi odori.

Svuotare completamente il serbatoio dell'acqua sporca.

Pulire regolarmente il serbatoio dell'acqua sporca.

1. Aprire il coperchio della stazione di ricarica.
2. Prelevare il serbatoio per l'acqua sporca.
3. Tirare la linguetta sul coperchio del serbatoio e sollevare il coperchio.
4. Svuotare il serbatoio acqua sporca. In caso di sporco ostinato, sciacquare il serbatoio dell'acqua sporca con acqua dolce o pulirlo con una spazzola di pulizia.
5. Chiudere il coperchio del serbatoio acqua sporca.
6. Inserire il serbatoio dell'acqua pulita nella stazione di ricarica.
7. Chiudere il coperchio della stazione di ricarica.

Pulizia dei sensori

Pulire i sensori almeno mensilmente. Pulire sempre immediatamente i sensori se si sporcano.

Figura T
Figura U

1. Pulire i sensori con un panno morbido.

Pulire i contatti

Pulire i contatti dell'apparecchio e del serbatoio per l'acqua sporca almeno una volta al mese. Pulire sempre immediatamente i contatti se si sporcano.

1. Prelevare il serbatoio per l'acqua sporca, vedere *Prelevare il serbatoio dell'acqua sporca*.
2. Pulire i contatti dell'apparecchio e del serbatoio dell'acqua sporca con un panno morbido.
   Figura Y

Pulizia del serbatoio dell'acqua sporca

ATTENZIONE

Sporco ostinato

Lo sporco ostinato può danneggiare l'apparecchio, a lungo termine.

Pulire regolarmente il serbatoio dell'acqua sporca.

Per informazioni sulla procedura di svuotamento del serbatoio per l'acqua sporca, vedere il capitolo *Svuotamento serbatoio per l'acqua sporca*.

Pulizia del rullo di pulizia nella stazione di ricarica

Nota

Il rullo di pulizia può essere pulito nella stazione di ricarica solo quando il robot pulitore è posizionato nella stazione.

Nota

Dopo ogni ciclo di pulizia completato, i rulli vengono puliti automaticamente nella stazione di ricarica.

Pulire manualmente i rulli di pulizia nella stazione di ricarica:

1. Premere il Tasto "Avvia autopulizia".

Pulizia del rullo di pulizia

ATTENZIONE

Residui di detergente nel rullo

Formazione di schiuma

Dopo ogni utilizzo occorre lavare il rullo sotto l'acqua corrente o in lavatrice.

ATTENZIONE

Danni causati dalla pulizia dei rulli con ammorbidente o dall'asciugatrice

Danni alle microfibre

Non utilizzare l'ammorbidente per il lavaggio in lavatrice.

Non mettere i rulli nell'asciugatrice.

ATTENZIONE

Danni materiali in caso di rullo allentato

Questo può danneggiare la lavatrice.

Posizionare il rullo in una retina per bucato e aggiungere al carico della lavatrice dei capi di bucato.

1. Rimuovere il coperchio magnetico della cassetta rulli.
   Figura H
2. Premere il tasto di sblocco della cassetta rulli.
   Figura Z
   La cassetta rulli si stacca dal robot pulitore.
3. Rimuovere la cassetta rulli dal robot pulitore.
4. Sollevare l'unità di raschiamento.
5. Rimuovere il rullo di pulizia dalla cassetta dei rulli.
   Figura AA
6. Lavare il rullo di pulizia sotto acqua corrente o in lavatrice a max 60 °C.
   Figura AB
7. Pulire l'azionamento dei rulli con un panno umido.
8. Lasciare asciugare all'aria il rullo di pulizia.

Pulizia di cassetta a rulli e unità di raschiamento con pettine

ATTENZIONE

Danni causati dalla pulizia del raschiatore in lavastoviglie

Come conseguenza del processo di lavaggio, il raschiatore può deformarsi e quindi non premere più correttamente sul rullo. Questo peggiora il risultato della pulizia.

Non lavare il raschiatore in lavastoviglie, ma sotto l'acqua corrente.

ATTENZIONE

Sporco ostinato

Lo sporco ostinato può danneggiare l'apparecchio, a lungo termine.

Si consiglia di pulire completamente l'apparecchio dopo ogni utilizzo.

ATTENZIONE

Sporco ostinato

Lo sporco ostinato può danneggiare l'apparecchio, a lungo termine.

Pulire regolarmente il raschiatore con lo strumento di pulizia.

1. Rimuovere il coperchio magnetico della cassetta rulli.
   Figura H
2. Premere il tasto di sblocco della cassetta rulli.
   Figura Z
   La cassetta rulli si stacca dal robot pulitore.
3. Rimuovere la cassetta rulli dal robot pulitore.
4. Aprire il Unità di raschiamento.
5. Rimuovere il rullo di pulizia dalla cassetta dei rulli.
   Figura AA
6. Pulire Unità di raschiamento sotto l'acqua corrente.

Nota

Non lavare Unità di raschiamento e la cassetta a rulli in lavastoviglie per non danneggiare i componenti.

7. Rimuovere lo sporco ostinato con l'apposito strumento di pulizia.
   Figura AC
8. Richiudere il Unità di raschiamento.
9. Prestare attenzione alla guida della cassetta e spingere la cassetta rulli nel robot pulitore finché non si innesta in modo percettibile.
   Figura K
10. Applicare il coperchio magnetico alla cassetta rulli.

Pulizia del contenitore della polvere

1. Svuotare il contenitore della polvere.

ATTENZIONE

Danni ai componenti elettronici

Non pulire il contenitore della polvere con acqua.

2. Pulire il contenitore della polvere con lo strumento di pulizia in dotazione.
   Figura AD
3. Ripiegare lo sportello verso l'alto finché non si innesta in modo percettibile.
4. Inserire il contenitore della polvere.

Pulizia dei filtri

Si consiglia di pulire regolarmente i filtri. In questo modo si evita che si intasino.

1. Rimuovere il coperchio superiore.
2. Premere il morsetto, afferrare il contenitore della polvere per le impugnature incassate e rimuoverlo dall'apparecchio.
   Figura V
3. Premere il morsetto.
   Figura AE
4. Aprire la copertura.
5. Rimuovere il filtro.
6. Pulire il filtro sotto l'acqua corrente con lo strumento di pulizia in dotazione.
   Figura AF
7. Lasciare asciugare completamente il filtro.
8. Premere il filtro in posizione.
9. Chiudere la copertura del contenitore della polvere.
10. Inserire il contenitore della polvere.

Pulire la spazzola di pulizia

1. Capovolgere il robot pulitore.

Nota

Assicurarsi di svuotare o rimuovere preventivamente i serbatoi dell'acqua pulita e dell'acqua sporca dall'apparecchio.

2. Premere le clip sul coperchio della spazzola.
   Figura AG
3. Rimuovere la copertura della spazzola.
4. Rimuovere la spazzola di pulizia.
   Figura AH
5. Pulire la spazzola di pulizia con l'apposito strumento fornito in dotazione.
6. Inserire la spazzola di pulizia.
7. Inserire la copertura della spazzola e premerla finché non si innesta in modo percettibile.

Pulizia delle ruote

Le particelle di sporco (come ad es. la sabbia, ecc.) possono rimanere bloccate sulla superfice di scorrimento e danneggiare le superfici delicate e lisce del pavimento.

1. Pulire la superfice di scorrimento delle ruote con un panno umido.

Pulire la parte inferiore dell'apparecchio

ATTENZIONE

Sporco ostinato

Lo sporco ostinato può danneggiare l'apparecchio, a lungo termine.

Si consiglia di pulire completamente l'apparecchio dopo ogni utilizzo.

1. Prelevare il serbatoio per l'acqua sporca, vedere *Prelevare il serbatoio dell'acqua sporca*.
2. Premere il tasto di sblocco della cassetta rulli.
   Figura Z
   La cassetta rulli si stacca dal robot pulitore.
3. Rimuovere la cassetta rulli dal robot pulitore.
4. Pulire con un panno umido la parte inferiore dell'apparecchio e le superfici interne esposte, nonché i contatti e i sensori visibili.
5. Prestare attenzione alla guida della cassetta e spingere la cassetta rulli nel robot pulitore finché non si innesta in modo percettibile.
   Figura K
6. Inserire il serbatoio dell'acqua sporca, vedere *Inserire il serbatoio dell'acqua sporca*.

Detergenti di pulizia e cura

ATTENZIONE

Uso di prodotti non idonei per la pulizia e la manutenzione

L'uso di prodotti non idonei per la pulizia e la manutenzione può danneggiare l'apparecchio e comportare la decadenza della garanzia.

Utilizzare solo i detergenti KÄRCHER.

Prestare attenzione al dosaggio corretto.

Nota

Ove necessario, utilizzare i prodotti per la pulizia o la manutenzione di KÄRCHER per la pulizia dei pavimenti.

- Quando si dosano i prodotti per la pulizia e la manutenzione, seguire le informazioni del produttore sulla quantità.
- Per evitare la formazione di schiuma, riempire il serbatoio dell'acqua pulita prima con acqua e poi con prodotti per la pulizia o la manutenzione.

- Per evitare traboccamenti, quando si introduce l'acqua lasciare uno spazio sufficiente per i prodotti per la pulizia o la manutenzione.

Sostituzione del rullo di pulizia

Un rullo di pulizia usurato può peggiorare il risultato della pulizia.

1. Controllare regolarmente l'usura del rullo di pulizia e se necessario sostituirlo.

Pulire il filtro dell'acqua della stazione di carica

1. Aprire lo scomparto di conservazione per il rullo sulla stazione di carica.
   Figura AI
2. Ruotare il blocco a baionetta del filtro dell'acqua ed estrarre il filtro.
3. Pulire il filtro dell'acqua sotto l'acqua corrente.
4. Reinserire il filtro dell'acqua nella stazione di ricarica.
5. Chiudere lo scomparto di conservazione del rullo.

Pulizia del sensore di umidità

La stazione di ricarica è dotata di sensori che attivano un messaggio di errore in caso di umidità eccessiva.

Se compare il messaggio di errore, è necessario rimuovere il liquido:

1. Rimuovere la rampa dalla stazione di ricarica e togliere il liquido.
   Figura AJ
2. Pulire i sensori di umidità con un panno.
3. Prelevare il serbatoio per l'acqua sporca, vedere *Prelevare il serbatoio dell'acqua sporca*.
4. Tirare la leva di apertura del serbatoio per l'acqua sporca verso l'alto e sollevare il coperchio del serbatoio dell'acqua sporca.
   Figura R
5. Pulire l'interno e l'esterno dell'ingresso dell'acqua nel serbatoio per l'acqua sporca.
6. Chiudere il coperchio del serbatoio dell'acqua sporca.
7. Inserire il serbatoio dell'acqua sporca nell'apparecchio, vedere *Inserire il serbatoio dell'acqua sporca*.
8. Pulire la cassetta del rullo, vedere *Pulizia di cassetta a rulli e unità di raschiamento con pettine*.

Guida alla risoluzione dei guasti

I guasti hanno spesso cause semplici che possono essere risolte con l'ausilio della panoramica seguente. In caso di dubbi o di guasti qui non menzionati si consiglia di rivolgersi al servizio assistenza autorizzato.

Errore	Causa	Correzione
La batteria non si carica	I contatti di carica sono sporchi.	1. Pulire i contatti di carica della stazione di carica e del robot pulitore con un panno asciutto.
	La temperatura ambiente è inferiore a 0 °C o superiore a 35 °C.	1. Utilizzare il robot pulitore a temperature superiori a 0 °C e inferiori a 35 °C.
	Il cavo di alimentazione della stazione di ricarica non è collegato.	1. Collegare il cavo di alimentazione della stazione di ricarica.
Il robot pulitore non torna alla stazione di ricarica	La batteria è scarica.	1. Posizionare manualmente il robot pulitore sulla stazione di ricarica e lasciarlo caricare completamente.
	Il robot pulitore è troppo lontano dalla stazione di ricarica.	1. Avvicinare il robot pulitore alla stazione di ricarica. 2. Posizionare manualmente il robot pulitore sulla stazione di ricarica.
	Lo spazio attorno alla stazione di ricarica è insufficiente.	1. Assicurarsi che ci sia spazio sufficiente intorno alla stazione di ricarica, vedere il capitolo *Posizionamento della stazione di ricarica*.
	Ci sono troppi ostacoli intorno alla stazione di ricarica.	1. Posizionare la stazione di ricarica in un'area più aperta, vedere il capitolo *Posizionamento della stazione di ricarica*.
	Il robot pulitore mappa nuovamente l'ambiente circostante quando viene spostato su una distanza maggiore.	1. Posizionare manualmente il robot pulitore sulla stazione di ricarica.
	Il robot pulitore non è stato avviato dalla stazione di ricarica. In questo caso, ritorna solo al punto di partenza.	1. Posizionare manualmente il robot pulitore sulla stazione di ricarica.
	Il cavo di alimentazione della stazione di ricarica non è collegato.	1. Collegare il cavo di alimentazione della stazione di ricarica.

Errore	Causa	Correzione
L'aspirazione della polvere nella stazione di ricarica non parte o non funziona correttamente	Il robot pulitore non è posizionato correttamente sulla stazione di ricarica.	1. Posizionare manualmente il robot pulitore sulla stazione di ricarica.
	Il sacchetto della polvere è pieno. La spia LED del vano per il sacchetto si accende in rosso.	1. Sostituire il sacchetto della polvere, vedere *Sostituzione del sacchetto polvere*).
	Il sacchetto polvere non è presente o è stato inserito in modo errato.	1. Inserire il sacchetto polvere o controllare la sede del sacchetto.
	Il coperchio della stazione di carica è aperto.	1. Chiudere il coperchio della stazione di ricarica.
Il robot pulitore si muove in modo incerto e non esegue la pulizia secondo un percorso organizzato	Il sensore di tracciamento della parete è sporco.	1. Pulire il sensore di tracciamento della parete, vedere *Pulizia dei sensori*.
	Il sensore laser (LiDAR) è sporco.	1. Pulire il sensore laser (LiDAR), vedere *Pulizia dei sensori*.
Il robot pulitore torna più frequentemente alla stazione di ricarica	Il serbatoio dell'acqua pulita non è inserito correttamente nel dispositivo.	1. Inserire correttamente il serbatoio acqua pulita nell'apparecchio.
	Il serbatoio per l'acqua sporca nell'apparecchio è pieno o sporco.	1. Svuotare il serbatoio acqua sporca. 2. Pulire il serbatoio per l'acqua sporca, vedere *Pulizia del serbatoio dell'acqua sporca*. 3. Pulire i contatti sul serbatoio per l'acqua sporca, vedere *Pulire i contatti*.
I tasti LED e Striscia LED dell'apparecchio pulsano in rosso	Il serbatoio dell'acqua pulita è vuoto.	1. Riempire il serbatoio dell'acqua pulita.
	Il serbatoio dell'acqua sporca è pieno.	1. Svuotare il serbatoio acqua sporca.
I tasti LED pulsano in rosso e la Striscia LED sull'apparecchio non si accende	La batteria è scarica.	1. Caricare la batteria.
I tasti LED lampeggiano in rosso e la Striscia LED sull'apparecchio non si accende.	Il contenitore della polvere non si trova nell'apparecchio.	1. Inserire il contenitore della polvere.
	La carica della batteria è inferiore al 20 %. L'apparecchio non può avviare la pulizia.	1. Caricare la batteria.
Il LED del vano per il sacchetto nella stazione di ricarica è acceso in rosso.	La stazione di ricarica non contiene un sacchetto per la polvere.	1. Inserire un sacchetto per la polvere.
Il LED del serbatoio dell'acqua pulita nella stazione di ricarica si illumina di rosso.	Il serbatoio dell'acqua pulita è vuoto.	1. Riempire il serbatoio dell'acqua pulita.
	Il serbatoio dell'acqua pulita non è inserito nell'apparecchio.	1. Inserire il serbatoio dell'acqua pulita.
Il LED del serbatoio dell'acqua pulita nella stazione di ricarica si illumina di rosso anche se il serbatoio è pieno.	Il filtro dell'acqua per l'alimentazione di acqua pulita dalla stazione di ricarica all'apparecchio è ostruito.	1. Pulire il filtro dell'acqua, vedere *Pulire il filtro dell'acqua della stazione di carica*. 2. Se il problema persiste, sostituire il filtro dell'acqua.
Il LED del serbatoio dell'acqua sporca nella stazione di ricarica si illumina di rosso.	Il serbatoio dell'acqua sporca è pieno.	1. Svuotare il serbatoio acqua sporca.
	Il serbatoio dell'acqua sporca non è inserito nell'apparecchio.	1. Inserire il serbatoio dell'acqua sporca.

Servizio clienti

Se non è possibile riparare il guasto occorre far controllare l'apparecchio dal servizio clienti.

Garanzia

In ogni Paese, valgono le condizioni di garanzia rilasciate dalla nostra società di vendita competente. Entro il termine di garanzia eliminiamo gratuitamente eventuali guasti all'apparecchio, se causati da difetto del materiale o di produzione. Nei casi previsti dalla garanzia si prega di rivolgersi al proprio rivenditore, oppure al più vicino centro di assistenza autorizzato, esibendo lo scontrino di acquisto.
(Indirizzo vedi retro)
Potete trovare ulteriori informazioni sulla garanzia (se disponibili) nell'area di assistenza del sito web Kärcher locale alla voce "Download".

Dichiarazione di conformità UE

Apparecchio	Tipo di costruzione	Banda di frequenza, MHz	Potenza, max EIRP, mW
RVF 7	WLAN 2,4 GHz	2400-2483,5	100
RVF 7	WLAN 5 GHz	5150-5850	100
RVF 7	Bluetooth	2400-2483,5	63

Con la presente Alfred Kärcher GmbH & Co. KG dichiara che il modello di apparecchiatura radio Robo Cleaner è conforme alla direttiva 2014/53/UE. Il testo completo della dichiarazione di conformità UE è disponibile al sito *www.kaercher.com/RVF7*.

Dati tecnici

		RVF 7 Comfort
Robot pulitore		
Potenza nominale	W	60
Tipo unità accumulatore		Li-ION
Capacità batteria	mAh	4800
Tempo di funzionamento a batteria completamente carica nel funzionamento normale	min	120
Resa superficiale	m^2/h	45
Potenza di aspirazione (modalità Boost / modalità Standard)	Pa	13000 / 2000
Tempo di carica (da 8 % a 100 % / da 0 % a 100 %)	min	230 / 285
Connessioni wireless		IEEE 802.11b/g/n 2,4 GHz & 5 GHz
Banda di frequenza (per 2,4 GHz)	MHz	2400-2483,5
Banda di frequenza (per 5 GHz)	MHz	5150-5850
Livello di pressione acustica	dB(A)	<67
Volume serbatoio acqua pulita	ml	300
Volume serbatoio acqua sporca	ml	130
Sporco secco	ml	250
Peso	kg	5,6
Stazione di ricarica		
Assorbimento di potenza nominale (aspirazione/processo di carica)	W	650/30
Durata pulizia automatica	Secondi	90-240
Volume serbatoio acqua pulita	l	3
Volume serbatoio acqua sporca	l	2,4
Sporco secco	l	4
Peso	kg	9,3
Lunghezza x larghezza x altezza	mm	450x400 x520
Livello di pressione acustica	dB(A)	82

Con riserva di modifiche tecniche.

Índice de contenidos

Avisos generales 63
Instrucciones de seguridad 63
Símbolos en el equipo 64
Protección del medioambiente 65
Uso previsto 65
Accesorios y repuestos 65
Alcance del suministro 65
Descripción del equipo 65
Teclas de la estación de carga 65
Primera puesta en marcha 67
Puesta en funcionamiento 68
Manejo 69
Transporte 72
Almacenamiento 72
Cuidado y mantenimiento 72
Ayuda en caso de fallos 75
Garantía 76
Declaración de conformidad UE 76
Datos técnicos 76

Avisos generales

Antes de utilizar por primera vez el equipo, lea este manual de instrucciones y sígalo. Conserve el documento para su uso posterior o para futuros propietarios.

- En caso de no respetar el manual de instrucciones o las instrucciones de seguridad, se pueden causar daños al equipo y crear peligros para el operario y otras personas.
- Informe inmediatamente a su distribuidor si se han producido daños durante el transporte.
- Compruebe si faltan accesorios en el contenido del paquete o si existen daños.

Instrucciones de seguridad

- Además de las instrucciones incluidas en el manual de instrucciones, debe respetar las normativas de seguridad y para la prevención de accidentes del legislador correspondiente.
- Las placas de advertencia e indicadoras colocadas en el equipo proporcionan indicaciones importantes para un funcionamiento seguro.

Niveles de peligro

⚠ ***PELIGRO***

- *Aviso de un peligro inminente que produce lesiones corporales graves o la muerte.*

⚠ ***ADVERTENCIA***

- *Aviso de una posible situación peligrosa que puede producir lesiones corporales graves o la muerte.*

⚠ ***PRECAUCIÓN***

- *Aviso de una posible situación peligrosa que puede producir lesiones corporales leves.*

CUIDADO

- *Aviso de una posible situación peligrosa que puede producir daños materiales.*

Instrucciones generales de seguridad

El radar láser del equipo cumple con la norma IEC 60825-1:2014 para la seguridad de los productos de láser de clase 1 y no produce radiación láser peligrosa para el cuerpo humano.

⚠ ***PELIGRO*** • *Riesgo de asfixia. Mantenga los embalajes fuera del alcance de los niños.*

⚠ **ADVERTENCIA** ● *Utilice el equipo solo para su uso previsto. Al trabajar con el equipo, tenga en cuenta las condiciones locales y evite causar daños a terceras personas, sobre todo a niños.* ● *El uso del equipo no es apto para personas con capacidades corporales, sensoriales o psíquicas limitadas o que carezcan de experiencia y/o conocimiento suficiente.* ● *El equipo solo puede ser utilizado por personas instruidas en su manejo o que hayan demostrado su capacidad para manejarlo y que hayan recibido la orden explícita de usarlo.* ● *Los niños no pueden utilizar el equipo.* ● *Se debe supervisar a los niños para asegurarse de que no jueguen con el aparato.* ● *Los niños solo pueden realizar la limpieza y el mantenimiento bajo supervisión.* ● *Los niños mayores de al menos 8 años pueden utilizar el equipo solo si han recibido formación sobre su uso por parte de una persona responsable de su seguridad o si están bajo supervisión de un adulto y comprenden los peligros existentes.*

⚠ **PRECAUCIÓN** ● *Riesgo de accidentes y lesiones. Tenga en cuenta el peso del equipo al transportarlo y almacenarlo, véase capítulo Datos técnicos del manual de instrucciones.* ● *Los dispositivos de seguridad velan por su seguridad. Nunca modifique ni manipule los dispositivos de seguridad.*

CUIDADO ● *Daño del equipo. No suba al equipo y no coloque niños, objetos o animales en él.* ● *El equipo contiene baterías que solo pueden ser reemplazadas por un especialista.*

Peligro de choques eléctricos

⚠ **ADVERTENCIA** ● *El equipo contiene componentes eléctricos, por lo que no debe limpiar el equipo con agua corriente.* ● *Desconecte el equipo antes de realizar cualquier trabajo de conservación y mantenimiento.*

⚠ **PRECAUCIÓN** ● *Solo el servicio de atención al cliente autorizado puede realizar las tareas de reparación y otras tareas en los componentes eléctricos.*

Instrucciones de seguridad en servicio

⚠ **PELIGRO** ● *No utilice el equipo en espacios con fuego o brasas en una chimenea abierta sin supervisión.* ● *No utilice el equipo en espacios con velas encendidas sin supervisión.*

⚠ **ADVERTENCIA** ● *Peligro de cortocircuito. Mantenga los objetos conductores (por ejemplo, destornilladores o similares) lejos de los contactos de carga.*

⚠ **PRECAUCIÓN** ● *Tenga en cuenta el riesgo de tropiezo debido al movimiento del robot de limpieza.* ● *Peligro de lesiones. No meta los dedos o alguna herramienta en el rodillo de limpieza del equipo en rotación durante su funcionamiento.* ● *No se ponga de pie ni se siente sobre la estación o el robot de limpieza.* ● *Tenga en cuenta que los objetos pueden caerse si el robot de limpieza choca contra ellos (también los objetos sobre mesas o muebles pequeños).* ● *Tenga en cuenta que el robot de limpieza puede quedar atrapado en cables telefónicos colgantes, cables eléctricos, manteles, cuerdas, cinturones, etc. Esto puede provocar la caída de objetos.*

CUIDADO ● *No utilice el equipo en espacios que estén asegurados con un sistema de alarma o un detector de movimientos.* ● *Utilice el equipo únicamente con temperaturas entre -0 °C y +35 °C.* ● *Utilice el equipo solo en interiores.* ● *No retire objetos afilados o grandes con el equipo, como vidrios rotos, guijarros o piezas de juguetes.* ● *Recoja todos los cables del suelo antes de utilizar el equipo para evitar movimientos de arrastre durante la limpieza.* ● *Cierre todas las zonas en las que exista algún peligro de caída a distinto nivel. Por ejemplo, escaleras o galerías sin limitación.*

Instrucciones de seguridad de la estación de carga

⚠ **PELIGRO** ● *Solo conecte el equipo a corriente alterna. La tensión indicada en la placa de características debe coincidir con la tensión de red.* ● *Por razones de seguridad, recomendamos utilizar el equipo únicamente mediante un interruptor de corriente de defecto (máximo 30 mA).* ● *Nunca toque los conectores de red y enchufes con las manos húmedas.* ● *Peligro de explosión. No cargar ninguna batería recargable.*

⚠ **ADVERTENCIA** ● *Conecte el equipo únicamente a una conexión eléctrica instalada por un electricista formado conforme a la norma IEC 60364-1.* ● *Compruebe la correspondencia de la tensión de red con la tensión indicada en la placa de características del equipo utilizado.* ● *El equipo contiene componentes eléctricos, por lo que no debe limpiar el equipo con agua corriente.* ● *Peligro de cortocircuito. Mantenga los objetos conductores (por ejemplo, destornilladores o similares) lejos de los contactos de carga.* ● *Peligro de cortocircuito. Limpie únicamente en seco los contactos de carga de la estación de carga.* ● *Antes de cualquier tarea de conservación y mantenimiento, desconectar el conector de red.* ● *El robot de limpieza 1.269-690.0 solo debe cargarse en la unidad de carga de una estación de carga con la referencia 4.269-091.0.* ● *Cargue únicamente el equipo de limpieza suministrado en la estación de carga.* ● *Revise si el cable de red presenta daños antes de cada uso. No use un cable de red dañado. Si está dañado, sustitúyalo por un repuesto autorizado. Puede obtener un nuevo cable de red a través de KÄRCHER o de uno de nuestros distribuidores autorizados.*

CUIDADO ● *Use la estación de carga solo en interiores.* ● *No coloque la estación de carga cerca de fuentes de calor, por ejemplo, calefactores.* ● *Guarde la estación de carga solo en interiores, en un lugar fresco y seco.* ● *Recargue completamente el robot de limpieza después de 5 meses como máximo, para evitar una descarga completa de la batería.* ● *Desconecte la estación de carga antes de realizar cualquier trabajo de conservación y mantenimiento.*

Símbolos en el equipo

Antes de la puesta en funcionamiento, lea el manual de instrucciones y todas las instrucciones de seguridad.

Proteja el equipo de la humedad. Almacene el equipo seco. No exponga el equipo a la lluvia. El equipo solo es adecuado para el uso en interiores.

Protección del medioambiente

Los materiales de embalaje son reciclables. Eliminar los embalajes de forma respetuosa con el medioambiente.

Los equipos eléctricos y electrónicos contienen materiales reciclables y, a menudo, componentes, como baterías, acumuladores o aceite, que suponen un peligro potencial para la salud de las personas o el medio ambiente en caso de manipularse o eliminarse de forma inadecuada. Sin embargo, dichos componentes son necesarios para un funcionamiento adecuado del equipo. Los equipos identificados con este símbolo no pueden eliminarse con la basura doméstica.

Avisos sobre sustancias contenidas (REACH)
Encontrará información actualizada sobre las sustancias contenidas en: *www.kaercher.de/REACH*

Uso previsto

El equipo consta de dos unidades, una estación de carga y un robot de limpieza alimentado por batería.

- Este robot de limpieza está diseñado para la limpieza en húmedo y en seco totalmente automática.
- No limpiar pavimentos sensibles al agua, como,por ejemplo, suelos de corcho sin tratar, ya que la humedad puede introducirse en el suelo y dañar el pavimento.
- El equipo sirve para limpiar alfombras, PVC, linóleo, azulejos, piedra, parqué engrasado y encerado, laminado, así como todos los recubrimientos de suelo resistentes al agua.
- Este equipo se ha desarrollado para el uso en hogares y no ha sido concebido para el uso industrial.

Accesorios y repuestos

Utilice únicamente accesorios y repuestos originales, estos garantizan un servicio seguro y fiable del equipo. Encontrará información sobre los accesorios y repuestos en *www.kaercher.com*.

Alcance del suministro

Compruebe la integridad del alcance de suministro durante el desembalaje. Póngase en contacto con su distribuidor si faltan accesorios o en caso de daños de transporte.

Descripción del equipo

Véanse las figuras en la página de gráficos.
Figura A
Figura B

1. Depósito de agua sucia
2. Rodillo de limpieza (2 uds.)
3. Eje de aspiración en el robot de limpieza
4. Rueda de accionamiento
5. Cubierta del cepillo
6. Cepillo de limpieza
7. Cepillos laterales (4 uds.)
8. Rodillo de dirección
9. Sensor de caída
10. Cartucho de rodillos
11. Palanca de apertura del depósito de agua sucia
12. Válvula de aspiración de agua sucia del equipo
13. Depósito de agua fresca
14. Junta de goma para la alimentación de agua fresca
15. Herramienta de limpieza
16. Depósito de polvo
17. Foam Stop 30 ml (2 uds.)
18. Detergente 536 500 ml
19. Botón de encendido/apagado/pausa
20. Tecla Inicio
21. Sensor 3D con cámara
22. Sensor de seguimiento de pared
23. Listón LED para el indicador del estado
24. Cubierta superior
25. Entrada de agua fresca
26. Contactos para la estación de carga
27. Sensor láser (LiDAR)
28. Filtro (2 uds.)
29. Rampa de acceso
30. Compartimento de almacenaje para el rodillo
31. Tapa de la estación de carga
32. Asa de transporte
33. Terminal de carga
34. Portacables
35. Guía de cables
36. Bolsas de filtro *(2 uds.) **(5 uds.)
37. Cable de red
38. Depósito de agua sucia
39. Depósito de agua fresca
40. Alojamiento de la bolsa de filtro
41. Tecla "Iniciar autolimpieza"
42. Tecla "Cambiar modo de limpieza"
43. Tecla "Iniciar limpieza"
44. Válvula de llenado de agua fresca
45. Válvula de aspiración del depósito de agua sucia
46. Eje de aspiración en la estación de carga

* RVF 7 Comfort
** RVF 7 Comfort Extra

Teclas de la estación de carga

Nota
Las teclas de la estación de carga solo pueden pulsarse cuando el robot de limpieza está en la estación de carga, ya que es la única forma de garantizar el contacto con el equipo.

Tecla	Descripción
	La tecla se utiliza para iniciar la limpieza.
	La tecla sirve para seleccionar los modos de limpieza. Si el símbolo se enciende, el modo de limpieza en seco y húmedo está activado. Si el símbolo no se enciende, solo está activado el modo de limpieza en seco.
	La tecla sirve para activar la función de autolimpieza. Esto incluye: ● Vacíe el depósito de agua sucia ● Llene el depósito de agua fresca ● Limpieza del rodillo ● Secado del rodillo ● Vaciado de la bolsa del filtro

Función del robot de limpieza

- El robot de limpieza móvil obtiene su energía de una batería recargable incorporada, que se recarga periódicamente en la estación de carga prevista para ello. Si la carga de la batería es demasiado baja, vuelve automáticamente a la estación de carga para recargarse y, si es necesario, detiene la tarea de limpieza en curso.
- En cuanto haya finalizado el proceso de carga, el robot de limpieza abandona la estación de carga con la tarea de limpieza interrumpida de forma autónoma y continua con la tarea de limpieza. Una vez que el robot de limpieza haya finalizado las tareas de limpieza, vuelve a la estación de carga para cargarse.
- El robot de limpieza comunica los mensajes de estado mediante una salida de voz y varios LED de colores en el equipo.
- El robot de limpieza se mueve de forma sistemática. Escanea la habitación mediante el sensor láser (LiDAR) y procede a la limpieza de la habitación por zonas. Evita los obstáculos que sean al menos tan altos como el sensor láser montado (LiDAR).
- El robot de limpieza cuenta con sensores de caída que detectan escaleras y escalones para evitar caídas.
- El sensor de ultrasonidos se utiliza para la detección de alfombras, que puede activarse y desactivarse individualmente en la app. Según la configuración, el robot de limpieza evita las alfombras.
- El robot de limpieza dispone de un depósito de agua fresca y otro de agua sucia, así como de un rodillo de microfibra, un depósito de polvo, un cepillo de limpieza y 2 cepillos laterales. Estos componentes permiten limpiar en seco y en húmedo al mismo tiempo. El proceso de aspiración recoge todas las partículas de polvo y suciedad gruesa en el depósito de polvo, de modo que no se recojan partículas de polvo y suciedad gruesa durante la limpieza en húmedo y se acumulen en el depósito de agua sucia.
- En la estación de carga multifuncional, el agua sucia se extrae automáticamente del equipo después de cada proceso de limpieza, se añade agua fresca y se elimina el polvo del depósito de polvo. También es posible limpiar, secar y almacenar los rodillos de limpieza en la estación de carga.

La aspiración solamente puede realizarse en las siguientes condiciones:

- El robot de limpieza está en la estación de carga.
- Hay una bolsa de filtro enganchada en la estación de carga.
- La bolsa de filtro enganchada no está llena.
- La tapa de la estación de carga está cerrada.

Colores LED del equipo

Teclas LED	Listón LED	Significado
off	off	El equipo está desconectado. El equipo está en modo de reposo. El equipo se encuentra en el modo "No molestar".
parpadeo en blanco	parpadea en blanco	El equipo se está conectando. Se está descargando y actualizando el nuevo firmware.
parpadeo en azul	off	Se está estableciendo la conexión de red.
iluminado en verde	iluminado en azul o amarillo (según el modo de limpieza seleccionado)	La conexión de red se ha realizado correctamente.
azul intermitente	off	Se está restableciendo la conexión de red.
parpadeo en verde	off	El equipo está en la estación de carga y la batería está cargando.
rojo parpadeante o intermitente	rojo parpadeante o intermitente	Se ha producido una avería. Para la solución de averías, véase *Ayuda en caso de fallos*.

Colores LED de la estación de carga

Teclas LED	Listón LED	Significado
off	se ilumina en blanco	La estación de carga se encuentra en el modo stand-by.
● Tecla "Iniciar limpieza":parpadea en verde ● Tecla "Cambiar modo de limpieza":se ilumina en azul/apagado ● Tecla "Iniciar autolimpieza":se ilumina en blanco	parpadea en verde	El equipo está en la estación de carga y la batería está cargando.
● Tecla "Iniciar limpieza":off ● Tecla "Cambiar modo de limpieza":se ilumina en azul/apagado ● Tecla "Iniciar autolimpieza":parpadea en amarillo	parpadea en amarillo	El contenido del depósito de polvo del equipo se extrae de la estación de carga.
● Tecla "Iniciar limpieza":off ● Tecla "Cambiar modo de limpieza":se ilumina en azul/apagado ● Tecla "Iniciar autolimpieza":parpadea en azul	luz intermitente azul	El equipo está en la estación de carga y se están limpiando los rodillos de limpieza.
● Tecla "Iniciar limpieza":se ilumina en rojo ● Tecla "Cambiar modo de limpieza":se ilumina en rojo ● Tecla "Iniciar autolimpieza":se ilumina en rojo	rojo parpadeante o intermitente	Se ha producido una avería. Para la solución de averías, véase *Ayuda en caso de fallos*.
off	off	El equipo está desconectado. El equipo se encuentra en el modo "No molestar".

Modos especiales

Modo de reposo

El robot de limpieza pasa automáticamente al modo de reposo tras 5 minutos de inactividad. Pulse cualquier tecla para despertarlo.

- El robot de limpieza no pasa al modo de reposo cuando está en la estación de carga.
- El robot de limpieza se apaga automáticamente si está en modo de reposo durante más de 6 horas

Modo "No molestar"

Es posible activar el modo "No molestar". En el modo "No molestar", el robot de limpieza no emite ningún aviso acústico. Las teclas LED y Listón LED están apagadas.
El modo «No molestar» se puede activar en la aplicación. En el capítulo *Conexión del robot de limpieza con WLAN y la aplicación* se describe cómo descargar la aplicación.

Nota

En el modo "No molestar", el robot de limpieza no se apaga. Para continuar la limpieza, pulse brevemente Botón de encendido/apagado/pausa.

Control remoto

En la aplicación, existe la opción de guiar al robot si, por ejemplo, se queda atascado en un lugar inaccesible. Este mando a distancia se puede seleccionar en la aplicación en "Ajustes" > "Ajustes del robot".

Primera puesta en marcha

Emplazamiento de la estación de carga

- Seleccione la ubicación de manera que el robot de limpieza pueda llegar fácilmente a la estación de carga.

CUIDADO

Daños en el suelo debidos a la humedad

El rodillo mojado puede dañar el suelo durante la carga. Coloque la estación de carga sobre un suelo resistente al agua y sobre la placa de protección del suelo suministrada.

- Asegurarse de que exista una distancia de al menos 0,5 m a la izquierda y a la derecha de la estación de carga y una distancia de al menos 1,5 m delante de la estación de carga.
- La ubicación no debe estar expuesta a la luz solar directa.

1. Monte la estación de carga.
   Figura C
2. Enchufar el conector del equipo del cable de red en el terminal de carga de la estación de carga.
   Figura D
3. Enchufar el conector de red.

Conexión del robot de limpieza con la estación de carga

1. Coloque el robot de limpieza manualmente en la estación de carga y asegúrese de que los contactos de carga hayan establecido un buen contacto.
   El robot de limpieza se enciende automáticamente.
   Las teclas LED y la Listón LED se iluminan.

Nota

Durante la primera puesta en servicio, no es posible el encendido manual sin contacto con la estación de carga.

Tras la primera puesta en marcha, el robot de limpieza se desplaza automáticamente a la estación de carga.

Conexión del robot de limpieza con WLAN y la aplicación

El robot de limpieza puede manejarse directamente mediante las teclas del equipo o a través de una aplicación mediante un dispositivo móvil con capacidad WLAN. Para poder utilizar todas las funciones disponibles, se recomienda controlar el robot de limpieza a través de la aplicación KÄRCHER Indoor Robots.
Antes de descargar la aplicación, asegurarse de cumplir los siguientes requisitos:

- El dispositivo móvil está conectado a Internet.
- La red WLAN de 2,4 GHz o 5 GHz del router está activada.
- Suficiente cobertura WLAN está garantizada.

Descargar la aplicación KÄRCHER Indoor Robots de la Apple App Store® o de la Google Play™ Store.

GET IT ON Google Play

Download on the App Store

- Google Play™ y Android™ son marcas o marcas registradas de Google Inc.
- Apple® y App Store® son marcas o marcas registradas de Apple Inc.

Conexión del robot de limpieza con la aplicación KÄRCHER Indoor Robots y WLAN:

1. Descargar la aplicación KÄRCHER Indoor Robots de la Apple App Store o la Google Play Store.
2. Abrir la aplicación KÄRCHER Indoor Robots.
3. Crear una cuenta (si aún no se ha registrado).
4. Añadir el robot de limpieza deseado.
5. Seguir las instrucciones paso a paso de la aplicación.

Puesta en funcionamiento

Montaje del cepillo lateral

1. Darle la vuelta al robot de limpieza.
2. Insertar los cepillos circulares laterales. Prestar atención a la asignación de colores en el accesorio y en la sujeción del equipo (p. ej., negro con negro).
   Figura E

Introducción del depósito de agua sucia

1. Deslice el depósito de agua sucia sobre el equipo hasta que encaje de forma audible.
   Figura F

Retirada del depósito de agua sucia

1. Pulsar la tecla de desbloqueo del depósito de agua sucia y extraer el depósito de agua sucia del equipo.
   Figura G

Insertar el rodillo de limpieza

1. Retirar la cubierta magnética del cartucho de rodillos.
   Figura H
2. Pulsar la tecla de desbloqueo del cartucho de rodillos.
   Figura I
   El cartucho de rodillos se separa del robot de limpieza.
3. Retire el cartucho de rodillos del robot de limpieza.
4. Colocar el rodillo de limpieza sobre el soporte del rodillo.
   Figura J
5. Preste atención a la guía del cartucho e introduzca el cartucho de rodillos en el robot de limpieza hasta que encaje de forma audible.
   Figura K
6. Colocar la cubierta magnética en el cartucho de rodillos.

Llenado del depósito de agua fresca de la estación de carga

El depósito de agua fresca del equipo se llena principalmente a través de la estación de carga. No obstante, también es posible llenar el depósito de agua fresca manualmente, véase *Llenado del depósito de agua fresca*.

CUIDADO

Peligro de daños

Verter agua caliente en el depósito de agua fresca puede provocar la deformación del plástico.
No llene el depósito de agua fresca con agua caliente.

Nota

Vacíe siempre primero el depósito de agua sucia antes de llenar el depósito de agua fresca.

1. Abrir la tapa de la estación de carga.
   Figura L
2. Retirar el depósito de agua fresca.
3. Tirar de la lengüeta de la tapa del depósito de agua fresca y levantar la tapa.
4. Llenar el depósito de agua fresca con agua del grifo fría o tibia hasta la marca MÁX.
5. El depósito de agua fresca puede llenarse con productos de limpieza o detergentes KÄRCHER en caso necesario.

CUIDADO

Resultado de limpieza deficiente debido al uso incorrecto del detergente

Una dosificación excesiva o insuficiente de los detergentes o los productos de limpieza puede dar lugar a malos resultados de limpieza.
Suministre la dosis recomendada de productos de limpieza o detergentes.

Nota

No utilice detergentes de otros fabricantes, ya que podrían producirse grandes cantidades de espuma en el suelo o en el depósito de agua sucia del equipo.
Además, puede formarse espuma durante las primeras pasadas de limpieza si aún quedan residuos en el suelo de detergentes de otros fabricantes utilizados anteriormente.

6. Cierre la tapa.
7. Volver a introducir el depósito de agua fresca en la estación de carga.
8. Cerrar la tapa de la estación de carga.

Llenado del depósito de agua fresca

Es posible llenar manualmente el depósito de agua fresca del equipo:

CUIDADO

Peligro de daños

Verter agua caliente en el depósito de agua fresca puede provocar la deformación del plástico.

No llene el depósito de agua fresca con agua caliente.

Nota

Vaciar siempre primero el depósito de agua sucia antes de llenar el depósito de agua fresca.

1. Retirar la cubierta superior.
   Figura N
2. Sujetar el depósito de agua fresca por las empuñaduras y retirarlo del equipo.
3. Tirar de la lengüeta de goma de la boca de llenado.
4. Llenar el depósito de agua fresca con agua fría o tibia del grifo.
5. El depósito de agua fresca puede llenarse con productos de limpieza o detergentes KÄRCHER si es necesario.

CUIDADO

Resultado de limpieza deficiente debido al uso incorrecto del detergente

Una dosificación excesiva o insuficiente de los detergentes o los productos de limpieza puede dar lugar a malos resultados de limpieza.

Suministre la dosis recomendada de productos de limpieza o detergentes.

Nota

No utilice detergentes de otros fabricantes, ya que podrían producirse grandes cantidades de espuma en el suelo o en el depósito de agua sucia del equipo.

Además, puede formarse espuma durante las primeras pasadas de limpieza si aún quedan residuos en el suelo de detergentes de otros fabricantes utilizados anteriormente.

6. Para evitar que se forme espuma en el suelo o en el equipo, añadir Foam Stop al depósito de agua fresca, además del detergente, durante las primeras marchas de limpieza. Repetir el proceso si es necesario.
7. Cerrar la lengüeta de goma.
8. Insertar el depósito de agua fresca en el equipo y presionarlo hasta que encaje de forma audible.
   Figura O
9. Colocar la cubierta superior.

Insertar la bolsa de filtro

1. Abrir la tapa de la estación de carga.
   Figura M
2. Introducir la bolsa de filtro en el alojamiento.
3. Cerrar la tapa de la estación de carga.

Manejo

CUIDADO

Peligro por obstáculos

Peligro de daños

Antes de poner en funcionamiento el robot de limpieza, asegúrese de que no haya obstáculos en el suelo, escaleras o rellanos.

Preparación del entorno

- Mantenga el suelo libre de objetos para garantizar una limpieza eficaz. Los obstáculos requieren mucho tiempo de limpieza porque el robot de limpieza tiene que circular alrededor de los objetos.
- Abra las puertas de las habitaciones que vaya a limpiar.
- Cuando maneje el robot de limpieza con la aplicación: Realice la configuración en la aplicación para que el robot de limpieza pueda limpiar según los requisitos de limpieza individuales (zonas prohibidas, diferentes parámetros de limpieza, etc.), consulte el capítulo *Ajustes en la aplicación*.

Ajustes

Ajustes en el robot

La limpieza también puede iniciarse desde el robot de limpieza sin necesidad de una aplicación. Con los botones se pueden ejecutar los siguientes comandos:

- Seleccionar el modo de limpieza a través de Tecla "Cambiar modo de limpieza", véase *Iniciar la limpieza*.
- Inicie la limpieza a través de Botón de encendido/apagado/pausa.
- Interrumpa la limpieza a través de Botón de encendido/apagado/pausa.
- Devuelva el robot de limpieza manualmente a la estación de carga a través de Tecla Inicio.

El robot de limpieza vuelve automáticamente a la estación de carga para cargarse cuando ha terminado una tarea de limpieza o cuando la batería es demasiado baja durante una operación de limpieza.

Ajustes en la aplicación

La app KÄRCHER Indoor Robots ofrece, entre otras, las siguientes funciones principales:

- Guía paso a paso de las opciones de configuración
- Generación de mapas para las habitaciones y varias plantas
- Configuración de horarios
- Definición de zonas prohibidas y paredes virtuales
- Avisos sobre los fallos o averías y el progreso de la limpieza
- Ajuste de los parámetros de limpieza, como la cantidad de agua, la intensidad de limpieza, el número de pasadas o el modo de evitación de alfombras.
- Definición de zonas de limpieza
- Activación/Desactivación del modo «No molestar»
- Activación a la cámara en directo del equipo
- Control remoto del equipo
- Preguntas frecuentes con la ayuda detallada en caso de fallos

Conexión del robot de limpieza

Nota

Coloque el robot de limpieza directamente en la estación de carga si no puede encenderse debido a un nivel de carga insuficiente, véase el capítulo Primera puesta en marcha.

1. Coloque el robot de limpieza manualmente en la estación de carga y asegúrese de que los contactos de carga hayan establecido un buen contacto.
   El robot de limpieza se enciende automáticamente y emite una señal acústica.
   La Listón LED parpadea en blanco.

Nota

Alternativamente, el robot de limpieza también puede encenderse cuando no está en la estación de carga:

2. Mantener presionada la Botón de encendido/apagado/pausa durante 5 segundos.
   El robot de limpieza se enciende.
   Figura P

Funcionamiento sin aplicación

Iniciar la limpieza

Nota

Abra las puertas de todas las habitaciones que vaya a limpiar el robot de limpieza y mantenga el suelo libre de objetos tirados.

1. Pulse la Botón de encendido/apagado/pausa.
   El robot de limpieza emite una señal acústica y crea primero un mapa de los alrededores sin limpiar.
   Las teclas LED y la Listón LED se iluminan en blanco.
   Cuando termina la creación del mapa, el robot de limpieza vuelve a la estación de carga.

Nota

Espere unos segundos y vuelva a pulsar Botón de encendido/apagado/pausa para que el robot pueda guardar el mapa.

2. Seleccionar el modo de limpieza deseado.
   a Seleccionar el modo de limpieza a través de Tecla "Cambiar modo de limpieza" en la estación de carga.
   Alternativamente, el modo de limpieza puede seleccionarse a través de Tecla "Cambiar modo de limpieza" en el equipo:
   b Abrir la cubierta superior.
   c Seleccionar el modo de limpieza deseado a través de Tecla "Cambiar modo de limpieza" en el equipo.
   Figura Q
3. Pulse la Botón de encendido/apagado/pausa.
   El robot de limpieza emite una señal acústica y comienza a limpiar.
   Las teclas LED y la Listón LED se iluminan en azul o amarillo en función del modo de limpieza seleccionado.

Nota

Cuando el depósito de agua sucia está lleno, el robot de limpieza vuelve automáticamente a la estación de carga. A continuación, el agua sucia se bombea en la estación de carga.
Cuando el depósito de agua fresca del equipo está vacío, el robot de limpieza vuelve automáticamente a la estación de carga. A continuación, el agua fresca se rellena en la estación de carga.
En función de la configuración de la aplicación, el polvo del depósito se aspira automáticamente a intervalos regulares cuando se desplaza a la estación de carga.

Funcionamiento con la aplicación

Crear mapa

Nota

Abra las puertas de todas las habitaciones que vaya a limpiar el robot de limpieza y mantenga el suelo libre de objetos tirados.

1. En la aplicación, pulse el panel de control "Inicio" y siga los pasos indicados según sea necesario.
   El robot de limpieza emite una señal acústica e inicia la creación del mapa.
   Las teclas LED y la Listón LED se iluminan en blanco.
   Cuando termina la creación del mapa, el robot de limpieza vuelve a la estación de carga.

Configurar el robot en la aplicación

En la aplicación se pueden realizar configuraciones individuales del mapa.

- Las paredes virtuales y las zonas restringidas impiden que el robot de limpieza entre en zonas que no deben limpiarse.
- Con la limpieza puntual o por zonas, el robot puede limpiar específicamente las áreas seleccionadas por el usuario una sola vez.
- Con los diferentes modos de limpieza, la intensidad de limpieza puede seleccionarse individualmente para cada habitación en función del tipo de suelo o de suciedad (cantidad de agua, número de pasadas por zona, diferente velocidad del rodillo y de desplazamiento del robot, etc.).

En el capítulo *Conexión del robot de limpieza con WLAN y la aplicación* se describe cómo descargar la aplicación.

1. Siga las instrucciones paso a paso de la app.

Iniciar la limpieza

1. Seleccione el mapa deseado en la aplicación e inicie la limpieza según la configuración individual.

Nota

Cuando el depósito de agua sucia está lleno, el robot de limpieza vuelve automáticamente a la estación de carga. A continuación, el agua sucia se bombea en la estación de carga.
Cuando el depósito de agua fresca del equipo está vacío, el robot de limpieza vuelve automáticamente a la estación de carga. A continuación, el agua fresca se rellena en la estación de carga.
En función de la configuración de la aplicación, el polvo del depósito se aspira automáticamente a intervalos regulares cuando se desplaza a la estación de carga.

Interrupción de la limpieza

Interrupción de la limpieza en el equipo

1. Pulsar cualquier tecla durante la limpieza.
   El robot de limpieza se detiene.
   Las teclas LED parpadean en azul o amarillo (en función del modo de limpieza seleccionado).
   La Listón LED parpadea en azul o amarillo (en función del modo de limpieza seleccionado).
2. Pulse la Botón de encendido/apagado/pausa.
   La limpieza se reanuda.
   Las teclas LED se iluminan en azul o amarillo (en función del modo de limpieza seleccionado).
   La Listón LED se ilumina en azul o amarillo (en función del modo de limpieza seleccionado).

Interrupción de la limpieza en la app

1. En la aplicación, pulse el panel de control "Pausa".
   El robot de limpieza se detiene.
   Las teclas LED parpadean en azul o amarillo (en función del modo de limpieza seleccionado).
   La Listón LED parpadea en azul o amarillo (en función del modo de limpieza seleccionado).
2. En la aplicación, pulse el panel de control "Inicio".
   La limpieza se reanuda.
   Las teclas LED se iluminan en azul o amarillo (en función del modo de limpieza seleccionado).
   La Listón LED se ilumina en azul o amarillo (en función del modo de limpieza seleccionado).

Indicación del estado de la batería

Nota

Si la batería se agota, el robot de limpieza vuelve automáticamente a la estación de carga para recargarla.

Las señales ópticas advierten de que la batería está agotada:

- Las teclas LED parpadean en rojo cuando la batería está agotada y es necesario recargarla.

Nota

Si el robot de limpieza no ha terminado de limpiar antes, continuará la limpieza después de recargar la batería.

Envío manual del robot de limpieza para su carga

Envío manual del robot de limpieza al equipo para su carga

1. Si el robot está realizando una limpieza, pulse cualquier tecla.
   El robot de limpieza se detiene.
   Las teclas LED parpadean en azul o amarillo (en función del modo de limpieza seleccionado).
   La Listón LED parpadea en azul o amarillo (en función del modo de limpieza seleccionado).
2. Pulse la Tecla Inicio.
   Se cancela la limpieza.
   El robot de limpieza se desplaza a la estación de carga para cargarse.
   En cuanto el robot de limpieza se conecta a la estación de carga, las teclas LED parpadean en verde.

El robot de limpieza vuelve automáticamente a la estación de carga para cargarse cuando ha terminado una tarea de limpieza o cuando la batería es demasiado baja durante una operación de limpieza.

Envío manual del robot de limpieza para su carga mediante la app

1. Si el robot está realizando una limpieza, pulse el panel de control "Pausa" en la aplicación.
   El robot de limpieza se detiene.
   Las teclas LED parpadean en azul o amarillo (en función del modo de limpieza seleccionado).
   La Listón LED parpadea en azul o amarillo (en función del modo de limpieza seleccionado).
2. En la aplicación, pulse el panel de control "Carga".
   Se cancela la limpieza.
   El robot de limpieza se desplaza a la estación de carga para cargarse.
   En cuanto el robot de limpieza se conecta a la estación de carga, las teclas LED parpadean en verde.

El robot de limpieza vuelve automáticamente a la estación de carga para cargarse cuando ha terminado una tarea de limpieza o cuando la batería es demasiado baja durante una operación de limpieza.

Vacíe el depósito de agua sucia

Cuando el depósito de agua sucia está lleno, las teclas LED y la Listón LED parpadean en rojo y el robot de limpieza vuelve a la estación de carga.
El agua sucia se extrae automáticamente del robot de limpieza en la estación de carga.

Vaciar el depósito de agua sucia manualmente:

1. Retirar el depósito de agua sucia, véase *Retirada del depósito de agua sucia*.
2. Tire de la palanca de apertura del depósito de agua sucia hacia arriba y levante la tapa del depósito de agua sucia.
   Figura R
3. Vaciar el depósito de agua sucia. En caso de suciedad persistente, enjuague el depósito de agua sucia con agua fresca o límpielo con el cepillo de limpieza.
   Figura S
4. Cerrar la tapa del depósito de agua sucia.
5. Introducción del depósito de agua sucia, véase *Introducción del depósito de agua sucia*.
6. Para continuar la limpieza, pulse Botón de encendido/apagado/pausa.

Vaciado del depósito de polvo

En función de la configuración de la aplicación, el polvo del depósito se aspira automáticamente a intervalos regulares cuando se desplaza a la estación de carga.

Vaciado manual del depósito de polvo:

1. Retirar la cubierta superior.
2. Presionar la abrazadera y sujetar el depósito de polvo por las empuñaduras y extraerlo del equipo.
   Figura V
3. Pliegue la chapaleta hacia abajo.
   Figura W
4. Vaciar el depósito de polvo.
5. Pliegue la chapaleta hacia arriba hasta que encaje de forma audible.
6. Introducir el depósito de polvo.
7. Para continuar la limpieza, pulse Botón de encendido/apagado/pausa.

Llenado de líquido de limpieza

Cuando el depósito de agua fresca está vacío, las teclas LED y la Listón LED parpadean en rojo y el robot de limpieza vuelve a la estación de carga.
El depósito de agua fresca del robot de limpieza se llena automáticamente en la estación de carga.

Nota

Si el depósito de agua fresca de la estación de carga está vacío, llenarlo, véase Llenado del depósito de agua fresca de la estación de carga.

Llenado de líquido de limpieza manualmente:

1. Llenado del depósito de agua fresca en el equipo (véase el capítulo *Llenado del depósito de agua fresca*).

Desconexión del equipo

Nota

El robot de limpieza no se puede apagar cuando está en la estación de carga.

1. Mantenga pulsado Botón de encendido/apagado/pausa 5 segundos.
   Las teclas LED y la Listón LED se apagan.
   El robot de limpieza se apaga.
2. Vaciar el depósito de agua sucia del equipo y limpiarlo, véase *Limpieza del depósito de agua sucia*.
3. Vaciar el depósito de agua sucia de la estación de carga y enjuagarlo con agua fresca.
4. Vaciar el depósito de polvo y limpiarlo, véase *Limpieza del contenedor de polvo*.
5. Limpiar Unidad rascadora con el cepillo para pelo, véase el capítulo *Limpieza el cartucho de rodillos y la unidad rascadora con un peine de pelo*.
6. Limpiar el cepillo de limpieza, véase *Limpieza del cepillo de limpieza*.

Restablecimiento de la conexión WLAN

Si cambia de router o cambia su contraseña WLAN, debe actualizar la conexión WLAN del robot de limpieza.

Nota

Solo se admiten redes WLAN de 5 GHz y 2,4 GHz.

1. Encienda el robot de limpieza, consulte el capítulo *Conexión del robot de limpieza*.
2. Pulse simultáneamente Botón de encendido/apagado/pausa y Tecla Inicio durante 3 segundos hasta que suene una señal acústica.

Restablecimiento de la configuración de fábrica

1. Mantenga pulsado Tecla Inicio durante 5 segundos hasta que suene una señal acústica.
2. Mantenga pulsado Tecla Inicio otra vez durante 5 segundos hasta que suene una señal acústica. Se restablece la configuración de fábrica.

Transporte

En la medida de lo posible, solo transporte o devuelva el equipo en su embalaje original. Si el embalaje original no está disponible, póngase en contacto con nuestro servicio de asistencia técnica.

Instrucciones de seguridad relativas al transporte

La batería de iones de litio está sujeta a los requerimientos relativos al transporte de mercancías peligrosas.
Si una batería no presenta daños y funciona correctamente, el usuario puede transportarla en el área de circulación pública sin otras restricciones.
En caso de envío por terceros (empresa de transporte), tenga en cuenta los requerimientos relativos al embalaje y el marcado.
Tenga en cuenta las normativas nacionales.

Almacenamiento

CUIDADO

Generación de olores debido a líquidos

Si el equipo aún contiene líquidos/suciedad húmeda durante el almacenamiento, esto puede provocar olores.
Al guardar el equipo, vacíe completamente el depósito de agua fresca y sucia.
Limpie el cartucho de rodillos.
Use la herramienta de limpieza para eliminar pelo y partículas de suciedad de la unidad rascadora con el cepillo de pelo.
Deje que el rodillo limpio se seque al aire.
No coloque el rodillo húmedo en armarios cerrados, ya que no se secará.

CUIDADO

Daños materiales

Un almacenamiento incorrecto puede provocar daños en el equipo.
No coloque ningún objeto sobre el robot de limpieza.
No guarde el equipo boca abajo.
Guarde el robot de limpieza completamente cargado y apagado en un lugar fresco y seco.

Nota

Para evitar una descarga completa de la batería, recargue completamente el robot de limpieza después de 5 meses como máximo.

Cuidado y mantenimiento

Cambio de la bolsa de filtro

1. Abrir la tapa de la estación de carga.
2. Sacar la bolsa de filtro llena tirando hacia arriba de la solapa. De este modo se cierra la abertura de la bolsa de filtro.
3. Si es necesario, limpiar el interior de la estación de carga y el filtro protector de motores, véase *Limpieza del filtro protector de motores*.
4. Desplegar la nueva bolsa de filtro e introducirla por arriba en el soporte.
   Figura M
5. Cerrar la tapa de la estación de carga.

Limpieza del filtro protector de motores

1. Abrir la tapa de la estación de carga.
   Figura X
2. Sacar la bolsa de filtro tirando hacia arriba de la solapa. De este modo se cierra la abertura de la bolsa de filtro.
3. Retirar el filtro protector de motores.
4. Limpiar el filtro protector de motores con agua corriente.
5. Deje secar el filtro protector de motores.
6. Insertar el filtro protector de motores en la estación de carga.
7. Introducir la bolsa del filtro, véase *Insertar la bolsa de filtro*.
8. Cerrar la tapa de la estación de carga.

Limpieza del depósito de agua sucia de la estación de carga

CUIDADO

Generación de olores debido al depósito de agua sucia mojado

Si el depósito de agua sucia aún contiene líquidos/suciedad húmeda durante el almacenamiento, esto puede provocar olores.
Vacíe completamente el depósito de agua sucia.
Limpie el depósito de agua sucia regularmente.

1. Abrir la tapa de la estación de carga.
2. Retirar el depósito de agua sucia.
3. Tirar de la lengüeta de la tapa del depósito de agua sucia y levantar la tapa.
4. Vaciar el depósito de agua sucia. En caso de suciedad persistente, enjuague el depósito de agua sucia con agua fresca o límpielo con el cepillo de limpieza.
5. Cerrar la tapa del depósito de agua sucia.
6. Introducir el depósito de agua sucia en la estación de carga.
7. Cerrar la tapa de la estación de carga.

Limpieza de los sensores

Limpie los sensores al menos una vez al mes. Limpie siempre los sensores inmediatamente si se ensucian.
Figura T
Figura U

1. Limpie los sensores con un paño suave.

Limpieza de contactos

Limpiar los contactos del equipo y el depósito de agua sucia al menos una vez al mes. Limpiar siempre los contactos inmediatamente si se ensucian.

1. Retirar el depósito de agua sucia, véase *Retirada del depósito de agua sucia*.
2. Limpiar los contactos del equipo y el depósito de agua sucia con un paño suave.
   Figura Y

Limpieza del depósito de agua sucia

CUIDADO

Suciedad atascada

La suciedad atascada puede dañar permanentemente el equipo.
Limpie el depósito de agua sucia regularmente.
Para obtener información sobre cómo vaciar y limpiar el depósito de agua sucia, véase el capítulo *Vacíe el depósito de agua sucia*.

Limpieza del rodillo de limpieza en la estación de carga

Nota
El rodillo de limpieza solo se puede limpiar en la estación de carga cuando el robot de limpieza está en la estación de carga.
Nota
Los rodillos de limpieza se limpian automáticamente en la estación de carga después de cada proceso de limpieza completado.
Limpieza de los rodillos de limpieza manualmente en la estación de carga:
1. Pulse la Tecla "Iniciar autolimpieza".

Limpieza del rodillo de limpieza

CUIDADO
Residuos de detergente en el rodillo
Formación de espuma
Lave el rodillo con agua corriente después de cada uso o limpie el rodillo en la lavadora.

CUIDADO
Daños debido a la limpieza del rodillo con suavizante de ropa o uso de una secadora
Daño a las microfibras
No use suavizante de telas cuando lave en la lavadora.
No meta el rodillo en la secadora.

CUIDADO
Daños materiales por rodillo suelto
La lavadora puede dañarse.
Meta el rodillo en una malla y cargue la lavadora con más ropa.
1. Retirar la cubierta magnética del cartucho de rodillos.
   Figura H
2. Pulsar la tecla de desbloqueo del cartucho de rodillos.
   Figura Z
   El cartucho de rodillos se separa del robot de limpieza.
3. Retire el cartucho de rodillos del robot de limpieza.
4. Plegar hacia arriba la unidad rascadora.
5. Extraiga el rodillo de limpieza del cartucho de rodillos.
   Figura AA
6. Limpiar el rodillo de limpieza con agua corriente o en la lavadora a máx. 60 °C.
   Figura AB
7. Limpiar el accionamiento de los rodillos con un paño húmedo.
8. Deje que el rodillo de limpieza se seque al aire.

Limpieza el cartucho de rodillos y la unidad rascadora con un peine de pelo

CUIDADO
Daños causados por la limpieza de la unidad rascadora en el lavavajillas
Como resultado del proceso de enjuague, la unidad rascadora puede deformarse y, por lo tanto, dejar de presionar adecuadamente el rodillo. Esto empeora el resultado de la limpieza.
No limpie la unidad rascadora en el lavavajillas, sino debajo del agua corriente.

CUIDADO
Suciedad atascada
La suciedad atascada puede dañar permanentemente el equipo.
Se recomienda limpiar el equipo completamente después de cada uso.

CUIDADO
Suciedad atascada
La suciedad atascada puede dañar permanentemente el equipo.
Limpie la unidad rascadora regularmente con la herramienta de limpieza.
1. Retirar la cubierta magnética del cartucho de rodillos.
   Figura H
2. Pulse la tecla de desbloqueo del asa.
   Figura Z
   El cartucho de rodillos se separa del robot de limpieza.
3. Retire el cartucho de rodillos del robot de limpieza.
4. Pliegue el Unidad rascadora.
5. Extraiga el rodillo de limpieza del cartucho de rodillos.
   Figura AA
6. Limpie los Unidad rascadora con agua corriente.

Nota
No limpie el Unidad rascadora y el cartucho de rodillos en el lavavajillas, ya que podría dañar los componentes.
7. Elimine la suciedad persistente con la herramienta de limpieza.
   Figura AC
8. Pliegue hacia abajo el Unidad rascadora.
9. Preste atención a la guía del cartucho e introduzca el cartucho de rodillos en el robot de limpieza hasta que encaje de forma audible.
   Figura K
10. Colocar la cubierta magnética en el cartucho de rodillos.

Limpieza del contenedor de polvo

1. Vaciar el depósito de polvo.

CUIDADO
Daños en los componentes electrónicos
No limpie el contenedor de polvo con agua.
2. Limpie el depósito de polvo con la herramienta de limpieza suministrada.
   Figura AD
3. Pliegue la chapaleta hacia arriba hasta que encaje de forma audible.
4. Introducir el depósito de polvo.

Limpieza del filtro

Recomendamos limpiar los filtros regularmente. Así evitará que se obstruyan.
1. Retirar la cubierta superior.
2. Presionar la abrazadera y sujetar el depósito de polvo por las empuñaduras y extraerlo del equipo.
   Figura V
3. Presione la pinza.
   Figura AE
4. Abre la cubierta.
5. Retire el filtro.
6. Limpie el filtro bajo el agua corriente con la herramienta de limpieza suministrada.
   Figura AF
7. Deje secar el filtro completamente.
8. Presione el filtro en su posición.
9. Cierre la cubierta del depósito de polvo.
10. Introducir el depósito de polvo.

Limpieza del cepillo de limpieza

1. Dé la vuelta al robot de limpieza.

Nota

Asegúrese de vaciar o retirar previamente el depósito de agua fresca y sucia del equipo.

2. Presionar las abrazaderas de la cubierta del cepillo.
   Figura AG
3. Retire la cubierta del cepillo.
4. Retirar el cepillo de limpieza.
   Figura AH
5. Limpiar el cepillo de limpieza con la herramienta de limpieza suministrada.
6. Introducir el cepillo de limpieza.
7. Coloque la cubierta del cepillo y presiónela hacia abajo hasta que encaje de forma audible.

Limpieza de las ruedas

Las partículas de suciedad (como arena, etc.) pueden adherirse a la banda de rodadura y dañar las superficies lisas y sensibles del suelo.

1. Limpiar las superficies de rodadura de las ruedas con un paño húmedo.

Limpie la parte inferior del equipo

CUIDADO

Suciedad atascada

La suciedad atascada puede dañar permanentemente el equipo.

Se recomienda limpiar el equipo completamente después de cada uso.

1. Retirar el depósito de agua sucia, véase *Retirada del depósito de agua sucia*.
2. Pulse la tecla de desbloqueo del asa.
   Figura Z
   El cartucho de rodillos se separa del robot de limpieza.
3. Retire el cartucho de rodillos del robot de limpieza.
4. Limpie la parte inferior del equipo y las superficies interiores expuestas, así como los contactos y sensores visibles, con un paño húmedo.
5. Preste atención a la guía del cartucho e introduzca el cartucho de rodillos en el robot de limpieza hasta que encaje de forma audible.
   Figura K
6. Introducir el depósito de agua sucia, véase *Introducción del depósito de agua sucia*.

Detergentes y productos de conservación

CUIDADO

Uso de productos de limpieza y detergentes inadecuados

El uso de productos de limpieza y detergentes inadecuados puede dañar el equipo y eximir de responsabilidad a la garantía.

Utilice únicamente detergentes de KÄRCHER.

Suministre solo la dosis correcta.

Nota

Use productos de limpieza o detergentes KÄRCHER para limpiar el suelo según sea necesario.

- Al dosificar los productos de limpieza y detergentes, preste atención a la información sobre la cantidad del fabricante.
- Para evitar la formación de espuma, llene el depósito de agua fresca primero con agua y luego con productos de limpieza o detergentes.
- Para evitar el desbordamiento, deje espacio para los productos de limpieza o detergentes al llenar el agua.

Sustituir el rodillo de limpieza.

Un rodillo de limpieza desgastado puede empeorar el resultado de la limpieza.

1. Limpiar el rodillo de limpieza regularmente, comprobar el desgaste y reemplazarlos si es necesario.

Limpieza del filtro de agua de la estación de carga

1. Abrir el compartimento de almacenaje para el rodillo de la estación de carga.
   Figura AI
2. Girar el cierre de bayoneta del filtro de agua y extraer el filtro de agua.
3. Limpiar el filtro de agua con agua corriente.
4. Insertar el filtro de agua en la estación de carga.
5. Cerrar el compartimento de almacenaje para el rodillo.

Limpieza del sensor de humedad

La estación de carga está equipada con sensores que activan un mensaje de error si hay demasiada humedad en la estación.

Si aparece el mensaje de error, debe eliminarse el líquido:

1. Retirar la rampa de la estación de carga y eliminar el líquido.
   Figura AJ
2. Limpiar los sensores de humedad con un paño.
3. Retirar el depósito de agua sucia, véase *Retirada del depósito de agua sucia*.
4. Tirar de la palanca de apertura del depósito de agua sucia hacia arriba y levantar la tapa del depósito de agua sucia.
   Figura R
5. Limpiar el interior y el exterior de la entrada de agua del depósito de agua sucia.
6. Cerrar la tapa del depósito de agua sucia.
7. Insertar el depósito de agua sucia en el equipo, véase *Introducción del depósito de agua sucia.*
8. Limpie el cartucho de rodillos, véase *Limpieza el cartucho de rodillos y la unidad rascadora con un peine de pelo*.

Ayuda en caso de fallos

A menudo, las causas de los fallos son simples y pueden solucionarse con ayuda del siguiente resumen. En caso de duda o fallos no mencionados aquí, ponerse en contacto con el servicio de postventa.

Fallo	Causa	Solución
La batería no se carga	Los contactos de carga están sucios.	1. Limpiar los contactos de carga tanto de la estación de carga como del robot de limpieza con un paño seco.
	La temperatura ambiente es inferior a 0 °C o superior a 35 °C.	1. Usar el robot de limpieza a temperaturas superiores a 0 °C e inferiores a 35 °C.
	El cable de red de la estación de carga no está enchufado.	1. Enchufar el cable de red de la estación de carga.
El robot de limpieza no vuelve a la estación de carga	La batería está agotada.	1. Coloque manualmente el robot de limpieza en la estación de carga y deje que se cargue completamente.
	El robot de limpieza está demasiado lejos de la estación de carga.	1. Acerque el robot de limpieza a la estación de carga. 2. Coloque manualmente el robot de limpieza en la estación de carga.
	No hay suficiente espacio alrededor de la estación de carga.	1. Asegúrese de que hay suficiente espacio alrededor de la estación de carga, véase el capítulo *Emplazamiento de la estación de carga*.
	Hay demasiados obstáculos alrededor de la estación de carga.	1. Coloque la estación de carga en una zona más despejada, véase el capítulo *Emplazamiento de la estación de carga*.
	El robot de limpieza vuelve a mapear su entorno cuando se ha desplazado a una distancia más prolongada.	1. Coloque manualmente el robot de limpieza en la estación de carga.
	El robot de limpieza no se puso en marcha desde la estación de carga. En este caso, solo vuelve al lugar del que partió.	1. Coloque manualmente el robot de limpieza en la estación de carga.
	El cable de red de la estación de carga no está enchufado.	1. Enchufar el cable de red de la estación de carga.
La aspiración del polvo en la estación de carga no se inicia o no funciona correctamente	El robot de limpieza no está colocado correctamente en la estación de carga.	1. Coloque manualmente el robot de limpieza en la estación de carga.
	La bolsa del filtro está llena. El LED del alojamiento de la bolsa del filtro se ilumina en rojo.	1. Cambiar la bolsa del filtro, véase *Cambio de la bolsa de filtro*).
	La bolsa del filtro no está presente o está insertada incorrectamente.	1. Insertar la bolsa del filtro o comprobar el ajuste de la bolsa del filtro.
	La tapa de la estación de carga está abierta.	1. Cerrar la tapa de la estación de carga.
El robot de limpieza se mueve lentamente y no ejecuta la limpieza en trayectorias organizadas	El sensor de seguimiento de pared está sucio.	1. Limpiar el sensor de seguimiento de pared, véase *Limpieza de los sensores*.
	El sensor láser (LiDAR) está sucio.	1. Limpie el sensor láser (LiDAR), véase *Limpieza de los sensores*.
El robot de limpieza retorna con más frecuencia a la estación de carga	El depósito de agua fresca no se encuentra correctamente asentado en el equipo.	1. Insertar correctamente el depósito de agua fresca en el equipo.
	El depósito de agua sucia del equipo está lleno o sucio.	1. Vaciar el depósito de agua sucia. 2. Limpiar el depósito de agua sucia, véase *Limpieza del depósito de agua sucia*. 3. Limpiar los contactos del depósito de agua sucia, véase *Limpieza de contactos*.
Las teclas LED y la Listón LED del equipo parpadean en rojo	El depósito de agua fresca está vacío.	1. Llenar el depósito de agua fresca.
	El depósito de agua sucia está lleno.	1. Vaciar el depósito de agua sucia.

Fallo	Causa	Solución
Las teclas LED parpadean en rojo y la Listón LED del equipo no se enciende	La batería está agotada.	1. Cargar la batería.
	El depósito de polvo no está en el equipo.	1. Introducir el depósito de polvo.
	La carga de la batería es inferior al 20 %. El equipo no puede iniciar la limpieza.	1. Cargar la batería.
El LED del alojamiento de la bolsa del filtro en la estación de carga se ilumina en rojo	La estación de carga no dispone de bolsa del filtro.	1. Insertar una bolsa del filtro.
El LED del depósito de agua fresca de la estación de carga se ilumina en rojo	El depósito de agua fresca está vacío.	1. Llenar el depósito de agua fresca.
	El depósito de agua fresca no se encuentra asentado en el equipo.	1. Insertar el depósito de agua fresca.
El LED del depósito de agua fresca de la estación de carga se ilumina en rojo aunque el depósito de agua fresca esté lleno.	El filtro de agua para la alimentación de agua fresca de la estación de carga al equipo está obstruido.	1. Limpiar el filtro de agua, véase *Limpieza del filtro de agua de la estación de carga*. 2. Si el problema persiste, sustituir el filtro de agua.
El LED del depósito de agua sucia de la estación de carga se ilumina en rojo	El depósito de agua sucia está lleno.	1. Vaciar el depósito de agua sucia.
	El depósito de agua sucia no se encuentra colocado en el equipo.	1. Introducir el depósito de agua sucia.

Servicio de postventa

Si no se puede solventar el fallo, el Servicio de postventa debe comprobar el equipo.

Garantía

En cada país se aplican las condiciones de garantía indicadas por nuestra compañía distribuidora autorizada. Subsanamos cualquier fallo en su equipo de forma gratuita dentro del plazo de garantía siempre que la causa se deba a un fallo de fabricación o material. En caso de garantía, póngase en contacto con su distribuidor o con el servicio de posventa autorizado más próximo presentando la factura de compra.
(Dirección en el reverso)
Encontrará más información sobre la garantía (si está disponible) en el área de servicio de su página web local de Kärcher en "Downloads".

Declaración de conformidad UE

Equipo	Tipo	Banda de frecuencia, MHz	Potencia, máx. EIRP, mW
RVF 7	WLAN 2,4 GHz	2400-2483,5	100
RVF 7	WLAN 5 GHz	5150-5850	100
RVF 7	Conexión Bluetooth	2400-2483,5	63

Por la presente, Alfred Kärcher SE & Co. KG declara que el tipo de radiotransmisor Robo Cleaner cumple lo dispuesto en la Directiva 2014/53/UE. Encontrará el texto completo de la declaración de conformidad UE en *www.kaercher.com/RVF7*.

Datos técnicos

		RVF 7 Comfort
Robot de limpieza		
Potencia nominal	W	60
Tipo de batería		Li-ION
Capacidad de acumuladores	mAh	4800
El tiempo de funcionamiento cuando la batería está completamente cargada	min	120
Rendimiento en superficie	m^2/h	45
Potencia de aspiración (modo Boost/modo Estándar)	Pa	13000 / 2000
Tiempo de carga (8 % a 100 %/ 0 % a 100 %)	min	230 / 285
Conexiones inalámbricas		IEEE 802.11b/ g/n 2,4 GHz & 5 GHz
Banda de frecuencia (para 2,4 GHz)	MHz	2400-2483,5
Banda de frecuencia (para 5 GHz)	MHz	5150-5850
Nivel de presión acústica	dB(A)	<67
Volumen del depósito de agua limpia	ml	300
Volumen del depósito de agua sucia	ml	130
Suciedad seca	ml	250
Peso	kg	5,6
Estación de carga		

		RVF 7 Comfort
Consumo nominal de potencia (aspiración/proceso de carga)	W	650/30
Duración de la autolimpieza	Segundos	90-240
Volumen del depósito de agua limpia	l	3
Volumen del depósito de agua sucia	l	2,4
Suciedad seca	l	4
Peso	kg	9,3
Longitud x anchura x altura	mm	450x400 x520
Nivel de presión acústica	dB(A)	82

Nos reservamos el derecho a realizar modificaciones.

Índice

Indicações gerais 77
Avisos de segurança 77
Símbolos no aparelho 78
Proteção do meio ambiente 78
Utilização prevista 78
Acessórios e peças sobressalentes 78
Volume do fornecimento 78
Descrição do aparelho 78
Teclas na estação de carga 79
Primeiro arranque 81
Arranque 81
Operação 82
Transporte 85
Armazenamento 85
Conservação e manutenção 85
Ajuda em caso de avarias 88
Garantia 89
Declaração de conformidade UE 89
Dados técnicos 90

Indicações gerais

Antes da primeira utilização do aparelho, leia o manual original e proceda de acordo com o mesmo. Conserve o documento para referência ou utilização futura.

- A não observância do manual de instruções e dos avisos de segurança pode originar danos no aparelho e perigo para o operador e terceiros.
- Em caso de danos de transporte, informar imediatamente o distribuidor.
- Ao desembalar, verifique o conteúdo da embalagem e se existem acessórios em falta ou danos.

Avisos de segurança

- Além das indicações que constam do manual de instruções, é necessário observar as prescrições gerais de segurança e as prescrições para a prevenção de acidentes do legislador.
- Os sinais e as placas de aviso que se encontram no aparelho dão indicações importantes para um bom funcionamento do aparelho.

Níveis de perigo

⚠ *PERIGO*

- *Aviso de um perigo iminente, que pode provocar ferimentos graves ou morte.*

⚠ *ATENÇÃO*

- *Aviso de uma possível situação de perigo, que pode provocar ferimentos graves ou morte.*

⚠ *CUIDADO*

- *Aviso de uma possível situação de perigo, que pode provocar ferimentos ligeiros.*

ADVERTÊNCIA

- *Aviso de uma possível situação de perigo, que pode provocar danos materiais.*

Indicações gerais de segurança

O radar laser do aparelho cumpre a norma IEC 60825-1:2014 para lasers da Classe 1 Segurança do produto e não produz radiação laser que seja perigosa para o corpo humano.

⚠ *PERIGO* *● Perigo de asfixia. Mantenha a película da embalagem afastada das crianças.*

⚠ *ATENÇÃO* *● Utilize o aparelho apenas para os fins a que se destina. Tenha em consideração as condições locais e verifique se existem outras pessoas ao redor, especialmente crianças, durante os trabalhos com o aparelho. ● O aparelho não se destina a ser utilizado por pessoas com capacidades físicas, sensoriais ou mentais limitadas ou sem experiência e/ou conhecimentos. ● O aparelho apenas deve ser manuseado por pessoas instruídas quanto à sua utilização, ou que tenham demonstrado competência na sua operação e que tenham sido expressamente encarregadas da sua utilização. ● O aparelho não pode ser operado por crianças. ● Supervisione as crianças para garantir que não brincam com o aparelho. ● As crianças deve apenas realizar trabalhos de limpeza e manutenção sob supervisão. ● As crianças com uma idade mínima de 8 anos devem apenas operar o aparelho se forem aconselhadas ou estiverem devidamente supervisionadas pela pessoa responsável pela sua segurança e caso compreendam os perigos daí resultantes.*

⚠ *CUIDADO* *● Perigo de acidente e de lesões. Tenha em atenção o peso do aparelho durante o transporte e armazenamento, ver capítulo Dados Técnicos no manual de instruções. ● As unidades de segurança servem para a sua protecção. Nunca altere ou evite as unidades de segurança.*

ADVERTÊNCIA *● Danos no aparelho. Não se coloque de pé sobre o aparelho nem coloque crianças, objetos ou animais de estimação sobre o mesmo. ● O aparelho contém baterias que apenas podem ser substituídas por um técnico.*

Perigo de choque elétrico

⚠ *ATENÇÃO* *● O aparelho contém componentes eléctricos; não limpar sob água corrente. ● Desligue o aparelho antes de todos os trabalhos de conservação e manutenção.*

⚠ *CUIDADO* *● Os trabalhos de reparação e os trabalhos nos componentes eléctricos devem apenas ser realizados por um serviço de assistência técnica autorizado.*

Indicações de segurança Operação

⚠ ***PERIGO*** *● Não opere o aparelho em espaços com uma lareira a arder ou brasas numa lareira aberta sem supervisão. ● Não opere o aparelho em espaços com velas acesas sem supervisão.*

⚠ ***ATENÇÃO*** *● Perigo de curto-circuito. Mantenha objetos condutores (por exemplo, chaves de fendas ou similares) afastados dos contactos de carga.*

⚠ ***CUIDADO*** *● Tenha consciência do risco de tropeçar devido ao aspirador robô que se desloca de um lado para o outro. ● Perigo de lesões. Nunca toque no cilindro de limpeza rotativo do aparelho com os dedos ou ferramentas durante o funcionamento. ● Não fique de pé nem se sente sobre a estação ou o aspirador robô. ● Tenha em atenção que os objetos podem cair se o aspirador robô esbarrar neles (também objetos em cima de mesas ou pequenos móveis). ● Tenha em atenção que o aspirador robô pode ficar preso em cabos telefónicos pendurados, cabos elétricos, toalhas de mesa, cordas, cintos, etc. Isto pode provocar a queda de objetos.*

ADVERTÊNCIA *● Não colocar o aparelho em funcionamento em espaços protegidos por um sistema de alarme ou detetor de movimento. ● Coloque o aparelho em funcionamento apenas com temperaturas entre 0°C e +35 °C. ● Utilize o aparelho apenas em espaços interiores. ● Não aspire objectos afiados ou de maiores dimensões, como p. ex. cacos, seixos ou peças de brinquedos. ● Recolha todos os cabos do chão antes de utilizar o aparelho para evitar que o mesmo os arraste durante a limpeza. ● Vede todas as áreas onde haja risco de queda do aparelho. Por ex., escadas ou galerias sem barreiras.*

Avisos de segurança da estação de carga

⚠ ***PERIGO*** *● Ligue o aparelho apenas à corrente alterna. A tensão indicada na placa de características tem de coincidir com a tensão de rede. ● Por razões de segurança, recomendamos que o dispositivo seja operado apenas através de um disjuntor de corrente parasita (máximo de 30 mA). ● Nunca manuseie fichas de rede e tomadas com as mãos húmidas. ● Perigo de explosão. Não recarregar baterias não recarregáveis.*

⚠ ***ATENÇÃO*** *● Ligue o aparelho apenas a uma ligação eléctrica estabelecida por um técnico electricista, em conformidade com a IEC 60364-1. ● Verifique a correspondência da tensão da rede do conjunto da bateria com a tensão indicada na placa de características do carregador. ● O aparelho contém componentes eléctricos; não limpar sob água corrente. ● Perigo de curto-circuito. Mantenha objetos condutores (por exemplo, chaves de fendas ou similares) afastados dos contactos de carga. ● Perigo de curto-circuito. Limpe os contactos de carga da estação de carga apenas a seco. ● Desligue a ficha de rede antes de dar início a qualquer trabalho de conservação e manutenção. ● O aspirador robô 1.269-690.0 só pode ser carregado no dispositivo de carregamento de uma estação de carregamento com o número de peça 4.269-091.0. ● Carregue apenas o aparelho de limpeza fornecido na estação de carregamento. ● Verifique o cabo de rede quanto a danos, antes de cada operação. Não utilizar um cabo de rede danificado. Se estiver danificado, substitua o cabo de rede por outro autorizado. Poderá obter um substituto adequado junto da KÄRCHER ou de um de nossos parceiros de serviços.*

ADVERTÊNCIA *● Utilize a estação de carregamento apenas em espaços interiores. ● Não coloque a estação de carregamento perto de fontes de calor, por exemplo, aquecedores. ● Armazene a estação de carregamento apenas em espaços interiores, num local fresco e seco. ● Para evitar uma descarga profunda da bateria, volte a carregar o aspirador robô, o mais tardar, após 5 meses. ● Desligue a estação de carregamento antes de todos os trabalhos de conservação e manutenção.*

Símbolos no aparelho

Antes do arranque, leia o manual de instruções e todos os avisos de segurança.

Proteja o aparelho da humidade. Guarde o aparelho seco. Não exponha o aparelho a chuva. O aparelho é adequado apenas para utilização no interior.

Proteção do meio ambiente

Os materiais de empacotamento são recicláveis. Elimine as embalagens de acordo com os regulamentos ambientais.

Os aparelhos elétricos e eletrónicos contêm materiais recicláveis de valor e, com frequência, componentes como baterias, acumuladores ou óleo que, em caso de manipulação ou recolha errada, podem representar um potencial perigo para a saúde humana e para o ambiente. Estes componentes são necessários para o bom funcionamento do aparelho. Os aparelhos que apresentem este símbolo não devem ser recolhidos no lixo doméstico.

Avisos relativos a ingredientes (REACH)
Pode encontrar informações actualizadas acerca dos ingredientes em: *www.kaercher.de/REACH*

Utilização prevista

O aparelho consiste em duas unidades, uma estação de carga e um aspirador robô alimentado por bateria.

- Este aspirador robô foi concebido para a limpeza húmida e a seco totalmente automática.
- Não limpar revestimentos sensíveis à água, por ex., pavimentos de cortiça não tratados, uma vez que a humidade pode penetrar e danificar o pavimento.
- O aparelho é adequado para a limpeza de tapetes, PVC, linóleo, ladrilhos, pedras, parquet oleado e encerado, chão flutuante e todos os pavimentos resistentes à água.
- Este aparelho foi desenvolvido para uso doméstico e não se destina ao uso comercial.

Acessórios e peças sobressalentes

Ao utilizar apenas acessórios originais e peças sobressalentes originais, garante uma utilização segura e o bom funcionamento do aparelho.
Informações acerca de acessórios e peças sobressalentes disponíveis em *www.kaercher.com*.

Volume do fornecimento

Ao abrir a embalagem, confirme a integralidade do conteúdo. Caso faltem acessórios ou em caso de danos de transporte informe o seu fornecedor.

Descrição do aparelho

Figuras, ver página de gráficos.

Figura A
Figura B

1. Depósito de água suja
2. Cilindro de limpeza (2 x)
3. Eixo de aspiração no aspirador robô
4. Roda motriz
5. Tampa da escova
6. Escova de limpeza
7. Vassoura lateral (4 x)
8. Roleto de direção
9. Sensor de queda
10. Cassete de rolos
11. Alavanca de abertura do depósito de água suja
12. Válvula de aspiração de água suja no aparelho
13. Depósito de água limpa
14. Fecho de borracha para alimentação de água limpa
15. Ferramenta de limpeza
16. Depósito de pó
17. Foam Stop 30 ml (2 x)
18. RM 536 500 ml
19. Tecla de ligar/desligar/pausa
20. Tecla Home
21. sensor 3D com câmara
22. Sensor de seguimento de paredes
23. Fita LED para a indicação de estado
24. Cobertura superior
25. Admissão de água de rede
26. Contactos para a estação de carga
27. Sensor laser (LiDAR)
28. Filtro (2 x)
29. Rampa de acesso
30. Compartimento de armazenamento para cilindro
31. Tampa da estação de carga
32. Pega de transporte
33. Ligação fêmea para carga
34. Braçadeira para cabo
35. Passagem para cabos
36. Saco de pó *(2 x) **(5 x)
37. Cabo de rede
38. Depósito de água suja
39. Depósito de água limpa
40. Suporte do saco de pó
41. Tecla «Iniciar autolimpeza»
42. Tecla "Alterar modo de limpeza»
43. Tecla «Iniciar limpeza»
44. Válvula de enchimento de água de rede
45. Válvula de aspiração do depósito de água suja
46. Eixo de aspiração na estação de carga

* RVF 7 Comfort
** RVF 7 Comfort Extra

Teclas na estação de carga

Aviso
As teclas na estação de carga só podem ser premidas quando o aspirador robô estiver na estação de carga, pois só assim é possível assegurar o contacto com o aparelho.

Tecla	Descrição
	A tecla é utilizada para iniciar a limpeza.
	A tecla é utilizada para selecionar os modos de limpeza. Se o símbolo acender, o modo de limpeza húmida e a seco está ativado. Se o símbolo não acender, apenas o modo de limpeza a seco está ativado.
	A tecla é utilizada para ativar a autolimpeza. Isto inclui: • Esvaziar o depósito de água suja • Encher o depósito de água limpa • Limpar o cilindro • Secar o cilindro • Esvaziar o saco de pó

Funcionamento do aspirador robô

- O aspirador robô móvel obtém a sua energia a partir de uma bateria integrada, que recarrega regularmente na estação de carga fornecida. Se a carga da bateria estiver demasiado baixa, regressa automaticamente à estação de carga para carregar e, se necessário, interrompe a tarefa de limpeza em curso.
- Assim que o processo de carregamento terminar, com a tarefa de limpeza interrompida, o aspirador robô sai automaticamente da estação de carga e retoma o trabalho de limpeza. Quando o aspirador robô termina os trabalhos de limpeza, regressa à estação de carga para carregar.
- O aspirador robô comunica as mensagens de estado através de uma saída de voz e de várias cores de LED no aparelho.
- O aspirador robô desloca-se de forma sistemática. Utilizando o sensor laser (LiDAR), ele analisa o espaço e limpa-o gradualmente. Evita obstáculos que tenham, pelo menos, a altura do sensor de laser instalado (LiDAR).

- O aspirador robô dispõe de sensores de queda capazes de detetar escadas e patamares de escadas, bem como evitar obstáculos.
- O sensor ultrassónico é utilizado para a deteção de tapetes, que pode ser ativada e desativada individualmente na aplicação. Dependendo da configuração, o aspirador robô evita os tapetes.
- O aspirador robô tem um depósito de água limpa e um depósito de água suja, bem como um cilindro de microfibra, um depósito de pó, uma escova de limpeza e duas vassouras laterais. Estes componentes permitem limpar a seco e a húmido ao mesmo tempo. O processo de aspiração recolhe todas as partículas de pó e sujidade grosseira no depósito de pó, de modo a que nenhuma partícula de pó e sujidade grosseira seja recolhida durante a limpeza húmida e se acumule no depósito de água suja.
- Na estação de carga multifuncional, a água suja é automaticamente extraída do aparelho após cada procedimento de limpeza, é adicionada água de rede e o pó é removido do depósito de pó. Também é possível limpar, secar e guardar os cilindros de limpeza na estação de carga.

A aspiração só pode ser efetuada nas seguintes condições

- O aspirador robô encontra-se na estação de carga.
- Na estação de carga, está inserido um saco de pó.
- O saco de pó inserido não está cheio.
- A tampa da estação de carga está fechada.

Cores dos LED no aparelho

Teclas LED	Fita LED	Significado
desligado	desligado	O aparelho está desligado. O aparelho encontra-se no modo de hibernação. O aparelho encontra-se no modo "Não incomodar".
acendem intermitentemente a branco	acende intermitentemente a branco	O aparelho é ligado. O novo firmware é descarregado e atualizado.
acendem intermitentemente a azul	desligado	A ligação de rede é estabelecida.
acendem a verde	acende a azul ou amarelo (consoante o modo de limpeza selecionado)	A ligação de rede foi concluída com êxito.
piscam a azul	desligado	A ligação de rede é reposta.
acendem intermitentemente a verde	desligado	O aparelho está na estação de carga e a bateria está a ser carregada.
acende intermitentemente ou pisca a vermelho	acende intermitentemente ou pisca a vermelho	Ocorreu uma avaria. Resolução de avarias, ver *Ajuda em caso de avarias*.

Cores LED na estação de carga

Teclas LED	Fita LED	Significado
desligado	acende a branco	A estação de carga está em modo Standby.
• Tecla «Iniciar limpeza»: acende intermitentemente a verde • Tecla "Alterar modo de limpeza»: acende a azul/desliga • Tecla «Iniciar autolimpeza»: acende a branco	vibra a verde	O aparelho está na estação de carga e a bateria está a ser carregada.
• Tecla «Iniciar limpeza»: desliga • Tecla "Alterar modo de limpeza»: acende a azul/desliga • Tecla «Iniciar autolimpeza»: acende intermitentemente a amarelo	vibra a amarelo	O conteúdo do depósito de pó no aparelho é aspirado pela estação de carga.
• Tecla «Iniciar limpeza»: desliga • Tecla "Alterar modo de limpeza»: acende a azul/desliga • Tecla «Iniciar autolimpeza»: acende intermitentemente a azul	vibra a azul	O aparelho está na estação de carga e os cilindros de limpeza estão a ser limpos.
• Tecla «Iniciar limpeza»: acende a vermelho • Tecla "Alterar modo de limpeza»: acende a vermelho • Tecla «Iniciar autolimpeza»: acende a vermelho	acende intermitentemente ou pisca a vermelho	Ocorreu uma avaria. Resolução de avarias, ver *Ajuda em caso de avarias*.

Teclas LED	Fita LED	Significado
desligado	desligado	O aparelho está desligado. O aparelho encontra-se no modo "Não incomodar".

Modos especiais

Modo de hibernação

O aspirador robô muda automaticamente para o modo de hibernação após 5 minutos de inatividade. Prima qualquer tecla para o acordar.

- O aspirador robô não muda para o modo de hibernação quando está na estação de carregamento.
- O aspirador robô desliga-se automaticamente se estiver em modo de hibernação por mais de 6 horas

Modo «Não incomodar»

É possível ativar o modo "Não incomodar". No modo «Não incomodar», o aspirador robô não emite qualquer aviso sonoro. As teclas LED e a Fita LED estão desligadas.
O modo «Não incomodar» pode ser desativado na aplicação. A transferência da aplicação está descrita no capítulo *Ligar o aspirador robô à WLAN e à aplicação*.

Aviso

No modo «Não incomodar», o aspirador robô não está desligado. Para continuar a limpeza, premir Tecla de ligar/desligar/pausa brevemente.

Comando remoto

Na aplicação, existe a opção de navegar o robô, se este ficar preso, p. ex., num local inacessível.
Este comando remoto pode ser selecionado na aplicação em "Definições" > "Definições do robô".

Primeiro arranque

Montar a estação de carga

- Selecionar o local de modo que o aspirador robô possa chegar facilmente à estação de carga.

ADVERTÊNCIA

Danos no pavimento devido à humidade

O cilindro húmido pode danificar o pavimento durante o carregamento.
Coloque a estação de carga num piso resistente à água e na placa de proteção do chão fornecida.

- Garantir uma distância de, pelo menos, 0,5 m à esquerda e à direita da estação de carga e uma distância de, pelo menos, 1,5 m em frente à estação de carga.
- O local não deve estar exposto à luz solar direta.

1. Montar a estação de carga.
   Figura C
2. Inserir a ficha do cabo de rede na ligação fêmea para carga da estação de carga.
   Figura D
3. Ligar a ficha de rede.

Ligar o aspirador robô à estação de carga

1. Colocar o aspirador robô manualmente na estação de carga e garantir que os contactos de carga têm um bom contacto.
   O aspirador robô liga-se automaticamente. As teclas LED e a Fita LED acendem.

Aviso

Durante a primeira colocação em funcionamento, não é possível uma ligação manual sem contacto com a estação de carregamento.
Após a primeira colocação em funcionamento, o aspirador robô desloca-se automaticamente para a estação de carga.

Ligar o aspirador robô à WLAN e à aplicação

O aspirador robô pode ser controlado diretamente através de teclas no aparelho, ou através de uma aplicação, utilizando um dispositivo móvel com WLAN. Para poder utilizar todas as funções disponíveis, recomenda-se controlar o aspirador robô através da aplicação KÄRCHER Indoor Robots.
Antes de transferir a aplicação, certifique-se do seguinte:

- O dispositivo móvel está ligado à Internet.
- A WLAN de 2,4 GHz ou 5 GHz do router está ativada.
- Existe cobertura de WLAN suficiente.

A aplicação KÄRCHER Indoor Robots da Apple App Store® ou do Google Play™ Store.

GET IT ON Google Play

Download on the App Store

- Google Play™ e Android™ são marcas comerciais ou marcas registadas da Google Inc.
- Apple® e App Store® são marcas comerciais ou marcas registadas da Apple Inc.

Ligar o aspirador robô à aplicação KÄRCHER Indoor Robots e à WLAN:

1. Descarregar a aplicação KÄRCHER Indoor Robots da Apple App Store ou da Google Play Store.
2. Abrir a aplicação KÄRCHER Indoor Robots.
3. Criar uma conta (se ainda não estiver registado/a).
4. Adicionar o aspirador robô pretendido.
5. Seguir as instruções passo a passo na aplicação.

Arranque

Montar a escova lateral

1. Virar o aspirador robô ao contrário.
2. Inserir as escovas laterais. Prestar atenção à correspondência de cores no acessório e no suporte do equipamento (por exemplo, preto com preto).
   Figura E

Inserir o depósito de água suja

1. Empurrando, inserir horizontalmente o depósito de água suja no aparelho, até ele engatar audivelmente.
   Figura F

Retirar o depósito de água suja

1. Premir a tecla de desbloqueio do depósito de água suja e retirar o depósito de água suja do aparelho.
   Figura G

Inserir o cilindro de limpeza

1. Retirar a cobertura magnética da cassete de rolos.
   Figura H
2. Premir a tecla de desbloqueio da cassete de rolos.
   Figura I
   A cassete de rolos solta-se do aspirador robô.
3. Retirar a cassete de rolos do aspirador robô.
4. Inserir o cilindro de limpeza no suporte do cilindro.
   Figura J
5. Prestar atenção à guia da cassete e empurrar a cassete de rolos para dentro do aspirador robô, até ela engatar audivelmente.
   Figura K
6. Colocar a cobertura magnética na cassete de rolos.

Encher o depósito de água limpa da estação de carga

O depósito de água limpa no aparelho é abastecido principalmente através da estação de carga. No entanto, também é possível encher manualmente o depósito de água limpa, ver *Encher o depósito de água limpa*.

ADVERTÊNCIA

Perigo de danos

O enchimento de água quente no depósito de água limpa pode provocar a deformação do plástico.
Não deite água quente no depósito de água limpa.

Aviso

Esvazie sempre primeiro o depósito de água suja, antes de encher o depósito de água limpa.

1. Abrir a tampa da estação de carga.
   Figura L
2. Retirar o depósito de água limpa.
3. Puxar a patilha da tampa do depósito de água limpa e levantar a tampa.
4. Encher o depósito de água limpa com água da rede fria ou morna até à marca MAX.
5. Se necessário, adicionar produtos de limpeza ou de conservação KÄRCHER ao depósito de água limpa.

ADVERTÊNCIA

Mau resultado de limpeza devido à utilização incorreta do produto de limpeza

A sobredosagem ou a subdosagem dos produtos de limpeza ou de conservação pode conduzir a maus resultados de limpeza.
Preste atenção à dosagem recomendada dos produtos de limpeza ou conservação.

Aviso

Não utilize produtos de limpeza de outros fabricantes, pois isso pode provocar uma forte formação de espuma no pavimento ou no depósito de água suja do aparelho. Além disso, pode formar-se espuma durante os primeiros percursos de limpeza, se ainda houver resíduos de produtos de limpeza de outros fabricantes, anteriormente utilizados, no pavimento.

6. Fechar a tampa.
7. Inserir o depósito de água limpa novamente na estação de carga.
8. Fechar a tampa da estação de carga.

Encher o depósito de água limpa

É possível encher manualmente o depósito de água limpa no aparelho:

ADVERTÊNCIA

Perigo de danos

O enchimento de água quente no depósito de água limpa pode provocar a deformação do plástico.
Não deite água quente no depósito de água limpa.

Aviso

Esvazie sempre primeiro o depósito de água suja, antes de encher o depósito de água limpa.

1. Remover a cobertura superior.
   Figura N
2. Segurar o depósito de água limpa pelos punhos e removê-lo do aparelho.
3. Puxar a aba de borracha da abertura de enchimento.
4. Encher o depósito de água limpa com água da rede fria ou morna.
5. Se necessário, adicionar produtos de limpeza ou de conservação KÄRCHER ao depósito de água limpa.

ADVERTÊNCIA

Mau resultado de limpeza devido à utilização incorreta do produto de limpeza

A sobredosagem ou a subdosagem dos produtos de limpeza ou de conservação pode conduzir a maus resultados de limpeza.
Preste atenção à dosagem recomendada dos produtos de limpeza ou conservação.

Aviso

Não utilize produtos de limpeza de outros fabricantes, pois isso pode provocar uma forte formação de espuma no pavimento ou no depósito de água suja do aparelho. Além disso, pode formar-se espuma durante os primeiros percursos de limpeza, se ainda houver resíduos de produtos de limpeza de outros fabricantes, anteriormente utilizados, no pavimento.

6. Para evitar a formação de espuma no chão ou no aparelho, adicionar produto de limpeza Foam Stop ao depósito de água limpa nas primeiras operações de limpeza. Se necessário, repita o processo.
7. Fechar a aba de borracha.
8. Inserir o depósito de água limpa no equipamento e pressionar para baixo até encaixar audivelmente.
   Figura O
9. Colocar a cobertura superior.

Inserir o saco de pó

1. Abrir a tampa da estação de carga.
   Figura M
2. Empurrar o saco de pó para dentro do suporte.
3. Fechar a tampa da estação de carga.

Operação

ADVERTÊNCIA

Perigo devido a obstáculos

Perigo de danos

Antes de utilizar o aspirador robô, certifique-se de que não existem obstáculos no chão, nas escadas ou nos patamares de escadas.

Preparar o ambiente

- Mantenha o chão livre de objetos para garantir uma limpeza eficaz. Os obstáculos exigem uma limpeza demorada, porque o aspirador robô tem de contornar os objetos.
- Abra as portas das divisões que pretende limpar.
- Ao operar o aspirador robô com a aplicação: efetue a configuração na aplicação para que aspirador robô possa limpar de acordo com os requisitos de limpeza individuais (zonas interditas, diferentes parâmetros de limpeza, etc.), consultar o capítulo *Definições na aplicação*.

Ajustes

Definições do robô

A limpeza também pode ser iniciada a partir do aspirador robô sem a aplicação. Os seguintes comandos podem ser executados utilizando as teclas:

- Selecionar o modo de limpeza através de Tecla "Alterar modo de limpeza», ver *Iniciar limpeza*.
- Iniciar a limpeza através da Tecla de ligar/desligar/pausa.
- Interromper a limpeza através da Tecla de ligar/desligar/pausa.
- Reenviar o aspirador robô manualmente para a estação de carga através da Tecla Home.

O aspirador robô regressa automaticamente à estação de carga para carregar, quando tiver concluído uma tarefa de limpeza ou quando estiver com pouca energia durante um procedimento de limpeza.

Definições na aplicação

A aplicação KÄRCHER Indoor Robots oferece, entre outras, as seguintes funções principais:

- Instruções passo a passo para opções de configuração
- Elaboração de mapas para divisões e vários pisos
- Definição de horários
- Definição de zonas interditas e paredes virtuais
- Indicações sobre falhas ou avarias e o progresso da limpeza
- Definição de parâmetros de limpeza, como a quantidade de água, a intensidade de limpeza, o número de passagens ou o modo de evitar tapetes
- Configuração de zonas de limpeza
- Ativação / desativação do modo "Não incomodar"
- Acesso à câmara em direto no aparelho
- Comando à distância do aparelho
- FAQ com guia detalhado de resolução de avarias

Ligar o aspirador robô

Aviso

Se não for possível ligar o aspirador robô devido a um estado de carga demasiado baixo, coloque-o diretamente na estação de carga, ver o capítulo Primeiro arranque.

1. Colocar o aspirador robô manualmente na estação de carga e garantir que os contactos de carga têm um bom contacto.
   O aspirador robô liga-se automaticamente e emite um sinal sonoro.
   O Fita LED acende intermitentemente a branco.

Aviso

Em alternativa, o aspirador robô também pode ser ligado quando não estiver na estação de carga:

2. Manter Tecla de ligar/desligar/pausa premido durante 5 segundos.
   O aspirador robô liga-se.

Figura P

Funcionamento sem aplicação

Iniciar limpeza

Aviso

Abra as portas de todas as divisões que o aspirador robô vai limpar e mantenha o chão livre de objetos.

1. Prima a Tecla de ligar/desligar/pausa.
   O aspirador robô emite um sinal sonoro e começa por elaborar um mapa das imediações, sem limpar.
   As teclas LED e a Fita LED acendem a branco.
   Quando a elaboração do mapa estiver concluída, o aspirador robô regressa à estação de carga.

Aviso

Aguarde alguns segundos até premir novamente Tecla de ligar/desligar/pausa, para que o robô possa guardar o mapa.

2. Selecionar o modo de limpeza pretendido.
   a Selecionar o modo de limpeza através de Tecla "Alterar modo de limpeza» na estação de carga. Em alternativa, o modo de limpeza pode ser selecionado através de Tecla "Alterar modo de limpeza» no aparelho:
   b Abrir a cobertura superior.
   c Selecionar o modo de limpeza pretendido através do Tecla "Alterar modo de limpeza» no aparelho.
   Figura Q
3. Prima a Tecla de ligar/desligar/pausa.
   O aspirador robô emite um sinal sonoro e inicia a limpeza.
   As teclas LED e a Fita LED acendem a azul ou amarelo, consoante o modo de limpeza selecionado.

Aviso

Quando o depósito de água suja está cheio, o aspirador robô regressa automaticamente à estação de carga. A água suja é, depois, bombeada para fora da estação de carga.

Quando o depósito de água limpa do aparelho estiver vazio, o aspirador robô regressa automaticamente à estação de carga. A água de rede é, depois, abastecida na estação de carga.

Dependendo da definição na aplicação, o pó no depósito de pó é automaticamente aspirado em intervalos regulares, quando se desloca para a estação de carga.

Funcionamento com a aplicação

Elaborar mapa

Aviso

Abra as portas de todas as divisões que o aspirador robô vai limpar e mantenha o chão livre de objetos.

1. Na aplicação, prima o painel de comando «Iniciar» e siga os passos indicados, conforme necessário.
   O aspirador robô emite um sinal sonoro e inicia a elaboração do mapa.
   As teclas LED e a Fita LED acendem a branco.
   Quando a elaboração do mapa estiver concluída, o aspirador robô regressa à estação de carga.

Configurar o robô na aplicação

Na aplicação podem ser efetuadas configurações individuais do mapa.

- Paredes virtuais e áreas restritas impedem o aspirador robô de entrar em áreas que não devem ser limpas.
- Com a limpeza localizada ou as zonas de limpeza, o robô pode limpar especificamente, uma vez, as zonas selecionadas pelo utilizador.

- Com diferentes modos de limpeza, a intensidade de limpeza pode ser selecionada individualmente para cada divisão, em função do tipo de pavimento ou da sujidade (quantidade de água, número de passagens por área, rotação diferente do cilindro e velocidade de deslocação do robô, etc.)

A transferência da aplicação encontra-se descrita no capítulo *Ligar o aspirador robô à WLAN e à aplicação*.

1. Seguir as instruções passo a passo na aplicação.

Iniciar limpeza

1. Selecione o mapa pretendido na aplicação e inicie a limpeza de acordo com a configuração individual.

Aviso

Quando o depósito de água suja está cheio, o aspirador robô regressa automaticamente à estação de carga. A água suja é, depois, bombeada para fora da estação de carga.

Quando o depósito de água limpa do aparelho estiver vazio, o aspirador robô regressa automaticamente à estação de carga. A água de rede é, depois, abastecida na estação de carga.

Dependendo da definição na aplicação, o pó no depósito de pó é automaticamente aspirado em intervalos regulares, quando se desloca para a estação de carga.

Interromper a limpeza

Interromper a limpeza no aparelho

1. Premir qualquer tecla durante a limpeza.
   O aspirador robô para.
   As teclas LED acendem intermitentemente a azul ou amarelo (consoante o modo de limpeza selecionado).
   A Fita LED acende intermitentemente a azul ou amarelo (consoante o modo de limpeza selecionado).
2. Prima a Tecla de ligar/desligar/pausa.
   A limpeza é retomada.
   As teclas LED acendem a azul ou amarelo (consoante o modo de limpeza selecionado).
   A Fita LED acende a azul ou amarelo (consoante o modo de limpeza selecionado).

Interromper a limpeza na aplicação

1. Na aplicação, prima o painel de comando «Pausa».
   O aspirador robô para.
   As teclas LED acendem intermitentemente a azul ou amarelo (consoante o modo de limpeza selecionado).
   A Fita LED acende intermitentemente a azul ou amarelo (consoante o modo de limpeza selecionado).
2. Na aplicação, prima o painel de comando «Iniciar».
   A limpeza é retomada.
   As teclas LED acendem a azul ou amarelo (consoante o modo de limpeza selecionado).
   A Fita LED acende a azul ou amarelo (consoante o modo de limpeza selecionado).

Indicador de estado da bateria

Aviso

Se a bateria estiver vazia, o aspirador robô regressa automaticamente à estação de carga, para carregar a bateria.

Os sinais óticos alertam para uma bateria vazia:

- As teclas LED acendem intermitentemente a vermelho, quando a bateria está descarregada e deve ser carregada.

Aviso

Se o aspirador robô não tiver terminado a limpeza anteriormente, prosseguirá com a limpeza após o carregamento.

Enviar manualmente o aspirador robô para carregar

Enviar manualmente o aspirador robô para carregar no aparelho

1. Se o robô estiver a executar um percurso de limpeza, prima uma tecla qualquer.
   O aspirador robô para.
   As teclas LED acendem intermitentemente a azul ou amarelo (consoante o modo de limpeza selecionado).
   A Fita LED acende intermitentemente a azul ou amarelo (consoante o modo de limpeza selecionado).
2. Prima a Tecla Home.
   A limpeza é interrompida.
   O aspirador robô desloca-se para a estação de carga para carregar.
   Assim que o aspirador robô estiver ligado à estação de carga, as teclas LED acendem intermitentemente a verde.

O aspirador robô regressa automaticamente à estação de carga para carregar quando tiver concluído uma tarefa de limpeza ou quando estiver com pouca energia durante um procedimento de limpeza.

Enviar manualmente o aspirador robô para carregar através da aplicação

1. Se o robô estiver a executar um percurso de limpeza, prima o painel de comando «Pausa» na aplicação.
   O aspirador robô para.
   As teclas LED acendem intermitentemente a azul ou amarelo (consoante o modo de limpeza selecionado).
   A Fita LED acende intermitentemente a azul ou amarelo (consoante o modo de limpeza selecionado).
2. Na aplicação, prima o painel de comando «Carregar».
   A limpeza é interrompida.
   O aspirador robô desloca-se para a estação de carga para carregar.
   Assim que o aspirador robô estiver ligado à estação de carga, as teclas LED acendem intermitentemente a verde.

O aspirador robô regressa automaticamente à estação de carga para carregar quando tiver concluído uma tarefa de limpeza ou quando estiver com pouca energia durante um procedimento de limpeza.

Esvaziar o depósito de água suja

Quando o depósito de água suja está cheio, as teclas LED e a Fita LED acendem intermitentemente a vermelho e o aspirador robô regressa à estação de carga.

A água suja é automaticamente extraída do aspirador robô na estação de carga.

Esvaziar manualmente o depósito de água suja:

1. Retirar o depósito de água suja, ver *Retirar o depósito de água suja*.
2. Puxe a alavanca de abertura do depósito de água suja para cima e levante a tampa do depósito de água suja.
   Figura R

3. Esvaziar o depósito de água suja. Em caso de sujidade entranhada, lavar o depósito de água suja com água de rede ou limpá-lo com a escova de limpeza.
   Figura S
4. Fechar a tampa do depósito de água suja.
5. Inserir o depósito de água suja, ver *Inserir o depósito de água suja*.
6. Para continuar a limpeza, prima a Tecla de ligar/desligar/pausa.

Esvaziar o depósito de pó

Dependendo da definição na aplicação, o pó no depósito de pó é automaticamente aspirado em intervalos regulares, quando se desloca para a estação de carga.

Esvaziar manualmente o depósito de pó:

1. Remover a cobertura superior.
2. Pressionar o grampo, agarrar o depósito de pó pelos punhos e retirá-lo do aparelho.
   Figura V
3. Dobrar a tampa para baixo.
   Figura W
4. Esvaziar o depósito de pó.
5. Dobrar a tampa para cima até que encaixe audivelmente.
6. Colocar o depósito de pó.
7. Para continuar a limpeza, prima a Tecla de ligar/desligar/pausa.

Adicionar líquido de limpeza

Quando o depósito de água limpa está vazio, as teclas LED e a Fita LED acendem intermitentemente a vermelho e o aspirador robô regressa à estação de carga.
Na estação de carga, o depósito de água limpa do aspirador robô é enchido automaticamente.

Aviso

Se o depósito de água limpa na estação de carga estiver vazio, encher o depósito de água limpa, ver Encher o depósito de água limpa da estação de carga.

Adicionar líquido de limpeza manualmente:

1. Encher o depósito de água limpa no aparelho (ver o capítulo *Encher o depósito de água limpa*).

Desligar o aparelho

Aviso

O aspirador robô não pode ser desligado quando está na estação de carga.

1. Mantenha premida a Tecla de ligar/desligar/pausa 5 segundos.
   As teclas LED e a Fita LED apagam-se.
   O aspirador robô desliga-se.
2. Esvaziar o depósito de água suja no aparelho e limpá-lo, ver *Limpar o depósito de água suja*.
3. Esvaziar o depósito de água suja na estação de carga e lavá-lo com água de rede.
4. Esvaziar o depósito de pó e limpá-lo, ver *Limpar o depósito de pó*.
5. Limpar o Unidade raspadora com um pente de cabelo, ver o capítulo *Limpar a cassete de rolos e a unidade raspadora com um pente de cabelo*.
6. Limpar a escova de limpeza, ver *Limpar a escova de limpeza*.

Repor a ligação WLAN

Se mudar para um novo router ou alterar a sua palavrapasse da WLAN, deve atualizar a ligação WLAN do aspirador robô.

Aviso

São suportadas redes WLAN de 5 GHz e 2,4 GHz.

1. Ligar o aspirador robô, consultar o capítulo *Ligar o aspirador robô*.
2. Premir longamente Tecla de ligar/desligar/pausa e Tecla Home ao mesmo tempo durante 3 segundos, até ser emitido um sinal sonoro.

Restaurar as definições de fábrica

1. Manter Tecla Home premido durante 5 segundos, até ser emitido um sinal sonoro.
2. Uma vez mais, manter Tecla Home premido durante 5 segundos, até ser emitido um sinal sonoro.
   As configurações de fábrica são restauradas.

Transporte

Na medida do possível, transportar ou reenviar o aparelho apenas na embalagem original. Se a embalagem original não estiver disponível, contacte o nosso serviço de assistência técnica.

Avisos de segurança para o transporte

A bateria de iões de lítio está sujeita aos requisitos da legislação relativa a matérias perigosas.
Uma bateria não danificada e a funcionar pode ser transportada pelo utilizador em transportes públicos, sem restrições adicionais.
Observe os requisitos especiais de embalagem e identificação em caso de envio por meio de terceiros (transportadoras).
Respeite as prescrições nacionais.

Armazenamento

ADVERTÊNCIA

Desenvolvimento de odores devido à humidade

Se o aparelho ainda contiver líquidos/sujidade húmida durante o armazenamento, isso poderá causar o desenvolvimento de odores.
Ao armazenar o aparelho, esvaziar completamente os depósitos de água limpa e de água suja.
Limpe a cassete de rolos.
Utilize a ferramenta de limpeza para remover os cabelos e as partículas de sujidade da unidade raspadora com pente de cabelo.
Deixe secar ao ar o cilindro limpo.
Não coloque o cilindro húmido em armários fechados para secar.

ADVERTÊNCIA

Danos materiais

Um armazenamento incorreto pode provocar danos no aparelho.
Não coloque quaisquer objetos sobre o aspirador robô.
Não guarde o aparelho virado ao contrário.
Armazene o aspirador robô totalmente carregado e desligado num local fresco e seco.

Aviso

Para evitar uma descarga profunda da bateria, recarregar totalmente o aspirador robô após 5 meses, o mais tardar.

Conservação e manutenção

Substituir o saco de pó

1. Abrir a tampa da estação de carga.
2. Puxar o saco de pó cheio para cima pela patilha. Isto fecha a abertura do saco de pó.

3. Se necessário, limpar o interior da estação de carga e o filtro de proteção do motor, ver *Limpar o filtro de proteção do motor*.
4. Desdobrar o novo saco de pó e empurrá-lo para dentro do suporte a partir de cima.
   Figura M
5. Fechar a tampa da estação de carga.

Limpar o filtro de proteção do motor

1. Abrir a tampa da estação de carga.
   Figura X
2. Puxar o saco de pó para cima pela patilha. Isto fecha a abertura do saco de pó.
3. Retirar o filtro de proteção do motor.
4. Limpar o filtro de proteção do motor com água corrente.
5. Deixar secar o filtro de proteção do motor.
6. Introduzir o filtro de proteção do motor na estação de carga.
7. Introduzir o saco de pó, ver *Inserir o saco de pó*.
8. Fechar a tampa da estação de carga.

Limpar o depósito de água suja da estação de carga

ADVERTÊNCIA

Desenvolvimento de odores devido à humidade do depósito de água suja

Se o depósito de água suja ainda tiver líquidos/sujidade húmida no armazenamento, isso poderá desencadear o desenvolvimento de odores.
Esvazie totalmente o depósito de água suja.
Limpe regular o depósito de água suja.

1. Abrir a tampa da estação de carga.
2. Retirar o depósito de água suja.
3. Puxar a patilha da tampa do depósito de água suja e levantar a tampa.
4. Esvaziar o depósito de água suja. Em caso de sujidade entranhada, lavar o depósito de água suja com água de rede ou limpá-lo com a escova de limpeza.
5. Fechar a tampa do depósito de água suja.
6. Inserir o depósito de água suja na estação de carga.
7. Fechar a tampa da estação de carga.

Limpar os sensores

Limpe os sensores, pelo menos, uma vez por mês. Em caso de sujidade, limpe os sensores sempre de imediato.
Figura T
Figura U

1. Limpe os sensores com um pano macio.

Limpar os contactos

Limpar os contactos no aparelho e no depósito de água suja pelo menos uma vez por mês. Em caso de sujidade, limpe os contactos sempre de imediato.

1. Retirar o depósito de água suja, ver *Retirar o depósito de água suja*.
2. Limpar os contactos no aparelho e no depósito de água suja com um pano macio.
   Figura Y

Limpar o depósito de água suja

ADVERTÊNCIA

Sujidade entranhada

A sujidade entranhada pode danificar o aparelho a longo prazo.
Limpe regular o depósito de água suja.

Para informações sobre como esvaziar e limpar o depósito de água suja, consulte o capítulo *Esvaziar o depósito de água suja*.

Limpar o cilindro de limpeza na estação de carga

Aviso

O cilindro de limpeza só pode ser limpo na estação de carga quando o aspirador robô está na estação de carga.

Aviso

Os cilindros de limpeza são automaticamente limpos na estação de carga após cada procedimento de limpeza concluído.

Limpar os cilindros de limpeza manualmente na estação de carga:

1. Prima a Tecla «Iniciar autolimpeza».

Limpar o cilindro de limpeza

ADVERTÊNCIA

Resíduos de detergente no cilindro

Formação de espuma
Lave o cilindro com água corrente após cada utilização ou limpe-o na máquina de lavar.

ADVERTÊNCIA

Danos causados pela limpeza do cilindro com amaciador ou pela utilização de uma máquina de secar

Danos nas microfibras
Não utilize amaciador durante a limpeza na máquina de lavar.
Não coloque o cilindro na máquina de secar.

ADVERTÊNCIA

Danos materiais devido a cilindro solto

A máquina de lavar pode ficar danificada.
Colocar o cilindro num saco de rede e carregar a máquina de lavar com roupa adicional.

1. Retirar a cobertura magnética da cassete de rolos.
   Figura H
2. Premir a tecla de desbloqueio da cassete de rolos.
   Figura Z
   A cassete de rolos solta-se do aspirador robô.
3. Retire a cassete de rolos do aspirador robô.
4. Dobrar a unidade raspadora para cima.
5. Retire o cilindro de limpeza da cassete de rolos.
   Figura AA
6. Limpar o cilindro de limpeza com água corrente ou lavá-lo na máquina de lavar, no máx., a 60 ºC.
   Figura AB
7. Limpar o acionamento dos cilindros com um pano húmido.
8. Deixe o cilindro de limpeza secar ao ar.

Limpar a cassete de rolos e a unidade raspadora com um pente de cabelo

ADVERTÊNCIA

Danos causados pela limpeza da unidade raspadora na máquina de lavar louça

Como resultado do processo de lavagem, a unidade raspadora pode ficar deformada, deixando de exercer a pressão correta sobre o cilindro. Isso piora o resultado da limpeza.
Não limpe a unidade raspadora na máquina de lavar louça, mas sob água corrente.

ADVERTÊNCIA

Sujidade entranhada

A sujidade entranhada pode danificar o aparelho a longo prazo.

É recomendável limpar completamente o aparelho após cada utilização.

ADVERTÊNCIA

Sujidade entranhada

A sujidade entranhada pode danificar o aparelho a longo prazo.

Limpe regularmente a unidade raspadora com a ferramenta de limpeza.

1. Retirar a cobertura magnética da cassete de rolos.
   Figura H
2. Prima a tecla de desbloqueio da cassete de rolos.
   Figura Z
   A cassete de rolos solta-se do aspirador robô.
3. Retire a cassete de rolos do aspirador robô.
4. Vire a Unidade raspadora para cima.
5. Retire o cilindro de limpeza da cassete de rolos.
   Figura AA
6. Lavar a Unidade raspadora sob água corrente.

Aviso

Não lave o Unidade raspadora e a cassete de rolos na máquina de lavar louça, pois pode danificar os componentes.

7. Remova a sujidade entranhada com a ferramenta de limpeza.
   Figura AC
8. Vire a Unidade raspadora para baixo.
9. Preste atenção à guia da cassete e empurre a cassete de rolos para dentro do aspirador robô, até ela engatar audivelmente.
   Figura K
10. Colocar a cobertura magnética na cassete de rolos.

Limpar o depósito de pó

1. Esvaziar o depósito de pó.

ADVERTÊNCIA

Danos em componentes eletrónicos

Não limpar o depósito do pó com água.

2. Limpar o depósito do pó com a ferramenta de limpeza fornecida.
   Figura AD
3. Dobrar a tampa para cima até que encaixe audivelmente.
4. Colocar o depósito de pó.

Limpar o filtro

Recomendamos a limpeza regular do filtro. Isto evita que fique entupido.

1. Remover a cobertura superior.
2. Pressionar o grampo, agarrar o depósito de pó pelos punhos e retirá-lo do aparelho.
   Figura V
3. Pressionar o grampo.
   Figura AE
4. Abrir a tampa.
5. Remover o filtro.
6. Limpar o filtro sob água corrente com a ferramenta de limpeza fornecida.
   Figura AF
7. Deixar o filtro secar por completo.
8. Premir o filtro para a posição.
9. Fechar a cobertura do depósito do pó.
10. Colocar o depósito de pó.

Limpar a escova de limpeza

1. Virar o aspirador robô ao contrário.

Aviso

Esvaziar ou retirar previamente os depósitos de água limpa e de água suja do aparelho.

2. Pressionar os grampos da cobertura da escova em conjunto.
   Figura AG
3. Retirar a cobertura da escova.
4. Remover a escova de limpeza.
   Figura AH
5. Limpar a escova de limpeza com a ferramenta de limpeza fornecida.
6. Colocar a escova de limpeza.
7. Colocar a tampa da escova e pressioná-la até ouvir um clique no lugar.

Limpar as rodas

As partículas de sujidade (como, p. ex., areia, etc.) podem ficar presas na superfície de utilização e danificar as superfícies pavimentadas sensíveis e lisas.

1. Limpe as superfícies de utilização das rodas com um pano húmido.

Limpar a parte inferior do aparelho

ADVERTÊNCIA

Sujidade entranhada

A sujidade entranhada pode danificar o aparelho a longo prazo.

É recomendável limpar completamente o aparelho após cada utilização.

1. Retirar o depósito de água suja, ver *Retirar o depósito de água suja.*
2. Prima a tecla de desbloqueio da cassete de rolos.
   Figura Z
   A cassete de rolos solta-se do aspirador robô.
3. Retire a cassete de rolos do aspirador robô.
4. Limpe a parte inferior do aparelho e as superfícies interiores expostas, bem como os contactos e sensores visíveis, com um pano húmido.
5. Preste atenção à guia da cassete e empurre a cassete de rolos para dentro do aspirador robô, até ela engatar audivelmente.
   Figura K
6. Inserir o depósito de água suja, ver *Inserir o depósito de água suja.*

Produto de limpeza e produto de conservação

ADVERTÊNCIA

Utilização de produtos de limpeza e conservação inadequados

A utilização de produtos de limpeza e conservação inadequados pode danificar o aparelho e levar à exclusão da garantia.

Utilize apenas produtos de limpeza KÄRCHER.

Preste atenção à dosagem correta.

Aviso

Utilize produtos de limpeza ou conservação KÄRCHER para a limpeza do pavimento, conforme necessário.

- Na dosagem dos produtos de limpeza e conservação, preste atenção às informações de quantidades do fabricante.
- Para evitar a formação de espuma, encha primeiro o depósito de água limpa com água e depois com produtos de limpeza ou conservação.
- Para evitar transbordamentos, deixe ainda espaço para os produtos de limpeza ou conservação ao encher com água.

Substituir o cilindro de limpeza

Um cilindro de limpeza gasto pode piorar o resultado de limpeza.

1. Verifique regularmente o desgaste do cilindro de limpeza e substitua-o, se necessário.

Limpar o filtro de água da estação de carga

1. Abrir o compartimento de armazenamento do cilindro na estação de carga.
   Figura AI
2. Rodar o fecho de baioneta do filtro de água e retirar o filtro de água.
3. Limpar o filtro de água sob água corrente.
4. Colocar novamente o filtro de água na estação de carga.
5. Fechar o compartimento de armazenamento do cilindro.

Limpar o sensor de líquidos

A estação de carregamento está equipada com sensores que acionam uma mensagem de erro em caso de excesso de humidade na estação.
Se surgir a mensagem de erro, o líquido deve ser removido:

1. Retirar a rampa de acesso da estação de carregamento e remover o líquido.
   Figura AJ
2. Limpar os sensores de humidade com um pano.
3. Retirar o depósito de água suja, ver *Retirar o depósito de água suja*.
4. Puxe a alavanca de abertura do depósito de água suja para cima e levante a tampa do depósito de água suja.
   Figura R
5. Limpar a entrada de água do depósito de água suja por dentro e por fora.
6. Fechar a tampa do depósito de água suja.
7. Inserir o depósito de água suja no aparelho, ver *Inserir o depósito de água suja*.
8. Limpar a cassete de rolos, ver *Limpar a cassete de rolos e a unidade raspadora com um pente de cabelo*.

Ajuda em caso de avarias

As avarias têm, geralmente, causas simples, que podem ser corrigidas por si com a ajuda do seguinte resumo. Em caso de dúvida ou no caso de se tratar de uma avaria não mencionada aqui, contacte o serviço de assistência técnica autorizado.

Erro	Causa	Reparação
A bateria não carrega	Os contactos de carga estão sujos.	1. Limpar os contactos de carga, tanto na estação de carga como no aspirador robô, utilizando um pano seco.
	A temperatura ambiente é inferior a 0 ºC ou superior a 35 ºC.	1. Utilizar o aspirador robô com temperaturas acima dos 0 °C e abaixo dos 35 °C.
	O cabo de rede da estação de carga não está ligado.	1. Ligar o cabo de rede da estação de carga.
O aspirador robô não regressa à estação de carga	A bateria está vazia.	1. Colocar manualmente o aspirador robô na estação de carga e deixá-lo carregar completamente.
	O aspirador robô está muito afastado da estação de carga.	1. Aproximar o aspirador robô da estação de carga. 2. Colocar manualmente o aspirador robô na estação de carga.
	Não pouco espaço à volta da estação de carga.	1. Assegurar-se de que existe espaço suficiente em torno da estação de carga, ver o capítulo *Montar a estação de carga*.
	Há demasiados obstáculos à volta da estação de carga.	1. Colocar a estação de carga numa área mais aberta, ver o capítulo *Montar a estação de carga*.
	O aspirador robô recria o seu ambiente quando foi movido para uma distância maior.	1. Colocar manualmente o aspirador robô na estação de carga.
	O aspirador robô não foi iniciado a partir da estação de carga. Neste caso, apenas regressa ao local de onde foi iniciado.	1. Colocar manualmente o aspirador robô na estação de carga.
	O cabo de rede da estação de carga não está ligado.	1. Ligar o cabo de rede da estação de carga.
A aspiração de pó na estação de carga não é iniciada ou não funciona corretamente	O aspirador robô não está posicionado corretamente na estação de carga.	1. Colocar manualmente o aspirador robô na estação de carga.
	O saco de pó está cheio. O LED no suporte do saco de pó acende a vermelho.	1. Substituir o saco de pó, ver *Substituir o saco de pó*).
	O saco de pó não está presente ou está mal colocado.	1. Introduzir o saco de pó ou verificar o seu ajuste.
	A tampa da estação de carga está aberta.	1. Fechar a tampa da estação de carga.

Erro	Causa	Reparação
O aspirador robô apresenta movimentos irregulares e não executa a limpeza em trajetórias definidas	O sensor de seguimento de parede está sujo.	1. Limpar o sensor de localização na parede, ver *Limpar os sensores*.
	O sensor laser (LiDAR) está sujo.	1. Limpar o sensor laser (LiDAR), ver *Limpar os sensores*.
O aspirador robô regressa com maior frequência à estação de carregamento	O depósito de água limpa não está encaixado corretamente no aparelho.	1. Inserir corretamente o depósito de água limpa no aparelho.
	O depósito de água suja no equipamento está cheio ou sujo.	1. Esvaziar o depósito de água suja. 2. Limpar o depósito de água suja; ver *Limpar o depósito de água suja*. 3. Limpar os contactos do depósito de água suja; ver *Limpar os contactos*.
As teclas LED e a Fita LED do aparelho acendem intermitentemente a vermelho	O depósito de água limpa está vazio.	1. Encher o depósito de água limpa.
	O depósito de água suja está cheio.	1. Esvaziar o depósito de água suja.
As teclas LED acendem intermitentemente a vermelho e a Fita LED no aparelho não acende	A bateria está vazia.	1. Carregar a bateria.
As teclas LED piscam a vermelho e a Fita LED no aparelho não acende	O depósito de pó não encaixa no aparelho.	1. Colocar o depósito de pó.
	A carga da bateria é inferior a 20%. O aparelho não pode iniciar a limpeza.	1. Carregar a bateria.
O LED no suporte do saco de pó na estação de carga acende a vermelho	A estação de carga não tem saco de pó.	1. Introduzir um saco de pó.
O LED no depósito de água limpa da estação de carga acende a vermelho	O depósito de água limpa está vazio.	1. Encher o depósito de água limpa.
	O depósito de água limpa não encaixa no aparelho.	1. Inserir o depósito de água limpa.
O LED do depósito de água limpa na estação de carga acende a vermelho, embora o depósito de água limpa esteja cheio	O filtro de água para a alimentação de água limpa da estação de carga para o aparelho está bloqueado.	1. Limpar o filtro de água, ver *Limpar o filtro de água da estação de carga*. 2. Se o problema persistir, substituir o filtro de água.
O LED do depósito de água suja na estação de carga acende a vermelho	O depósito de água suja está cheio.	1. Esvaziar o depósito de água suja.
	O depósito de água suja não encaixa no aparelho.	1. Inserir o depósito de água suja.

Serviço de assistência técnica

Caso a avaria não possa ser resolvida, então, o aparelho terá de ser verificado pelo serviço de assistência técnica.

Garantia

Em cada país são válidas as condições de garantia transmitidas pela nossa sociedade distribuidora responsável. Trataremos de possíveis avarias no seu aparelho no âmbito do prazo da garantia, sem custos, desde que estas tenham origem num erro de material ou de fabrico. Em caso de garantia, contacte o seu revendedor ou a assistência técnica autorizada mais próxima, apresentando o talão de compra.
(endereço consultar o verso)
Para mais informações sobre a garantia (se disponíveis), consultar "Transferências" na área de serviço do website local da Kärcher.

Declaração de conformidade UE

Aparelho	Tipo	Faixa de frequência, MHz	Potência, máx. EIRP, mW
RVF 7	WLAN 2,4 GHz	2400-2483,5	100
RVF 7	WLAN 5 GHz	5150-5850	100
RVF 7	Bluetooth	2400-2483,5	63

Pelo presente, a Alfred Kärcher SE & Co. KG, declara que o tipo de aparelho de rádio Robo Cleaner está em conformidade com a Diretiva 2014/53/UE. O texto completo da declaração de conformidade da UE pode ser encontrado em *www.kaercher.com/RVF7*.

Dados técnicos

		RVF 7 Comfort
Aspirador robô		
Potência nominal	W	60
Tipo de conjunto da bateria		Li-ION
Capacidade da bateria	mAh	4800
Tempo de serviço com carregamento das baterias completo na operação normal	min	120
Rendimento	m^2/h	45
Potência de aspiração (modo Boost/modo Standard)	Pa	13000 / 2000
Tempo de carga (8% a 100%/0% a 100%)	min	230 / 285
Ligações sem fios		IEEE 802.11b/ g/n 2,4 GHz & 5 GHz
Faixa de frequência (para 2,4 GHz)	MHz	2400-2483,5
Faixa de frequência (para 5 GHz)	MHz	5150-5850
Nível acústico	dB(A)	<67
Volume do depósito de água limpa	ml	300
Volume do depósito de água suja	ml	130
Sujidade seca	ml	250
Peso	kg	5,6
Estação de carga		
Consumo de potência nominal (aspiração/processo de carga)	W	650/30
Duração da autolimpeza	Segundos	90-240
Volume do depósito de água limpa	l	3
Volume do depósito de água suja	l	2,4
Sujidade seca	l	4
Peso	kg	9,3
Comprimento x Largura x Altura	mm	450x400 x520
Nível acústico	dB(A)	82

Reservados os direitos a alterações técnicas.

Inhoud

Algemene instructies 90
Veiligheidsinstructies 90
Symbolen op het apparaat 91
Milieubescherming 92
Reglementair gebruik 92
Toebehoren en reserveonderdelen 92
Leveringsomvang 92
Beschrijving apparaat 92
Toetsen op het oplaadstation 92
Eerste inbedrijfstelling 94
Inbedrijfstelling 95
Bediening 96
Transport 98
Opslag 99
Onderhoud 99
Hulp bij storingen 101
Garantie 103
EU-conformiteitsverklaring 103
Technische gegevens 103

Algemene instructies

Lees voor het eerste gebruik van het toestel deze originele gebruiksaanwijzing en volg de instructies erin op. Bewaar het document voor later gebruik of voor de volgende eigenaar.

- Wanneer de gebruiksaanwijzing en de veiligheidsinstructies niet worden opgevolgd, kan dit schade aan het toestel en gevaar voor de bediener en andere personen tot gevolg hebben.
- Bij transportschade de dealer onmiddellijk op de hoogte brengen.
- Controleer bij het uitpakken of de verpakkingsinhoud compleet is en niet beschadigd is.

Veiligheidsinstructies

- Naast de instructies in de gebruiksaanwijzing moet u ook de algemene wettelijke veiligheidsvoorschriften en de voorschriften inzake ongevallenpreventie in acht nemen.
- De op het apparaat aangebrachte waarschuwings- en aanwijzingsborden geven belangrijke instructies voor de veilige werking.

Gevarenniveaus

⚠ *GEVAAR*

- *Aanwijzing voor direct dreigend gevaar dat tot zware of dodelijke verwondingen leidt.*

⚠ *WAARSCHUWING*

- *Aanwijzing voor een mogelijk gevaarlijke situatie die tot zware of dodelijke verwondingen kan leiden.*

⚠ *VOORZICHTIG*

- *Aanwijzing voor een mogelijk gevaarlijke situatie die tot lichte verwondingen kan leiden.*

LET OP

- *Aanwijzing voor een mogelijk gevaarlijke situatie die tot materiële schade kan leiden.*

Algemene veiligheidsinstructies

De laserradar van het apparaat voldoet aan norm IEC 60825-1:2014 voor klasse 1 laserproductveiligheid

en produceert geen laserstraling die gevaarlijk is voor het menselijk lichaam.

⚠ **GEVAAR** • *Verstikkingsgevaar. Houd verpakkingsfolie buiten het bereik van kinderen.*

⚠ **WAARSCHUWING** • *Gebruik het apparaat alleen volgens de voorschriften. Houd rekening met de plaatselijke omstandigheden en let bij het uitvoeren van werkzaamheden met het apparaat op andere personen en met name kinderen.* • *Dit apparaat mag niet worden gebruikt door personen met een fysieke, sensorische of verstandelijke beperking of een gebrek aan ervaring en/of kennis.* • *Alleen personen die in de omgang met het apparaat zijn geïnstrueerd of hebben bewezen dat ze het apparaat correct bedienen en uitdrukkelijk de opdracht hebben dit apparaat te gebruiken, mogen het apparaat gebruiken.* • *Kinderen mogen het apparaat niet gebruiken.* • *Houd toezicht op kinderen om ervoor te zorgen dat ze niet met het apparaat spelen.* • *Kinderen mogen reiniging en gebruikersonderhoud alleen onder toezicht uitvoeren.* • *Kinderen vanaf 8 jaar mogen het apparaat gebruiken wanneer ze in het gebruik worden opgeleid, correct toezicht op hen wordt gehouden door iemand die verantwoordelijk is voor hun veiligheid en wanneer ze de hieruit voortvloeiende gevaren hebben begrepen.*

⚠ **VOORZICHTIG** • *Gevaar voor ongevallen en letsel. Neem bij het transport en de opslag van het apparaat het gewicht van het apparaat in acht, zie het hoofdstuk Technische gegevens in de gebruiksaanwijzing.* • *Veiligheidsinrichtingen zijn er voor uw veiligheid. Verander of omzeil veiligheidsinrichtingen nooit.*

LET OP • *Beschadiging van het apparaat. Ga niet op het apparaat staan en plaats er geen kinderen, voorwerpen of huisdieren op.* • *Het apparaat bevat accu's die alleen door een deskundige kunnen worden vervangen.*

Gevaar voor elektrische schokken

⚠ **WAARSCHUWING** • *Het apparaat bevat elektrische onderdelen, reinig het apparaat niet onder stromend water.* • *Schakel het apparaat uit vóór alle onderhoudswerkzaamheden.*

⚠ **VOORZICHTIG** • *Laat reparatiewerkzaamheden en werkzaamheden aan elektrische onderdelen alleen door de geautoriseerde klantenservice uitvoeren.*

Veiligheidsinstructies werking

⚠ **GEVAAR** • *Gebruik het apparaat niet zonder toezicht in ruimten met een brandend vuur of sintels in een open haard.* • *Gebruik het apparaat niet zonder toezicht in ruimten met brandende kaarsen.*

⚠ **WAARSCHUWING** • *Kortsluitingsgevaar. Houd geleidende voorwerpen (bijv. schroevendraaiers e.d.) uit de buurt van de oplaadcontacten.*

⚠ **VOORZICHTIG** • *Wees u bewust van het risico op struikelen door de rondrijdende reinigingsrobot.* • *Gevaar van letsel. Raak de draaiende reinigingsrol van het apparaat nooit aan met vingers of gereedschap tijdens de werking.* • *Ga niet op het station of de reinigingsrobot staan of zitten.* • *Houd er rekening mee dat objecten kunnen omvallen als de reinigingsrobot er tegenaan stoot (ook objecten op tafels of kleine meubelstukken).* • *Houd er rekening mee dat de reinigingsrobot verstrikt kan raken in hangende telefoonkabels, elektriciteitskabels, tafelkleden, snoeren, riemen, enz. Hierdoor kunnen voorwerpen omvallen.*

LET OP • *Gebruik het apparaat niet in ruimten die zijn beveiligd met een alarmsysteem of bewegingsmelder.* • *Gebruik het apparaat alleen bij temperaturen van 0 °C tot +35 °C.* • *Gebruik het apparaat alleen in binnenruimtes.* • *Zuig met het apparaat geen scherpe of grotere voorwerpen op, zoals scherven, stenen of delen van speelgoed.* • *Raap alle kabels van de vloer op voordat u het apparaat gebruikt, om te voorkomen dat het apparaat ze meesleept tijdens het reinigen.* • *Sluit alle zones af waar het gevaar bestaat dat het apparaat valt. Bijv. trappen of gaanderijen zonder begrenzing.*

Veiligheidsinstructies oplaadstation

⚠ **GEVAAR** • *Sluit het apparaat alleen op wisselstroom aan. De aangegeven spanning op het typeplaatje moet overeenkomen met de netspanning.* • *Om veiligheidsredenen raden wij aan het apparaat alleen met een aardlekschakelaar (maximaal 30 mA) te gebruiken.* • *Raak stekkers en stopcontacten nooit met vochtige handen aan.* • *Explosiegevaar. Niet-oplaadbare batterijen niet opladen.*

⚠ **WAARSCHUWING** • *Sluit het apparaat alleen aan op een elektrische aansluiting die door een elektricien conform IEC 60364-1 is uitgevoerd.* • *Controleer de overeenstemming van de netspanning met de vermelde spanning op het typeplaatje van het oplaadapparaat.* • *Het apparaat bevat elektrische onderdelen, reinig het apparaat niet onder stromend water.* • *Kortsluitingsgevaar. Houd geleidende voorwerpen (bijv. schroevendraaiers e.d.) uit de buurt van de oplaadcontacten.* • *Kortsluitingsgevaar. Reinig de oplaadcontacten van het oplaadstation alleen in droge toestand.* • *Koppel voor alle onderhoudswerkzaamheden de netstekker los.* • *De reinigingsrobot 1.269-690.0 mag alleen worden opgeladen aan de oplaadeenheid van een oplaadstation met onderdeelnummer 4.269-091.0 .* • *Laad in het oplaadstation alleen het meegeleverde reinigingsapparaat op.* • *Controleer het netsnoer vóór elk gebruik op beschadigingen. Gebruik geen beschadigd netsnoer. Vervang het netsnoer bij beschadigingen door middel van een goedgekeurde vervanging. Voor een geschikte vervanging kunt u terecht bij KÄRCHER of bij een van onze servicepartners.*

LET OP • *Gebruik het oplaadstation alleen in binnenruimten.* • *Plaats het oplaadstation niet in de buurt van warmtebronnen, bijv. verwarmingen.* • *Bewaar het oplaadstation alleen in binnenruimten, op een koele, droge plaats.* • *Om een diepe ontlading van de accu te voorkomen, dient u de reinigingsrobot uiterlijk na 5 maanden volledig op te laden.* • *Schakel het oplaadstation uit vóór alle verzorgings- en onderhoudswerkzaamheden.*

Symbolen op het apparaat

Lees vóór de inbedrijfstelling de gebruiksaanwijzing en alle veiligheidsinstructies.

Bescherm het apparaat tegen vocht. Sla het apparaat droog op. Stel het apparaat niet bloot aan regen. Het apparaat is alleen geschikt voor gebruik in binnenruimten.

Milieubescherming

De verpakkingsmaterialen zijn herbruikbaar. Verwijder verpakkingen op een milieuvriendelijke manier.

Elektrische en elektronische apparaten bevatten waardevolle recyclebare materialen en vaak bestanddelen zoals batterijen, accu's of olie, die bij onjuiste omgang of verkeerd afvalverwijdering een potentieel gevaar voor de gezondheid van de mens en voor het milieu kunnen vormen. Voor een correcte werking van het apparaat zijn deze bestanddelen echter noodzakelijk. Voer apparaten met dit symbool niet samen met het huisvuil af.

Instructies betreffende ingrediënten (REACH)
Actuele informatie over ingrediënten vindt u op: *www.kaercher.de/REACH*

Reglementair gebruik

Het apparaat bestaat uit twee eenheden: een oplaadstation en een op batterijen werkende reinigingsrobot.

- Deze reinigingsrobot is ontworpen voor volautomatische nat- en droogreiniging.
- Geen watergevoelige bekleding zoals bijvoorbeeld onbehandelde kurkvloeren, omdat vocht erin kan binnendringen en zo de vloer kan beschadigen.
- Het apparaat is geschikt voor het reinigen van tapijten, PVC, linoleum, tegels, steen, geolied en geboend parket, laminaat en alle waterbestendige vloerbedekkingen.
- Dit apparaat werd ontwikkeld voor gebruik in privéhuishoudingen en is niet geschikt voor commercieel gebruik.

Toebehoren en reserveonderdelen

Gebruik alleen origineel toebehoren en originele reserveonderdelen. Deze garanderen een veilige en storingsvrije werking van het apparaat.
Informatie over toebehoren en reserveonderdelen vindt u onder *www.kaercher.com*.

Leveringsomvang

Controleer de inhoud bij het uitpakken op volledigheid. Bij ontbrekend toebehoren of bij transportschade neemt u contact op met uw distributeur.

Beschrijving apparaat

Afbeeldingen, zie pagina met schema's.
Afbeelding A
Afbeelding B

1. Vuilwaterreservoir
2. Reinigingsrol (2 x)
3. Aanzuigbuis op de reinigingsrobot
4. Aandrijfwiel
5. Borstelafdekking
6. Reinigingsborstel
7. Zijbezem (4 x)
8. Zwenkwiel
9. Valsensor
10. Rolcassette
11. Openingshendel vuilwaterreservoir
12. Aanzuigklep voor vuil water op het apparaat
13. Schoonwaterreservoir
14. Rubberen afdichting voor schoonwatertoevoer
15. Reinigingsgereedschap
16. Stofreservoir
17. Foam Stop 30 ml (2 x)
18. RM 536 500 ml
19. Aan/uit/pauze-toets
20. Home-toets
21. 3D-sensor met camera
22. Muurvolgsensor
23. Ledstrip voor de statusweergave
24. Bovenste afdekking
25. Schoonwatertoevoer
26. Contacten voor oplaadstation
27. Lasersensor (LiDAR)
28. Filter (2 x)
29. Oprijdplateau
30. Opbergvak voor wals
31. Deksel oplaadstation
32. Handgreep
33. Laadbus
34. Kabelhouder
35. Kabelgeleiding
36. Stofzak *(2 x) **(5 x)
37. Netsnoer
38. Vuilwaterreservoir
39. Schoonwaterreservoir
40. Opname stofzak
41. "Start zelfreiniging"-toets
42. "Reinigingsmodus wijzigen"-toets
43. "Start reiniging"-toets
44. Vulklep voor schoon water
45. Afzuigklep voor vuilwaterreservoir
46. Afzuigbuis bij het oplaadstation

* RVF 7 Comfort
** RVF 7 Comfort Extra

Toetsen op het oplaadstation

Instructie
De toetsen op het oplaadstation kunnen alleen worden ingedrukt als de reinigingsrobot in het oplaadstation staat, omdat alleen op die manier contact met het apparaat mogelijk is.

Toets	Beschrijving
	De toets wordt gebruikt om het reinigen te starten.
	De toets wordt gebruikt om de reinigingsmodi te selecteren. Als het symbool oplicht, is de modus voor nat- en droogreiniging geactiveerd. Als het symbool niet oplicht, is alleen de modus voor droogreiniging geactiveerd.
	De toets wordt gebruikt om de zelfreiniging te activeren. Dit omvat: • Vuilwaterreservoir leegmaken • Schoonwaterreservoir vullen • Wals reinigen • Wals drogen • Stofzak legen

Functie van de reinigingsrobot

- De mobiele reinigingsrobot wordt gevoed door een ingebouwde accu, die hij regelmatig oplaadt in het daarvoor bestemde oplaadstation. Als de accu te laag is, keert het apparaat automatisch terug naar het oplaadstation om op te laden en pauzeert dan indien nodig de huidige reinigingstaak.
- Zodra het oplaadproces voltooid is, verlaat de reinigingsrobot zelf het oplaadstation en gaat hij door met de reiniging. De reinigingsrobot keert ook terug naar het oplaadstation om op te laden wanneer hij klaar is met de reiniging.
- De reinigingsrobot geeft statusmeldingen door via spraak en verschillende ledkleuren op het apparaat.
- De reinigingsrobot beweegt zich systematisch. Met de lasersensor (LiDAR) scant hij de ruimte en reinigt hij deze stap voor stap. De robot vermijdt obstakels die ten minste even hoog zijn als de ingebouwde lasersensor (LiDAR).
- De reinigingsrobot beschikt over betrouwbare valsensoren die trappen en drempels kunnen detecteren en het vallen moeten vermijden.
- De ultrasone sensor wordt gebruikt om tapijten te detecteren. Dit kan afzonderlijk worden geactiveerd en gedeactiveerd in de app. Afhankelijk van de configuratie vermijdt de reinigingsrobot tapijten.
- De reinigingsrobot heeft een schoonwater- en vuilwatertank, een microvezelwals, een stofreservoir, een reinigingsborstel en 2 zijbesems. Met deze componenten kan tegelijk droog en nat worden gereinigd. Het zuigen verzamelt alle stofdeeltjes en grof vuil in het stofreservoir, zodat er geen stofdeeltjes en grof vuil worden opgepikt bij de natreiniging en in het vuilwatertreservoir terechtkomen.
- In het multifunctionele oplaadstation wordt na elk reinigingsproces automatisch het vuile water uit het apparaat verwijderd, schoon water toegevoegd en stof uit het stofreservoir verwijderd. In het oplaadstation kunnen ook de reinigingsrollen worden gereinigd, gedroogd en opgeborgen.

De afzuiging kan alleen plaatsvinden onder de volgende omstandigheden:

- De reinigingsrobot bevindt zich in het oplaadstation.
- In het laadstation zit een stofzak.
- De stofzak is niet vol.
- Het deksel van het oplaadstation is gesloten.

Ledkleuren op het apparaat

Ledtoetsen	Ledstrip	Betekenis
uit	uit	Het apparaat is uitgeschakeld. Het apparaat verkeert in slaapstand. Het apparaat staat in de modus "Niet storen".
wit pulseren	pulseert wit	Het apparaat wordt ingeschakeld. De nieuwe firmware wordt gedownload en bijgewerkt.
pulseren blauw	uit	De netwerkverbinding wordt tot stand gebracht.
branden groen	brandt blauw of geel (afhankelijk van de geselecteerde reinigingsmodus)	De netwerkverbinding is tot stand gebracht.
knipperen blauw	uit	De netwerkverbinding wordt gereset.
pulseren groen	uit	Het apparaat bevindt zich in het oplaadstation en de accu wordt opgeladen.
pulseert of knippert rood	pulseert of knippert rood	Er is een storing opgetreden. Verhelpen van storingen zie *Hulp bij storingen*.

Ledkleuren op het oplaadstation

Ledtoetsen	Ledstrip	Betekenis
uit	brandt wit	Het oplaadstation bevindt zich in de stand-bymodus.

Ledtoetsen	Ledstrip	Betekenis
• "Start reiniging"-toets:pulseert groen • "Reinigingsmodus wijzigen"-toets:brandt blauw/uit • "Start zelfreiniging"-toets:brandt wit	pulseert groen	Het apparaat bevindt zich in het oplaadstation en de accu wordt opgeladen.
• "Start reiniging"-toets:uit • "Reinigingsmodus wijzigen"-toets:brandt blauw/uit • "Start zelfreiniging"-toets:pulseert geel	pulseert geel	De inhoud van het stofreservoir in het apparaat wordt opgezogen door het oplaadstation.
• "Start reiniging"-toets:uit • "Reinigingsmodus wijzigen"-toets:brandt blauw/uit • "Start zelfreiniging"-toets:pulseert blauw	pulseert blauw	Het apparaat bevindt zich in het oplaadstation en de reinigingsrollen worden gereinigd.
• "Start reiniging"-toets:brandt rood • "Reinigingsmodus wijzigen"-toets:brandt rood • "Start zelfreiniging"-toets:brandt rood	pulseert of knippert rood	Er is een storing opgetreden. Verhelpen van storingen zie *Hulp bij storingen*.
uit	uit	Het apparaat is uitgeschakeld. Het apparaat staat in de modus "Niet storen".

Speciale modi

Slaapstand

De reinigingsrobot schakelt na 5 minuten inactiviteit automatisch over naar de slaapstand. Druk op een willekeurige toets om hem wakker te maken.

- De reinigingsrobot schakelt niet over naar de slaapstand wanneer hij op het oplaadstation staat.
- De reinigingsrobot schakelt automatisch uit als hij langer dan 6 uur in de slaapstand staat

Modus "Niet storen"

Het is mogelijk om de modus "Niet storen" te activeren. In de modus "Niet storen" geeft de reinigingsrobot geen akoestische waarschuwingen. De ledtoetsen en Ledstrip zijn uitgeschakeld.
De modus "Niet storen" kan worden geactiveerd in de app. Het downloaden van de app wordt beschreven in hoofdstuk *Reinigingsrobot met wifi en app verbinden*.

Instructie

In de modus "Niet storen" is de reinigingsrobot niet uitgeschakeld. Druk kort op Aan/uit/pauze-toets om door te gaan met reinigen.

Afstandsbediening

In de app is er de optie om de robot te navigeren als hij bijvoorbeeld vast komt te zitten op een ontoegankelijke plek.
Deze afstandsbediening kan worden geselecteerd in de app onder "Instellingen" > "Robotinstellingen".

Eerste inbedrijfstelling

Oplaadstation opstellen

- Kies de locatie zo dat de reinigingsrobot het oplaadstation gemakkelijk kan bereiken.

LET OP

Schade aan de vloer door vocht

De natte wals kan de vloer beschadigen tijdens het opladen.

Plaats het oplaadstation op een waterbestendige vloer en op de meegeleverde vloerbeschermplaat.

- Zorg voor een afstand van minstens 0,5 m links en rechts van het oplaadstation en een afstand van minstens 1,5 m vóór het oplaadstation.
- De locatie mag niet aan direct zonlicht blootstaan.

1. Het oplaadstation opstellen.
   Afbeelding C
2. De apparaatstekker van het netsnoer in de laadbus van het oplaadstation steken.
   Afbeelding D
3. Netstekker aansluiten.

Reinigingsrobot verbinden met het oplaadstation

1. De reinigingsrobot met de hand op het oplaadstation plaatsen en zich ervan vergewissen dat de oplaadcontacten goed contact maken.
   De reinigingsrobot wordt automatisch ingeschakeld.
   De ledtoetsen en de Ledstrip lichten op.

Instructie

Tijdens de eerste inbedrijfstelling is handmatige inschakeling zonder contact met het oplaadstation niet mogelijk.

Na de eerste inbedrijfstelling rijdt de reinigingsrobot automatisch naar het oplaadstation.

Reinigingsrobot met wifi en app verbinden

De reinigingsrobot kan rechtstreeks worden bediend via toetsen op het apparaat of via een app op een wifi-compatibel mobiel apparaat. Om alle beschikbare functies te kunnen gebruiken, wordt het aanbevolen om de reinigingsrobot te beheren via de KÄRCHER Indoor Robots-app.
Voordat u de app downloadt, moet u ervoor zorgen dat:

- Het mobiele apparaat is verbonden met het internet.
- De 2,4 GHz of 5 GHz wifi van de router is geactiveerd.
- Er is voldoende WLAN-dekking gegarandeerd.

Download de KÄRCHER Indoor Robots-app uit de Apple App Store® of uit de Google Play™ Store.

GET IT ON Google Play

Download on the App Store

- Google Play™ en Android™ zijn handelsmerken of geregistreerde handelsmerken van Google Inc.
- Apple® en App Store® zijn handelsmerken of geregistreerde handelsmerken van Apple Inc.

Reinigingsrobot verbinden met de KÄRCHER Indoor Robots-app en wifi:

1. Download de KÄRCHER Indoor Robots-app in de Apple App Store of de Google Play Store.
2. Open de KÄRCHER Indoor Robots-app.
3. Maak een account aan (als u nog niet bent geregistreerd).
4. Voeg de gewenste reinigingsrobot toe.
5. Volg de stap-voor-stap instructies in de app.

Inbedrijfstelling

Zijborstel monteren

1. Draai de reinigingsrobot ondersteboven.
2. Plaats de zijborstels. Let op de kleurcodering op het opzetstuk en op de houder op het apparaat (bijv. zwart op zwart).
   Afbeelding E

Vuilwaterreservoir plaatsen

1. Het vuilwaterreservoir horizontaal in het apparaat schuiven tot het hoorbaar vastklikt.
   Afbeelding F

Vuilwaterreservoir verwijderen

1. De ontgrendelingsknop voor het vuilwaterreservoir indrukken en het vuilwaterreservoir uit het apparaat verwijderen.
   Afbeelding G

Reinigingsrol plaatsen

1. Verwijder de magnetische afdekking op de rolcassette.
   Afbeelding H
2. Druk op de ontgrendelingsknop van de rolcassette.
   Afbeelding I
   De rolcassette komt los van de reinigingsrobot.
3. De rolcassette uit de reinigingsrobot verwijderen.
4. Steek de reinigingsrol op de rolhouder.
   Afbeelding J
5. Op de cassettegeleider letten en de rolcassette in de reinigingsrobot duwen tot deze hoorbaar vastklikt.
   Afbeelding K
6. Plaats de magnetische afdekking op de rolcassette.

Schoonwaterreservoir oplaadstation vullen

Het schoonwaterreservoir in het apparaat wordt voornamelijk gevuld via het oplaadstation. Het is echter ook mogelijk om het schoonwaterreservoir handmatig te vullen, zie *Schoonwaterreservoir vullen*.

LET OP

Beschadigingsgevaar

Heet water in het schoonwaterreservoir gieten kan leiden tot vervorming van het kunststof.

Vul geen heet water in het schoonwaterreservoir.

Instructie

Maak altijd eerst het vuilwaterreservoir leeg voordat u het schoonwaterreservoir vult.

1. Open het deksel van het oplaadstation.
   Afbeelding L
2. Het schoonwaterreservoir verwijderen.
3. Trek aan het lipje op het deksel van het schoonwaterreservoir en til het deksel omhoog.
4. Het schoonwaterreservoir met koud of lauw leidingwater vullen tot aan de MAX-markering.
5. Indien nodig KÄRCHER-reinigings- of -onderhoudsmiddel in het schoonwaterreservoir inbrengen.

LET OP

Slecht reinigingsresultaat door verkeerd gebruik van het reinigingsmiddel

Een te hoge of te lage dosering van reinigings- of onderhoudsmiddelen kan leiden tot slechte reinigingsresultaten.

Neem de doseeraanbevelingen van het reinigings- of onderhoudsmiddel in acht.

Instructie

Gebruik geen reinigingsmiddelen van andere fabrikanten, omdat dit kan leiden tot sterke schuimvorming op de vloer of in het vuilwaterreservoir van het apparaat.

Er kan ook schuim ontstaan tijdens de eerste reinigingsbeurten als er op de vloer nog resten zitten van eerder gebruikt reinigingsmiddel van andere fabrikanten.

6. Het deksel sluiten.
7. Het schoonwaterreservoir weer in het oplaadstation plaatsen.
8. Het deksel van het oplaadstation sluiten.

Schoonwaterreservoir vullen

Het schoonwaterreservoir in het apparaat kan handmatig worden gevuld:

LET OP

Beschadigingsgevaar

Heet water in het schoonwaterreservoir gieten kan leiden tot vervorming van het kunststof.

Vul geen heet water in het schoonwaterreservoir.

Instructie

Maak altijd eerst het vuilwaterreservoir leeg voordat u het schoonwaterreservoir vult.

1. Verwijder de bovenste afdekking.
   Afbeelding N
2. Het schoonwaterreservoir aan de verzonken grepen vastgrijpen en het uit het apparaat verwijderen.
3. Trek aan het rubberen lipje van de vulopening.
4. Vul het schoonwaterreservoir met koud of lauw leidingwater.
5. Indien nodig KÄRCHER-reinigings- of -onderhoudsmiddel in het schoonwaterreservoir inbrengen.

LET OP

Slecht reinigingsresultaat door verkeerd gebruik van het reinigingsmiddel

Een te hoge of te lage dosering van reinigings- of onderhoudsmiddelen kan leiden tot slechte reinigingsresultaten.

Neem de doseeraanbevelingen van het reinigings- of onderhoudsmiddel in acht.

Instructie

Gebruik geen reinigingsmiddelen van andere fabrikanten, omdat dit kan leiden tot sterke schuimvorming op de vloer of in het vuilwaterreservoir van het apparaat. Er kan ook schuim ontstaan tijdens de eerste reinigingsbeurten als er op de vloer nog resten zitten van eerder gebruikt reinigingsmiddel van andere fabrikanten.

6. Om schuimvorming op de vloer of in het apparaat te voorkomen, kunt u tijdens de eerste reinigingsbeurten behalve het reinigingsmiddel ook Foam Stop toevoegen aan het schoonwaterreservoir. Indien nodig het proces herhalen.
7. Sluit het rubberen lipje.
8. Het schoonwaterreservoir in het apparaat plaatsen en neerdrukken tot het hoorbaar vergrendelt.
   Afbeelding O
9. Plaats de voorste afdekking.

Stofzak plaatsen

1. Open het deksel van het oplaadstation.
   Afbeelding M
2. Duw de stofzak in de opname.
3. Het deksel van het oplaadstation sluiten.

Bediening

LET OP

Gevaar door hindernissen

Beschadigingsgevaar

Voordat u de reinigingsrobot gaat gebruiken, vergewis u ervan dat er zich geen hindernissen op de vloer, trappen of bordessen bevinden.

Omgeving voorbereiden

- De vloer vrij houden van rondslingerende voorwerpen om een efficiënte reiniging te garanderen. Hindernissen vereisen tijdrovende reiniging omdat de reinigingsrobot om objecten heen moet rijden.
- Open de deuren van de kamers die moeten worden gereinigd.
- Als u de reinigingsrobot bedient met de app: De configuratie in de app uitvoeren zodanig dat de reinigingsrobot kan reinigen volgens individuele reinigingsvereisten (verboden zones, verschillende reinigingsparameters, enz.), zie hoofdstuk *Instellingen in de app*.

Instellingen

Instellingen op de robot

Reinigen kan ook worden gestart vanuit de reinigingsrobot zonder app. De volgende commando's kunnen worden uitgevoerd met de knoppen:

- De reinigingsmodus selecteren via "Reinigingsmodus wijzigen"-toets, zie *Reiniging beginnen*.
- Reiniging beginnen via de Aan/uit/pauze-toets.
- Reiniging onderbreken via de Aan/uit/pauze-toets.
- De reinigingsrobot handmatig terugsturen naar het oplaadstation via de Home-toets.

De reinigingsrobot keert automatisch terug naar het oplaadstation om op te laden wanneer hij klaar is met een reinigingstaak of wanneer de accu te laag is tijdens het reinigen.

Instellingen in de app

De KÄRCHER Indoor Robots-app biedt onder andere de volgende hoofdfuncties:

- Stap-voor-stap handleiding voor configuratiemogelijkheden
- In kaart brengen van de ruimten en verschillende verdiepingen
- Tijdschema's instellen
- No-go zones en virtuele wanden definiëren
- Instructies over fouten of storingen en het verloop van de reiniging
- Instellen van reinigingsparameters, zoals hoeveelheid water, reinigingsintensiteit, aantal doorgangen of tapijtvermijdingsmodus
- Instellen van reinigingszones
- Activeren / deactiveren van de modus "Niet storen"
- De live camera op het apparaat oproepen
- Afstandsbediening van het apparaat
- Veelgestelde vragen met gedetailleerde hulp bij storingen

Reinigingsrobot inschakelen

Instructie

Plaats de reinigingsrobot direct op het oplaadstation indien hij niet kan worden ingeschakeld vanwege een te lage ladingstoestand, zie hoofdstuk Eerste inbedrijfstelling.

1. De reinigingsrobot met de hand op het oplaadstation plaatsen en zich ervan vergewissen dat de oplaadcontacten goed contact maken.
   De reinigingsrobot wordt automatisch ingeschakeld en geeft een geluidssignaal.
   De Ledstrip pulseert wit.

Instructie

De reinigingsrobot kan ook worden ingeschakeld wanneer hij niet op het oplaadstation staat:

2. De Aan/uit/pauze-toets 5 seconden ingedrukt houden.
   De reinigingsrobot wordt ingeschakeld.
   Afbeelding P

Werking zonder app

Reiniging beginnen

Instructie

Open de deuren van alle kamers die de reinigingsrobot moet reinigen en houd de vloer vrij van rondslingerende voorwerpen.

1. Op Aan/uit/pauze-toets drukken.
   De reinigingsrobot geeft een akoestisch signaal en brengt eerst de omgeving in kaart zonder te reinigen.
   De ledtoetsen en de Ledstrip lichten wit op.
   Wanneer het opmaken van de kaart voltooid is, keert de reinigingsrobot terug naar het oplaadstation.

Instructie

Wacht enkele seconden alvorens opnieuw op Aan/uit/pauze-toets te drukken, zodat de robot de kaart kan opslaan.

2. Selecteer de gewenste reinigingsmodus.
   a Selecteer de reinigingsmodus via "Reinigingsmodus wijzigen"-toets op het oplaadstation.
   De reinigingsmodus kan ook worden geselecteerd via "Reinigingsmodus wijzigen"-toets op het apparaat:
   b Open de bovenste afdekking.
   c Selecteer de gewenste reinigingsmodus via "Reinigingsmodus wijzigen"-toets op het apparaat.
   Afbeelding Q
3. Op Aan/uit/pauze-toets drukken.

De reinigingsrobot geeft een akoestisch signaal en begint te reinigen.
De ledtoetsen en de Ledstrip lichten blauw of geel op, afhankelijk van de geselecteerde reinigingsmodus.

Instructie

Als het vuilwaterreservoir vol is, keert de reinigingsrobot automatisch terug naar het oplaadstation. Het vuile water wordt dan weggepompt naar het oplaadstation.
Als het schoonwaterreservoir in het apparaat leeg is, keert de reinigingsrobot automatisch terug naar het oplaadstation. Het schone water wordt dan bijgevuld in het oplaadstation.
Afhankelijk van de instelling in de app wordt het stof in de het stofreservoir op regelmatige tijdstippen automatisch opgezogen wanneer de robot in het oplaadstation staat.

Bediening met app

Kaart opmaken

Instructie

Open de deuren van alle kamers die de reinigingsrobot moet reinigen en houd de vloer vrij van rondslingerende voorwerpen.

1. Druk in de app op het bedieningsveld "Start" en volg de aangegeven stappen volgens de behoeften.
   De reinigingsrobot geeft een akoestisch signaal en begint met het opmaken van de kaart.
   De ledtoetsen en de Ledstrip lichten wit op.
   Wanneer het opmaken van de kaart voltooid is, keert de reinigingsrobot terug naar het oplaadstation.

De robot configureren in de app

In de app kunnen individuele configuraties van de kaart worden gemaakt.

- Virtuele wanden en zones met beperkingen voorkomen dat de reinigingsrobot in zones terechtkomt die niet mogen worden gereinigd.
- Met spotreiniging of reinigingszones kan de robot specifiek de door de gebruiker geselecteerde zones eenmalig reinigen.
- Met verschillende reinigingsmodi kan de reinigingsintensiteit voor elke ruimte afzonderlijk worden geselecteerd, afhankelijk van het type vloer of de mate van vervuiling (hoeveelheid water, aantal doorgangen per zone, verschillend roltoerental en rijsnelheid van de robot, enz.)

Het downloaden van de app wordt beschreven in hoofdstuk *Reinigingsrobot met wifi en app verbinden*.

1. Volg de stap-voor-stap instructies in de app.

Reiniging beginnen

1. De gewenste kaart selecteren in de app en de reiniging beginnen volgens de individuele configuratie.

Instructie

Als het vuilwaterreservoir vol is, keert de reinigingsrobot automatisch terug naar het oplaadstation. Het vuile water wordt dan weggepompt naar het oplaadstation.
Als het schoonwaterreservoir in het apparaat leeg is, keert de reinigingsrobot automatisch terug naar het oplaadstation. Het schone water wordt dan bijgevuld in het oplaadstation.
Afhankelijk van de instelling in de app wordt het stof in de het stofreservoir op regelmatige tijdstippen automatisch opgezogen wanneer de robot in het oplaadstation staat.

Reiniging onderbreken

Reiniging onderbreken op het apparaat

1. Druk tijdens het reinigen op een willekeurige toets.
   De reinigingsrobot stopt.
   De ledtoetsen pulseren blauw of geel (afhankelijk van de geselecteerde reinigingsmodus).
   De Ledstrip pulseert blauw of geel (afhankelijk van de geselecteerde reinigingsmodus).
2. Op Aan/uit/pauze-toets drukken.
   De reiniging wordt verdergezet.
   De ledtoetsen branden blauw of geel (afhankelijk van de geselecteerde reinigingsmodus).
   De Ledstrip brandt blauw of geel (afhankelijk van de geselecteerde reinigingsmodus).

Reiniging onderbreken in de app

1. In de app op het bedieningsveld "Pauze" drukken.
   De reinigingsrobot stopt.
   De ledtoetsen pulseren blauw of geel (afhankelijk van de geselecteerde reinigingsmodus).
   De Ledstrip pulseert blauw of geel (afhankelijk van de geselecteerde reinigingsmodus).
2. In de app op het bedieningsveld "Start" drukken.
   De reiniging wordt verdergezet.
   De ledtoetsen branden blauw of geel (afhankelijk van de geselecteerde reinigingsmodus).
   De Ledstrip brandt blauw of geel (afhankelijk van de geselecteerde reinigingsmodus).

Weergave van de accutoestand

Instructie

Als de accu leeg is, keert de reinigingsrobot automatisch terug naar het oplaadstation om de accu op te laden.

Optische signalen waarschuwen voor een lege accu:

- De ledtoetsen knippert rood als de accu leeg is en moet worden opgeladen.

Instructie

Als de reinigingsrobot nog niet klaar is met de reiniging, gaat de robot na het opladen van de accu verder met de reiniging.

Reinigingsrobot handmatig naar oplading sturen

Reinigingsrobot op het apparaat handmatig naar oplading sturen

1. Als de robot bezig is met een reinigingsronde, druk dan op een willekeurige toets.
   De reinigingsrobot stopt.
   De ledtoetsen pulseren blauw of geel (afhankelijk van de geselecteerde reinigingsmodus).
   De Ledstrip pulseert blauw of geel (afhankelijk van de geselecteerde reinigingsmodus).
2. Op Home-toets drukken.
   De reiniging wordt onderbroken.
   De reinigingsrobot gaat naar het oplaadstation om op te laden.
   Zodra de reinigingsrobot is aangesloten op het oplaadstation, pulseren de ledtoetsen groen.

De reinigingsrobot keert automatisch terug naar het oplaadstation om op te laden wanneer hij klaar is met een reinigingstaak of wanneer de accu te laag is tijdens het reinigen.

Reinigingsrobot handmatig via de app naar oplading sturen

1. Als de robot momenteel een reinigingsronde uitvoert, druk dan op het bedieningsveld "Pauze" in de app.
   De reinigingsrobot stopt.
   De ledtoetsen pulseren blauw of geel (afhankelijk van de geselecteerde reinigingsmodus).
   De Ledstrip pulseert blauw of geel (afhankelijk van de geselecteerde reinigingsmodus).
2. In de app op het bedieningsveld "Laden" drukken.
   De reiniging wordt onderbroken.
   De reinigingsrobot gaat naar het oplaadstation om op te laden.
   Zodra de reinigingsrobot is aangesloten op het oplaadstation, pulseren de ledtoetsen groen.

De reinigingsrobot keert automatisch terug naar het oplaadstation om op te laden wanneer hij klaar is met een reinigingstaak of wanneer hij de accu te laag is tijdens het reinigen.

Vuilwaterreservoir leegmaken

Als het vuilwaterreservoir vol is, pulseren de ledtoetsen en de Ledstrip rood en keert de reinigingsrobot terug naar het oplaadstation.
In het oplaadstation wordt het vuile water automatisch uit de reinigingsrobot afgezogen.

Vuilwaterreservoir handmatig leegmaken:

1. Het vuilwaterreservoir verwijderen, zie *Vuilwaterreservoir verwijderen*.
2. De openingshendel op het vuilwaterreservoir omhoog trekken en het deksel van het vuilwaterreservoir omhoog klappen.
   Afbeelding R
3. Leeg het vuilwaterreservoir. Bij hardnekkige verontreinigingen, het vuilwaterreservoir met schoon water uitspoelen of met de reinigingsborstel schoonmaken.
   Afbeelding S
4. De deksel van het vuilwaterreservoir sluiten.
5. Het vuilwaterreservoir plaatsen, zie *Vuilwaterreservoir plaatsen*.
6. Druk op Aan/uit/pauze-toets om door te gaan met reinigen.

Stofreservoir leegmaken

Afhankelijk van de instelling in de app wordt het stof in de het stofreservoir op regelmatige tijdstippen automatisch opgezogen wanneer de robot in het oplaadstation staat.

Stofreservoir handmatig leegmaken:

1. Verwijder de bovenste afdekking.
2. Druk op de klem en pak het stofreservoir vast aan de verzonken handgrepen en haal het uit het apparaat.
   Afbeelding V
3. Klap de klep omlaag.
   Afbeelding W
4. Leeg de stofcontainer.
5. Klap de klep omhoog tot ze hoorbaar vastklikt.
6. Plaats het stofreservoir.
7. Druk op Aan/uit/pauze-toets om door te gaan met reinigen.

Reinigingsvloeistof bijvullen

Als het schoonwaterreservoir leeg is, pulseren de ledtoetsen en de Ledstrip rood en keert de reinigingsrobot terug naar het oplaadstation.
In het oplaadstation wordt het schoonwaterreservoir in de reinigingsrobot automatisch gevuld.

Instructie

Als het schoonwaterreservoir in het oplaadstation leeg is, moet u het schoonwaterreservoir vullen, zie Schoonwaterreservoir oplaadstation vullen.

Reinigingsvloeistof handmatig bijvullen:

1. Het schoonwaterreservoir in het apparaat vullen (zie hoofdstuk *Schoonwaterreservoir vullen*).

Apparaat uitschakelen

Instructie

De reinigingsrobot kan niet worden uitgeschakeld wanneer hij op het oplaadstation staat.

1. De Aan/uit/pauze-toets 5 seconden ingedrukt houden.
   De ledtoetsen en Ledstrip gaan uit.
   De reinigingsrobot schakelt uit.
2. Het vuilwaterreservoir in het apparaat legen en reinigen, zie *Vuilwaterreservoir reinigen*.
3. Het vuilwaterreservoir in het oplaadstation legen en met schoon water uitspoelen.
4. Het stofreservoir legen en reinigen, zie *Stofreservoir reinigen*.
5. De Schraapeenheid met haarkam reinigen, zie hoofdstuk *Rolcassette en schraapeenheid met haarkam reinigen*.
6. De reinigingsborstel reinigen, zie *Reinigingsborstel reinigen*.

WLAN-verbinding resetten

Als u overschakelt naar een nieuwe router of uw wifi-wachtwoord wijzigt, moet u de WLAN-verbinding van de reinigingsrobot bijwerken.

Instructie

Alleen 5-GHz en 2,4-GHz WLAN-netwerken worden ondersteund.

1. De reinigingsrobot inschakelen, zie hoofdstuk *Reinigingsrobot inschakelen*.
2. Gedurende 3 seconden tegelijkertijd op de Aan/uit/pauze-toets en Home-toets drukken tot er een akoestisch signaal weerklinkt.

Fabrieksinstellingen herstellen

1. De Home-toets 5 seconden lang ingedrukt houden tot er een akoestisch signaal weerklinkt.
2. De Home-toets nogmaals 5 seconden lang ingedrukt houden tot er een akoestisch signaal weerklinkt.
   De fabrieksinstellingen worden hersteld.

Transport

Het apparaat het best alleen in de originele verpakking transporteren of terugsturen. Als de originele verpakking niet beschikbaar is, gelieve dan met onze service contact op te nemen.

Veiligheidsinstructies voor het transport

De Lithium-Ion-accu valt onder de vereisten van het recht m.b.t. gevaarlijke goederen.
Een onbeschadigde en functionele accu kan door de gebruiker zonder bijkomende voorwaarden op de openbare weg worden vervoerd.
Neem bij het verzenden door derden (transportonderneming) de bijzondere vereisten aan verpakking en markering in acht.
Neem de nationale voorschriften in acht.

Opslag

LET OP

Geurontwikkeling door vocht

Als het apparaat bij het opbergen nog vloeistoffen / vochtig vuil bevat, kan dit tot geurontwikkeling leiden.
Het schoon- en vuilwaterreservoir volledig leegmaken voor opslag.
De rolcassette reinigen.
Gebruik het reinigingsgereedschap om haren en vuildeeltjes uit de schraapeenheid met haarkam te verwijderen.
Laat de gereinigde rol aan de lucht drogen.
Leg de natte wals niet in een gesloten kast om te drogen.

LET OP

Materiële schade

Verkeerde opslag kan leiden tot schade aan het apparaat.
Plaats geen voorwerpen op de reinigingsrobot.
Bewaar het apparaat niet ondersteboven.
Bewaar de reinigingsrobot volledig opgeladen en uitgeschakeld op een koele en droge plaats.

Instructie

Om een diepe ontlading van de batterij te voorkomen, dient u de reinigingsrobot uiterlijk na 5 maanden volledig op te laden.

Onderhoud

Stofzak vervangen

1. Open het deksel van het oplaadstation.
2. Trek de volle stofzak omhoog aan de flap. Hierdoor wordt de opening van de stofzak gesloten.
3. Reinig indien nodig de binnenruimte van het oplaadstation en het filter voor motorbescherming, zie *Filter voor motorbescherming reinigen*.
4. Vouw de nieuwe stofzak uit en duw hem van boven-af in de houder.
   Afbeelding M
5. Het deksel van het oplaadstation sluiten.

Filter voor motorbescherming reinigen

1. Open het deksel van het oplaadstation.
   Afbeelding X
2. Trek de stofzak naar boven aan het lipje eruit. Hierdoor wordt de opening van de stofzak gesloten.
3. Het motorbeschermingsfilter verwijderen.
4. Reinig het motorbeschermingsfilter onder stromend water.
5. Laat het motorbeschermingsfilter drogen.
6. Plaats het motorbeschermingsfilter in het oplaadstation.
7. Plaats de stofzak, zie *Stofzak plaatsen*.
8. Sluit het deksel van het oplaadstation.

Vuilwaterreservoir van het oplaadstation reinigen

LET OP

Geurontwikkeling door vochtig vuilwaterreservoir

Als het vuilwaterreservoir bij het opbergen nog vloeistoffen/vochtig vuil bevat, kan dit tot geurontwikkeling leiden.
Maak het vuilwaterreservoir volledig leeg.
Reinig het vuilwaterreservoir regelmatig.

1. Open het deksel van het oplaadstation.
2. Het vuilwaterreservoir verwijderen.
3. Trek aan het lipje op het deksel van het vuilwaterreservoir en til het deksel omhoog.
4. Leeg het vuilwaterreservoir. Bij hardnekkige verontreinigingen, het vuilwaterreservoir met schoon water uitspoelen of met de reinigingsborstel schoonmaken.
5. Sluit het deksel van het vuilwaterreservoir.
6. Het schoonwaterreservoir in het oplaadstation plaatsen.
7. Sluit het deksel van het oplaadstation.

Sensoren reinigen

De sensoren minstens maandelijks reinigen. De sensoren altijd onmiddellijk reinigen als ze vuil worden.
Afbeelding T
Afbeelding U

1. De sensoren afvegen met een zachte doek.

Contacten reinigen

Reinig de contacten op het apparaat en het vuilwaterreservoir minstens één keer per maand. De contacten altijd onmiddellijk reinigen als ze vuil worden.

1. Het vuilwaterreservoir verwijderen, zie *Vuilwaterreservoir verwijderen*.
2. De contacten op het apparaat en het vuilwaterreservoir schoonvegen met een zachte doek.
   Afbeelding Y

Vuilwaterreservoir reinigen

LET OP

Vast vuil

Vast vuil kan op den duur het apparaat beschadigen.
Reinig het vuilwaterreservoir regelmatig.
Informatie over de werkwijze bij het leegmaken en reinigen van het vuilwaterreservoir, zie hoofdstuk *Vuilwaterreservoir leegmaken*.

Reinigingsrol in het oplaadstation reinigen

Instructie

De reinigingsrol kan alleen worden gereinigd in het oplaadstation als de reinigingsrobot zich in het oplaadstation bevindt.

Instructie

De reinigingsrollen worden automatisch gereinigd in het oplaadstation na elk voltooid reinigingsproces.

De reinigingsrollen handmatig reinigen in het oplaadstation:

1. Op "Start zelfreiniging"-toets drukken.

Reinigingsrol reinigen

LET OP

Reinigingsmiddelresten in de wals

Schuimvorming
De wals na elk gebruik wassen onder stromend water of de wals reinigen in de wasmachine.

LET OP

Schade door reiniging van de wals met wasverzachter of gebruik van een wasdroger

Beschadiging van de microvezels
Gebruik bij reiniging in de wasmachine geen wasverzachter.
De wals niet in de wasdroger plaatsen.

LET OP

Materiële schade door loszittende wals

Wasmachine kan beschadigd raken.
De wals in een wasnet leggen en de wasmachine met extra wasgoed vullen.

1. Verwijder de magnetische afdekking op de rolcassette.
   Afbeelding H

2. Druk op de ontgrendelingsknop van de rolcassette.
   Afbeelding Z
   De rolcassette komt los van de reinigingsrobot.
3. De rolcassette uit de reinigingsrobot verwijderen.
4. Klap de schraapeenheid omhoog.
5. De reinigingsrol uit de rolcassette verwijderen.
   Afbeelding AA
6. De reinigingsrol onder stromend water reinigen of in de wasmachine wassen bij max. 60 °C.
   Afbeelding AB
7. De rolaandrijving met een vochtige doek reinigen.
8. De reinigingsrol aan de lucht laten drogen.

Rolcassette en schraapeenheid met haarkam reinigen

LET OP

Schade veroorzaakt door het reinigen van de schraapeenheid in de vaatwasser

Als gevolg van het wasproces kan de schraapeenheid kromtrekken en daardoor niet meer goed op de rol drukken. Dit verslechtert het reinigingsresultaat.
Reinig de schraapeenheid niet in de vaatwasser, maar onder stromend water.

LET OP

Vast vuil

Vast vuil kan op den duur het apparaat beschadigen. Het wordt aanbevolen om het apparaat na elk gebruik volledig schoon te maken.

LET OP

Vastzittend vuil

Vastzittend vuil kan op den duur het apparaat beschadigen.
De schraapeenheid regelmatig reinigen met het reinigingsgereedschap.

1. Verwijder de magnetische afdekking op de rolcassette.
   Afbeelding H
2. De ontgrendelingsknop van de rolcassette indrukken.
   Afbeelding Z
   De rolcassette komt los van de reinigingsrobot.
3. De rolcassette uit de reinigingsrobot verwijderen.
4. De Schraapeenheid omhoog klappen.
5. De reinigingsrol uit de rolcassette verwijderen.
   Afbeelding AA
6. De Schraapeenheid onder stromend water reinigen.

Instructie

Reinig de Schraapeenheid en de rolcassette niet in de afwasmachine, want dan kunnen de onderdelen beschadigd raken.

7. Vastzittend vuil verwijderen met behulp van het reinigingsgereedschap.
   Afbeelding AC
8. De Schraapeenheid omlaag klappen.
9. Op de cassettegeleider letten en de rolcassette in de reinigingsrobot duwen tot deze hoorbaar vastklikt.
   Afbeelding K
10. Plaats de magnetische afdekking op de rolcassette.

Stofreservoir reinigen

1. Het stofreservoir legen.

LET OP

Beschadiging van elektronische onderdelen

Reinig het stofreservoir niet met water.

2. Reinig het stofreservoir met het bijgeleverde reinigingsgereedschap.
   Afbeelding AD
3. Klap de klep omhoog tot ze hoorbaar vastklikt.
4. Plaats het stofreservoir.

Filter reinigen

Wij adviseren de filters regelmatig te reinigen. Dit voorkomt dat ze verstopt raken.

1. Verwijder de bovenste afdekking.
2. Druk op de klem en pak het stofreservoir vast aan de verzonken handgrepen en haal het uit het apparaat.
   Afbeelding V
3. Druk op de klem.
   Afbeelding AE
4. Open de afdekking.
5. Het filter verwijderen.
6. Reinig het filter onder stromend water met het bijgeleverde reinigingsgereedschap.
   Afbeelding AF
7. Laat het filter volledig drogen.
8. Druk het filter in positie.
9. Sluit de afdekking van het stofreservoir.
10. Plaats het stofreservoir.

Reinigingsborstel reinigen

1. Draai de reinigingsrobot ondersteboven.

Instructie

Zorg ervoor dat u het schoonwater- en vuilwaterreservoir van tevoren leegmaakt of verwijdert uit het apparaat.

2. Druk de klemmen op het borstelafdekking samen.
   Afbeelding AG
3. Verwijder de borstelafdekking.
4. De reinigingsborstel verwijderen.
   Afbeelding AH
5. Reinig de reinigingsborstel met het bijgeleverde reinigingsgereedschap.
6. Plaats de reinigingsborstel.
7. Plaats de borstelafdekking en druk omlaag tot het hoorbaar vastklikt.

Wielen reinigen

Vuildeeltjes (zoals zand e.d.) kunnen vast komen te zitten op het loopvlak en vervolgens gevoelige, gladde vloeroppervlakken beschadigen.

1. De loopvlakken van de wielen met een vochtige doek reinigen.

Onderkant van het apparaat reinigen

LET OP

Vast vuil

Vast vuil kan op den duur het apparaat beschadigen. Het wordt aanbevolen om het apparaat na elk gebruik volledig schoon te maken.

1. Het vuilwaterreservoir verwijderen, zie *Vuilwaterreservoir verwijderen*.
2. De ontgrendelingsknop van de rolcassette indrukken.
   Afbeelding Z
   De rolcassette komt los van de reinigingsrobot.
3. De rolcassette uit de reinigingsrobot verwijderen.
4. De onderkant van het apparaat en de blootliggende binnenoppervlakken alsook de zichtbare contacten en sensoren reinigen met een vochtige doek.

5. Op de cassettegeleider letten en de rolcassette in de reinigingsrobot duwen tot deze hoorbaar vastklikt.
   Afbeelding K
6. Het vuilwaterreservoir plaatsen, zie *Vuilwaterreservoir plaatsen*.

Reinigings- en onderhoudsmiddelen

LET OP

Gebruik van ongeschikte reinigings- en verzorgingsmiddelen

Het gebruik van ongeschikte reinigings- en verzorgingsmiddelen kan het apparaat beschadigen en tot uitsluiting van garantie leiden.
Gebruik alleen KÄRCHER reinigingsmiddelen.
Let op de juiste dosering.

Instructie

Gebruik naar behoefte reinigings- of verzorgingsproducten van KÄRCHER voor vloerreiniging.

- Bij het doseren van de reinigings- en onderhoudsmiddelen de doseringsaanwijzingen van de fabrikant in acht nemen.
- Om schuimvorming te voorkomen, het schoonwaterreservoir eerst met water vullen en pas daarna met reinigings- of onderhoudsmiddelen.
- Laat tijdens het vullen van water ruimte over voor de reinigings- of onderhoudsmiddelen om overlopen te voorkomen.

Reinigingsrol vervangen

Een versleten reinigingsrol kan het reinigingsresultaat verslechteren.

1. De reinigingsrol regelmatig op slijtage controleren en indien nodig vervangen.

Waterfilter van het oplaadstation reinigen

1. Open het opbergvak voor de wals op het oplaadstation.
   Afbeelding AI
2. Draai de bajonetsluiting van het waterfilter en trek het waterfilter eruit.
3. Reinig het waterfilter onder stromend water.
4. Plaats het waterfilter weer in het oplaadstation.
5. Sluit het opbergvak voor de wals.

Vloeistofsensor reinigen

Het oplaadstation is uitgerust met sensoren die een foutmelding geven als er te veel vocht aan het station is. Als de foutmelding verschijnt, moet de vloeistof worden verwijderd:

1. Verwijder het oprijdplateau van het oplaadstation en verwijder de vloeistof.
   Afbeelding AJ
2. Reinig de vloeistofsensoren met een doek.
3. Het vuilwaterreservoir verwijderen, zie *Vuilwaterreservoir verwijderen*.
4. De openingshendel op het vuilwaterreservoir omhoog trekken en het deksel van het vuilwaterreservoir omhoog klappen.
   Afbeelding R
5. Reinig de binnen- en buitenkant van de waterinlaat van het vuilwaterreservoir.
6. De deksel van het vuilwaterreservoir sluiten.
7. Het vuilwaterreservoir in het apparaat plaatsen, zie *Vuilwaterreservoir plaatsen*.
8. De rolcassette reinigen, zie *Rolcassette en schraapeenheid met haarkam reinigen*.

Hulp bij storingen

Storingen hebben vaak oorzaken die eenvoudig met behulp van het volgende overzicht kunnen worden verholpen. Neem bij twijfel of storingen die hier niet worden vermeld contact op met de erkende klantenservice.

Fout	Oorzaak	Remedie
De accu wordt niet opgeladen	De oplaadcontacten zijn vuil.	1. Veeg de oplaadcontacten op zowel het oplaadstation als de reinigingsrobot af met een droge doek.
	De omgevingstemperatuur ligt onder 0 °C of boven 35 °C.	1. Gebruik de reinigingsrobots bij temperaturen boven 0 °C en onder 35 °C.
	Het netsnoer van het oplaadstation is niet aangesloten.	1. Sluit het netsnoer van het oplaadstation aan.

Fout	Oorzaak	Remedie
De reinigingsrobot keert niet terug naar het oplaadstation	De accu is leeg.	1. Plaats de reinigingsrobot handmatig op het oplaadstation en laat hem volledig opladen.
	De reinigingsrobot is te ver verwijderd van het oplaadstation.	1. Breng de reinigingsrobot dichter bij het oplaadstation. 2. Plaats de reinigingsrobot handmatig op het oplaadstation.
	Er is te weinig ruimte rond het oplaadstation.	1. Zorg ervoor dat er voldoende ruimte is rond het oplaadstation, zie hoofdstuk *Oplaadstation opstellen*.
	Er zijn te veel obstakels aanwezig rond het oplaadstation.	1. Plaats het oplaadstation in een meer open ruimte, zie hoofdstuk *Oplaadstation opstellen*.
	De reinigingsrobot brengt zijn omgeving opnieuw in kaart wanneer hij over een relatief grote afstand werd verplaatst.	1. Plaats de reinigingsrobot handmatig op het oplaadstation.
	De reinigingsrobot werd niet vanaf het oplaadstation gestart. In dat geval keert hij alleen terug naar de plaats waar hij gestart is.	1. Plaats de reinigingsrobot handmatig op het oplaadstation.
	Het netsnoer van het oplaadstation is niet aangesloten.	1. Sluit het netsnoer van het oplaadstation aan.
De afzuiging van het stof naar het oplaadstation start niet of werkt niet goed	De reinigingsrobot staat niet goed op het oplaadstation.	1. Plaats de reinigingsrobot handmatig op het oplaadstation.
	De stofzak is vol. De led op de opname voor de stofzak brandt rood.	1. Vervang de stofzak, zie *Stofzak vervangen*.
	De stofzak niet aanwezig of verkeerd geplaatst.	1. Plaats de stofzak of controleer of de zak goed is geplaatst.
	Het deksel van het oplaadstation is open.	1. Het deksel van het oplaadstation sluiten.
De reinigingsrobot beweegt moeizaam en reinigt niet naar behoren	De muurvolgsensor is verontreinigd.	1. Reinig de muurvolgsensor, zie *Sensoren reinigen*.
	De lasersensor (LiDAR) is verontreinigd.	1. Reinig de lasersensor (LiDAR), zie *Sensoren reinigen*.
De reinigingsrobot keert meermaals terug naar het oplaadstation	Het schoonwaterreservoir zit niet correct in het apparaat.	1. Het schoonwaterreservoir correct in het apparaat plaatsen.
	Het vuilwaterreservoir in het apparaat is vol of vuil.	1. Het vuilwaterreservoir legen. 2. Het vuilwaterreservoir reinigen, zie *Vuilwaterreservoir reinigen*. 3. De contacten op het vuilwaterreservoir reinigen, zie *Contacten reinigen*.
De ledtoetsen en de Ledstrip op het apparaat pulseren rood.	Het schoonwaterreservoir is leeg.	1. Vul het schoonwaterreservoir.
	Het vuilwaterreservoir is vol.	1. Het vuilwaterreservoir ledigen.
De ledtoetsen pulseren rood en de Ledstrip op het apparaat brandt niet.	De accu is leeg.	1. De accu opladen.
De ledtoetsen knipperen rood en de Ledstrip op het apparaat brandt niet.	Het stofreservoir bevindt zich niet in het apparaat.	1. Plaats het stofreservoir.
	De acculading is minder dan 20 %. Het apparaat kan niet beginnen met reinigen.	1. De accu opladen.
De led op de opname voor de stofzak in het oplaadstation brandt rood	Er zit geen stofzak in het oplaadstation.	1. Plaats een stofzak.
De led op het schoonwaterreservoir in het oplaadstation brandt rood	Het schoonwaterreservoir is leeg.	1. Vul het schoonwaterreservoir.
	Het schoonwaterreservoir zit niet in het apparaat.	1. Plaats het schoonwaterreservoir.

Fout	Oorzaak	Remedie
De led op het schoonwaterreservoir in het oplaadstation brandt rood, terwijl het schoonwaterreservoir vol is	Het waterfilter voor de schoonwatertoevoer van het oplaadstation naar het apparaat is verstopt.	1. Het waterfilter reinigen, zie *Waterfilter van het oplaadstation reinigen*. 2. Vervang het waterfilter als het probleem aanhoudt.
De led op het vuilwaterreservoir in het oplaadstation brandt rood	Het vuilwaterreservoir is vol.	1. Het vuilwaterreservoir ledigen.
	Het vuilwaterreservoir is niet in het apparaat.	1. Plaats het vuilwaterreservoir.

Klantenservice

Als de storing niet kan worden verholpen, moet het apparaat door de klantenservice worden gecontroleerd.

Garantie

In elk land gelden de garantievoorwaarden die door onze verantwoordelijke verkoopmaatschappij zijn uitgegeven. Mogelijke storingen aan uw apparaat verhelpen we binnen de garantieperiode gratis, voor zover een materiaal- of fabricagefout de oorzaak is. Als u gebruik wilt maken van de garantie, neemt u met uw aankoopbon contact op met uw distributeur of de dichtstbijzijnde geautoriseerde klantenservice.
(adres zie achterzijde)
Meer informatie over de garantie (indien beschikbaar) vindt u in het servicegedeelte van uw lokale Kärcher-website onder "Downloads".

EU-conformiteitsverklaring

Apparaat	Type	Frequentieband, MHz	Vermogen, max. EIRP, mW
RVF 7	WLAN 2.4 GHz	2400-2483,5	100
RVF 7	WLAN 5 GHz	5150-5850	100
RVF 7	Bluetooth	2400-2483,5	63

Hiermee verklaart Alfred Kärcher SE & Co. KG dat het draadloze apparaattype Robo Cleaner voldoet aan de richtlijn 2014/53/EU. De volledige tekst van de EU-conformiteitsverklaring vindt u op *www.kaercher.com/RVF7*.

Technische gegevens

		RVF 7 Comfort
Reinigingsrobot		
Nominaal vermogen	W	60
Accupacktype		Li-ION
Accucapaciteit	mAh	4800
Bedrijfstijd bij volledig opgeladen accu in normaal bedrijf	min	120
Oppervlaktevermogen	m^2/h	45
Zuigcapaciteit (boostmodus/standaardmodus)	Pa	13000 / 2000
Oplaadtijd (8 % tot 100 %/0 % tot 100 %)	min	230 / 285
Draadloze verbindingen		IEEE 802.11b/g/n 2,4 GHz & 5 GHz
Frequentieband (voor 2,4 GHz)	MHz	2400-2483,5
Frequentieband (voor 5 GHz)	MHz	5150-5850
Geluidsdrukniveau	dB(A)	<67
Volume verswaterreservoir	ml	300
Volume vuilwaterreservoir	ml	130
Droog vuil	ml	250
Gewicht	kg	5,6
Oplaadstation		
Nominaal stroomverbruik (afzuiging/laden)	W	650/30
Duur zelfreiniging	seconden	90-240
Volume verswaterreservoir	l	3
Volume vuilwaterreservoir	l	2,4
Droog vuil	l	4
Gewicht	kg	9,3
Lengte x breedte x hoogte	mm	450x400x520
Geluidsdrukniveau	dB(A)	82

Technische wijzigingen voorbehouden.

İçindekiler

Genel uyarılar 104
Güvenlik bilgileri 104
Cihazdaki simgeler 105
Çevre koruma 105
Amacına uygun kullanım 105
Aksesuarlar ve yedek parçalar 105
Teslimatın içeriği 105
Cihaz açıklaması 105
Şarj istasyonundaki tuşlar 106
İlk çalıştırma 108
İşletime alma 108
Kumanda etme 109
Taşıma 112
Depolama 112
Bakım ve koruma 112
Arıza durumunda yardım 114
Garanti 116
AB Uygunluk Beyanı 116
Teknik bilgiler 116

Genel uyarılar

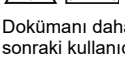

Cihazı ilk kez kullanmadan önce bu orijinal kullanım kılavuzunu okuyun ve buradaki bilgilere göre hareket edin.

Dokümanı daha sonra tekrar kullanmak ya da cihazın sonraki kullanıcılarına iletmek üzere saklayın.

- İşletim kılavuzu ve güvenlik bilgilerine uyulmaması, kullanıcı ve diğer kişiler için tehlikeli durumların oluşmasına ve cihazın hasar görmesine yol açabilir.
- Taşıma hasarları varsa hemen bayiyi bilgilendirin.
- Ambalajı açarken, paket içeriğinde eksik aksesuar veya hasarlı parça olup olmadığını kontrol edin.

Güvenlik bilgileri

- İşletim kılavuzundaki uyarıların yanında yasa koyucunun belirlediği güvenlik ve kaza önleme yönetmeliğini dikkate almalısınız.
- Cihaza takılı olan uyarı ve bilgi levhaları, tehlikesiz bir işletim için önemli bilgiler verir.

Tehlike kademeleri

⚠ *TEHLIKE*

- *Ağır bedensel yaralanmalar ya da ölüme neden olan direkt bir tehlikeye yönelik uyarı.*

⚠ *UYARI*

- *Ağır bedensel yaralanmalar ya da ölüme neden olabilecek olası tehlikeli bir duruma yönelik uyarı.*

⚠ *TEDBIR*

- *Hafif yaralanmalara neden olabilecek olası tehlikeli bir duruma yönelik uyarı.*

DIKKAT

- *Maddi hasarlara neden olabilecek olası tehlikeli bir duruma yönelik uyarı.*

Genel güvenlik bilgileri

Cihazın lazer radarı, lazer sınıfı 1 ürün güvenliği için IEC 60825-1:2014 standardına uygundur ve insan vücudu için zararlı lazer ışınımı üretmez.

⚠ ***TEHLIKE*** *• Boğulma tehlikesi. Ambalaj folyolarını çocuklardan uzak tutunuz.*

⚠ ***UYARI*** *• Cihazı sadece amacına uygun bir şekilde kullanın. Yerel koşulları dikkate alın ve cihazla çalışmalar esnasında üçüncü şahıslara ve özellikle çocuklara dikkat edin. • Bu cihaz, fiziksel, duyumsal veya zihni sınırlamalara sahip veya tecrübesiz ve/veya bilgilendirilmemiş kişiler tarafından kullanılamaz.*
• Sadece cihazın kullanımı konusunda bilgilendirilmiş veya cihazı kumanda etme konusundaki kabiliyetlerini kanıtlamış ve kati şekilde cihazın kullanımıyla görevlendirilmiş olan kişiler cihazı kullanabilir. • Çocukların bu cihazı kullanması yasaktır. • Cihazla oynamamalarını sağlamak için çocuklar gözetim altında tutulmalıdır.
• Çocuklar, temizliği ve bakımı sadece gözetim altında yapabilir. • En az 8 yaş üzeri çocuklar, sadece güvenliklerinden sorumlu bir kişi tarafından cihazın kullanımı ile ilgili eğitim aldıkları veya doğru bir şekilde denetlendiklerinde ve oluşabilecek tehlikeleri anladıkları takdirde cihazı kullanabilir.

⚠ ***TEDBIR*** *• Kaza ve yaralanma tehlikesi. Taşıma ve depolama esnasında cihazın ağırlığını dikkate alın, bkz. kullanım kılavuzu Teknik veriler bölümü.*
• Emniyet düzenleri sizin emniyetiniz içindir. Emniyet düzenlerini asla değiştirmeyin veya baypas etmeyin.

DIKKAT *• Cihazın hasar görmesi. Cihazın üzerine çıkmayın ve üzerine çocuk, eşya veya evcil hayvan koymayın. • Cihazda yalnızca bir uzman tarafından değiştirilebilecek aküler bulunmaktadır.*

Elektrik çarpma tehlikesi

⚠ ***UYARI*** *• Cihaz elektrikli yapı parçaları içermektedir, cihazı akar su altında yıkamayın. • Tüm temizlik ve bakım çalışmalarından önce cihazı kapatın.*

⚠ ***TEDBIR*** *• Onarım çalışmalarını ve elektrikli yapı parçaları üzerindeki çalışmaların sadece yetkili müşteri hizmetleri tarafından yapılmasını sağlayın.*

İşletim için güvenlik bilgileri

⚠ ***TEHLIKE*** *• Cihazı, açık bir şöminede ateş yanan veya köz bulunan odalarda gözetimsiz çalıştırmayın. • Cihazı gözetimsiz olarak yanan mumların olduğu odalarda çalıştırmayın.*

⚠ ***UYARI*** *• Kısa devre tehlikesi. İletken eşyaları (örn. tornavida veya benzeri) şarj kontaklarından uzak tutun.*

⚠ ***TEDBIR*** *• Temizlik robotunun etrafta dolaşmasından dolayı tökezleme riskine dikkat edin. • Yaralanma tehlikesi. Çalışma sırasında asla parmaklarınızı veya aletleri cihazın dönen temizlik silindirinin içine sokmayın. • İstasyonun veya temizlik robotunun üzerinde durmayın veya oturmayın. • Temizlik robotuna çarptığınızda nesnelerin düşebileceğini lütfen unutmayın (masaların üzerindeki nesneler veya küçük mobilya parçaları dahil). • Robot temizleyicinin asılı telefon kablolarına, elektrik kablolarına, masa örtülerine, kablolara, kemerlere vb. dolanabileceğini lütfen unutmayın. Bu, nesnelerin düşmesine neden olabilir.*

DIKKAT *• Cihazı, alarm sistemi veya hareket dedektörü ile emniyete alınmış odalarda çalıştırmayın.*
• Cihazı sadece 0°C ile +35 °C arasındaki sıcaklıklarda çalıştırın. • Cihazı sadece iç mekanlarda kullanın. • Cihaza kırık cam, çakıl veya oyuncak parçaları gibi keskin veya büyük nesneleri çektirmeyin. • Cihazı kullanmadan önce, temizlik sırasında kabloları arkasında sürüklememesi için yerdeki tüm kabloları kaldırın. • Cihaz için düşme tehlikesi tüm alanları çevreleyerek kapatın. Örn. sınırlama bulunmayan merdivenler veya galeriler.

Güvenlik bilgileri Şarj istasyonu

⚠ ***TEHLİKE*** *● Cihazı sadece alternatif akıma bağlayın. Tip levhasında yazılı olan gerilim şebeke gerilimi ile aynı olmak zorundadır. ● Güvenlik nedenleriyle cihazı mutlak surette bir hatalı akım koruma şalteri (maks. 30 mA) ile çalıştırmanızı öneririz. ● Elleriniz ıslak veya nemliyken fişi ve prizi kesinlikle tutmayın. ● Patlama tehlikesi. Şarj edilemeyen pilleri asla şarj etmeyin.*

⚠ ***UYARI*** *● Cihazı sadece bir elektrik uzmanı tarafından IEC 60364-1 uyarınca düzenlenmiş olan bir prize takın. ● Şebeke geriliminin uygunluğunu şarj cihazının tip etiketinde belirtilen gerilim bilgisi ile kontrol edin. ● Cihaz elektrikli yapı parçaları içermektedir, cihazı akar su altında yıkamayın. ● Kısa devre tehlikesi. İletken eşyaları (örn. tornavida veya benzeri) şarj kontaklarından uzak tutun. ● Kısa devre tehlikesi. Şarj istasyonunun şarj kontaklarını sadece kuru olarak temizleyin. ● Tüm temizlik ve bakım çalışmalarından önce şebeke fişini çekin. ● Temizlik robotu 1.269-690.0 sadece parça numarası 4.269-091.0 olan bir şarj istasyonunun şarj tertibatında şarj edilebilir. ● Yalnızca birlikte verilen temizleme cihazını şarj istasyonunda şarj edin. ● Şebeke kablosunu her işletimden önce hasar bakımından kontrol edin. Hasarlı şebeke kablosunu kullanmayın. Hasarlı olması durumunda, şebeke kablosunu izin verilen bir yedek parça ile değiştirin. Uygun yedek parçayı KÄRCHER'dan ya da servis ortaklarımızın birinden temin edebilirsiniz.*

DIKKAT *● Şarj istasyonunu sadece iç mekanlarda kullanın. ● Şarj istasyonunu örn. Kalorifer gibi ısı kaynaklarının yakınına koymayın. ● Şarj istasyonunu sadece iç mekanlarda, serin ve kuru bir yerde saklayın. ● Akünün derin deşarj olmasını önlemek için temizlik robotunu en geç 5 ay sonra tekrar tam olarak şarj edin. ● Tüm temizlik ve bakım çalışmalarından önce şarj istasyonunu kapatın.*

Cihazdaki simgeler

Cihazı devreye almadan önce işletim kılavuzunu ve tüm güvenlik uyarılarını okuyun.

Cihazı neme karşı koruyun. Cihazı kuru kalacak şekilde depolayın. Cihazı yağmura maruz bırakmayın. Cihaz sadece iç mekanda kullanıma uygundur.

Çevre koruma

Paketleme malzemeleri geri dönüştürülebilir. Lütfen ambalajları çevreye zarar vermeden bertaraf edin.

Elektrikli ve elektronik cihazlar, değerli ve geri dönüştürülebilir malzemelerin yanı sıra yanlış kullanılması veya yanlış bertaraf edilmesi durumunda insan sağlığı ve çevre için potansiyel tehlike teşkil edebilecek piller, aküler veya yağlar içerebilir. Ancak cihazın usulüne uygun şekilde çalıştırılması için bu parçalar gereklidir. Bu simge ile işaretlenen cihazlar evsel çöp ile birlikte bertaraf edilmemelidir.

İçerik maddelerine yönelik uyarılar (REACH)
İçerik maddelerine yönelik güncel bilgiler için bkz.: *www.kaercher.de/REACH*

Amacına uygun kullanım

Cihaz, şarj istasyonu ve akü ile çalışan temizlik robotu olmak üzere iki üniteden oluşmaktadır.

- Bu temizlik robotu, tam otomatik ıslak ve kuru temizlik için tasarlanmıştır.
- Nem nüfuz edip zemine hasar verebileceği için örn.işlem görmemiş mantar zemin döşemeleri gibi suya karşı hassas kaplamaları temizlemeyin.
- Cihaz halı, PVC, linolyum, fayans, taş, yağlı ve vakslı parke, laminat ve suya dayanıklı tüm zemin kaplamalarının temizliği için uygundur.
- Bu cihaz, özel kullanım için geliştirilmiştir ve ticari amaçlı kullanımı öngörülmemiştir.

Aksesuarlar ve yedek parçalar

Sadece orijinal aksesuarlar ve orijinal yedek parçalar kullanın. Bu parçalar cihazın güvenli ve arızasız çalışmasını sağlar.
Aksesuar ve yedek parçalara ilişkin bilgiler için adres: *www.kaercher.com*.

Teslimatın içeriği

Ambalaj açıldığında içindeki parçalarda eksiklik olup olmadığını kontrol edin. Aksesuarların eksik olması durumunda ya da nakliye hasarlarında yetkili satıcınızı bilgilendirin.

Cihaz açıklaması

Resimler için grafik sayfasına bakın.
Şekil A
Şekil B

1. Kirli su deposu
2. Temizleme silindiri (2 x)
3. Temizlik robotundaki vakumlama kanalı
4. Tahrik tekerleği
5. Fırça kapağı
6. Temizleme fırçası
7. Yan süpürge (4 x)
8. Döner tekerlek
9. Düşme sensörü
10. Silindir kaseti
11. Kirli su deposu açma kolu
12. Cihazda kirli su emme vanası
13. Temiz su deposu
14. Temiz su girişi için kauçuk kapak
15. Temizleme aleti
16. Toz haznesi
17. Köpük Durdurucu 30 ml (2 x)
18. RM 536 500 ml
19. Açma/kapama/duraklatma tuşu
20. Home tuşu
21. Kameralı 3D sensör
22. Duvar izleme sensörü
23. LED şerit durum göstergesi için
24. Üst kapak
25. Temiz su girişi

㉖ Şarj istasyonu kontakları
㉗ Lazer sensörü (LiDAR)
㉘ Filtre (2 x)
㉙ Yanaşma rampası
㉚ Silindir için saklama bölmesi
㉛ Şarj istasyonu kapağı
㉜ Taşıma kulpu
㉝ Şarj prizi
㉞ Kablo tutucu
㉟ Kablo kılavuzu
㊱ Toz torbası *(2 x) **(5 x)
㊲ Şebeke kablosu
㊳ Kirli su deposu
㊴ Temiz su deposu
㊵ Toz torbası tutucusu
㊶ "Kendi kendini temizlemeyi başlat" tuşu
㊷ "Temizlik modunu değiştir" tuşu
㊸ "Temizliğe başla" tuşu
㊹ Temiz su doldurma vanası
㊺ Kirli su deposu vakumlama vanası
㊻ Şarj istasyonundaki vakumlama kanalı

* RVF 7 Comfort
** RVF 7 Comfort Extra

Şarj istasyonundaki tuşlar

Not
Şarj istasyonundaki tuşlar yalnızca temizlik robotu şarj istasyonundayken çalıştırılabilir, çünkü cihazla temas ancak bu şekilde sağlanabilir.

Tuş	Açıklama
	Tuş ile temizlik başlatılır.
	Tuş ile temizleme modları seçilir. Eğer sembol yanıyorsa ıslak ve kuru temizleme modu aktiftir. Eğer sembol yanmıyorsa sadece kuru temizleme modu aktiftir.
	Tuş ile kendi kendini temizleme fonksiyonu etkinleştirilir. Temizleme fonksiyonu şunları içerir: • Kirli su deposunun boşaltılması • Temiz su deposunun doldurulması • Silindirin temizlenmesi • Silindirin kurutulması • Toz torbasının boşaltılması

Temizlik robotunun çalışma şekli

- Mobil temizlik robotu, enerjisini birlikte verilen şarj istasyonunda düzenli olarak şarj ettiği yerleşik bir aküden alır. Akü şarjı çok düşük olduğunda, robot şarj edilmek üzere otomatik olarak şarj istasyonuna geri döner ve gerekirse güncel temizlik görevine ara verir.
- Şarj işlemi biter bitmez, temizlik görevine ara vermiş olan temizlik robotu otomatik olarak şarj istasyonundan ayrılır ve temizlik işine devam eder. Temizlik robotu temizleme işlemini bitirdiğinde şarj olmak için şarj istasyonuna döner.
- Temizlik robotu, sesli bildirim üzerinden ve cihaz üzerindeki çeşitli LED renkleri yoluyla durum mesajları verir.
- Temizlik robotu sistematik olarak hareket eder. Lazer sensörü (LiDAR) yardımıyla odayı tarar ve adım adım temizler. Yüksekliği en az lazer sensörünün (LiDAR) yüksekliği kadar olan engellerden kaçınır.
- Temizlik robotu, merdivenleri ve yükseklik farklarını algılayabilen ve düşmeleri önlemeyi amaçlayan düşme sensörlerine sahiptir.
- Ultrasonik sensör, uygulama içinde istendiği şekilde etkinleştirilebilen ve devre dışı bırakılabilen halı algılama görevini yerine getirir. Temizlik robotu konfigürasyona bağlı olarak halılardan kaçınır.
- Temizlik robotunda temiz su ve kirli su deposunun yanı sıra bir mikrofiber silindir, bir toz haznesi, bir temizleme fırçası ve 2 adet yan fırça vardır. Bu bileşenler sayesinde aynı anda hem kuru hem de ıslak temizlik yapmak mümkündür. Vakumlama işlemi sayesinde tüm toz partikülleri ve kaba kir türleri toz haznesinde toplanır ve böylece ıslak temizlik yapılırken hiçbir toz partikülü ve kaba kir türü alınmaz ve kirli su haznesinde birikmez.
- Çok fonksiyonlu şarj istasyonunda, her temizlik işleminden sonra cihazdaki kirli su otomatik olarak vakumlanır, temiz su ilave edilir ve toz haznesindeki tozlar alınır. Şarj istasyonunda temizleme silindirlerini temizlemek, kurutmak ve depolamak da mümkündür.

Vakumlama yalnızca aşağıdaki koşullar altında gerçekleşebilir:
- Temizlik robotu şarj istasyonunda duruyor.
- Şarj istasyonunda bir toz torbası takılmıştır.
- Toz torbası dolu değildir.
- Şarj istasyonunun kapağı kapalı.

Cihazdaki LED renkleri

LED tuşlar	LED şerit	Anlamı
Kapalı	Kapalı	Cihaz kapatılmıştır. Cihaz uyku modundadır. Cihaz "Rahatsız etmeyin" modundadır.
titreşimli beyaz	beyaz renkte titreşir	Cihaz açılır. Yeni üretici yazılımı indiriliyor ve güncelleniyor.
titreşimli mavi	Kapalı	Ağ bağlantısı kuruluyor.
yeşil yanıyor	mavi veya sarı yanıyor (seçilen temizleme moduna bağlı olarak)	Ağ bağlantısı başarıyla tamamlandı.
mavi yanıp sönme	Kapalı	Ağ bağlantısı sıfırlandı.
titreşimli yeşil	Kapalı	Cihaz şarj istasyonundadır ve akü şarj edilmektedir.
titreşiyor veya kırmızı yanıp sönüyor	titreşiyor veya kırmızı yanıp sönüyor	Bir arıza oluştu. Arıza giderme bkz. *Arıza durumunda yardım*.

Şarj istasyonundaki LED renkleri

LED tuşlar	LED şerit	Anlamı
Kapalı	beyaz yanıyor	Şarj istasyonu bekleme modundadır.
● "Temizliğe başla" tuşu:yeşil titreşiyor ● "Temizlik modunu değiştir" tuşu:mavi yanıyor/kapalı ● "Kendi kendini temizlemeyi başlat" tuşu:beyaz yanıyor	yeşil titreşiyor	Cihaz şarj istasyonundadır ve akü şarj edilmektedir.
● "Temizliğe başla" tuşu:kapalı ● "Temizlik modunu değiştir" tuşu:mavi yanıyor/kapalı ● "Kendi kendini temizlemeyi başlat" tuşu:sarı titreşiyor	sarı titreşiyor	Cihazın içindeki toz haznesinin içeriği şarj istasyonu tarafından vakumlanıyor.
● "Temizliğe başla" tuşu:kapalı ● "Temizlik modunu değiştir" tuşu:mavi yanıyor/kapalı ● "Kendi kendini temizlemeyi başlat" tuşu:mavi titreşiyor	mavi titreşiyor	Cihaz şarj istasyonundadır ve temizleme silindirleri temizlenmektedir.
● "Temizliğe başla" tuşu:kırmızı yanıyor ● "Temizlik modunu değiştir" tuşu:kırmızı yanıyor ● "Kendi kendini temizlemeyi başlat" tuşu:kırmızı yanıyor	titreşiyor veya kırmızı yanıp sönüyor	Bir arıza oluştu. Arıza giderme bkz. *Arıza durumunda yardım*.
Kapalı	Kapalı	Cihaz kapatılmıştır. Cihaz "Rahatsız etmeyin" modundadır.

Özel modlar

Uyku modu

Temizlik robotu, 5 dakika hareketsiz kaldıktan sonra otomatik olarak uyku moduna geçer. Robotu uyandırmak için herhangi bir tuşa basın.

- Temizlik robotu, şarj istasyonunda dururken uyku moduna geçmiyor.
- Temizlik robotu, 6 saatten fazla uyku modundaysa otomatik olarak kapanacaktır

"Rahatsız etmeyin" modu

"Rahatsız etmeyin" modunu etkinleştirme seçeneği vardır. "Rahatsız Etmeyin" modunda, temizlik robotu herhangi bir sesli uyarı vermez. LED tuşlar ve LED şerit kapalıdır.

"Rahatsız etmeyin" modu uygulamada etkinleştirilebilir. Uygulamanın indirilmesi, *Temizlik robotunun WiFi'ye ve uygulamaya bağlanması* bölümünde açıklanmaktadır.

Not

"Rahatsız etmeyin" modunda temizlik robotu kapatılmaz. Temizlemeye devam etmek için kısa süreliğine Açma/kapama/duraklatma tuşu tuşuna basın.

Uzaktan kumanda

Uygulamada, örneğin erişilemeyen bir yerde sıkışıp kalması durumunda robotu yönlendirme seçeneği bulunmaktadır.

Bu uzaktan kumanda uygulamada "Ayarlar" > "Robot ayarları" içerisinde seçilebilir.

İlk çalıştırma

Şarj istasyonunun kurulumu

- Kurulum yerini, temizlik robotu şarj istasyonuna kolayca ulaşabilecek şekilde seçin.

DIKKAT

Nem nedeniyle zeminde hasar oluşma tehlikesi

Nemli silindir nedeniyle şarj işlemi sırasında zeminde hasar meydana gelebilir.

Şarj istasyonunu suya dayanıklı bir zemin ve birlikte verilen zemin koruma plakası üzerinde konumlandırın.

- Şarj istasyonunun solunda ve sağında en az 0,5 m ve şarj istasyonunun önünde en az 1,5 m mesafe olmasını sağlayın.
- Kurulum yeri doğrudan güneş ışığına maruz kalmamalıdır.

1. Şarj istasyonunu kurun.
   Şekil C
2. Şebeke kablosu cihaz soketini şarj istasyonunun şarj prizine takın.
   Şekil D
3. Şebeke fişini takın.

Temizlik robotunun şarj istasyonuna bağlanması

1. Temizlik robotunu manuel olarak şarj istasyonuna yerleştirin ve şarj kontaklarının iyi temas ettiğinden emin olun.
   Temizlik robotu otomatik olarak çalışır. LED tuşlar ve LED şerit yanar.

Not

İlk çalıştırma sırasında şarj istasyonuyla temas olmadan manuel olarak etkinleştirmek mümkün değildir.

İlk çalıştırmadan sonra temizlik robotu otomatik olarak şarj istasyonuna gider.

Temizlik robotunun WiFi'ye ve uygulamaya bağlanması

Temizlik robotu, doğrudan cihazdaki tuşlar aracılığıyla veya WiFi özellikli bir mobil cihaz aracılığıyla bir uygulama ile kontrol edilebilir. Mevcut olan tüm fonksiyonları kullanabilmek için temizik robotunun KÄRCHER Indoor Robots uygulaması aracılığıyla kontrol edilmesini öneririz.

Uygulamayı indirmeden önce aşağıdakilerden emin olun:

- Mobil cihaz internete bağlı.
- Router'ın 2,4 GHz veya 5 GHzGHz WiFi'si etkin.
- Yeterli WiFi kapsama alanı sağlanmış durumda.

KÄRCHER Indoor Robots uygulamasını Apple App Store® veya Google Play™ Store'dan indirin.

GET IT ON Google Play

Download on the App Store

- Google Play™ ve Android™ Google Inc. şirketinin markaları veya tescilli ticari markalarıdır.
- Apple® ve App Store® Apple Inc. şirketinin markaları veya tescilli ticari markalarıdır.

Temizlik robotunun KÄRCHER Indoor Robots uygulamasına ve WiFi'ye bağlanması:

1. KÄRCHER Indoor Robots uygulamasını Apple App Store veya Google Play Store'dan indirin.
2. KÄRCHER Indoor Robots uygulamasını açın.
3. Bir hesap oluşturun (henüz kayıt olmadıysanız).
4. İstediğiniz temizlik robotunu ekleyin.
5. Uygulamanın adım adım talimatlarını takip edin.

İşletime alma

Yan fırçanın montajı

1. Temizlik robotunu ters çevirin.
2. Yan fırçaları yerleştirin. Başlığın ve cihazdaki tutucunun renk uyumuna dikkat edin (örneğin, siyahla siyah).
   Şekil E

Kirli su deposunun yerleştirilmesi

1. Kirli su deposunu duyulur şekilde yerine oturana kadar cihazın içine yatay olarak itin.
   Şekil F

Kirli su deposunun çıkarılması

1. Kirli su deposu kilit açma tuşuna basın ve kirli su deposunu cihazdan çıkarın.
   Şekil G

Temizleme silindirinin yerleştirilmesi

1. Silindir kaset üzerindeki manyetik kapağı çıkarın.
   Şekil H
2. Silindir kasetindeki kilit açma tuşuna basın.
   Şekil I
   Silindir kaseti temizlik robotundan ayrılır.
3. Silindir kasetini temizlik robotundan çıkarın.
4. Temizleme silindirini silindir tutucusuna takın.
   Şekil J
5. Kaset kılavuzuna dikkat edin ve silindir kasetini, yerine oturduğunu duyuncaya kadar temizlik robotunun içine doğru itin.
   Şekil K
6. Manyetik kapağı silindir kasetin üzerine oturtun.

Şarj istasyonunda temiz su deposunun doldurulması

Cihazdaki temiz su deposu öncelikli olarak şarj istasyonu üzerinden doldurulur. Ancak temiz su deposunu manuel olarak doldurmak da mümkündür, bkz. *Temiz su deposunun doldurulması*.

DIKKAT

Hasar tehlikesi

Temiz su deposuna sıcak su dökülmesi plastiğin deforme olmasına neden olabilir.

Temiz su deposuna sıcak su doldurmayın.

Not

Temiz su deposunu doldurmadan önce daima kirli su deposunu boşaltın.

1. Şarj istasyonunun kapağını açın.
   Şekil L
2. Temiz su deposunu çıkarın.
3. Temiz su deposunun kapağındaki kulağı çekin ve kapağı yukarı doğru kaldırın.
4. Temiz su deposunu MAX işaretine kadar soğuk veya ılık şebeke suyuyla doldurun.
5. Gerekirse temiz su deposuna KÄRCHER temizleme maddeleri veya bakım ürünleri ekleyin.

DIKKAT

Temizleme maddesinin yanlış kullanımından kaynaklanan kötü temizlik sonuçları

Temizleme maddesinin veya bakım ürünlerinin aşırı veya yetersiz dozda kullanılması, kötü temizlik sonuçlarına yol açabilir.

Temizleme maddesi veya bakım ürünlerinin dozaj önerilerine dikkat edin.

Not

Zeminde veya cihazın kirli su deposunda aşırı köpük oluşmasına neden olabileceği için başka üreticilerin temizlik ürünlerini kullanmayın.

Ayrıca zeminde daha önce başka üreticilere ait kullanılmış temizlik ürünlerinin kalıntıları varsa ilk temizlik turları sırasında köpük oluşabilir.

6. Kapağı kapatın.
7. Temiz su deposunu tekrar şarj istasyonunun içine yerleştirin.
8. Şarj istasyonunun kapağını kapatın.

Temiz su deposunun doldurulması

Cihazdaki temiz su deposunu manuel olarak doldurmak mümkündür:

DIKKAT

Hasar tehlikesi

Temiz su deposuna sıcak su dökülmesi plastiğin deforme olmasına neden olabilir.

Temiz su deposuna sıcak su doldurmayın.

Not

Temiz su deposunu doldurmadan önce daima kirli su deposunu boşaltın.

1. Üst kapağı çıkarın.
   Şekil N
2. Temiz su deposunu tutma yerlerinden kavrayın ve cihazdan çıkarın.
3. Doldurma ağzındaki lastik kulağı çekin.
4. Temiz su deposunu soğuk veya ılık şebeke suyuyla doldurun.
5. Gerekirse temiz su deposuna KÄRCHER temizleme maddeleri veya bakım ürünleri ekleyin.

DIKKAT

Temizleme maddesinin yanlış kullanımından kaynaklanan kötü temizlik sonuçları

Temizleme maddesinin veya bakım ürünlerinin aşırı veya yetersiz dozda kullanılması, kötü temizlik sonuçlarına yol açabilir.

Temizleme maddesi veya bakım ürünlerinin dozaj önerilerine dikkat edin.

Not

Zeminde veya cihazın kirli su deposunda aşırı köpük oluşmasına neden olabileceği için başka üreticilerin temizlik ürünlerini kullanmayın.

Ayrıca zeminde daha önce başka üreticilere ait kullanılmış temizlik ürünlerinin kalıntıları varsa ilk temizlik turları sırasında köpük oluşabilir.

6. Zeminde veya cihazda köpük oluşumunu önlemek için, ilk temizlik turlarında temizlik maddesine ek olarak temiz su deposunun için Foam Stop ekleyin. Gerekirse işlemi tekrarlayın.
7. Lastik kulağı kapatın.
8. Temiz su deposunu cihazın içine yerleştirin, duyulur şekilde yerine oturana kadar aşağı bastırın.
   Şekil O
9. Üst kapağı oturtun.

Toz torbasının yerleştirilmesi

1. Şarj istasyonunun kapağını açın.
   Şekil M
2. Toz torbasını tutucuya yerleştirin.
3. Şarj istasyonunun kapağını kapatın.

Kumanda etme

DIKKAT

Engellerden kaynaklanan tehlike

Zarar görme tehlikesi

Temizlik robotunu çalıştırmadan önce zeminde, merdivenlerde veya yükseklik farklarında herhangi bir engel olmadığından emin olun.

Ortamı hazırlama

- Etkili temizlik sağlamak için zeminde eşyalar olmamasına dikkat edin. Temizlik robotunun nesnelerden kaçınmak zorunda kalması nedeniyle engellerin temizlenmesi zaman alır.
- Temizlenecek odaların kapılarını açın.
- Temizlik robotunu uygulamayla çalıştırırken: Temizlik robotunun bireysel temizlik gereksinimlerine (girilmeyen bölgeler, farklı temizleme parametreleri vb.) göre temizlik yapabilmesi için uygulamadaki yapılandırmayı gerçekleştirin, bkz. Bölüm *Uygulamadaki ayarlar*.

Ayarlar

Robottaki ayarlar

Temizleme, bir uygulama kullanmadan, temizlik robotundan da başlatılabilir. Tuşları kullanılarak aşağıdaki komutlar yürütülebilir:

- Temizleme modunu "Temizlik modunu değiştir" tuşu üzerinden seçin, bkz. *Temizlemeye başlama*.
- Açma/kapama/duraklatma tuşu aracılığıyla temizlemeye başlayın.
- Temizliği Açma/kapama/duraklatma tuşu aracılığıyla duraklatın.
- Temizlik robotunu Home tuşu aracılığıyla manuel olarak şarj istasyonuna geri gönderin.

Temizlik robotu, bir temizlik görevini tamamladığında veya bir temizlik işlemi sırasında enerjisi yetmezse şarj olmak için otomatik olarak şarj istasyonuna geri döner.

Uygulamadaki ayarlar

KÄRCHER Indoor Robots uygulaması örneğin aşağıdaki ana fonksiyonları sunar:

- Yapılandırma seçenekleri için adım adım talimatlar
- Odalar ve birden fazla kat için harita oluşturma
- Zaman çizelgelerinin ayarlanması
- Gidilmeyecek bölgelerin ve sanal duvarların belirlenmesi
- Hatalar veya arızalar ve temizleme ilerlemesi hakkında notlar
- Su miktarı, temizlik yoğunluğu, geçiş sayısı veya halıdan kaçınma modu gibi temizleme parametrelerinin ayarlanması
- Temizleme bölgelerinin düzenlenmesi
- "Rahatsız etmeyin" modunun etkinleştirilmesi / devre dışı bırakılması
- Cihazdaki canlı kameraya erişim
- Cihazın uzaktan kumanda edilmesi
- Ayrıntılı arıza yardımı ile SSS

Temizlik robotunun çalıştırılması

Not

Şarj durumu çok düşük olduğu için çalıştırılamıyorsa temizlik robotunu doğrudan şarj istasyonunun üzerine yerleştirin, bkz. Bölüm İlk çalıştırma.

1. Temizlik robotunu manuel olarak şarj istasyonuna yerleştirin ve şarj kontaklarının iyi temas ettiğinden emin olun.
   Temizlik robotu otomatik olarak açılır ve sesli bir sinyal verir.
   LED şerit beyaz titreşir.

Not

Alternatif olarak temizlik robotu şarj istasyonunda değilken de açılabilir:

2. Açma/kapama/duraklatma tuşu 5 saniye basılı tutun.
   Temizlik robotu açılır.
   Şekil P

Uygulama olmadan çalıştırma

Temizlemeye başlama

Not

Temizlik robotunun temizlemesi gereken tüm odaların kapılarını açın ve zeminde gereksiz nesnelerin olmamasına dikkat edin.

1. Açma/kapama/duraklatma tuşu üzerine basın.
   Temizlik robotu sesli bir sinyal verir ve önce herhangi bir temizlik yapmaksızın çevrenin bir haritasını oluşturur.
   LED tuşları ve LED şerit beyaz yanar.
   Harita oluşturma işlemi bittiğinde temizlik robotu şarj istasyonuna geri döner.

Not

Robotun haritayı kaydedebilmesi için tekrar Açma/kapama/duraklatma tuşuüzerine basana kadar birkaç saniye bekleyin.

2. İstediğiniz temizleme modunu seçin.
   a Temizleme modunu, şarj istasyonundaki "Temizlik modunu değiştir" tuşu üzerinden seçin.
     Alternatif olarak, temizleme modu cihazdaki "Temizlik modunu değiştir" tuşu aracılığıyla seçilebilir:
   b Üst kapağı açın.
   c İstenen temizleme modunu cihazdaki "Temizlik modunu değiştir" tuşu ile seçin.
     Şekil Q
3. Açma/kapama/duraklatma tuşu üzerine basın.
   Temizlik robotu sesli bir sinyal verir ve temizleme işlemine başlar.
   Seçilen temizleme moduna bağlı olarak LED tuşları ve LED şerit mavi veya sarı yanar.

Not

Kirli su deposu dolduğunda temizlik robotu otomatik olarak şarj istasyonuna geri döner. Ardından kirli su pompalanarak şarj istasyonuna boşaltılır.
Cihazın içindeki temiz su tankı boşaldığında temizlik robotu otomatik olarak şarj istasyonuna geri döner. Ardından şarj istasyonunda temiz su doldurulur.
Uygulamadaki ayarlara bağlı olarak, şarj istasyonuna gittiğinde toz haznesindeki tozlar düzenli aralıklarla otomatik olarak vakumlanır.

Uygulama ile çalıştırma

Harita oluşturma

Not

Temizlik robotunun temizlemesi gereken tüm odaların kapılarını açın ve zeminde gereksiz nesnelerin olmamasına dikkat edin.

1. Uygulamada kontrol panelinde "Başla" üzerine basın ve gösterilen adımları gerektiği şekilde izleyin.
   Temizlik robotu sesli bir sinyal verir ve harita oluşturma işlemine başlar.
   LED tuşları ve LED şerit beyaz yanar.
   Harita oluşturma işlemi bittiğinde temizlik robotu şarj istasyonuna geri döner.

Uygulamada robotun yapılandırılması

Uygulamada haritanın münferit konfigürasyonları yapılabilir.

- Sanal duvarlar ve bloke bölgeler, temizlik robotunun temizlenmemesi gereken alanlara girmesini engeller.
- Nokta temizleme veya temizleme bölgeleriyle robot, kullanıcı tarafından seçilen alanları özel olarak bir kez temizleyebilir.
- Farklı temizleme modları sayesinde, zeminin türüne veya kire (su miktarı, alan başına geçiş sayısı, farklı silindir hızı ve robotun ilerleme hızı vb.) bağlı olarak temizleme yoğunluğu her oda için ayrı ayrı seçilebilir.

Uygulamanın indirilmesi, *Temizlik robotunun WiFi'ye ve uygulamaya bağlanması* bölümünde açıklanmaktadır.

1. Uygulamanın adım adım talimatlarını takip edin.

Temizlemeye başlama

1. Uygulamada istediğiniz haritayı seçin ve özel konfigürasyona göre temizlemeye başlayın.

Not

Kirli su deposu dolduğunda temizlik robotu otomatik olarak şarj istasyonuna geri döner. Ardından kirli su pompalanarak şarj istasyonuna boşaltılır.
Cihazın içindeki temiz su tankı boşaldığında temizlik robotu otomatik olarak şarj istasyonuna geri döner. Ardından şarj istasyonunda temiz su doldurulur.
Uygulamadaki ayarlara bağlı olarak, şarj istasyonuna gittiğinde toz haznesindeki tozlar düzenli aralıklarla otomatik olarak vakumlanır.

Temizlemeyi duraklatma

Cihazda temizlemeyi duraklatma

1. Temizlik sırasında herhangi bir tuşa basın.
   Temizlik robotu durur.
   LED tuşları mavi veya sarı titreşir (seçilen temizleme moduna bağlı olarak).
   LED şerit mavi veya sarı titreşir (seçilen temizleme moduna bağlı olarak).
2. Açma/kapama/duraklatma tuşu üzerine basın.
   Temizlemeye devam edilir.
   LED tuşları mavi veya sarı yanar (seçilen temizleme moduna bağlı olarak).
   LED şerit mavi veya sarı yanar (seçilen temizleme moduna bağlı olarak).

Uygulamada temizlemeyi duraklatma

1. Uygulamada kontrol paneli "Duraklat" üzerine basın.
   Temizlik robotu durur.
   LED tuşları mavi veya sarı titreşir (seçilen temizleme moduna bağlı olarak).
   LED şerit mavi veya sarı titreşir (seçilen temizleme moduna bağlı olarak).

2. Uygulamada kontrol paneli "Başla" üzerine basın.
   Temizlemeye devam edilir.
   LED tuşları mavi veya sarı yanar (seçilen temizleme moduna bağlı olarak).
   LED şerit mavi veya sarı yanar (seçilen temizleme moduna bağlı olarak).

Akü durum göstergesi

Not

Akü boşaldığında temizlik robotu aküyü şarj etmek için kendiliğinden şarj istasyonuna gider.

Optik sinyaller ile akünün boş olduğuna dair uyarı verilir.

- Akü boşaldığında ve şarj edilmesi gerektiğinde LED tuşları kırmızı titreşir.

Not

Temizlik robotu öncesinde temizliği bitirmemişse akü şarj edildikten sonra otomatik olarak temizliğe devam eder.

Temizlik robotunun manuel olarak şarja gönderilmesi

Temizlik robotunun cihazda manuel olarak şarja gönderilmesi

1. Robot şu anda temizlik yapıyorsa herhangi bir tuşa basın.
   Temizlik robotu durur.
   LED tuşları mavi veya sarı titreşir (seçilen temizleme moduna bağlı olarak).
   LED şerit mavi veya sarı titreşir (seçilen temizleme moduna bağlı olarak).
2. Home tuşu üzerine basın.
   Temizlik iptal edilir.
   Temizlik robotu, şarj olmak için şarj istasyonuna gider.
   Temizlik robotu şarj istasyonuna bağlanır bağlanmaz LED tuşları yeşil titreşir.

Temizlik robotu, bir temizlik görevini tamamladığında veya bir temizlik işlemi sırasında enerjisi yetmezse şarj olmak için otomatik olarak şarj istasyonuna geri döner.

Temizlik robotunun uygulama üzerinden manuel olarak şarja gönderilmesi

1. Robot şu anda temizlik yapıyorsa uygulamadaki kontrol paneline "Duraklat" basın.
   Temizlik robotu durur.
   LED tuşları mavi veya sarı titreşir (seçilen temizleme moduna bağlı olarak).
   LED şerit mavi veya sarı titreşir (seçilen temizleme moduna bağlı olarak).
2. Uygulamada kontrol paneli "Şarj" üzerine basın.
   Temizlik iptal edilir.
   Temizlik robotu, şarj olmak için şarj istasyonuna gider.
   Temizlik robotu şarj istasyonuna bağlanır bağlanmaz LED tuşları yeşil titreşir.

Temizlik robotu, bir temizlik görevini tamamladığında veya bir temizlik işlemi sırasında enerjisi yetmezse şarj olmak için otomatik olarak şarj istasyonuna geri döner.

Kirli su deposunun boşaltılması

Kirli su deposu dolduğunda LED tuşları ve LED şerit kırmızı titreşir ve temizlik robotu şarj istasyonuna geri döner.

Temizlik robotunun içindeki kirli su şarj istasyonunda otomatik olarak vakumlanarak boşaltılır.

Kirli su deposunun manuel olarak boşaltılması:

1. Kirli su deposunu çıkarın, bkz *Kirli su deposunun çıkarılması*.
2. Kirli su deposunun açma kolunu yukarı çekin ve kirli su deposunun kapağını yukarı katlayın.
   Şekil R
3. Kirli su deposunu boşaltın. İnatçı kirler varsa kirli su deposunu temiz suyla durulayın veya temizleme fırçasıyla temizleyin.
   Şekil S
4. Kirli su deposunun kapağını kapatın.
5. Kirli su deposunu yerleştirin bkz. *Kirli su deposunun yerleştirilmesi*.
6. Temizlemeye devam etmek için Açma/kapama/duraklatma tuşu tuşuna basın.

Toz haznesinin boşaltılması

Uygulamadaki ayarlara bağlı olarak, şarj istasyonuna gittiğinde toz haznesindeki tozlar düzenli aralıklarla otomatik olarak vakumlanır.

Toz haznesinin manuel olarak boşaltılması:

1. Üst kapağı çıkarın.
2. Kelepçeyi bastırın ve toz haznesini tutma yerlerinden tutarak cihazdan çıkarın.
   Şekil V
3. Kapağı aşağı doğru indirin.
   Şekil W
4. Toz haznesini boşaltın.
5. Kapağı, duyulur şekilde yerine oturana kadar yukarı kaldırın.
6. Toz haznesini yerleştirin.
7. Temizlemeye devam etmek için Açma/kapama/duraklatma tuşu tuşuna basın.

Temizleme sıvısı ilave etme

Temiz su deposu boşaldığında LED tuşları ve LED şerit kırmızı titreşir ve temizlik robotu şarj istasyonuna geri döner.

Temizlik robotunun içindeki temiz su deposu şarj istasyonunda otomatik olarak doldurulur.

Not

Şarj istasyonundaki temiz su deposu boşsa, temiz su deposunu doldurun, bkz. Şarj istasyonunda temiz su deposunun doldurulması.

Temizleme sıvısını manuel olarak ilave etme:

1. Cihazın içindeki temiz su deposunu doldurun (bkz. Bölüm *Temiz su deposunun doldurulması*).

Cihazın kapatılması

Not

Temizlik robotu, şarj istasyonunda dururken kapatılamaz.

1. Açma/kapama/duraklatma tuşu5 saniye tuşunu basılı tutun.
   LED tuşları ve LED şerit söner.
   Temizlik robotu kapanır.
2. Cihazdaki kirli su deposunu boşaltın ve temizleyin, bkz. *Kirli su deposunun temizlenmesi*.
3. Şarj istasyonundaki kirli su deposunu boşaltın ve temiz suyla durulayın.
4. Toz haznesini boşaltın ve temizleyin, bkz. *Toz haznesinin temizlenmesi*.
5. Sıyırma ünitesi saç tarağıyla temizleyin, bkz. Bölüm *Silindir kasetinin ve sıyırma ünitesinin saç tarağıyla temizlenmesi*.
6. Temizleme fırçasını temizleyin, bkz. *Temizleme fırçasının temizlenmesi*.

WiFi bağlantısının sıfırlanması

Yeni bir router'a geçerseniz veya WiFi şifrenizi değiştirirseniz, temizlik robotunun WiFi bağlantısını sıfırlamanız gerekecektir.

Not

5-GHz ve 2,4-GHz-WLAN ağları desteklenir.

1. Temizlik robotunu çalıştırın, bkz. Bölüm *Temizlik robotunun çalıştırılması*.
2. Sesli bir sinyal duyuncaya kadar Açma/kapama/duraklatma tuşu ve Home tuşu tuşuna aynı anda 3 saniye boyunca basın.

Fabrika ayarlarını geri yükleme

1. Bir sinyal sesi duyuncaya kadar Home tuşu tuşunu 5 saniye basılı tutun.
2. Bir sinyal sesi duyuncaya kadar Home tuşu tuşunu tekrar 5 saniye basılı tutun
   Fabrika ayarları geri yüklenir.

Taşıma

Cihaz mümkünse sadece orijinal ambalajı içerisinde taşınmalı veya geri gönderilmelidir. Orijinal ambalaj mevcut değilse lütfen servis birimimize başvurun.

Taşımaya ilişkin güvenlik bilgileri

Lityum iyon akü tehlikeli mallar kanununun gerekliliklerine tabidir.
Hasarsız ve çalışan bir akü, kullanıcı tarafından kamuya açık trafik alanında herhangi bir kısıtlama olmaksızın taşınabilir.
Üçüncü taraflarca (nakliye şirketleri) gönderimde, ambalajlama ve etiketleme için özel şartlara uyun.
Yerel yönetmelikleri dikkate alın.

Depolama

DIKKAT

Sıvılar nedeniyle koku oluşumu

Cihaz depolandığında içerisinde halen sıvı / nemli kir varsa bu, koku oluşumuna neden olabilir.
Cihazı depolarken temiz su ve kirli su depolarını tamamen boşaltın.
Silindir kasetini temizleyin.
Saç tarağı ile sıyırma ünitesindeki saç ve kir parçacıklarını temizlemek için temizleme aletini kullanın.
Temizlenen silindirini açık havada kurumaya bırakın.
Islak silindiri kuruması için kapalı dolapların içine koymayın.

DIKKAT

Maddi hasar

Yanlış depolama cihazın hasar görmesine neden olabilir.
Temizlik robotunun üzerine herhangi bir nesne koymayın.
Cihazı baş aşağı saklamayın.
Temizlik robotunu tam olarak şarj edilmiş ve kapatılmış vaziyette serin ve kuru bir yerde saklayın.

Not

Akünün aşırı deşarj olmasını önlemek için temizlik robotunu en geç 5 ay sonra tekrar tam olarak şarj edin.

Bakım ve koruma

Toz torbasının değiştirilmesi

1. Şarj istasyonunun kapağını açın.
2. Dolu toz torbasını kulaktan yukarı doğru çekin. Bu sayede toz torbasının ağzı kapanır.
3. Gerekirse şarj istasyonunun içini ve motor koruma filtresini temizleyin, bkz. *Motor koruma filtresinin temizlenmesi*.
4. Yeni toz torbasını açın ve yukarıdan tutucunun içine itin.
   Şekil M
5. Şarj istasyonunun kapağını kapatın.

Motor koruma filtresinin temizlenmesi

1. Şarj istasyonunun kapağını açın.
   Şekil X
2. Toz torbasını kulaktan yukarı doğru çekin. Bu sayede toz torbasının ağzı kapanır.
3. Motor koruma filtresini çıkarın.
4. Motor koruma filtresini akan su altında temizleyin.
5. Motor koruma filtresinin kurumasını bekleyin.
6. Motor koruma filtresini şarj istasyonuna yerleştirin.
7. Toz torbasını takın, bkz. *Toz torbasının yerleştirilmesi*.
8. Şarj istasyonunun kapağını kapatın.

Şarj istasyonunun kirli su deposunun temizlenmesi

DIKKAT

Nemli kirli su deposu nedeniyle koku oluşumu

Kirli su deposu depolandığında içerisinde halen sıvı / nemli kir varsa bu koku oluşumuna neden olabilir.
Kirli su deposunu tamamen boşaltın.
Kirli su deposunu düzenli olarak temizleyin.

1. Şarj istasyonunun kapağını açın.
2. Kirli su deposunu çıkarın.
3. Kirli su deposunun kapağındaki kulağı çekin ve kapağı yukarı doğru kaldırın.
4. Kirli su deposunu boşaltın. İnatçı kirler varsa kirli su deposunu temiz suyla durulayın veya temizleme fırçasıyla temizleyin.
5. Kirli su deposunun kapağını kapatın.
6. Kirli su deposunu şarj istasyonunun içine yerleştirin.
7. Şarj istasyonunun kapağını kapatın.

Sensörleri temizleme

Sensörleri en az ayda bir kez temizleyin. Kirlenmeleri halinde sensörleri daima bir an önce temizleyin.

Şekil T
Şekil U

1. Sensörleri yumuşak bir bezle silin.

Kontakların temizlenmesi

Cihaz üzerindeki ve kirli su deposundaki kontakları en az ayda bir temizleyin. Kirlenme durumunda kontakları daima hemen temizleyin.

1. Kirli su deposunu çıkarın, bkz *Kirli su deposunun çıkarılması*.
2. Cihaz üzerindeki kirli su deposundaki kontakları yumuşak bir bezle silin.
   Şekil Y

Kirli su deposunun temizlenmesi

DIKKAT

Yapışmış kir

Yapışmış kirler cihaza kalıcı olarak zarar verebilir.
Kirli su deposunu düzenli olarak temizleyin.

Kirli su deposunun boşaltılması ve temizlenmesi ile ilgili çalışma adımları için bkz. Bölüm *Kirli su deposunun boşaltılması*.

Temizleme silindirinin şarj istasyonunda temizlenmesi

Not

Temizleme silindiri, yalnızca temizlik robotu şarj istasyonundayken şarj istasyonunda temizlenebilir.

Not
Temizleme silindirleri her temizlik işlemi tamamlandıktan sonra şarj istasyonunda otomatik olarak temizlenir.
Temizleme silindirlerinin şarj istasyonunda manuel olarak temizlenmesi:
1. "Kendi kendini temizlemeyi başlat" tuşu üzerine basın.

Temizleme silindirinin temizlenmesi

DIKKAT
Silindirde temizlik maddesi kalıntıları
Köpüklenme
Her kullanımdan sonra silindiri akan su altında veya çamaşır makinesinde yıkayın.

DIKKAT
Silindirin yumuşatıcı ile temizlenmesinden veya çamaşır kurutma makinesi kullanılmasından kaynaklanan hasarlar
Mikrofiberlerde hasar
Çamaşır makinesinde yıkama yaparken yumuşatıcı kullanmayın.
Silindiri kurutma makinesine koymayın.

DIKKAT
Gevşek silindir nedeniyle maddi hasar
Çamaşır makinesi zarar görebilir.
Silindiri bir çamaşır filesine yerleştirin ve çamaşır makinesine ek çamaşır atın.
1. Silindir kaset üzerindeki manyetik kapağı çıkarın.
   Şekil H
2. Silindir kasetinin kilit açma tuşuna basın.
   Şekil Z
   Silindir kaseti temizlik robotundan ayrılır.
3. Silindir kasetini temizlik robotundan çıkarın.
4. Sıyırma ünitesini yukarı katlayın.
5. Temizleme silindirini silindir kasetinden çıkarın.
   Şekil AA
6. Temizleme silindirini akan su altında temizleyin veya çamaşır makinesinde maksimum 60 °C'de yıkayın.
   Şekil AB
7. Silindir tahrikini nemli bir bezle temizleyin.
8. Temizleme silindirini açık havada kurumaya bırakın.

Silindir kasetinin ve sıyırma ünitesinin saç tarağıyla temizlenmesi

DIKKAT
Sıyırma ünitesinin bulaşık makinesinde yıkanmasından kaynaklanan hasarlar
Durulama işlemi, Sıyırma ünitesinin bükülmesine ve silindire düzgün şekilde baskı yapmamasına neden olabilir. Bu, temizleme sonucunu kötüleştirir.
Sıyırma ünitesini bulaşık makinesinde değil, akan su altında yıkayın.

DIKKAT
Yapışmış kir
Yapışmış kirler cihaza kalıcı olarak zarar verebilir.
Her kullanımdan sonra cihazın tamamen temizlenmesi tavsiye edilir.

DIKKAT
Sert kir
Sert kir, cihaza kalıcı zarar verebilir.
Sıyırma ünitesini temizleme aletiyle düzenli olarak temizleyin.
1. Silindir kaset üzerindeki manyetik kapağı çıkarın.
   Şekil H
2. Silindir kaseti kilit açma tuşuna basın.
   Şekil Z
   Silindir kaseti temizlik robotundan ayrılır.
3. Silindir kasetini temizlik robotundan çıkarın.
4. Sıyırma ünitesi yukarı katlanmalıdır.
5. Temizleme silindirini silindir kasetinden çıkarın.
   Şekil AA
6. Sıyırma ünitesi akan su altında yıkanmalıdır.

Not
Bileşenlere zarar verebileceği için Sıyırma ünitesi ve silindir kasetini bulaşık makinesinde temizlemeyin.
7. Yapışan kirleri temizleme aletiyle temizleyin.
   Şekil AC
8. Sıyırma ünitesi aşağı katlanmalıdır.
9. Kaset kılavuzuna dikkat edin ve silindir kaseti, yerine oturduğunu duyuncaya kadar temizlik robotunun içine doğru itin.
   Şekil K
10. Manyetik kapağı silindir kasetin üzerine oturtun.

Toz haznesinin temizlenmesi

1. Toz haznesini boşaltın.

DIKKAT
Elektronik bileşenlerde hasar
Toz haznesini nemli temizlemeyin.
2. Toz haznesini birlikte verilen temizleme aletiyle temizleyin.
   Şekil AD
3. Kapağı, duyulur şekilde yerine oturana kadar yukarı kaldırın.
4. Toz haznesini yerleştirin.

Filtrenin temizlenmesi

Filtrelerin düzenli olarak temizlenmesini öneririz. Böylece filtrelerin tıkanması önlenir.
1. Üst kapağı çıkarın.
2. Kelepçeyi bastırın ve toz haznesini tutma yerlerinden tutarak cihazdan çıkarın.
   Şekil V
3. Mandalı bastırın.
   Şekil AE
4. Kapağı açın.
5. Filtreyi çıkarın.
6. Filtreyi akan su altında, birlikte teslim edilen temizleme aleti ile temizleyin.
   Şekil AF
7. Filtrenin tamamen kurumasını bekleyin.
8. Filtreyi yerine bastırın.
9. Toz haznesi kapağını kapatın.
10. Toz haznesini yerleştirin.

Temizleme fırçasının temizlenmesi

1. Temizlik robotunu ters çevirin.

Not
Temiz ve kirli su depolarını önceden boşalttığınızdan veya cihazdan çıkardığınızdan emin olun.
2. Fırça kapağındaki kelepçeleri birbirine bastırın.
   Şekil AG
3. Fırça kapağını çıkarın.
4. Temizleme fırçasını çıkarın.
   Şekil AH
5. Temizleme fırçasının birlikte verilen temizleme aletiyle temizleyin.
6. Temizleme fırçasını yerleştirin.
7. Fırça kapağını oturtun ve duyulur şekilde yerine geçinceye kadar aşağı bastırın.

Tekerleklerin temizlenmesi

Kir parçacıkları (kum vb.) lastik sırtına sıkışabilir ve hassas, pürüzsüz zemin yüzeylerine zarar verebilir.

1. Tekerleklerin hareket yüzeylerini nemli bir bezle temizleyin.

Cihazın alt tarafının temizlenmesi

DIKKAT

Yapışmış kir

Yapışmış kirler cihaza kalıcı olarak zarar verebilir.
Her kullanımdan sonra cihazın tamamen temizlenmesi tavsiye edilir.

1. Kirli su deposunu çıkarın, bkz *Kirli su deposunun çıkarılması*.
2. Silindir kaseti kilit açma tuşuna basın.
   Şekil Z
   Silindir kaseti temizlik robotundan ayrılır.
3. Silindir kasetini temizlik robotundan çıkarın.
4. Cihazın alt kısmını, açıkta kalan iç yüzeylerini, görünen temas noktalarını ve sensörleri nemli bir bezle temizleyin.
5. Kaset kılavuzuna dikkat edin ve silindir kaseti, yerine oturduğunu duyuncaya kadar temizlik robotunun içine doğru itin.
   Şekil K
6. Kirli su deposunu yerleştirin bkz. *Kirli su deposunun yerleştirilmesi*.

Temizlik ve bakım ürünleri

DIKKAT

Uygun olmayan temizlik ve bakım ürünlerinin kullanılması

Uygun olmayan temizlik ve bakım ürünlerinin kullanılması cihaza zarar verebilir ve garanti kapsamının dışında kalmasına neden olabilir.
Yalnızca KÄRCHER temizleme maddeleri kullanın.
Doğru dozaja dikkat edin.

Not

Gerektiği üzere zemin temizliği için KÄRCHER temizlik veya bakım ürünlerini kullanın.

- Temizlik ve bakım maddesini dozlarken üreticinin belirlediği miktarlara dikkat edin.
- Köpük oluşumunu önlemek için temiz su deposunu önce suyla, ardından temizlik veya bakım ürünleriyle doldurun.
- Taşmayı önlemek için su doldururken temizlik veya bakım ürünleri için yeterli yer bırakın.

Temizleme silindirini değiştirme

Aşınmış bir temizleme silindiri temizleme sonucunu olumsuz etkileyebilir.

1. Temizleme silindirinde düzenli olarak aşınma kontrolü yapın ve gerekirse silindiri değiştirin.

Şarj istasyonunun su filtresinni temizlenmesi

1. Şarj istasyonundaki silindir saklama bölmesini açın.
   Şekil AI
2. Su filtresinin süngü kilidini çevirin ve su filtresini dışarı çekin.
3. Su filtresini akan su altında temizleyin.
4. Su filtresini tekrar şarj istasyonunun içine yerleştirin.
5. Silindir saklama bölmesini kapatın.

Nem sensörünün temizlenmesi

Şarj istasyonu, istasyonda çok fazla nem olması durumunda hata mesajı veren sensörler ile donatılmıştır. Hata mesajı verildiğinde sıvının uzaklaştırılması gerekir:

1. Rampayı şarj istasyonundan çıkarın ve sıvıyı uzaklaştırın.
   Şekil AJ
2. Nem sensörlerini bir bezle temizleyin.
3. Kirli su deposunu çıkarın, bkz *Kirli su deposunun çıkarılması*.
4. Kirli su deposunun açma kolunu yukarı çekin ve kirli su deposunun kapağını yukarı katlayın.
   Şekil R
5. Kirli su deposunun su girişini içten ve dıştan temizleyin.
6. Kirli su deposunun kapağını kapatın.
7. Kirli su deposunu cihazın içine yerleştirin, bkz. *Kirli su deposunun yerleştirilmesi*.
8. Silindir kasetini temizleyin, bkz. *Silindir kasetinin ve sıyırma ünitesinin saç tarağıyla temizlenmesi*.

Arıza durumunda yardım

Arızaların sebepleri çoğu zaman aşağıdaki genel bakış yardımıyla kendiniz giderebileceğiniz kadar basittir. Kararsızlık durumunda veya burada adı geçmeyen arızalarda lütfen yetkili müşteri hizmetlerine başvurun.

Hata	Nedeni	Hatanın giderilmesi
Akü şarj olmuyor	Şarj kontakları kirlenmiştir.	1. Hem şarj istasyonundaki hem de temizlik robotundaki şarj kontaklarını kuru bir bezle silin.
	Ortam sıcaklığı 0 °C'nin altında veya 35 °C'nin üzerinde.	1. Temizlik robotunu 0 °C'nin üzerindeki ve 35 °C'nin altındaki sıcaklıklarda kullanın.
	Şarj istasyonunun şebeke kablosu takılı değil.	1. Şarj istasyonunun şebeke kablosunu takın.

Hata	Nedeni	Hatanın giderilmesi
Temizlik robotu şarj istasyonuna geri dönmüyor	Akü boş.	1. Temizlik robotunu manuel olarak şarj istasyonuna yerleştirin ve tamamen şarj olmasına izin verin.
	Temizlik robotu şarj istasyonundan çok uzakta.	1. Temizlik robotunu şarj istasyonuna yaklaştırın. 2. Temizlik robotunu manuel olarak şarj istasyonuna yerleştirin.
	Şarj istasyonunun etrafında çok az yer var.	1. Şarj istasyonunun çevresinde yeterli alan olduğundan emin olun, bkz. Bölüm *Şarj istasyonunun kurulumu*.
	Şarj istasyonunun çevresinde çok fazla engel var.	1. Şarj istasyonunu daha açık bir alana kurun, bkz. Bölüm *Şarj istasyonunun kurulumu*.
	Temizlik robotu, daha büyük bir mesafe hareket ettirildiğinde çevresini yeniden tarayıp öğrenir.	1. Temizlik robotunu manuel olarak şarj istasyonuna yerleştirin.
	Temizlik robotu şarj istasyonundan başlatılmadı. Bu durumda, robot yalnızca başlatıldığı yere geri döner.	1. Temizlik robotunu manuel olarak şarj istasyonuna yerleştirin.
	Şarj istasyonunun şebeke kablosu takılı değil.	1. Şarj istasyonunun şebeke kablosunu takın.
Şarj istasyonunda tozun vakumlanması başlamıyor veya doğru şekilde çalışmıyor	Temizlik robotu şarj istasyonuna doğru yerleştirilmemiştir.	1. Temizlik robotunu manuel olarak şarj istasyonuna yerleştirin.
	Toz torbası dolu. Toz torbası tutucusundaki LED kırmızı yanar.	1. Toz torbasını değiştirin, bkz. *Toz torbasının değiştirilmesi*).
	Toz torbası yok veya yanlış yerleştirilmiş.	1. Toz torbasını yerleştirin veya torbanın yerine oturup oturmadığını kontrol edin.
	Şarj istasyonunun kapağı açık.	1. Şarj istasyonunun kapağını kapatın.
Temizleme robotu durak-sayarak hareket ediyor ve temizliği düzenli bir şekilde gerçekleştirmiyor	Duvar takip sensörü kirli.	1. Duvar takip sensörünü temizleyin, bkz. *Sensörleri temizleme*.
	Lazer sensörü (LiDAR) kirli.	1. Lazer sensörünü (LiDAR) temizleyin, bkz. *Sensörleri temizleme*.
Temizleme robotu sıkça şarj istasyonuna geri dönüyor	Temiz su deposu, cihaza doğru şekilde yerleştirilmemiş.	1. Temiz su deposunu doğru şekilde cihaza yerleştirin.
	Cihazdaki kirli su tankı dolu veya kirli.	1. Kirli su deposunu boşaltın. 2. Kirli su deposunu temizleyin, bkz. *Kirli su deposunun temizlenmesi*. 3. Kirli su deposundaki kontakları temizleyin, bkz. *Kontakların temizlenmesi*.
LED tuşları ve cihazdaki LED şerit kırmızı titreşiyor	Temiz su deposu boş.	1. Temiz su deposunu doldurun.
	Kirli su deposu dolu.	1. Kirli su deposunu boşaltın.
LED tuşları kırmızı titreşiyor ve cihazdaki LED şerit yanmıyor	Akü boş.	1. Aküyü şarj edin.
LED tuşları kırmızı yanıp sönüyor ve cihazdaki LED şerit yanmıyor	Toz haznesi cihazın içine yerleştirilmemiştir.	1. Toz haznesini yerleştirin.
	Akü şarjı % 20'den az. Cihaz temizliğe başlayamıyor.	1. Aküyü şarj edin.
Şarj istasyonunda toz torbası tutucusundaki LED kırmızı yanıyor	Şarj istasyonunda toz torbası yok.	1. Toz torbasını yerleştirin.
Şarj istasyonunda temiz su deposundaki LED kırmızı yanıyor	Temiz su deposu boş.	1. Temiz su deposunu doldurun.
	Temiz su deposu cihaza yerleştirilmemiş.	1. Temiz su deposunu yerleştirin.

Hata	Nedeni	Hatanın giderilmesi
Şarj istasyonunda temiz su deposundaki LED, temiz su deposu dolu olmasına rağmen kırmızı yanıyor	Şarj istasyonundan cihaza temiz su girişini sağlayan su filtresi tıkalı.	1. Su filtresini temizleyin, bkz. *Şarj istasyonunun su filtresinni temizlenmesi*. 2. Sorun devam ederse su filtresini değiştirin.
Şarj istasyonunda kirli su deposundaki LED kırmızı yanıyor	Kirli su deposu dolu.	1. Kirli su deposunu boşaltın.
	Kirli su deposu cihaza yerleştirilmemiş.	1. Kirli su deposunu yerleştirin.

Müşteri hizmetleri

Arızanın giderilememesi durumunda, cihaz müşteri hizmetleri tarafından kontrol edilmelidir.

Garanti

Her ülkede yetkili distribütörümüz tarafından verilmiş garanti şartları geçerlidir. Garanti süresi içerisinde cihazınızda oluşabilecek hasarları, üretim veya malzeme hatasından kaynaklanıyorlarsa ücretsiz olarak gideriyoruz. Garanti durumunda satış faturası ile satıcınıza veya size en yakın yetkili servise başvurun.
(Adres için bkz. Arka sayfa)
Daha ayrıntılı garanti bilgilerini (varsa) yerel Kärcher web sitenizin servis bölümünde “İndirilenlen Dokümanlar” altında bulabilirsiniz.

AB Uygunluk Beyanı

Cihaz	Model	Frekans bandı, MHz	Güç, maks. ERP, mW
RVF 7	WLAN 2,4 GHz	2400-2483,5	100
RVF 7	WLAN 5 GHz	5150-5850	100
RVF 7	Bluetooth	2400-2483,5	63

Alfred Kärcher SE & Co. KG şirketi işbu belge ile, Robo Cleaner telsiz cihazı tipinin 2014/53/AB direktifine uygun olduğunu beyan eder. AB Uygunluk Beyanı'nın tam metni şu adreste bulunabilir: *www.kaercher.com/RVF7*.

Teknik bilgiler

		RVF 7 Comfort
Temizlik robotu		
Nominal güç	W	60
Akü paketi tipi		Li-ION
Akü kapasitesi	mAh	4800
Normal işletimde akü doluyken işletim süresi	min	120
Yüzey performansı	m^2/h	45
Vakum gücü (Boost modu / Standart mod)	Pa	13000 / 2000
Şarj süresi (%8 - %100 / %0 - %100)	min	230 / 285
Kablosuz bağlantılar		IEEE 802.11b/ g/n 2,4 GHz & 5 GHz
Frekans bandı (2,4 GHz için)	MHz	2400-2483,5
Frekans bandı (5 GHz için)	MHz	5150-5850
Ses basınç seviyesi	dB(A)	<67
Temiz su deposu hacmi	ml	300
Kirli su deposu hacmi	ml	130
Kuru kir	ml	250
Ağırlık	kg	5,6
Şarj istasyonu		
Nominal güç tüketimi (vakumlama/şarj işlemi)	W	650/30
Kendi kendini temizleme süresi	Saniye	90-240
Temiz su deposu hacmi	l	3
Kirli su deposu hacmi	l	2,4
Kuru kir	l	4
Ağırlık	kg	9,3
Uzunluk x genişlik x yükseklik	mm	450x400 x520
Ses basınç seviyesi	dB(A)	82

Teknik değişiklik hakkı saklıdır.

Innehåll

Allmän information 117
Säkerhetsinformation 117
Symboler på maskinen 118
Miljöskydd 118
Avsedd användning 118
Tillbehör och reservdelar 118
Leveransens omfattning 118
Beskrivning av maskinen 118
Knappar på laddningsstationen 119
Första idrifttagningen 120
Idrifttagning 121
Manövrering 122
Transport 124
Förvaring 125
Skötsel och underhåll 125
Hjälp vid störningar 127
Garanti 128
EU-försäkran om överensstämmelse 128
Tekniska data 128

Allmän information

Läs igenom och följ denna originalbruksanvisning innan du använder maskinen för första gången. Förvara dokumentet för framtida bruk eller för nästa ägare.

- Om inte bruksanvisningen och säkerhetsinformationen beaktas kan det uppstå skador på apparaten och risker för användaren och andra personer.
- Informera försäljaren omgående om transportskador uppstått.
- Kontrollera vid uppackningen att inga tillbehör saknas eller är skadade.

Säkerhetsinformation

- Förutom anvisningarna i bruksanvisningen ska lagstiftarens allmänna säkerhets- och skyddsföreskrifter följas.
- Varnings- och informationsskyltar på maskinen innehåller viktig information för en riskfri drift.

Risknivåer

⚠ FARA

- *Varnar om en omedelbart överhängande fara som kan leda till svåra personskador eller dödsfall.*

⚠ VARNING

- *Varnar om en möjligen farlig situation som kan leda till svåra personskador eller dödsfall.*

⚠ FÖRSIKTIGHET

- *Varnar om en möjligen farlig situation som kan leda till lättare personskador.*

OBSERVERA

- *Varnar om en möjligen farlig situation som kan leda till materiella skador.*

Allmänna säkerhetsanvisningar

Maskinens laserradar överensstämmer med IEC 60825-1:2014-standarden för lasrar av klass 1 och genererar inte laserstrålning som är farlig för människokroppen.

⚠ **FARA** *• Kvävningsrisk. Håll förpackningsfolier utom räckhåll för barn.*

⚠ **VARNING** *• Använd endast maskinen enligt bestämmelserna. Ta hänsyn till lokala förhållanden när du arbetar med maskinen och var försiktig när folk befinner sig i närheten, framför allt barn. • Maskinen får inte användas av personer med nedsatt fysisk, sensorisk eller mental förmåga eller med begränsad kunskap och erfarenhet. • Maskinen får endast användas av personer som instruerats i hur den fungerar eller tydligt visat att de klarar av att hantera den och uttryckligen fått uppdraget att använda den. • Maskinen får inte användas av barn. • Håll uppsikt över barn för att vara säker på att de inte leker med maskinen. • Barn får rengöra och underhålla maskinen om de hålls under uppsikt. • Barn som är minst 8 år får använda maskinen om en person som ansvarar för deras säkerhet håller dem under uppsikt, instruerar dem i hur maskinen används och förklarar vilka risker som är förknippade med användningen av maskinen.*

⚠ **FÖRSIKTIGHET** *• Risk för olyckor och personskador. Beakta maskinens vikt vid transport och lagring, se kapitel Tekniska data i bruksanvisningen. • Säkerhetsanordningarna är till för att skydda dig. Ändra eller kringgå aldrig säkerhetsanordningar.*

OBSERVERA *• Skador på maskinen. Stå inte på maskinen eller placera barn, föremål eller husdjur på den. • Maskinen innehåller batterier som endast kan bytas ut av en specialist.*

Risk för elektriska stötar

⚠ **VARNING** *• Maskinen innehåller elektriska komponenter och får aldrig rengöras under rinnande vatten. • Stäng av maskinen före alla skötsel- underhållsarbeten.*

⚠ **FÖRSIKTIGHET** *• Låt endast auktoriserad kundtjänst genomföra reparationer och arbeten på elektriska komponenter.*

Säkerhetsanvisningar för användning

⚠ **FARA** *• Använd inte maskinen i rum med brinnande eld eller glöd i en öppen spis utan uppsikt. • Använd inte maskinen i rum med brinnande ljus utan uppsikt.*

⚠ **VARNING** *• Kortslutningsrisk. Håll undan ledande föremål (t ex skruvmejslar eller liknande) från laddningskontakterna.*

⚠ **FÖRSIKTIGHET** *• Observera snubbelrisken på grund av att rengöringsroboten rör sig. • Risk för personskador. Stick aldrig in din hand, dina fingrar eller verktyg i den roterande rengöringsvalsen när maskinen är i drift. • Det är inte tillåtet att stå eller sitta på stationen eller rengöringsroboten. • Observera att föremål kan falla omkull när rengöringsroboten stöter i dem (även föremål på bord eller små möbler). • Observera att rengöringsroboten kan fastna i hängande telefonkablar, elkablar, bordsdukar, snören och remmar etc. Detta kan leda till att föremål faller.*

OBSERVERA *• Använd inte maskinen i utrymmen som är säkrade med ett larmsystem eller rörelsedetektor. • Använd maskinen endast vid temperaturer från 0 °C till +35 °C. • Använd endast maskinen inomhus. • Plocka inte upp några vassa eller stora föremål, t.ex. skärvor, stenar eller delar av leksaker. • Lyft upp alla ledningar från golvet innan du använder maskinen så att inte maskinen kan dra dem med sig under rengöringen. • Spärra av alla områden där det finns risk att*

maskinen kan ramla ner. Exempelvis trapputgångar eller gallerier utan avgränsning.

Säkerhetsanvisningar för laddningsstation

⚠ ***FARA*** *● Anslut bara maskinen till växelström. Spänningen som anges på typskylten måste överensstämma med spänningen från strömkällan. ● Av säkerhetsskäl rekommenderar vi att maskinen alltid drivs via en jordfelsbrytare (max. 30 mA). ● Ta aldrig tag i nätkontakten eller eluttaget med fuktiga händer. ● Explosionsrisk. Ladda inte batterier som inte är laddningsbara.*

⚠ ***VARNING*** *● Anslut bara enheten till ett eluttag som installerats av en elektriker enligt IEC 60364-1. ● Kontrollera att nätspänningen stämmer överens med den spänning som anges på laddarens typskylt. ● Maskinen innehåller elektriska komponenter och får aldrig rengöras under rinnande vatten. ● Kortslutningsrisk. Håll undan ledande föremål (t ex skruvmejslar eller liknande) från laddningskontakterna. ● Kortslutningsrisk. Torrengör endast laddningskontakterna på laddningsstationen. ● Lossa nätkontakten före alla skötsel- och underhållsarbeten. ● Rengöringsroboten 1.269-690.0 får endast laddas vid laddningsenheten på en laddningsstation med artikelnummer 4.269-091.0. ● I laddningsstationen får endast den medföljande rengöringsenheten laddas. ● Kontrollera nätsladden inför varje användning med avseende på skador. Använd inte en skadad nätsladd. Byt vid skador ut nätsladden med en godkänd ersättning. Du kan få en lämplig ersättning från KÄRCHER eller en av våra servicepartner.*

OBSERVERA *● Använd endast maskinen inomhus. ● Placera inte laddningsstationen nära värmekällor, t ex värmare. ● Förvara laddningsstationen endast inomhus, på en sval, torr plats. ● Ladda rengöringsroboten helt senast efter 5 månader för att undvika djupurladdning av batteriet. ● Stäng av laddningsstationen före underhållsarbete.*

Symboler på maskinen

Läs bruksanvisningen och all säkerhetsinformation före idrifttagning.

Skydda enheten mot väta. Förvara enheten torrt. Utsätt inte enheten för regn. Enheten lämpar sig endast för användning inomhus.

Miljöskydd

Förpackningsmaterialen kan återvinnas. Avfallshantera förpackningar på ett miljövänligt sätt.

Elektriska och elektroniska maskiner innehåller värdefulla återvinningsbara material och ofta komponenter såsom engångsbatterier, uppladdningsbara batterier och olja som vid felaktig användning eller felaktig avfallshantering kan utgöra en potentiell fara för människors hälsa och för miljön. Dessa komponenter är dock nödvändiga för korrekt drift av maskinen. Maskiner som märkts med denna symbol får inte kastas i hushållssoporna.

Information om ämnen (REACH)
Aktuell information om innehållet finns på: *www.kaercher.de/REACH*

Avsedd användning

Maskinen består av två enheter, en laddningsstation och en batteridriven rengöringsrobot.

- Denna rengöringsrobot är avsedd för helautomatisk våt- och torrengöring.
- Rengör aldrig vattenkänsliga golvbeläggningarsom t.ex. obehandlade korkgolv eftersom fukt kan tränga in och skada golvet.
- Maskinen är lämplig för rengöring av mattor, PVC, linoleum, klinker, sten, oljad och vaxad parkett, laminat och alla vattentäta golvbeläggningar.
- Maskinen är utvecklad för privat användning och är inte avsedd för de belastningar som kan uppstå vid yrkesmässig användning.

Tillbehör och reservdelar

Använd endast originaltillbehör och originalreservdelar, så att en säker och störningsfri drift av maskinen är garanterad.
Information om tillbehör och reservdelar finns på *www.kaercher.com*.

Leveransens omfattning

Kontrollera att innehållet i leveransen är fullständigt. Kontakta din återförsäljare om något tillbehör saknas eller om det finns transportskador.

Beskrivning av maskinen

Bilder se grafiksida.
Bild A
Bild B

1. Smutsvattentank
2. Rengöringsvals (2 x)
3. Sugschakt på rengöringsroboten
4. Drivhjul
5. Borstskydd
6. Rengöringsborste
7. Sidborstar (4 x)
8. Styrhjul
9. Fallsensor
10. Valskassett
11. Öppningsspak smutsvattentank
12. Uppsugningsventil för smutsvatten på maskinen
13. Färskvattentank
14. Gummiförslutning för färskvattentillförsel
15. Rengöringsverktyg
16. Dammbehållare
17. Foam Stop 30 ml (2 x)
18. RM 536 500 ml
19. På-/Av-/Paus-knapp
20. Hem-knapp
21. 3D-sensor med kamera
22. Väggspårningssensor
23. LED-list till statusindikatorn

(24) Övre skydd
(25) Färskvatteninlopp
(26) Kontakter för laddningsstation
(27) Lasersensor (LiDAR)
(28) Filter (2 x)
(29) Uppkörningsramp
(30) Förvaringsutrymme för vals
(31) Lock laddningsstation
(32) Bärhandtag
(33) Laddningsuttag
(34) Kabelhållare
(35) Kabelstyrning
(36) Dammpåse *(2 x) **(5 x)
(37) Nätkabel
(38) Smutsvattentank
(39) Färskvattentank
(40) Upptagning dammpåse
(41) ”Starta självrengöring”-knappen
(42) ”Ändra rengöringsläge”-knappen
(43) ”Starta rengöring”-knappen
(44) Påfyllningsventil färskvatten
(45) Uppsugningsventil smutsvattentank
(46) Sugschakt på laddningsstationen

* RVF 7 Comfort
** RVF 7 Comfort Extra

Knappar på laddningsstationen

Hänvisning
Knapparna på laddningsstationen kan endast tryckas in när rengöringsroboten är i laddningsstationen, eftersom detta är det enda sättet att säkerställa kontakt med maskinen.

Knapp	Beskrivning
	Knappen används för att starta rengöringen.
	Knappen används för att välja rengöringslägen. Om symbolen lyser är läget för våt- och torrengöring aktiverat. Om symbolen inte lyser är endast läget för torrengöring aktiverat.
	Knappen används för att aktivera självrengöring. Detta inbegriper: • Tömma smutsvattentanken • Fylla färskvattentanken • Rengör valsen • Torka valsen • Tömma dammpåsen

Rengöringsrobotens funktion

- Den mobila rengöringsroboten får sin ström från ett inbyggt batteri som den regelbundet laddar vid den medföljande laddningsstationen. Om batteriladdningen är för låg återgår roboten automatiskt till laddningsstationen för laddning och pausar vid behov den aktuella rengöringsuppgiften.
- När laddningsprocessen är avslutad lämnar rengöringsroboten vid avbruten rengöringsuppgift stationen automatiskt och fortsätter rengöringsarbetet. När rengöringsroboten har avslutat rengöringsarbetena kör den också tillbaka till rengöringsstationen för laddning.
- Rengöringsroboten förmedlar statusmeddelanden via en röstutmatning och olika LED-färger på maskinen.
- Rengöringsroboten rör sig systematiskt. Med hjälp av lasersensorn skannar den av rummet och rengör det stegvis. Maskinen undviker hinder som är minst lika höga som den inbyggda lasersensorn (LiDAR).
- Rengöringsroboten har fallsensorer som registrerar trappor och avsatser och förhindrar att den faller.
- Ultraljudssensorn används för mattdetektering, som kan aktiveras och avaktiveras individuellt i appen. Beroende på konfigurationen undviker rengöringsroboten mattor.
- Rengöringsroboten har en färsk- och en smutsvattentank samt en mikrofibervals, en dammbehållare, en rengöringsborste och 2 sidborstar. Dessa komponenter gör det möjligt att rengöra torrt och vått samtidigt. Under sugprocessen samlas alla dammpartiklar och grovsmutstyper i dammbehållaren, så att inga dammpartiklar och grovsmutstyper tas upp under våtrengöring och samlas i smutsvattentanken.
- I den multifunktionella laddningsstationen extraheras smutsvattnet autonomt från enheten efter varje rengöringsprocess, färskvatten tillsätts och damm avlägsnas från dammbehållaren. Dessutom är det möjligt att rengöra, torka och förvara rengöringsvalsarna i laddningsstationen.

Uppsugning kan endast utföras under följande förhållanden:
- Rengöringsroboten befinner sig i laddningsstationen.
- En dammpåse är ihakad i laddningsstationen.
- Den ihakade dammpåsen är inte full.
- Locket på laddningsstationen är stängt.

LED-färger på maskinen

LED-knappar	LED-list	Betydelse
Av	Av	Maskinen är avstängd. Maskinen är i viloläge. Maskinen är i "Stör ej"-läge.
pulserar vitt	pulserar vitt	Maskinen startas. Den nya fasta programvaran laddas ner och uppdateras.
pulserar blått	Av	Nätverksanslutningen upprättas.
lyser grönt	lyser blått eller gult (beroende på valt rengöringsläge)	Nätverksanslutningen slutfördes.
blinkar blå	Av	Nätverksanslutningen återställs.
pulserar grönt	Av	Maskinen befinner sig i laddningsstationen och batteriet laddas.
pulserar eller blinkar rött	pulserar eller blinkar rött	Det har uppstått ett fel. Störningsavhjälpning, se *Hjälp vid störningar*.

LED-färger på laddningsstationen

LED-knappar	LED-list	Betydelse
Av	lyser vitt	Laddningsstationen är i standbyläge.
● ”Starta rengöring”-knappen:pulserar grönt ● ”Ändra rengöringsläge”-knappen:lyser blått/släckt ● ”Starta självrengöring”-knappen:lyser vitt	pulserar grönt	Maskinen befinner sig i laddningsstationen och batteriet laddas.
● ”Starta rengöring”-knappen:av ● ”Ändra rengöringsläge”-knappen:lyser blått/släckt ● ”Starta självrengöring”-knappen:pulserar gult	pulserar gult	Innehållet i dammbehållaren i maskinen extraheras från laddningsstationen.
● ”Starta rengöring”-knappen:av ● ”Ändra rengöringsläge”-knappen:lyser blått/släckt ● ”Starta självrengöring”-knappen:pulserar blått	pulserar blått	Maskinen är i laddningsstationen och rengöringsvalsarna rengörs.
● ”Starta rengöring”-knappen:lyser rött ● ”Ändra rengöringsläge”-knappen:lyser rött ● ”Starta självrengöring”-knappen:lyser rött	pulserar eller blinkar rött	Det har uppstått ett fel. Störningsavhjälpning, se *Hjälp vid störningar*.
Av	Av	Maskinen är avstängd. Maskinen är i "Stör ej"-läge.

Speciallägen

Viloläge

Rengöringsroboten växlar automatiskt till viloläge efter 5 minuters inaktivitet. Tryck på valfri tangent för att väcka den.

- Rengöringsroboten växlar inte till viloläge när den står i laddningsstationen.
- Rengöringsroboten stängs av automatiskt om den befinner sig i viloläge i mer än 6 timmar

“Stör ej”-läge

Det går att aktivera ett ”Stör ej”-läge. I läget ”Stör ej” avger rengöringsroboten inte ljudvarningar. LED-knapparna och LED-list är släckta.
“Stör ej”-läget kan aktiveras i appen. För en beskrivning av hur appen laddas ner, se kapitlet *Ansluta rengöringsroboten till Wi-Fi och appen*.

Hänvisning
I ”Stör ej”-läget är rengöringsroboten inte avstängd. För att fortsätta rengöringen, tryck kort på På-/Av-/Pausknapp.

Fjärrstyrning

I appen går det att navigera roboten om den till exempel har fastnat på en otillgänglig plats.
Fjärrstyrningsfunktionen väljs i appen under "Inställningar" > "Robotinställningar".

Första idrifttagningen

Placering av laddningsstation

- Välj en plats så att rengöringsroboten lätt kan nå laddningsstationen.

OBSERVERA

Risk för skador på golvet på grund av fukt

Den fuktiga valsen kan skada golvet vid laddning.

Ställ laddningsstationen på ett vattentåligt golv och på den medföljande golvskyddsplattan.

- Säkerställ ett avstånd på minst 0,5 m till vänster och höger om laddningsstationen och ett avstånd på minst 1,5 m framför laddningsstationen.
- Platsen får inte utsättas för direkt solljus.

1. Ställ in laddningsstationen.
   Bild C
2. Anslut nätkabeln till laddningsuttaget på laddningsstationen.
   Bild D
3. Anslut nätkontakten.

Ansluta rengöringsroboten till laddningsstationen

1. Placera rengöringsroboten för hand på laddningsstationen och kontrollera att laddningskontakterna har god kontakt.
   Rengöringsroboten slås på automatiskt. LED-knapparna och LED-list tänds.

Hänvisning

Vid den första idrifttagningen är manuell påslagning utan kontakt med laddningsstationen inte möjlig.

Efter första idrifttagning flyttas rengöringsroboten automatiskt in i laddningsstationen.

Ansluta rengöringsroboten till Wi-Fi och appen

Rengöringsroboten kan manövreras direkt via knappar på maskinen eller via en app på en Wi-Fi-aktiverad mobil maskin. Alla tillgängliga funktioner för rengöringsroboten styrs bäst via appen KÄRCHER inomhusrobotar.

Se till att följande uppfylls innan du laddar ner appen:

- Den mobila maskinen är ansluten till internet.
- 2,4 GHz eller 5 GHz Wi-Fi är aktiverat i routern.
- Tillräcklig Wi-Fi-täckning garanteras.

Ladda ner appen KÄRCHER inomhusrobotar från Apple App Store® eller från Google Play™ store.

GET IT ON Google Play

Download on the App Store

- Google Play™ och Android™ är varumärken eller registrerade varumärken som tillhör Google Inc.
- Apple® och App Store® är varumärken eller registrerade varumärken som tillhör Apple Inc.

Anslut rengöringsroboten till appen KÄRCHER inomhusrobotar och Wi-Fi:

1. Ladda ner appen KÄRCHER inomhusrobotar från Apple App Store eller Google Play Store.
2. Öppna appen KÄRCHER inomhusrobotar.
3. Skapa ett konto (om du inte redan har registrerat dig).
4. Lägg till önskad rengöringsrobot.
5. Följ steg-för-steg-instruktionerna i appen.

Idrifttagning

Montering av sidoborste

1. Vänd på rengöringsroboten.
2. Sätt i sidborstarna. Var uppmärksam på färgtilldelningen på tillbehöret och på hållaren på maskinen (t.ex. svart mot svart).
   Bild E

Sätta in smutsvattentanken

1. Skjut in smutsvattentanken horisontellt i maskinen tills den hakar fast så att det hörs.
   Bild F

Ta ut smutsvattentanken

1. Tryck på smutsvattentankens frigöringsknapp och ta ut smutsvattentanken ur maskinen.
   Bild G

Installera rengöringsvalsen

1. Ta bort det magnetiska skyddet på valskassetten.
   Bild H
2. Tryck på frigöringsknappen på valskassetten.
   Bild I
   Valskassetten frigörs från rengöringsroboten.
3. Ta ut valskassetten ur rengöringsroboten.
4. Sätt rengöringsvalsen på valshållaren.
   Bild J
5. Ge akt på kassettstyrningen och skjut in valskassetten i rengöringsroboten tills den hakar fast så att det hörs.
   Bild K
6. Sätt på det magnetiska skyddet på valskassetten.

Fylla färskvattentank laddningsstation

Färskvattentanken i maskinen fylls främst via laddningsstationen. Det är dock också möjligt att fylla färskvattentanken manuellt, se *Fylla färskvattentanken*.

OBSERVERA

Skaderisk

Att fylla färskvattentanken med varmt vatten kan göra att plasten deformeras.

Häll inte hett vatten i färskvattentanken.

Hänvisning

Töm alltid smutsvattentanken innan du fyller på färskvattentanken.

1. Öppna locket på laddningsstationen.
   Bild L
2. Ta ut färskvattentanken.
3. Dra i fliken på locket på färskvattentanken och fäll upp locket.
4. Fyll färskvattentanken med kallt eller ljummet kranvatten till markeringen MAX.
5. Tillsätt KÄRCHER rengörings- eller vårdprodukter i färskvattentanken om det behövs.

OBSERVERA

Dåligt rengöringsresultat på grund av felaktig användning av rengöringsmedlet

Över- eller underdosering av rengörings- eller skyddsmedlet kan leda till dåliga rengöringsresultat.

Var uppmärksam på doseringsrekommendationen för rengörings- eller skyddsmedlen.

Hänvisning

Använd inte rengöringsmedel från andra tillverkare eftersom dessa orsaka kraftig skumbildning på golvet eller i maskinens smutsvattentank.

Dessutom kan skumbildning uppstå under de första rengöringskörningarna om det finns rester av tidigare använda rengöringsmedel från andra tillverkare på golvet.

6. Stäng locket.
7. Sätt tillbaka färskvattentanken i laddningsstationen.
8. Stäng locket på laddningsstationen.

Fylla färskvattentanken

Det är möjligt att fylla färskvattentanken manuellt:

OBSERVERA

Skaderisk

Att fylla färskvattentanken med varmt vatten kan göra att plasten deformeras.

Häll inte hett vatten i färskvattentanken.

Hänvisning

Töm alltid smutsvattentanken innan du fyller på färskvattentanken.

1. Ta av det övre skyddet.
   Bild N
2. Lyft ut färskvattentanken från maskinen genom att fatta tag i greppfördjupningarna.
3. Dra i gummifliken på påfyllningsöppningen.
4. Fyll färskvattentanken med kallt eller ljummet kranvatten.
5. Tillsätt KÄRCHER rengörings- eller vårdprodukter i färskvattentanken om det behövs.

OBSERVERA

Dåligt rengöringsresultat på grund av felaktig användning av rengöringsmedlet

Över- eller underdosering av rengörings- eller skyddsmedlet kan leda till dåliga rengöringsresultat.

Var uppmärksam på doseringsrekommendationen för rengörings- eller skyddsmedlen.

Hänvisning

Använd inte rengöringsmedel från andra tillverkare eftersom dessa orsaka kraftig skumbildning på golvet eller i maskinens smutsvattentank.

Dessutom kan skumbildning uppstå under de första rengöringskörningarna om det finns rester av tidigare använda rengöringsmedel från andra tillverkare på golvet.

6. För att förhindra skumbildning på golvet eller i maskinen tillsätter du Foam Stop utöver rengöringsmedlet i färskvattentanken under de första rengöringskörningarna. Upprepa proceduren vid behov.
7. Stäng gummifliken.
8. Sätt in färskvattentanken i maskinen och tryck ner den tills den hakar i så att det hörs.
   Bild O
9. Sätt dit det övre skyddet.

Sätta i dammpåse

1. Öppna locket på laddningsstationen.
   Bild M
2. Skjut in dammpåsen i upptagningen.
3. Stäng locket på laddningsstationen.

Manövrering

OBSERVERA

Fara på grund av hinder

Skaderisk

Innan du använder rengöringsroboten, kontrollera att det inte finns några hinder på golvet, i trappor eller avsatser.

Förbereda miljön

- För att säkerställa en effektiv rengöring ska alla lösa föremål avlägsnas från golvet. Om det finns hinder tar rengöringen längre tid eftersom rengöringsroboten måste åka runt dessa.
- Öppna dörrarna till rummen som ska rengöras.
- När du styr rengöringsroboten med appen: Konfigurera rengöringen i appen så att rengöringsroboten kan rengöra enligt de individuella rengöringskraven (no-go-zoner, olika rengöringsparametrar etc.), se kapitlet *Inställningar i appen*.

Inställningar

Inställningar på roboten

Rengöringen kan även startas direkt på rengöringsroboten utan app. Följande kommandon kan utföras med hjälp av knapparna:

- Välj rengöringsläge via ”Ändra rengöringsläge”-knappen, se *Påbörja rengöringen*.
- Starta rengöringen med På-/Av-/Paus-knapp.
- Avbryt rengöringen med På-/Av-/Paus-knapp.
- Aktivera tillbakakörning av rengöringsroboten till laddningsstationen med Hem-knapp.

Rengöringsroboten återvänder automatiskt till laddningsstationen för laddning om den har slutfört en rengöringsuppgift eller om batteriet är för svagt under ett rengöringsförlopp.

Inställningar i appen

Appen KÄRCHER inomhusrobotar erbjuder följande huvudfunktioner:

- Steg-för-steg-instruktioner för konfigurationsalternativ
- Generera karta för rum och flera våningar
- Ställa in scheman
- Definition av no-go zoner och virtuella väggar
- Anmärkningar om fel eller funktionsfel och hur rengöringen fortskrider
- Inställning av rengöringsparametrar såsom vattenmängd, rengöringsintensitet, antal överkörningar eller läget som undviker mattor
- Upprättande av rengöringszoner
- Aktivering/inaktivering av läget “Stör ej”
- Öppna livekameran på maskinen
- Fjärrstyrning av maskinen
- FAQ med utförlig felsökningshjälp

Slå på rengöringsroboten

Hänvisning

Se kapitel Första idrifttagningen för placering av rengöringsroboten direkt på laddningsstationen om den inte kan slås på när den har för lågt laddningstillstånd.

1. Placera rengöringsroboten för hand på laddningsstationen och kontrollera att laddningskontakterna har god kontakt.
   Rengöringsroboten slås på automatiskt och avger en akustisk signal.
   LED-list pulserar vit.

Hänvisning

Alternativt kan rengöringsroboten slås på när den inte står i laddningsstationen:

2. Tryck och håll in På-/Av-/Paus-knapp i 5 sekunder.
   Rengöringsroboten slås på.
   Bild P

Användning utan app

Påbörja rengöringen

Hänvisning

Öppna dörrarna till alla rum som rengöringsroboten ska rengöra och håll golvet fritt från lösa föremål.

1. Tryck på På-/Av-/Paus-knapp.
   Rengöringsroboten avger en akustisk signal och genererar först en karta över miljön utan att börja rengöra.
   LED-knapparna och LED-list lyser vitt.
   När kartan har genererats återvänder rengöringsroboten till laddningsstationen.

Hänvisning

Vänta några sekunder innan du åter trycker på På-/Av-/Paus-knapp, så att roboten hinner spara kartan.

2. Välj önskat rengöringsläge.
   a Välj rengöringsläge via ”Ändra rengöringsläge”-knappen på laddningsstationen.
   Alternativt kan rengöringsläget väljas via ”Ändra rengöringsläge”-knappen på maskinen:
   b Öppna det övre skyddet.
   c Välj önskat rengöringsläge via ”Ändra rengöringsläge”-knappen på maskinen.
   Bild Q
3. Tryck på På-/Av-/Paus-knapp.
   Rengöringsroboten avger en akustisk signal och börjar rengöra.
   LED-knapparna och LED-list lyser blått eller gult beroende på valt rengöringsläge.

Hänvisning

När smutsvattentanken är full återgår rengöringsroboten automatiskt till laddningsstationen. Smutsvattnet pumpas sedan ut i laddningsstationen.
Om färskvattentanken i maskinen är tom återgår rengöringsroboten automatiskt till laddningsstationen. Färskvattnet fylls sedan på i laddningsstationen.
Beroende på inställningarna i appen extraheras dammet i dammbehållaren automatiskt med jämna mellanrum när den kör till laddningsstationen.

Användning med app

Generera karta

Hänvisning

Öppna dörrarna till alla rum som rengöringsroboten ska rengöra och håll golvet fritt från lösa föremål.

1. I appen trycker du på ”Start” och följer de angivna stegen efter behov.
   Rengöringsroboten avger en akustisk signal och börjar generera en karta.
   LED-knapparna och LED-list lyser vitt.
   När kartan har genererats återvänder rengöringsroboten till laddningsstationen.

Konfigurera roboten i appen

I appen kan kartan konfigureras individuellt.

- Virtuella väggar och blockerande områden hindrar rengöringsroboten från att nå områden som inte bör rengöras.
- Med punktrengöring och rengöringszoner kan roboten specifikt rengöra de områden som användaren väljer.
- Det finns olika rengöringslägen för separat inställning av rengöringsintensiteten för varje rum beroende på golv- och smutstyp (vattenmängd, antal överkörningar per yta, olika valshastighet och robotens körhastighet etc.)

För en beskrivning av hur appen laddas ner, se kapitlet *Ansluta rengöringsroboten till Wi-Fi och appen*.

1. Följ steg-för-steg-instruktionerna i appen.

Påbörja rengöringen

1. Välj önskad karta i appen och påbörja rengöringen enligt den individuella konfigurationen.

Hänvisning

När smutsvattentanken är full återgår rengöringsroboten automatiskt till laddningsstationen. Smutsvattnet pumpas sedan ut i laddningsstationen.
Om färskvattentanken i maskinen är tom återgår rengöringsroboten automatiskt till laddningsstationen. Färskvattnet fylls sedan på i laddningsstationen.
Beroende på inställningarna i appen extraheras dammet i dammbehållaren automatiskt med jämna mellanrum när den kör till laddningsstationen.

Avbryt rengöring

Avbryta rengöring manuellt på maskinen

1. Tryck på valfri knapp under rengöring.
   Rengöringsroboten stannar.
   LED-knapparna pulserar blått eller gult (beroende på valt rengöringsläge).
   LED-list pulserar blått eller gult (beroende på valt rengöringsläge).
2. Tryck på På-/Av-/Paus-knapp.
   Rengöringen fortsätter.
   LED-knapparna lyser blått eller gult (beroende på valt rengöringsläge).
   LED-list lyser blått eller gult (beroende på valt rengöringsläge).

Avbryt rengöringen i appen

1. Tryck på ”Paus” i appen.
   Rengöringsroboten stannar.
   LED-knapparna pulserar blått eller gult (beroende på valt rengöringsläge).
   LED-list pulserar blått eller gult (beroende på valt rengöringsläge).
2. Tryck på ”Start” i appen.
   Rengöringen fortsätter.
   LED-knapparna lyser blått eller gult (beroende på valt rengöringsläge).
   LED-list lyser blått eller gult (beroende på valt rengöringsläge).

Indikering för batteristatus

Hänvisning

Om batteriet är tomt återvänder rengöringsroboten automatiskt till laddningsstationen för att ladda batteriet.

Optiska signaler varnar när batteriet är slut:

- LED-knapparna pulserar rött när batteriet är tomt och behöver laddas.

Hänvisning

Om rengöringsroboten inte hade avslutat rengöringen fortsätter den rengöringen efter att batteriet har laddats.

Skicka rengöringsroboten manuellt för laddning

Skicka rengöringsroboten på maskinen manuellt för laddning

1. Om roboten för närvarande utför en rengöringskörning trycker du på valfri knapp.
   Rengöringsroboten stannar.
   LED-knapparna pulserar blått eller gult (beroende på valt rengöringsläge).
   LED-list pulserar blått eller gult (beroende på valt rengöringsläge).
2. Tryck på Hem-knapp.
   Rengöringen avbryts.

Rengöringsroboten flyttas in i laddningsstationen för laddning.
När rengöringsroboten är ansluten till laddningsstationen pulserar LED-knapparna grönt.

Rengöringsroboten återvänder automatiskt till laddningsstationen för laddning om den har slutfört en rengöringsuppgift eller om batteriet är för svagt under ett rengöringsförlopp.

Skicka rengöringsroboten manuellt för laddning via appen

1. Om roboten för närvarande utför en rengöringskörning trycker du på ”Paus” i appen.
   Rengöringsroboten stannar.
   LED-knapparna pulserar blått eller gult (beroende på valt rengöringsläge).
   LED-list pulserar blått eller gult (beroende på valt rengöringsläge).
2. Tryck på ”Ladda” i appen.
   Rengöringen avbryts.
   Rengöringsroboten flyttas in i laddningsstationen för laddning.
   När rengöringsroboten är ansluten till laddningsstationen pulserar LED-knapparna grönt.

Rengöringsroboten återvänder automatiskt till laddningsstationen för laddning om den har slutfört en rengöringsuppgift eller om batteriet är för svagt under ett rengöringsförlopp.

Tömma smutsvattentanken

När smutsvattentanken är full pulserar LED-knapparna och LED-list rött och rengöringsroboten kör tillbaka till laddningsstationen.
I laddningsstationen extraheras smutsvattnet automatiskt från rengöringsroboten.

Tömma smutsvattentanken manuellt:

1. Ta ut smutsvattentanken, se *Ta ut smutsvattentanken*.
2. Dra öppningsspaken på smutsvattentanken uppåt och fäll upp locket på smutsvattentanken.
   Bild R
3. Töm smutsvattentanken. Vid fastsittande smuts sköljer du ur smutsvattentanken med färskvatten eller rengör den med rengöringsborsten.
   Bild S
4. Stäng locket på smutsvattentanken.
5. Sätt in smutsvattentanken, se *Sätta in smutsvattentanken*.
6. För att återuppta rengöringen trycker du på På-/Av-/Paus-knapp.

Tömma dammbehållaren

Beroende på inställningarna i appen extraheras dammet i dammbehållaren automatiskt med jämna mellanrum när den kör till laddningsstationen.

Tömma dammbehållaren manuellt:

1. Ta av det övre skyddet.
2. Tryck på klämman och ta tag i dammbehållaren i greppfördjupningarna och ta bort den från maskinen.
   Bild V
3. Fäll ned klaffen.
   Bild W
4. Töm dammbehållaren.
5. Vik klaffen uppåt tills det hörs att den klickar på plats.
6. Sätt in dammbehållaren.
7. För att återuppta rengöringen trycker du på På-/Av-/Paus-knapp.

Fylla på rengöringsvätska

När färskvattentanken är tom pulserar LED-knapparna och LED-list rött och rengöringsroboten kör tillbaka till laddningsstationen.
I laddningsstationen fylls färskvattentanken i rengöringsroboten automatiskt.

Hänvisning

Om färskvattentanken i laddningsstationen är tom fyller du på färskvattentanken, se Fylla färskvattentank laddningsstation.

Fylla på rengöringsvätska manuellt:

1. Fyll på färskvattentanken i maskinen (se kapitlet *Fylla färskvattentanken*).

Stänga av maskinen

Hänvisning

Rengöringsroboten kan inte stängas av när den står på laddningsstationen.

1. Tryck och håll in På-/Av-/Paus-knapp i 5 sekunder.
   LED-knapparna och LED-list slocknar.
   Rengöringsroboten stängs av.
2. Töm och rengör smutsvattentanken i maskinen *Rengör smutsvattentanken*.
3. Töm smutsvattentanken i laddningsstationen och skölj med färskvatten.
4. Töm och rengör dammbehållaren, se kapitel *Rengöra dammbehållaren*.
5. Rengör Avstrykare med en hårkam, se kapitel *Rengöra valskassetten samt avstrykaren och dess hårkam*.
6. Rengör rengöringsborsten, se *Rengöra rengöringsborsten*.

Återställ Wi-Fi-anslutning

Om du byter till en ny router eller ändrar ditt Wi-Fi-lösenord måste du uppdatera Wi-Fi-anslutningen för rengöringsroboten.

Hänvisning

Endast 5 GHz och 2,4 GHz Wi-Fi-nätverk stöds.

1. Tillkoppla rengöringsroboten, se kapitlet *Slå på rengöringsroboten*.
2. Tryck samtidigt på På-/Av-/Paus-knapp och Hem-knapp i 3 sekunder tills en akustisk signal ljuder.

Återställ fabriksinställningar

1. Tryck och håll in Hem-knapp i 5 sekunder tills en akustisk signal ljuder.
2. Tryck och håll in Hem-knapp i 5 sekunder igen tills en akustisk signal ljuder.
   Fabriksinställningarna har återställts.

Transport

Använd helst originalförpackningen när apparaten transporteras, eller skickas tillbaka. Kontakta vår service om originalförpackningen inte skulle vara tillgänglig.

Säkerhetsinformation avseende transport

Litiumjonbatteriet omfattas av kraven på farligt gods.
Användaren kan transportera ett oskadat och fungerande batteripaket på allmänna vägar utan några ytterligare åtgärder.
Vid frakt genom tredje part (transportföretag) gäller särskilda krav på förpackning och märkning.
Följ de lokala föreskrifterna.

Förvaring

OBSERVERA

Lukt orsakad av fuktighet

Om maskinen fortfarande innehåller vätska/fuktig smuts under förvaringen kan detta leda till dålig lukt.
Töm maskinens färsk- och smutsvattentank helt innan den ska förvaras.
Rengör valskassetten.
Använd rengöringsverktyget för att ta bort hår och smutspartiklar från avstrykaren och dess hårkam.
Låt den rengjorda valsen lufttorka.
Lägg inte den våta valsen i stängda skåp för torkning.

OBSERVERA

Materiella skador

Felaktig förvaring kan leda till skador på maskinen.
Placera inga föremål på rengöringsroboten.
Förvara inte maskinen upp och ner.
Förvara rengöringsroboten fulladdad och avstängd på en sval och torr plats.

Hänvisning

För att undvika djupurladdning av batteriet ska rengöringsroboten laddas senast efter 5 månader.

Skötsel och underhåll

Byta dammpåse

1. Öppna locket på laddningsstationen.
2. Dra upp hela dammpåsen på fliken. Detta stänger öppningen på dammpåsen.
3. Rengör vid behov insidan av laddningsstationen och motorskyddsfiltret, se *Rengöra motorskyddsfiltret*.
4. Vik ut den nya dammpåsen och skjut in den i hållaren ovanifrån.
   Bild M
5. Stäng locket på laddningsstationen.

Rengöra motorskyddsfiltret

1. Öppna locket på laddningsstationen.
   Bild X
2. Dra upp dammpåsen på fliken. Detta stänger öppningen på dammpåsen.
3. Ta av motorskyddsfiltret.
4. Rengör motorskyddsfiltret under rinnande vatten.
5. Låt motorskyddsfiltret torka.
6. Sätt in motorskyddsfiltret i laddningsstationen.
7. Sätt i dammpåsen, se *Sätta i dammpåse*.
8. Stäng locket på laddningsstationen.

Rengöra smutsvattentank i laddningsstation

OBSERVERA

Luktutveckling på grund av fuktig smutsvattentank

Om smutsvattentanken fortfarande innehåller vätska/fuktig smuts under förvaringen kan detta leda till dålig lukt.
Töm smutsvattentanken helt.
Rengör smutsvattentanken regelbundet.

1. Öppna locket på laddningsstationen.
2. Ta ut smutsvattentanken.
3. Dra i fliken på locket på smutsvattentanken och fäll upp locket.
4. Töm smutsvattentanken. Vid fastsittande smuts sköljer du ur smutsvattentanken med färskvatten eller rengör den med rengöringsborsten.
5. Stäng locket på smutsvattentanken.
6. Sätt in smutsvattentanken i laddningsstationen.
7. Stäng locket på laddningsstationen.

Rengöra sensorerna

Rengör sensorerna minst en gång i månaden. Om sensorerna blivit smutsiga ska de rengöras direkt.
Bild T
Bild U

1. Torka av sensorerna med en mjuk duk eller trasa.

Rengöra kontakter

Rengör kontakterna på maskinen och på smutsvattentanken minst en gång i månaden. Om kontakterna blivit smutsiga ska de rengöras direkt.

1. Ta ut smutsvattentanken, se *Ta ut smutsvattentanken*.
2. Torka av kontakterna på maskinen och på smutsvattentanken med en mjuk trasa.
   Bild Y

Rengör smutsvattentanken

OBSERVERA

Fastsittande smuts

Fastsittande smuts kan skada apparaten på sikt.
Rengör smutsvattentanken regelbundet.

För information om hur smutsvattentanken töms och rengörs, se kapitlet *Tömma smutsvattentanken*.

Rengöra rengöringsvalsen i laddningsstationen

Hänvisning

Rengöringsvalsen kan endast rengöras i laddningsstationen om rengöringsroboten är i laddningsstationen.

Hänvisning

Rengöringsvalsarna rengörs automatiskt i laddningsstationen efter varje avslutad rengöringsprocess.

Rengöra rengöringsvalsarna manuellt i laddningsstationen:

1. Tryck på ”Starta självrengöring”-knappen.

Rengör rengöringsvalsen

OBSERVERA

Rester av rengöringsmedel i valsen

Skumbildning
Tvätta valsen under rinnande vatten efter varje användning eller rengör valsen i tvättmaskinen.

OBSERVERA

Risk för skador orsakade av rengöring av valsen med sköljmedel eller av torktumlare

Skador på mikrofibrerna
Använd inte sköljmedel vid rengöring i tvättmaskinen.
Torktumla inte valsen.

OBSERVERA

Risk för materialskador på grund av lösa valsar

Tvättmaskinen kan skadas.
Lägg valsarna i en tvättpåse och fyll även tvättmaskinen med extra tvätt.

1. Ta bort det magnetiska skyddet på valskassetten.
   Bild H
2. Tryck på frigöringsknappen på valskassetten.
   Bild Z
   Valskassetten frigörs från rengöringsroboten.
3. Ta ut valskassetten ur rengöringsroboten.
4. Fäll upp avstrykaren.
5. Ta ut rengöringsvalsen ur valskassetten.
   Bild AA
6. Rengör rengöringsvalsen under rinnande vatten eller tvätta den i tvättmaskinen på max 60 °C.
   Bild AB
7. Rengör valsdrivningen med en fuktig duk.
8. Låt rengöringsvalsen lufttorka.

Rengöra valskassetten samt avstrykaren och dess hårkam

OBSERVERA

Risk för skador om avstrykaren rengörs i diskmaskin

Avstrykaren kan deformeras om den diskas i diskmaskin och den kan då inte tryckas fast korrekt mot valsen. Det försämrar rengöringsresultatet.

Rengör avstrykaren under rinnande vatten och inte i diskmaskin.

OBSERVERA

Fastsittande smuts

Fastsittande smuts kan skada apparaten på sikt.

Vi rekommenderar att apparaten rengörs fullständigt efter varje användning.

OBSERVERA

Fast smuts

Fast smuts kan skada maskinen på lång sikt.

Rengör avstrykaren regelbundet med rengöringsverktyget.

1. Ta bort det magnetiska skyddet på valskassetten.
   Bild H
2. Tryck på valskassettens frigöringsknapp.
   Bild Z
   Valskassetten frigörs från rengöringsroboten.
3. Ta ut valskassetten ur rengöringsroboten.
4. Fäll upp Avstrykare.
5. Ta ut rengöringsvalsen ur valskassetten.
   Bild AA
6. Rengör Avstrykare under rinnande vatten.

Hänvisning

Rengör inte Avstrykare och valskassetten i diskmaskinen eftersom detta kan orsaka skador på komponenterna.

7. Ta bort fastsittande smuts med rengöringsverktyget.
   Bild AC
8. Fäll ner Avstrykare.
9. Ge akt på kassettstyrningen och skjut in valskassetten i rengöringsroboten tills den hakar fast så att det hörs.
   Bild K
10. Sätt på det magnetiska skyddet på valskassetten.

Rengöra dammbehållaren

1. Töm dammbehållaren.

OBSERVERA

Skador på elektroniska komponenter

Fuktrengör inte dammbehållaren.

2. Rengör dammbehållaren med det medföljande rengöringsverktyget.
   Bild AD
3. Vik klaffen uppåt tills det hörs att den klickar på plats.
4. Sätt in dammbehållaren.

Rengöra filtret

Vi rekommenderar att du rengör filtren regelbundet. Detta förhindrar att de täpps till.

1. Ta av det övre skyddet.
2. Tryck på klämman och ta tag i dammbehållaren i greppfördjupningarna och ta bort den från maskinen.
   Bild V
3. Tryck på klämman.
   Bild AE
4. Öppna skyddet.
5. Ta bort filtret.
6. Rengör filtret under rinnande vatten med det medföljande rengöringsverktyget.
   Bild AF
7. Låt filtret torka helt.
8. Tryck filtret på plats.
9. Stäng dammbehållarens lock.
10. Sätt in dammbehållaren.

Rengöra rengöringsborsten

1. Vänd på rengöringsroboten.

Hänvisning

Se till att tömma eller ta bort tanken för färsk- och smutsvatten från maskinen i förväg.

2. Kläm ihop klämmorna på borstskyddet.
   Bild AG
3. Ta bort borstskyddet.
4. Ta bort rengöringsborsten.
   Bild AH
5. Rengör rengöringsborsten med det medföljande rengöringsverktyget.
6. Sätt in rengöringsborsten.
7. Placera borstskyddet på och tryck ner det tills det hörbart klickar på plats.

Rengör hjulen

Smutspartiklar (t.ex. sand) kan fastna på löpytan och sedan skada känsliga, släta golvytor.

1. Rengör hjulens löpytor med en fuktig trasa.

Rengöra maskinens undersida

OBSERVERA

Fastsittande smuts

Fastsittande smuts kan skada apparaten på sikt.

Vi rekommenderar att apparaten rengörs fullständigt efter varje användning.

1. Ta ut smutsvattentanken, se *Ta ut smutsvattentanken*.
2. Tryck på valskassettens frigöringsknapp.
   Bild Z
   Valskassetten frigörs från rengöringsroboten.
3. Ta ut valskassetten ur rengöringsroboten.
4. Rengör maskinens undersida och de exponerade inre ytorna samt de synliga kontakterna och sensorerna med en fuktig trasa.
5. Ge akt på kassettstyrningen och skjut in valskassetten i rengöringsroboten tills den hakar fast så att det hörs.
   Bild K
6. Sätt in smutsvattentanken, se *Sätta in smutsvattentanken*.

Rengörings- och underhållsmedel

OBSERVERA

Användning av olämpliga rengöringsmedel och vårdprodukter

Användning av olämpliga rengöringsmedel och vårdprodukter kan skada apparaten. Garantin omfattar inte sådan användning.

Använd endast KÄRCHER rengöringsmedel.

Följ alltid korrekt dosering.

Hänvisning

Använd KÄRCHER rengöringsmedel eller vårdprodukter efter behov.

- Dosera rengörings- och underhållsmedlet enligt tillverkarens mängdangivelser.
- Undvik skumbildning genom att först fylla färskvattentanken med vatten och först därefter med rengörings- och underhållsmedel.

- Undvik översvämning genom att lämna plats för rengörings- och underhållsmedel när du fyller vattnet.

Byt rengöringsvalsen

En sliten rengöringsvals kan försämra rengöringsresultatet.

1. Kontrollera regelbundet rengöringsvalsen avseende slitage och byt ut den vid behov.

Rengöra laddningsstationens vattenfilter

1. Öppna förvaringsutrymmet för valsen på laddningsstationen.
   Bild AI
2. Vrid vattenfiltrets bajonettlås och dra ut vattenfiltret.
3. Rengör vattenfiltret under rinnande vatten.
4. Sätt tillbaka vattenfiltret i laddningsstationen.
5. Stäng förvaringsutrymmet för valsen.

Rengöra fuktsensorn

Laddstationen är utrustad med sensorer som utlöser ett felmeddelande om det är för mycket fukt på stationen.

Om felmeddelandet visas måste vätskan avlägsnas:

1. Ta av uppkörningsrampen från laddstationen och avlägsna vätskan.
   Bild AJ
2. Rengör fuktsensorerna med en trasa.
3. Ta ut smutsvattentanken, se *Ta ut smutsvattentanken*.
4. Dra öppningsspaken på smutsvattentanken uppåt och fäll upp locket på smutsvattentanken.
   Bild R
5. Rengör smutsvattentankens vatteninlopp invändigt och utvändigt.
6. Stäng locket på smutsvattentanken.
7. Sätt in smutsvattentanken i maskinen, se *Sätta in smutsvattentanken*.
8. Rengör valskassetten, se *Rengöra valskassetten samt avstrykaren och dess hårkam*.

Hjälp vid störningar

Störningar har ofta enkla orsaker som du kan åtgärda på egen hand med hjälp av översikten nedan. I tvekfall eller vid störningar som inte anges här, kontakta auktoriserad kundtjänst.

Fel	Orsak	Åtgärd
Batteriet laddas inte	Laddningskontakterna är smutsiga.	1. Torka av laddningskontakterna på både laddningsstationen och rengöringsroboten med en torr trasa.
	Omgivningstemperaturen är under 0 °C eller över 35 °C.	1. Använd rengöringsroboten vid temperaturer över 0 °C och under 35 °C.
	Nätkabeln till laddningsstationen är inte ansluten.	1. Anslut nätkabeln till laddningsstationen.
Rengöringsroboten återvänder inte till laddningsstationen	Batteriet är tomt.	1. Placera rengöringsroboten manuellt på laddningsstationen och låt den vara fulladdad.
	Rengöringsroboten är för långt ifrån laddningsstationen.	1. För rengöringsroboten närmare laddningsstationen. 2. Placera rengöringsroboten manuellt på laddningsstationen.
	För lite utrymme runt laddningsstationen.	1. Se till att det finns tillräckligt med utrymme runt laddningsstationen, se kapitel *Placering av laddningsstation*.
	Det finns för många hinder runt laddningsstationen.	1. Ställ in laddningsstationen i ett öppnare område, se kapitel *Placering av laddningsstation*.
	Rengöringsroboten återställer sin omgivning när den har flyttats över ett större avstånd.	1. Placera rengöringsroboten manuellt på laddningsstationen.
	Rengöringsroboten har inte startats från laddningsstationen. I detta fall återgår den endast till den plats där den startades.	1. Placera rengöringsroboten manuellt på laddningsstationen.
	Nätkabeln till laddningsstationen är inte ansluten.	1. Anslut nätkabeln till laddningsstationen.
Uppsugningen av damm i laddningsstationen startar inte eller fungerar inte korrekt	Rengöringsroboten är inte korrekt placerad i laddningsstationen.	1. Placera rengöringsroboten manuellt på laddningsstationen.
	Dammpåsen är full. LED:en på dammpåsens upptagning lyser rött.	1. Byt dammpåse, se *Byta dammpåse*).
	Dammpåse saknas eller har satts in felaktigt.	1. Sätt i dammpåsen eller kontrollera dammpåsens passform.
	Locket på laddningsstationen är öppet.	1. Stäng locket på laddningsstationen.

Fel	Orsak	Åtgärd
Rengöringsroboten rör sig trögt och utför inte rengöringen i ordnade banor	Väggspårningssensorn är smutsig.	1. Rengör väggspårningssensorn, se *Rengöra sensorerna*.
	Lasersensorn (LiDAR) är smutsig.	1. Rengör lasersensorn (LiDAR), se *Rengöra sensorerna*.
Rengöringsroboten återvänder upprepade gånger till laddningsstationen	Färskvattentanken sitter inte rätt i maskinen.	1. Sätt i färskvattentanken rätt i maskinen.
	Smutsvattentanken i maskinen är full eller smutsig.	1. Töm smutsvattentanken. 2. Rengör smutsvattentanken, se *Rengör smutsvattentanken*. 3. Rengör kontakterna på smutsvattentanken, se *Rengöra kontakter*.
LED-knapparna och LED-list på maskinen pulserar rött	Färskvattentanken är tom.	1. Fyll på färskvattentanken.
	Smutsvattentanken är full.	1. Töm smutsvattentanken.
LED-knapparna pulserar rött och LED-list på maskinen lyser inte	Batteriet är tomt.	1. Ladda batteriet.
LED-knapparna blinkar rött och LED-list på maskinen lyser inte	Dammbehållaren sitter inte i maskinen.	1. Sätt in dammbehållaren.
	Batteriladdningen är mindre än 20 %. Maskinen kan inte börja rengöra.	1. Ladda batteriet.
LED:en på upptagningen för dammpåsen i laddningsstationen lyser rött	Det finns ingen dammpåse i laddningsstationen.	1. Sätt i en dammpåse.
LED:en på färskvattentanken i laddningsstationen lyser rött	Färskvattentanken är tom.	1. Fyll på färskvattentanken.
	Färskvattentanken sitter inte i maskinen.	1. Sätt in färskvattentanken.
LED:en på färskvattentanken i laddningsstationen lyser rött, trots att färskvattentanken är full	Vattenfiltret för färskvattentillförseln från laddningsstationen till maskinen är igensatt.	1. Rengör vattenfiltret, se *Rengöra laddningsstationens vattenfilter*. 2. Byt ut vattenfiltret om problemet kvarstår.
LED:en på smutsvattentanken i laddningsstationen lyser rött	Smutsvattentanken är full.	1. Töm smutsvattentanken.
	Smutsvattentanken sitter inte i maskinen.	1. Sätt in smutsvattentanken.

Kundservice

Om felet inte kan åtgärdas måste enheten kontrolleras av kundservice.

Garanti

I respektive land gäller de garantivillkor som publicerats av våra auktoriserade distributörer. Eventuella fel på maskinen repareras utan kostnad inom garantitiden, under förutsättning att de orsakats av ett material- eller tillverkningsfel. Vid frågor som gäller garantin ska du vända dig med kvitto till inköpsstället eller närmaste, auktoriserad kundtjänst.
(Se baksidan för adress)
Ytterligare garantiinformation (om tillgänglig) finns i serviceområdet på din lokala Kärcher-webbplats under "Nedladdningar".

EU-försäkran om överensstämmelse

Maskin	Konstruktionstyp	Frekvensband, MHz	Effekt, max. EIRP, mW
RVF 7	Wi-Fi 2,4 GHz	2400-2483,5	100
RVF 7	Wi-Fi 5 GHz	5150-5850	100
RVF 7	Bluetooth	2400-2483,5	63

Härmed intygar Alfred Kärcher SE & Co. KG att radiosändaren i Robo Cleaner överensstämmer med direktiv 2014/53/EU. Den fullständiga texten för EU-försäkran om överensstämmelse finns *på www.kaercher.comR-VF7*.

Tekniska data

		RVF 7 Comfort
Rengöringsrobot		
Märkeffekt	W	60
Typ av batteripaket		Li-ION
Batterikapacitet	mAh	4800
Drifttid med full batteriladdning i normaldrift	min	120
Ytkapacitet	m^2/h	45
Sugeffekt (boost-läge/standardläge)	Pa	13000 / 2000

		RVF 7 Comfort
Laddningstid (8 % till 100 %/0 % till 100 %)	min	230 / 285
Trådlösa anslutningar		IEEE 802.11b/g/n 2,4 GHz & 5 GHz
Frekvensband (för 2,4 GHz)	MHz	2400-2483,5
Frekvensband (för 5 GHz)	MHz	5150-5850
Ljudtrycksnivå	dB(A)	<67
Volym färskvattentank	ml	300
Volym smutsvattentank	ml	130
Torrsmuts	ml	250
Vikt	kg	5,6
Laddningsstation		
Nominell effektförbrukning (uppsugning/laddningsprocedur)	W	650/30
Varaktighet självrengöring	Sekunder	90-240
Volym färskvattentank	l	3
Volym smutsvattentank	l	2,4
Torrsmuts	l	4
Vikt	kg	9,3
Längd x bredd x höjd	mm	450x400 x520
Ljudtrycksnivå	dB(A)	82

Med förbehåll för tekniska ändringar.

Sisältö

Yleisiä ohjeita 129
Turvallisuusohjeet 129
Laitteessa olevat symbolit 130
Ympäristönsuojelu 130
Määräystenmukainen käyttö 130
Lisävarusteet ja varaosat 130
Toimituksen sisältö 130
Laitekuvaus 131
Painikkeet latausasemassa 131
Ensimmäinen käyttöönotto 133
Käyttöönotto 133
Käyttö 134
Kuljetus 137
Varastointi 137
Hoito ja huolto 137
Ohjeet häiriötilanteissa 139
Takuu 141
EU-vaatimustenmukaisuusvakuutus 141
Tekniset tiedot 141

Yleisiä ohjeita

Lue ennen laitteen ensimmäistä käyttöä tämä käyttöohje ja toimi sen mukaan.

Säilytä käyttöohje myöhempää käyttöä tai seuraavaa omistajaa varten.

- Käyttöohjeen ja turvallisuusohjeiden noudattamatta jättäminen voi aiheuttaa laitteen vaurioitumisen sekä vaaroja käyttäjälle ja muille henkilöille.
- Ilmoita kuljetusvahingoista heti myyjälle.
- Tarkasta pakkauksesta purkaessasi, ettei pakkauksen sisällössä ole vaurioita eikä varusteita puutu.

Turvallisuusohjeet

- Käyttöohjeen ohjeiden lisäksi sinun on noudatettava lakimääräisiä yleisiä turvallisuus- ja tapaturmantorjuntamääräyksiä.
- Laitteeseen kiinnitetyt varoitus- ja ohjekilvet sisältävät tärkeitä ohjeita vaaratonta käyttöä varten.

Vaarallisuusasteet

⚠ *VAARA*

- *Huomautus välittömästi uhkaavasta vaarasta, joka voi aiheuttaa vakavan ruumiinvamman tai johtaa kuolemaan.*

⚠ *VAROITUS*

- *Huomautus mahdollisesta vaarallisesta tilanteesta, joka voi aiheuttaa vakavan ruumiinvamman tai voi johtaa kuolemaan.*

⚠ *VARO*

- *Huomautus mahdollisesta vaarallisesta tilanteesta, joka voi aiheuttaa vähäisiä vammoja.*

HUOMIO

- *Huomautus mahdollisesta vaarallisesta tilanteesta, joka voi aiheuttaa aineellisia vahinkoja.*

Yleiset turvallisuusohjeet

Laitteen lasertutka täyttää luokan 1 lasertuotteiden turvallisuutta koskevan standardin IEC 60825-1:2014 vaatimukset, eikä se tuota ihmiskeholle vaarallista lasersäteilyä.

⚠ *VAARA* *• Tukehtumisvaara. Pidä pakkauskalvot pois lasten ulottuvilta.*

⚠ *VAROITUS* *• Käytä laitetta vain määräysten mukaisesti. Ota huomioon paikalliset olosuhteet ja varo laitteella työskennellessäsi muita ihmisiä, erityisesti lapsia. • Tätä laitetta eivät saa käyttää henkilöt, joiden ruumiilliset, aistimelliset tai henkiset kyvyt ovat rajoittuneita tai joilta puuttuu käyttöön tarvittavat kokemukset ja/tai tiedot. • Vain henkilöt, jotka ovat saaneet opastuksen laitteen käsittelyyn tai jotka ovat todistaneet kykenevänsä sen käyttöön ja joille se nimenomaisesti annettu tehtäväksi, saavat käyttää laitetta. • Lapset eivät sas käyttää laitetta. • Valvo lapsia sen varmistamiseksi, että he eivät leiki laitteella. • Lapset saavat suorittaa puhdistusta ja käyttäjähuoltoa vain valvonnan alaisina. • Vähintään 8-vuotiaat lapset saavat käyttää laitetta, jos heidän turvallisuudestaan vastaava henkilö on antanut heille opastuksen laitteen käyttämiseen, heitä valvotaan oikein ja ovat ymmärtäneet käytöstä aiheutuvat vaarat.*

⚠ *VARO* *• Onnettomuus- ja loukkaantumisvaara. Ota kuljetuksessa ja varastoinnissa huomioon laitteen paino, katso luku Tekniset tiedot käyttöohjeessa. • Turvalaitteita on sinun turvallisuutesi vuoksi. Älä koskaan muuta tai ohita turvalaitteita.*

HUOMIO *• Laitevauriot. Älä seiso laitteen päällä äläkä aseta lapsia, esineitä tai lemmikkejä sen päälle. • Laite sisältää akkuja, jotka vain asiantuntija voi vaihtaa.*

Sähköiskun vaara

⚠ **VAROITUS** ● *Laitteessa on sähköisiä rakenneosia, eikä sitä saa puhdistaa juoksevalla vedellä.* ● *Kytke laite pois päältä ennen kaikkia hoito- ja huoltotöitä.*

⚠ **VARO** ● *Anna korjaustyöt ja työt sähköisissä rakenneosissa vain valtuutetun asiakaspalvelun suoritettaviksi.*

Turvallisuusohjeet, käyttö

⚠ **VAARA** ● *Älä käytä laitetta ilman valvontaa tiloissa, joissa on palava tuli tai hiillos avotakassa.* ● *Älä käytä laitetta ilman valvontaa tiloissa, joissa on palavia kynttilöitä.*

⚠ **VAROITUS** ● *Oikosulun vaara. Pidä sähköä johtavat esineet (esim. ruuvimeisselit tai vastaavat) kaukana latauskoskettimista.*

⚠ **VARO** ● *Varo kompastumisvaaraa puhdistusrobotin ympäriinsä liikkumisen vuoksi.* ● *Loukkaantumisvaara. Älä koskaan kosketa laitteen pyörivää puhdistustelaa sormilla tai työkaluilla käytön aikana.* ● *Älä seiso tai istu aseman tai puhdistusrobotin päällä.* ● *Huomaa, että esineet voivat kaatua, jos puhdistusrobotti törmää niihin (myös pöydillä olevat esineet tai pienet huonekalut).* ● *Huomaa, että puhdistusrobotti voi jäädä kiinni roikkuviin puhelinjohtoihin, sähköjohtoihin, pöytäliinoihin, lankoihin, vöihin jne. Tämä voi aiheuttaa esineiden putoamisen.*

HUOMIO ● *Älä käytä laitetta tiloissa, jotka on suojattu hälytysjärjestelmällä tai liiketunnistimella.* ● *Käytä laitetta vain lämpötiloissa 0...+35 °C.* ● *Käytä laitetta vain sisätiloissa.* ● *Älä poimi laitteella teräviä tai suuria esineitä, kuten sirpaleita, kiviä tai lelunosia.* ● *Nosta kaikki johdot pois lattialta ennen laitteen käyttöä, jotta laite ei laahaa niitä mukana siivouksen aikana.* ● *Estä pääsy kaikille alueille, joissa on laitteen putoamisvaara. Esim. portaat tai parvet ilman rajoja.*

Turvallisuusohjeet, latausasema

⚠ **VAARA** ● *Yhdistä laite vain vaihtovirtaan. Tyyppikilvessä ilmoitetun jännitteen täytyy vastata verkkojännitettä.* ● *Turvallisuussyistä suosittelemme pääsääntöisesti käyttämään laitetta vain vikavirtasuojakytkimen (enint. 30 mA) kautta.* ● *Älä koskaan tartu märin käsin verkkopistokkeeseen ja pistorasiaan.* ● *Räjähdysvaara. Älä lataa paristoja, jotka eivät ole uudelleen ladattavia.*

⚠ **VAROITUS** ● *Yhdistä laite vain sellaiseen sähköliitäntään, jonka on suorittanut sähköalan ammattilainen normin IEC 60364-1 mukaan.* ● *Tarkasta, että verkkojännite vastaa laturin tyyppikilvessä lukevaa jännitettä.* ● *Laitteessa on sähköisiä rakenneosia, eikä sitä saa puhdistaa juoksevalla vedellä.* ● *Oikosulun vaara. Pidä sähköä johtavat esineet (esim. ruuvimeisselit tai vastaavat) kaukana latauskoskettimista.* ● *Oikosulun vaara. Puhdista latausaseman latauskoskettimet vain kuivina.* ● *Irrota ennen kaikkia hoito- ja huoltotöitä verkkopistoke.* ● *Puhdistusrobotin 1.269-690.0 saa ladata vain latausaseman latauslaitteella, jonka osanumero on 4.269-091.0 .* ● *Lataa latausasemassa vain mukana toimitettua puhdistuslaitetta.* ● *Tarkasta virtajohto aina ennen käyttöä vaurioiden varalta. Älä käytä vaurioitunutta virtajohtoa. Vaihda virtajohto hyväksyttyyn varaosaan, jos se on vaurioitunut. Voit hankkia sopivan varaosan KÄRCHERiltä tai joltakin palvelukumppaniltamme.*

HUOMIO ● *Käytä latausasemaa vain sisätiloissa.* ● *Älä sijoita latausasemaa lämmönlähteiden, kuten lämmittimien, läheisyyteen.* ● *Säilytä latausasemaa vain sisätiloissa, viileässä ja kuivassa paikassa.* ● *Lataa puhdistusrobotti viimeistään 5 kuukauden jälkeen täysin uudelleen akun syväpurkautumisen välttämiseksi.* ● *Kytke latausasema pois päältä ennen kaikkia hoito- ja huoltotöitä.*

Laitteessa olevat symbolit

Lue ennen käyttöönottoa käyttöohje ja kaikki turvaohjeet.

Suojaa laite kosteudelta. Säilytä laitetta kuivassa. Älä vie laitetta sateeseen. Laite soveltuu vain sisätiloissa käytettäväksi.

Ympäristönsuojelu

Pakkausmateriaalit ovat kierrätettäviä. Hävitä pakkaukset ympäristöä säästäen.

Sähkö- ja elektroniikkalaitteet sisältävät arvokkaita kierrätettäviä materiaaleja tai rakenneosia kuten paristoja, akkuja tai öljyjä, jotka väärin käsiteltyinä tai väärin hävitettyinä voivat aiheuttaa mahdollisia vaaroja ihmisten terveydelle ja ympäristölle. Nämä rakenneosat ovat kuitenkin välttämättömiä laitteen asianmukaisen toiminnan vuoksi. Tällä symbolilla merkittyjä laitteita ei saa hävittää kotitalousjätteenä.

Sisältöaineita koskevia ohjeita (REACH)
Päivitettyjä tietoja ainesosista löytyy osoitteesta: *www.kaercher.de/REACH*

Määräystenmukainen käyttö

Laite koostuu kahdesta yksiköstä, latausasemasta ja akkukäyttöisestä puhdistusrobotista.

- Tämä puhdistusrobotti on tarkoitettu täysautomaattiseen märkä- ja kuivapuhdistukseen.
- Älä puhdista vettäkestämättömiä pinnoitteita, kuten käsittelemättömiä korkkilattioita, sillä kosteus voi tunkeutua sisään ja vaurioittaa lattiaa.
- Laite soveltuu mattojen, PVC:n, linoleumin, laattojen, kiven, öljytyn ja vahatun parketin, laminaatin ja kaikkien vedenkestävien lattiapäällysteiden puhdistamiseen.
- Tämä laite on kehitetty käyttöön yksityistalouksissa, eikä sitä ole tarkoitettu ammattimaiseen käyttöön.

Lisävarusteet ja varaosat

Käytä vain alkuperäisiä lisävarusteita ja alkuperäisiä varaosia, sillä ne varmistavat laitteen turvallisen ja häiriöttömän käytön.
Tietoja lisävarusteista ja varaosista löytyy osoitteesta *www.kaercher.com*.

Toimituksen sisältö

Tarkasta pakkauksesta purkaessasi sisällön täydellisyys. Jos lisävarusteita puuttuu tai havaitset kuljetusvaurioita, ilmoita tästä jälleenmyyjälle.

Laitekuvaus

Kuvat, katso kuvasivu.
Kuva A
Kuva B

1. Likavesisäiliö
2. Puhdistustela (2 x)
3. Puhdistusrobotin imuakseli
4. Vetopyörä
5. Harjan suojus
6. Puhdistusharja
7. Sivuharja (4 x)
8. Ohjausrulla
9. Putoamisanturi
10. Rullakasetti
11. Likavesisäiliön avausvipu
12. Likaveden poistoimuventtiili laitteessa
13. Puhdasvesitankki
14. Puhtaan veden veden syötön kumitiiviste
15. Puhdistustyökalu
16. Pölysäiliö
17. Foam Stop 30 ml (2 x)
18. RM 536 500 ml
19. Päälle-/pois-/taukopainike
20. Home-painike
21. Kameralla varustettu 3D-anturi
22. Seinäseuranta-anturi
23. LED-nauha tilanäyttöön
24. Yläkansi
25. Puhtaan veden tulo
26. Koskettimet latausasemalle
27. Laseranturi (LiDAR)
28. Suodatin (2 x)
29. Ajoramppi
30. Säilytyslokero telalle
31. Latausaseman kansi
32. Kantokahva
33. Latausliitin
34. Kaapelipidike
35. Johtokanava
36. Pölypussi *(2 x) **(5 x)
37. Verkkojohto
38. Likavesisäiliö
39. Puhdasvesitankki
40. Pölypussin kiinnityskohta
41. "Käynnistä itsepuhdistus" -painike
42. "Vaihda puhdistustapaa" -painike
43. "Aloita puhdistus" -painike
44. Puhtaan veden täyttöventtiili
45. Likavesisäiliön poistoimuventtiili
46. Imuakseli latausasemalla

* RVF 7 Comfort
** RVF 7 Comfort Extra

Painikkeet latausasemassa

Huomautus
Painikkeita latausasemassa voi käyttää vain silloin, kun puhdistusrobotti on latausasemassa, koska vain näin kosketus laitteeseen on varmistettu.

Painike	Kuvaus
	Painiketta käytetään puhdistuksen käynnistämiseen.
	Painiketta käytetään puhdistustapojen valitsemiseen. Jos symboli palaa, märkä- ja kuivapuhdistustapa on aktivoitu. Jos symboli ei pala vain kuivapesutapa on aktivoitu.
	Painiketta käytetään itsepuhdistuksen aktivoimiseen. Se käsittää seuraavat: • Likavesisäiliön tyhjentäminen • Puhdasvesisäiliön täyttö • Telan puhdistaminen • Telan kuivaus • Pölypussin tyhjennys

Puhdistusrobotin toiminta

- Liikkuva puhdistusrobotti saa energiansa sisäänrakennetusta akusta, jonka se lataa säännöllisesti mukana toimitetulla latausasemalla. Jos akun varaus on liian alhainen, se palaa automaattisesti latausasemalle latautumaan ja keskeyttää tarvittaessa senhetkisen puhdistustehtävän.
- Heti kun latausprosessi on päättynyt, puhdistusrobotti poistuu itsenäisesti latausasemasta ja jatkaa puhdistustehtävää. Kun puhdistusrobotti lopettaa siivoustyöt, se palaa takaisin latausasemalle ladattavaksi.
- Puhdistusrobotti välittää tilailmoitukset puheviestillä ja erilaisilla LED-väreillä laitteessa.
- Puhdistusrobotti liikkuu järjestelmällisesti. Se skannaa tilan laseranturin (LiDAR) avulla ja puhdistaa sen vaiheittain. Se sivuuttaa esteet, jotka ovat vähintään yhtä korkeita kuin integroitu laseranturi (LiDAR).
- Puhdistusrobotissa on putoamisanturit, jotka voivat tunnistaa portaat ja korokkeet sekä estää putoamisen.
- Maton tunnistamiseen käytetään ultraäänianturia, joka voidaan aktivoida ja deaktivoida erikseen so-

velluksessa. Konfiguroinnista riippuen puhdistusrobotti sivuuttaa matot.

- Puhdistusrobotissa on puhdasvesi- ja likavesisäiliö sekä mikrokuitutela, pölysäiliö, puhdistusharja ja 2 sivuharjaa. Näiden komponenttien ansiosta on mahdollista puhdistaa samaan aikaan kuivana ja märkänä. Imuprosessi kerää kaikki pölyhiukkaset ja karkeat likatyypit pölysäiliöön, niin että pölyhiukkaset ja karkeat likatyypit eivät joudu märkäpuhdistukseen ja kerääänny likavesisäiliöön.
- Monitoimisessa latausasemassa likainen vesi poistetaan laitteesta automaattisesti jokaisen puhdistusprosessin jälkeen, puhdasta vettä lisätään ja poistetaan pöly pölysäiliöstä. Lisäksi on mahdollista puhdistaa ja kuivata puhdistusrullat sekä säilyttää niitä latausasemassa.

Imurointi voi tapahtua vain seuraavin edellytyksin:

- Puhdistusrobotti on latausasemassa.
- Latausasemaan on ripustettu pölypussi.
- Ripustettu pölypussi ei ole täynnä.
- Latausaseman kansi on suljettu.

LED-värit laitteessa

LED-painikkeet	LED-nauha	Merkitys
Pois	Pois	Laite on kytketty pois päältä. Laite on lepotilassa. Laite on Älä häiritse -tilassa.
sykkii valkoisena	sykkii valkoisena	Laite kytkeytyy päälle. Uusi laiteohjelmisto ladataan ja päivitetään.
sykkii sinisenä	Pois	Verkkoyhteyttä muodostetaan.
palaa vihreänä	palaa sinisenä tai keltaisena (valitun puhdistustavan mukaan)	Verkkoyhteys on muodostettu onnistuneesti.
vilkkuu sinisenä	Pois	Verkkoyhteys palautetaan.
sykkii vihreänä	Pois	Laite on latausasemassa ja akkua ladataan.
sykkii tai vilkkuu punaisena	sykkii tai vilkkuu punaisena	Tapahtui virhe. Häiriöiden poistaminen, katso *Ohjeet häiriötilanteissa*.

LED-värit latausasemassa

LED-painikkeet	LED-nauha	Merkitys
Pois	palaa valkoisena	Latausasema on valmiustilassa.
• "Aloita puhdistus" -painike: sykkii vihreänä • "Vaihda puhdistustapaa" -painike: palaa sinisenä/ei pala • "Käynnistä itsepuhdistus" -painike: palaa valkoisena	sykkii vihreänä	Laite on latausasemassa ja akkua ladataan.
• "Aloita puhdistus" -painike: ei pala • "Vaihda puhdistustapaa" -painike: palaa sinisenä/ei pala • "Käynnistä itsepuhdistus" -painike: sykkii keltaisena	Sykkii keltaisena	Laitteen pölysäiliön sisältö imuroidaan latausasemasta.
• "Aloita puhdistus" -painike: ei pala • "Vaihda puhdistustapaa" -painike: palaa sinisenä/ei pala • "Käynnistä itsepuhdistus" -painike: sykkii sinisenä	sykkii sinisenä	Laite on latausasemassa ja puhdistusrullia puhdistetaan.
• "Aloita puhdistus" -painike: palaa punaisena • "Vaihda puhdistustapaa" -painike: palaa punaisena • "Käynnistä itsepuhdistus" -painike: palaa punaisena	sykkii tai vilkkuu punaisena	Tapahtui virhe. Häiriöiden poistaminen, katso *Ohjeet häiriötilanteissa*.
Pois	Pois	Laite on kytketty pois päältä. Laite on Älä häiritse -tilassa.

Erityistilat

Lepotila

Puhdistusrobotti siirtyy automaattisesti lepotilaan 5 minuutin käyttämättömyyden jälkeen. Herätä se painamalla mitä tahansa painiketta.

- Puhdistusrobotti ei siirry lepotilaan, kun se on latausasemalla.
- Puhdistusrobotti kytkeytyy automaattisesti pois päältä, jos se on lepotilassa yli 6 tuntia

”Älä häiritse” -tila

On mahdollista aktivoida Älä häiritse -tila. "Älä häiritse" -tilassa puhdistusrobotti ei anna mitään akustisia varoituksia. LED-painikkeet ja LED-nauha on kytketty pois päältä.
Älä häiritse -tila voidaan aktivoida sovelluksessa. Sovelluksen lataaminen on kuvattu luvussa *Puhdistusrobotin yhdistäminen WLAN-verkkoon ja sovellukseen*.

Huomautus

Älä häiritse -tilassa puhdistusrobotti ei ole kytkettynä pois päältä. Jatka puhdistusta painamalla lyhyesti painiketta Päälle-/pois-/taukopainike.

Kauko-ohjaus

Sovelluksessa on mahdollisuus navigoida robottia, jos se esimerkiksi juuttuu vaikeapääsyiseen paikkaan. Tämä kauko-ohjaus voidaan valita sovelluksessa kohdassa "Asetukset" > "Robotin asetukset".

Ensimmäinen käyttöönotto

Latausaseman sijoittaminen

- Valitse sijoituspaikka niin, että puhdistusrobotti pääsee helposti latausasemalle.

HUOMIO

Lattian vaurioituminen kosteuden johdosta

Kostea tela voi latauksen aikana vaurioittaa lattiaa. Sijoita latausasema vedenkestävälle lattialle ja mukana toimitetulle lattian suojalevylle.

- Varmista, että latausaseman vasemmalla ja oikealla puolella on vähintään 0,5 metrin väli ja latausaseman edessä vähintään 1,5 metrin väli.
- Sijoituspaikka ei saa altistua suoralle auringonvalolle.

1. Sijoita latausasema.
   Kuva C
2. Työnnä laitepistokkeen verkkojohto latausaseman latausliitäntään.
   Kuva D
3. Yhdistä verkkopistoke.

Puhdistusrobotin yhdistäminen latausasemaan

1. Aseta puhdistusrobotti manuaalisesti latausasemaan ja varmista, että latauskoskettimet ovat hyvässä kosketuksessa.
   Puhdistusrobotti kytkeytyy päälle automaattisesti. LED-painikkeet ja LED-nauha syttyvät.

Huomautus

Ensimmäisen käyttöönoton aikana manuaalinen käynnistys ilman kosketusta latausasemaan ei ole mahdollista.

Ensimmäisen käyttöönoton jälkeen puhdistusrobotti ajaa automaattisesti latausasemalle.

Puhdistusrobotin yhdistäminen WLAN-verkkoon ja sovellukseen

Puhdistusrobottia voidaan käyttää suoraan laitteen painikkeilla tai sovelluksen kautta WLAN-kykyisellä mobiililaitteella. Jotta kaikkia käytettävissä olevia toimintoja voidaan käyttää, on suositeltavaa ohjata puhdistusrobottia sovelluksen KÄRCHER Indoor Robots kautta.
Varmista seuraavat asiat ennen kuin lataat sovelluksen:

- Mobiililaite on yhteydessä internetiin.
- Reitittimen WLAN 2,4 GHz tai 5 GHz on aktivoitu.
- Riittävä WLAN-peitto on taattu.

Sovellus KÄRCHER Indoor Robots Apple App Store -kaupasta® tai Google Play™ Store -kaupasta.

GET IT ON Google Play

Download on the App Store

- Google Play™ ja Android™ ovat Google Inc:n tavaramerkkejä tai rekisteröityjä tavaramerkkejä.
- Apple® ja App Store® ovat Apple Inc:n tavaramerkkejä tai rekisteröityjä tavaramerkkejä.

Puhdistusrobotin yhdistäminen sovellukseen KÄRCHER Indoor Robots ja WLAN-verkkoon:

1. Lataa sovellus KÄRCHER Indoor RobotsApple App Store -kaupasta tai Google Play Store -kaupasta.
2. Avaa sovellus KÄRCHER Indoor Robots.
3. Luo käyttäjätili (jos et ole vielä rekisteröitynyt).
4. Lisää haluttu puhdistusrobotti.
5. Seuraa sovelluksen vaiheittaisia ohjeita.

Käyttöönotto

Sivuharjan asennus

1. Käännä puhdistusrobotti ylösalaisin.
2. Aseta sivuharjat. Kiinnitä huomiota lisäosassa ja laitteen pidikkeessä värikohdistukseen (esim. mustan kohdistus mustaan).
   Kuva E

Likavesisäiliön asettaminen paikalleen

1. Työnnä likavesisäiliötä vaakasuoraan laitteeseen, kunnes se lukittuu kuuluvasti.
   Kuva F

Likavesisäiliön poistaminen

1. Paina likavesisäiliön lukituksen avauspainiketta ja vedä likavesisäiliö ulos laitteesta.
   Kuva G

Puhdistustelan asettaminen

1. Poista telakasetin magneettisuojus.
   Kuva H
2. Paina telakasetin lukituksen avauspainiketta.
   Kuva I
   Telakasetti irtoaa puhdistusrobotista.
3. Poista telakasetti puhdistusrobotista.
4. Työnnä puhdistustela telapidikkeeseen.
   Kuva J
5. Kiinnitä huomiota kasettiohjaimeen ja työnnä telakasetti puhdistusrobottiin, kunnes se lukittuu kuuluvasti.
   Kuva K
6. Kiinnitä magneettisuojus telakasettiin.

Puhdasvesisäiliön täyttäminen latausasema

Laitteen puhdasvesisäiliö täytetään ensisijaisesti latausaseman kautta. On kuitenkin mahdollista täyttää puhdasvesisäiliö myös manuaalisesti, katso *Puhdasvesisäiliön täyttö*.

HUOMIO

Vaurioitumisvaara

Kuuman veden täyttäminen puhdasvesisäiliöön voi johtaa muovin muodonmuutoksiin.

Älä täytä puhdasvesisäiliöön kuumaa vettä.

Huomautus

Tyhjennä aina ensin likavesisäiliö ennen puhdasvesisäiliön täyttämistä.

1. Avaa latausaseman kansi.
   Kuva L
2. Irrota puhdasvesisäiliö.
3. Vedä puhdasvesisäiliön kannen kielekkeestä ja nosta kansi ylös.
4. Täytä puhdasvesisäiliö kylmällä tai haalealla vesijohtovedellä MAX-merkkiin asti.
5. Lisää tarvittaessa KÄRCHER-puhdistus- tai hoitoainetta puhdasvesisäiliöön.

HUOMIO

Huono puhdistustulos puhdistusaineen väärän käytön vuoksi

Puhdistus- tai hoitoaineiden yli- tai aliannostelu voi johtaa huonoihin puhdistustuloksiin.

Noudata puhdistus- ja hoitoaineiden annostelusuositusta.

Huomautus

Älä käytä muiden valmistajien puhdistusaineita, sillä ne voivat aiheuttaa voimakasta vaahtoamista lattialla tai laitteen likavesisäiliössä.

Lisäksi vaahtoa voi muodostua ensimmäisten puhdistuskertojen aikana, jos lattialla on vielä jäämiä aiemmin käytetyistä muiden valmistajien puhdistusaineista.

6. Sulje kansi.
7. Aseta puhdasvesisäiliö latausasemaan paikoilleen.
8. Sulje latausaseman kansi.

Puhdasvesisäiliön täyttö

On mahdollista täyttää puhdasvesisäiliö laitteessa manuaalisesti:

HUOMIO

Vaurioitumisvaara

Kuuman veden täyttäminen puhdasvesisäiliöön voi johtaa muovin muodonmuutoksiin.

Älä täytä puhdasvesisäiliöön kuumaa vettä.

Huomautus

Tyhjennä aina ensin likavesisäiliö ennen puhdasvesisäiliön täyttämistä.

1. Poista ylempi suojus.
   Kuva N
2. Tartu puhdasvesisäiliön kahvasyvennyksiin ja poista puhdasvesisäiliö laitteesta.
3. Vedä täyttöaukon kumikielekkeestä.
4. Täytä puhdasvesisäiliö kylmällä tai haalealla vesijohtovedellä.
5. Lisää tarvittaessa KÄRCHER-puhdistus- tai hoitoainetta puhdasvesisäiliöön.

HUOMIO

Huono puhdistustulos puhdistusaineen väärän käytön vuoksi

Puhdistus- tai hoitoaineiden yli- tai aliannostelu voi johtaa huonoihin puhdistustuloksiin.

Noudata puhdistus- ja hoitoaineiden annostelusuositusta.

Huomautus

Älä käytä muiden valmistajien puhdistusaineita, sillä ne voivat aiheuttaa voimakasta vaahtoamista lattialla tai laitteen likavesisäiliössä.

Lisäksi vaahtoa voi muodostua ensimmäisten puhdistuskertojen aikana, jos lattialla on vielä jäämiä aiemmin käytetyistä muiden valmistajien puhdistusaineista.

6. Vaahdonmuodostuksen välttämiseksi lattialla tai laitteessa on ensimmäisillä puhdistuskerroilla lisättävä puhdistusaineen joukkoon puhdasvesisäiliöön Foam Stop -ainetta. Toista täyttötoimenpide tarvittaessa.
7. Sulje kumilaippa.
8. Aseta puhdasvesisäiliö laitteeseen ja paina sitä alas, kunnes se kuuluvasti lukittuu paikoilleen.
   Kuva O
9. Aseta ylempi suojus.

Pölypussin asettaminen

1. Avaa latausaseman kansi.
   Kuva M
2. Työnnä pölypussi pidikkeeseen.
3. Sulje latausaseman kansi.

Käyttö

HUOMIO

Esteiden aiheuttama vaara

Vaurioitumisvaara

Varmista ennen puhdistusrobotin käyttöä, ettei lattialla, portaissa tai tasanteilla ole esteitä.

Ympäristön valmistelu

- Pidä lattia vapaana lojuvista esineistä tehokkaan siivouksen varmistamiseksi. Esteet pidentävät puhdistusaikaa, koska puhdistusrobotin on ajettava kohteiden ympäri.
- Avaa puhdistettavien huoneiden ovet.
- Kun käytät puhdistusrobottia sovelluksen avulla: Suorita määritys sovelluksessa, jotta puhdistusrobotti voi puhdistaa yksilöllisten puhdistusvaatimusten mukaisesti (kielletyt alueet, erilaiset puhdistusparametrit jne.), katso luku *Asetukset sovelluksessa*.

Säädöt

Asetukset robotilla

Siivouksen voi aloittaa myös puhdistusrobotista ilman sovellusta. Seuraavat komennot voidaan suorittaa painikkeilla:

- Valitse puhdistustapa "Vaihda puhdistustapaa" -painike kautta, katso *Puhdistuksen aloittaminen*.
- Aloita puhdistus painikkeella Päälle-/pois-/taukopainike.
- Keskeytä puhdistus painikkeella Päälle-/pois-/taukopainike.
- Lähetä puhdistusrobotti manuaalisesti takaisin latausasemaan valitsemalla Home-painike.

Puhdistusrobotti palaa automaattisesti latausasemalle ladattavaksi, kun se on suorittanut puhdistustehtävän loppuun, tai jos sen akku on liian heikko puhdistustehtävän aikana.

Asetukset sovelluksessa

Sovellus KÄRCHER Indoor Robots tarjoaa muun muassa seuraavat päätoiminnot:

- Määritysmahdollisuuksien vaiheittainen ohje
- Huoneiden ja eri kerrosten kartan luominen
- Aikataulujen asettaminen
- Kieltoalueiden ja virtuaaliseinien määrittely
- Ilmoitukset virheistä tai toimintahäiriöistä ja puhdistuksen etenemisestä

- Puhdistusparametrien, kuten vesimäärän, puhdistustehon, ajojen lukumäärän tai maton välttämistilan asetus
- Puhdistusalueiden luominen
- ”Älä häiritse” -tilan aktivointi/passivointi
- Live-kameran haku esiin laitteessa
- Laitteen kauko-ohjaus
- Usein esitetyt kysymykset ja yksityiskohtainen vianmääritysohje

Puhdistusrobotin kytkeminen päälle

Huomautus

Sijoita puhdistusrobotti suoraan latausasemaan, jos sitä ei voi kytkeä päälle liian alhaisen varaustason vuoksi, katso luku Ensimmäinen käyttöönotto.

1. Aseta puhdistusrobotti manuaalisesti latausasemaan ja varmista, että latauskoskettimet ovat hyvässä kosketuksessa.
   Puhdistusrobotti käynnistyy automaattisesti ja antaa äänimerkin.
   LED-nauha sykkii valkoisena.

Huomautus

Vaihtoehtoisesti puhdistusrobotti voidaan kytkeä päälle myös silloin, kun se ei ole latausasemassa:

2. Pidä Päälle-/pois-/taukopainike 5 sekuntia painettuna.
   Puhdistusrobotti kytkeytyy päälle.
   Kuva P

Käyttö ilman sovellusta

Puhdistuksen aloittaminen

Huomautus

Avaa kaikkien niiden huoneiden ovet, jotka puhdistusrobotin on määrä puhdistaa, ja pidä lattia vapaana siellä lojuvista esineistä.

1. Valitse Päälle-/pois-/taukopainike.
   Puhdistusrobotti antaa akustisen signaalin ja luo ensin kartan ympäristöstä ilman puhdistusta.
   LED-painikkeet ja LED-nauha palavat valkoisina.
   Kun kartan luominen on valmis, puhdistusrobotti palaa latausasemalle.

Huomautus

Odota muutama sekunti ennen kuin painat uudelleen Päälle-/pois-/taukopainike, jotta robotti voi tallentaa kartan.

2. Valitse haluttu puhdistustapa.
   a Valitse puhdistustapa "Vaihda puhdistustapaa" -painike kautta latausasemassa.
   Vaihtoehtoisesti puhdistustavan voi valita "Vaihda puhdistustapaa" -painike kautta laitteesta:
   b Avaa ylempi suojus.
   c Valitse haluamasi puhdistustapa "Vaihda puhdistustapaa" -painike kautta laitteesta.
   Kuva Q
3. Valitse Päälle-/pois-/taukopainike.
   Puhdistusrobotti antaa akustisen signaalin ja aloittaa puhdistuksen.
   LED-painikkeet ja LED-nauha palavat sinisenä tai keltaisena valitun puhdistustavan mukaan.

Huomautus

Kun likavesisäiliö on täynnä, puhdistusrobotti palaa automaattisesti latausasemalle. Likavesi pumpataan sen jälkeen latausasemalla pois.
Kun laitteen puhdasvesisäiliö on tyhjä, puhdistusrobotti palaa automaattisesti latausasemalle. Puhdasta vettä täytetään sen jälkeen latausasemalla.
Sovelluksen asetuksesta riippuen pölysäiliössä oleva pöly imuroidaan automaattisesti säännöllisin väliajoin, kun se siirtyy latausasemaan.

Käyttö sovelluksella

Kartan luominen

Huomautus

Avaa kaikkien niiden huoneiden ovet, jotka puhdistusrobotin on määrä puhdistaa, ja pidä lattia vapaana siellä lojuvista esineistä.

1. Paina sovelluksessa käyttökenttää "Käynnistys" ja noudata tarvittaessa ilmoitettuja ohjeita.
   Puhdistusrobotti antaa akustisen signaalin ja aloittaa puhdistuksen.
   LED-painikkeet ja LED-nauha palavat valkoisina.
   Kun kartan luominen on valmis, puhdistusrobotti palaa latausasemalle.

Robotin konfigurointi sovelluksessa

Sovelluksessa voidaan tehdä kartan yksilöllisiä määrityksiä.

- Virtuaaliseinät ja estoalueet estävät puhdistusrobottia pääsemästä alueille, joita ei tarvitse puhdistaa.
- Tahranpoiston tai puhdistusalueiden avulla robotti voi puhdistaa käyttäjän valitsemat alueet kerran kohdistetusti.
- Eri puhdistustilojen avulla puhdistusteho voidaan valita erikseen kullekin huoneelle lattiatyypin tai likaantumisen mukaan (veden määrä, ajojen määrä aluetta kohti, eri telan nopeus ja robotin ajonopeus jne.).

Sovelluksen lataaminen on kuvattu luvussa *Puhdistusrobotin yhdistäminen WLAN-verkkoon ja sovellukseen*.

1. Seuraa sovelluksen vaiheittaisia ohjeita.

Puhdistuksen aloittaminen

1. Valitse sovelluksessa haluamasi kartta ja aloita puhdistus yksilöllisen määrityksen mukaisesti.

Huomautus

Kun likavesisäiliö on täynnä, puhdistusrobotti palaa automaattisesti latausasemalle. Likavesi pumpataan sen jälkeen latausasemalla pois.
Kun laitteen puhdasvesisäiliö on tyhjä, puhdistusrobotti palaa automaattisesti latausasemalle. Puhdasta vettä täytetään sen jälkeen latausasemalla.
Sovelluksen asetuksesta riippuen pölysäiliössä oleva pöly imuroidaan automaattisesti säännöllisin väliajoin, kun se siirtyy latausasemaan.

Puhdistuksen keskeyttäminen

Puhdistuksen keskeyttäminen laitteesta

1. Paina mitä tahansa painiketta puhdistuksen aikana.
   Puhdistusrobotti pysähtyy.
   LED-painikkeet sykkivät sinisenä tai keltaisena (valitun puhdistustavan mukaan).
   LED-nauha sykkii sinisenä tai keltaisena (valitun puhdistustavan mukaan).
2. Valitse Päälle-/pois-/taukopainike.
   Puhdistusta jatketaan.
   LED-painikkeet palavat sinisenä tai keltaisena (valitun puhdistustavan mukaan).
   LED-nauha palaa sinisenä tai keltaisena (valitun puhdistustavan mukaan).

Puhdistuksen keskeyttäminen sovelluksesta

1. Paina sovelluksessa käyttökenttää "Tauko".
   Puhdistusrobotti pysähtyy.
   LED-painikkeet sykkivät sinisenä tai keltaisena (valitun puhdistustavan mukaan).

LED-nauha sykkii sinisenä tai keltaisena (valitun puhdistustavan mukaan).
2. Paina sovelluksessa käyttökenttää "Käynnistys". Puhdistusta jatketaan.
LED-painikkeet palavat sinisenä tai keltaisena (valitun puhdistustavan mukaan).
LED-nauha palaa sinisenä tai keltaisena (valitun puhdistustavan mukaan).

Akun tilailmaisin

Huomautus
Jos akku on tyhjä, puhdistusrobotti palaa automaattisesti latausasemalle akun lataamiseksi.
Optiset signaalit varoittavat lähes tyhjästä akusta:
- LED-painikkeet sykkivät punaisena, kun akku on tyhjä ja se on ladattava.

Huomautus
Jos puhdistusrobotti ei lopettanut sitä ennen puhdistusta, se jatkaa itsenäisesti puhdistusta akun lataamisen jälkeen.

Puhdistusrobotin lähettäminen manuaalisesti ladattavaksi

Puhdistusrobotin lähettäminen laitteeseen manuaalisesti ladattavaksi

1. Jos robotti suorittaa parhaillaan puhdistusajoa, paina mitä tahansa painiketta.
Puhdistusrobotti pysähtyy.
LED-painikkeet sykkivät sinisenä tai keltaisena (valitun puhdistustavan mukaan).
LED-nauha sykkii sinisenä tai keltaisena (valitun puhdistustavan mukaan).
2. Valitse Home-painike.
Puhdistus keskeytetään.
Puhdistusrobotti ajaa latausasemalle ladattavaksi.
Heti kun puhdistusrobotti on yhdistetty latausasemaan, LED-painikkeet sykkivät vihreinä.

Puhdistusrobotti palaa automaattisesti latausasemalle ladattavaksi, kun se on suorittanut puhdistustehtävän loppuun, tai jos sen akku on liian heikko puhdistustehtävän aikana.

Puhdistusrobotin lähettäminen manuaalisesti ladattavaksi sovelluksen kautta

1. Jos robotti suorittaa parhaillaan puhdistusajoa, paina sovelluksessa käyttökenttää "Tauko".
Puhdistusrobotti pysähtyy.
LED-painikkeet sykkivät sinisenä tai keltaisena (valitun puhdistustavan mukaan).
LED-nauha sykkii sinisenä tai keltaisena (valitun puhdistustavan mukaan).
2. Paina sovelluksessa käyttökenttää "Lataus".
Puhdistus keskeytetään.
Puhdistusrobotti ajaa latausasemalle ladattavaksi.
Heti kun puhdistusrobotti on yhdistetty latausasemaan, LED-painikkeet sykkivät vihreinä.

Puhdistusrobotti palaa automaattisesti latausasemalle ladattavaksi, kun se on suorittanut puhdistustehtävän loppuun, tai jos sen akku on liian heikko puhdistustehtävän aikana.

Likavesisäiliön tyhjentäminen

Kun likavesisäiliö on täynnä, LED-painikkeet ja LED-nauha sykkivät punaisena ja puhdistusrobotti palaa latausasemaan.
Latausasemassa likavesi poistetaan automaattisesti puhdistusrobotista.

Likavesisäiliön tyhjentäminen manuaalisesti:

1. Likavesisäiliön poistaminen, katso *Likavesisäiliön poistaminen*.
2. Vedä likavesisäiliön avausvipua ylöspäin ja nosta likavesisäiliön kansi.
Kuva R
3. Tyhjennä likavesisäiliö. Jos lika on pinttynyt, huuhtele likavesisäiliö puhtaalla vedellä tai puhdista se puhdistusharjalla.
Kuva S
4. Sulje likavesisäiliön kansi.
5. Likavesisäiliön asettaminen paikalleen, katso *Likavesisäiliön asettaminen paikalleen*.
6. Jatka puhdistusta painamalla painiketta Päälle-/pois-/taukopainike.

Pölysäiliön tyhjennys

Sovelluksen asetuksesta riippuen pölysäiliössä oleva pöly imuroidaan automaattisesti säännöllisin väliajoin, kun se siirtyy latausasemaan.

Pölysäiliön tyhjennys manuaalisesti:

1. Poista ylempi suojus.
2. Paina kiinnikettä ja tartu pölysäiliöön kahvasyvennyksistä ja poista se laitteesta.
Kuva V
3. Käännä luukku alaspäin.
Kuva W
4. Tyhjennä pölysäiliö.
5. Käännä luukkua ylöspäin, kunnes kuulet sen napsahtavan kiinni.
6. Aseta pölysäiliö paikoilleen.
7. Jatka puhdistusta painamalla painiketta Päälle-/pois-/taukopainike.

Puhdistusnesteen lisääminen

Kun puhdasvesisäiliö on tyhjä, LED-painikkeet ja LED-nauha sykkivät punaisena ja puhdistusrobotti palaa latausasemaan.
Puhdistusrobotin puhdasvesisäiliö täytetään automaattisesti latausasemassa.

Huomautus
Jos latausasemassa puhdasvesisäiliö on tyhjä, täytä puhdasvesisäiliö, katso Puhdasvesisäiliön täyttäminen latausasema.

Puhdistusnesteen lisääminen manuaalisesti:

1. Täytä puhdasvesisäiliö laitteessa (katso luku *Puhdasvesisäiliön täyttö*).

Laitteen kytkeminen pois

Huomautus
Puhdistusrobottia ei voi kytkeä pois päältä sen ollessa latausasemalla.

1. Pidä Päälle-/pois-/taukopainike 5 sekuntia painettuna.
LED-painikkeet ja LED-nauha sammuvat.
Puhdistusrobotti kytkeytyy pois päältä.
2. Likavesisäiliön tyhjentäminen ja puhdistaminen laitteessa, katso *Likavesisäiliön puhdistaminen*.
3. Tyhjennä likavesisäiliö latausasemassa ja huuhtele puhtaalla vedellä.
4. Pölysäiliön tyhjentäminen ja puhdistaminen, katso *Pölysäiliön puhdistaminen*.
5. Puhdista Kaavinyksikkö hiuskammalla, katso luku *Rullakasetin ja kaavinyksikön puhdistaminen hiuskammalla*.
6. Puhdistusharjan puhdistaminen, katso *Puhdistusharjan puhdistaminen*.

WLAN-yhteyden nollaaminen

Jos vaihdat uuteen reitittimeen tai vaihdat WLAN-salasanan, sinun on nollattava puhdistusrobotin WLAN-yhteys.

Huomautus

Vain 5 GHz ja 2,4 GHz WLAN-verkot ovat tuettuja.

1. Kytke puhdistusrobotti päälle, katso luku *Puhdistusrobotin kytkeminen päälle*.
2. Paina Pääle-/pois-/taukopainike ja Home-painike samanaikaisesti 3 sekuntia, kunnes akustinen signaali kuuluu.

Tehdasasetusten palautus

1. Pidä Home-painike painettuna 5 sekunnin ajan, kunnes akustinen signaali kuuluu.
2. Pidä vielä kerran Home-painike painettuna 5 sekunnin ajan, kunnes akustinen signaali kuuluu. Tehdasasetukset palautetaan.

Kuljetus

Jos mahdollista, pakkaa laite alkuperäiseen pakkaukseen kuljetuksen tai palautuksen ajaksi. Jos alkuperäinen pakkaus ei ole saatavilla, ota yhteyttä asiakaspalveluun.

Turvaohjeet kuljetusta varten

Litiumioniakkuihin sovelletaan vaarallisia aineita koskevan lain vaatimuksia.
Käyttäjä voi kuljettaa vaurioitumatonta ja toimintakykyistä akkua ilman lisävaatimuksia julkisilla liikennealueilla.
Lähetettäessä kolmannen osapuolen (kuljetusyrityksen) välityksellä on otettava huomioon pakkaamista ja tunnistemerkintöjä koskevat erityisvaatimukset.
Noudata kansallisia säädöksiä.

Varastointi

HUOMIO

Hajunmuodostusta kosteuden johdosta

Jos laitteessa on vielä varastoitaessa nesteitä / kosteaa likaa, se voi aiheuttaa hajua.
Tyhjennä laitteen varastoinnissa puhdas- ja likavesisäiliöt täydellisesti.
Puhdista telakasetti.
Käytä puhdistustyökalua hiusten ja likahiukkasten poistamiseen hiuskammalla varustetusta kaavinyksiköstä.
Anna puhdistetun telan kuivua ilmassa.
Älä aseta märkää telaa kuivumaan suljettuihin kaappeihin.

HUOMIO

Esinevaurioita

Väärä varastointi voi johtaa vaurioihin laitteessa.
Älä aseta mitään esineitä puhdistusrobotin päälle.
Älä säilytä laitetta ylösalaisin.
Säilytä täyteen ladattu ja sammutettu puhdistusrobotti viileässä ja kuivassa paikassa.

Huomautus

Estä akun syväpurkautuminen lataamalla puhdistusrobotti täyteen viimeistään 5 kuukauden kuluttua.

Hoito ja huolto

Pölypussin vaihtaminen

1. Avaa latausaseman kansi.
2. Vedä täyttä pölypussia ylöspäin läpän kohdalta. Tämä sulkee pölypussin aukon.
3. Puhdista tarvittaessa latausaseman sisätila ja moottorin suojasuodatin, katso *Moottorin suojasuodattimen puhdistus*.
4. Taita uusi pölypussi auki ja työnnä se pidikkeeseen ylhäältä päin.
   Kuva M
5. Sulje latausaseman kansi.

Moottorin suojasuodattimen puhdistus

1. Avaa latausaseman kansi.
   Kuva X
2. Poista pölypussia vetämällä ylöspäin läpän kohdalta. Tämä sulkee pölypussin aukon.
3. Irrota moottorin suojasuodatin.
4. Puhdista moottorin suojasuodatin juoksevan veden alla.
5. Anna moottorin suojasuodattimen kuivua.
6. Aseta moottorin suojasuodatin latausasemaan.
7. Aseta pölypussi paikoilleen, katso *Pölypussin asettaminen*.
8. Sulje latausaseman kansi.

Latausaseman likavesisäiliön puhdistaminen

HUOMIO

Hajunmuodostusta kostean likavesisäiliön johdosta

Jos likavesisäiliössä on varastoitaessa vielä nesteitä/ kosteaa likaa, se voi johtaa hajunmuodostukseen.
Tyhjennä likavesisäiliö täydellisesti.
Puhdista likavesisäiliö säännöllisesti.

1. Avaa latausaseman kansi.
2. Poista likavesisäiliö.
3. Vedä likavesisäiliön kannen kielekkeestä ja nosta kansi ylös.
4. Tyhjennä likavesisäiliö. Jos lika on pinttynyt, huuhtele likavesisäiliö puhtaalla vedellä tai puhdista se puhdistusharjalla.
5. Sulje likavesisäiliön kansi.
6. Aseta likavesisäiliö latausasemaan paikoilleen.
7. Sulje latausaseman kansi.

Antureiden puhdistaminen

Puhdista anturit vähintään kerran kuukaudessa. Puhdista anturit aina välittömästi, jos ne likaantuvat.

Kuva T
Kuva U

1. Pyyhi anturit pehmeällä liinalla.

Koskettimien puhdistus

Puhdista laitteen ja likavesisäiliön koskettimet vähintään kerran kuukaudessa. Puhdista koskettimet aina välittömästi, jos ne ovat likaisia.

1. Likavesisäiliön poistaminen, katso *Likavesisäiliön poistaminen*.
2. Pyyhi laitteen ja likavesisäiliön koskettimet pehmeällä liinalla.
   Kuva Y

Likavesisäiliön puhdistaminen

HUOMIO

Pinttynyt lika

Pinttynyt lika voi pitkällä tähtäimellä vahingoittaa laitetta.
Puhdista likavesisäiliö säännöllisesti.

Tietoja likavesisäiliön tyhjentämisestä ja puhdistuksesta on luvussa *Likavesisäiliön tyhjentäminen*.

Puhdistustelan puhdistaminen latausasemassa

Huomautus
Puhdistustelan voi puhdistaa latausasemassa vain, kun puhdistusrobotti on latausasemassa.
Huomautus
Puhdistusrullat puhdistetaan automaattisesti latausasemassa jokaisen suoritetun puhdistusprosessin jälkeen.
Puhdistustelojen manuaalinen puhdistus latausasemassa:
1. Valitse "Käynnistä itsepuhdistus" -painike.

Puhdistustelan puhdistaminen

HUOMIO
Puhdistusainejäämät telassa
Vaahtoaminen
Pese tela juoksevan veden alla jokaisen käyttökerran jälkeen tai pese tela pesukoneessa.

HUOMIO
Huuhteluaineen tai kuivausrummun käytön aiheuttamat vauriot
Mikrokuitujen vaurioituminen
Älä käytä huuhteluainetta, kun peset pesukoneessa.
Älä laita telaa kuivausrumpuun.

HUOMIO
Irrallisen telan aiheuttamat esinevahingot
Pesukone voi vaurioitua.
Aseta telat pyykkipussiin ja lisää pesukoneeseen myös muuta pyykkiä.
1. Poista telakasetin magneettisuojus.
   Kuva H
2. Paina telakasetin lukituksen avauspainiketta.
   Kuva Z
   Telakasetti irtoaa puhdistusrobotista.
3. Poista telakasetti puhdistusrobotista.
4. Taita kaavinyksikkö ylös.
5. Poista puhdistustela telakasetista.
   Kuva AA
6. Puhdista puhdistustela juoksevan veden alla tai pese se pesukoneessa enintään lämpötilassa 60 °C.
   Kuva AB
7. Puhdista telakäyttö kostealla liinalla.
8. Anna puhdistustelan kuivua ilmassa.

Rullakasetin ja kaavinyksikön puhdistaminen hiuskammalla

HUOMIO
Kaavinyksikön astianpesukoneessa puhdistamisesta aiheutuneet vauriot
Pesuprosessi voi aiheuttaa sen, että kaavinyksikkö vääntyy eikä se enää paina kunnolla telaa. Tämä huonontaa puhdistustulosta.
Älä puhdista kaavinyksikköä astianpesukoneessa, vaan juoksevan veden alla.

HUOMIO
Pinttynyt lika
Pinttynyt lika voi pitkällä tähtäimellä vahingoittaa laitetta.
On suositeltavaa puhdistaa laite kokonaan jokaisen käytön jälkeen.

HUOMIO
Pinttynyt lika
Pinttynyt lika voi vahingoittaa laitetta pitkällä aikavälillä.
Puhdista kaavinyksikkö säännöllisesti puhdistustyökalulla.
1. Poista telakasetin magneettisuojus.
   Kuva H
2. Paina telakasetin lukituksen avauspainiketta.
   Kuva Z
   Telakasetti irtoaa puhdistusrobotista.
3. Poista telakasetti puhdistusrobotista.
4. Käännä Kaavinyksikkö ylös.
5. Poista puhdistustela telakasetista.
   Kuva AA
6. Puhdista Kaavinyksikkö juoksevan veden alla.

Huomautus
Älä puhdista Kaavinyksikkö ja rullakasettia astianpesukoneessa, sillä se voi vahingoittaa rakenneosia.
7. Poista pinttynyt lika puhdistustyökalulla.
   Kuva AC
8. Käännä Kaavinyksikkö alas.
9. Kiinnitä huomiota kasettiohjaimeen ja työnnä telakasetti puhdistusrobottiin, kunnes se lukittuu kuuluvasti.
   Kuva K
10. Kiinnitä magneettisuojus telakasettiin.

Pölysäiliön puhdistaminen

1. Tyhjennä pölysäiliö.

HUOMIO
Elektronisten osien vaurioituminen
Älä puhdista pölysäiliötä kostealla.
2. Puhdista pölysäiliö mukana toimitetulla puhdistustyökalulla.
   Kuva AD
3. Käännä luukkua ylöspäin, kunnes kuulet sen napsahtavan kiinni.
4. Aseta pölysäiliö paikoilleen.

Suodattimen puhdistaminen

Suosittelemme, että suodattimet puhdistetaan säännöllisesti. Näin estetään niiden tukkeutuminen.
1. Poista ylempi suojus.
2. Paina kiinnikettä ja tartu pölysäiliöön kahvasyvennyksistä ja poista se laitteesta.
   Kuva V
3. Paina kiinnikettä.
   Kuva AE
4. Avaa kansi.
5. Poista suodatin.
6. Puhdista suodatin juoksevan veden alla mukana toimitetulla puhdistustyökalulla.
   Kuva AF
7. Anna suodattimen kuivua täysin.
8. Paina suodatin paikalleen.
9. Sulje pölysäiliön kansi.
10. Aseta pölysäiliö paikoilleen.

Puhdistusharjan puhdistaminen

1. Käännä puhdistusrobotti ylösalaisin.

Huomautus
Kiinnitä huomiota siihen, että etukäteen tyhjennät tai irrotat puhdasvesi- ja likavesisäiliön laitteesta.
2. Paina harjan suojuksen kiinnikkeet yhteen.
   Kuva AG
3. Irrota harjan suojus.
4. Poista puhdistusharja.
   Kuva AH
5. Puhdista puhdistusharja mukana toimitetulla puhdistustyökalulla.
6. Aseta puhdistusharja paikoilleen.
7. Aseta harjan suojus paikalleen ja paina sitä alaspäin, kunnes kuulet sen napsahtavan kiinni.

Pyörien puhdistaminen

Likahiukkaset (kuten hiekka jne.) voivat tarttua kulutuspintaan ja vahingoittaa herkkiä, sileitä lattiapintoja.

1. Puhdista pyörien kulutuspinnat kostealla liinalla.

Laitteen alapuolen puhdistaminen

HUOMIO

Pinttynyt lika

Pinttynyt lika voi pitkällä tähtäimellä vahingoittaa laitetta.

On suositeltavaa puhdistaa laite kokonaan jokaisen käytön jälkeen.

1. Likavesisäiliön poistaminen, katso *Likavesisäiliön poistaminen.*
2. Paina telakasetin lukituksen avauspainiketta.
   Kuva Z
   Telakasetti irtoaa puhdistusrobotista.
3. Poista telakasetti puhdistusrobotista.
4. Puhdista laitteen alapuoli ja paljaat sisäpinnat sekä näkyvät koskettimet ja anturit kostealla liinalla.
5. Kiinnitä huomiota kasettiohjaimeen ja työnnä telakasetti puhdistusrobottiin, kunnes se lukittuu kuuluvasti.
   Kuva K
6. Likavesisäiliön asettaminen paikalleen, katso *Likavesisäiliön asettaminen paikalleen.*

Puhdistus- ja hoitoaineet

HUOMIO

Sopimattomien puhdistus- ja hoitoaineiden käyttö

Sopimattomien puhdistus- ja hoitoaineiden käyttö voi vahingoittaa laitetta ja raukaista takuun.

Käytä vain KÄRCHERin puhdistusaineita.

Huomioi oikea annos.

Huomautus

Käytä lattian puhdistukseen KÄRCHERin puhdistus- tai hoitoaineita tarpeen mukaan.

- Noudata puhdistus- ja hoitoaineiden annostelussa valmistajan määrällisiä ohjeita.
- Täytä puhdasvesisäiliö vaahtoamisen välttämiseksi ensin vedellä ja sitten puhdistus- tai hoitoaineella.
- Jätä puhdistus- tai hoitoaineille tilaa, kun täytät säiliön vedellä, jotta nestettä ei vuoda yli.

Puhdistustelan vaihtaminen

Kulunut puhdistustela voi huonontaa puhdistustulosta.

1. Tarkasta säännöllisesti puhdistustelan kuluneisuus ja vaihda tarvittaessa.

Latausaseman vesisuodattimen puhdistaminen

1. Avaa latausaseman säilytyslokero telaa varten.
   Kuva AI
2. Käännä vesisuodattimen bajonettilukitusta ja vedä vesisuodatin ulos.
3. Puhdista vesisuodatin juoksevan veden alla.
4. Aseta vesisuodatin takaisin latausasemaan.
5. Sulje telan säilytyslokero.

Kosteusanturin puhdistaminen

Latausasema on varustettu antureilla, jotka antavat virheilmoituksen, jos asemalla on liikaa kosteutta.

Jos virheilmoitus tulee, neste on poistettava:

1. Poista ajoramppi latausasemasta ja poista neste.
   Kuva AJ
2. Puhdista kosteusanturit liinalla.
3. Likavesisäiliön poistaminen, katso *Likavesisäiliön poistaminen*.
4. Vedä likavesisäiliön avausvipua ylöspäin ja nosta likavesisäiliön kansi.
   Kuva R
5. Puhdista likavesisäiliön vedenottoaukon sisä- ja ulkopuoli.
6. Sulje likavesisäiliön kansi.
7. Aseta likavesisäiliö laitteeseen, katso *Likavesisäiliön asettaminen paikalleen*.
8. Puhdista telakasetti, katso *Rullakasetin ja kaavinyksikön puhdistaminen hiuskammalla*.

Ohjeet häiriötilanteissa

Häiriöillä on usein yksinkertaisia syitä, jotka voit itse poistaa seuraavan yleiskatsauksen avulla. Ota yhteys valtuutettuun asiakaspalveluun epäselvissä tapauksissa tai jos häiriöitä ei ole tässä mainittu.

Virhe	Syy	Korjaus
Akku ei lataudu	Latauskoskettimet likaantuneet.	1. Pyyhi latauskoskettimet latausasemassa ja puhdistusrobotissa kuivalla liinalla puhtaaksi.
	Ympäristön lämpötila alle 0 °C tai yli 35 °C.	1. Käytä puhdistusrobottia lämpötiloissa yli 0 °C ja alle 35 °C.
	Latausaseman verkkokaapelia ei ole yhdistetty.	1. Yhdistä latausaseman verkkokaapeli.

Virhe	Syy	Korjaus
Puhdistusrobotti ei palaa latausasemalle	Akku on tyhjä.	1. Aseta puhdistusrobotti manuaalisesti latausasemalle ja anna sen latautua kokonaan.
	Puhdistusrobotti on liian kaukana latausasemasta.	1. Siirrä puhdistusrobotti lähemmäksi latausasemaa. 2. Aseta puhdistusrobotti manuaalisesti latausasemalle.
	Latausaseman ympärillä on liian vähän tilaa.	1. Varmista, että latausaseman ympärillä on riittävästi tilaa, katso luku *Latausaseman sijoittaminen*.
	Latausaseman ympärillä on liikaa esteitä.	1. Sijoita latausasema avoimemmalle alueelle, katso luku *Latausaseman sijoittaminen*.
	Puhdistusrobotti kartoittaa ympäristönsä uudelleen, kun se on siirretty kauemmaksi.	1. Aseta puhdistusrobotti manuaalisesti latausasemalle.
	Puhdistusrobottia ei käynnistetty latausasemalta. Tässä tapauksessa se palaa vain siihen paikkaan, josta se käynnistettiin.	1. Aseta puhdistusrobotti manuaalisesti latausasemalle.
	Latausaseman verkkokaapelia ei ole yhdistetty.	1. Yhdistä latausaseman verkkokaapeli.
Pölyn imurointi latausasemassa ei käynnisty tai se ei toimi oikein	Puhdistusrobottia ei ole asetettu oikein latausasemalle.	1. Aseta puhdistusrobotti manuaalisesti latausasemalle.
	Pölypussi on täynnä. LED pölypussin kiinnityskohdassa palaa punaisena.	1. Vaihda pölypussi, katso *Pölypussin vaihtaminen*).
	Pölypussia ei ole tai se on asetettu väärin.	1. Aseta pölypussi tai tarkasta pussin kiinnitys.
	Latausaseman kansi on avattu.	1. Sulje latausaseman kansi.
Puhdistusrobotti liikkuu hitaasti, eikä suorita puhdistusta asianmukaisilla radoilla	Seinäseuranta-anturi on likainen.	1. Puhdista seinäseuranta-anturi, katso *Antureiden puhdistaminen*.
	Laseranturi (LiDAR) on likainen.	1. Puhdista laseranturi (LiDAR), katso *Antureiden puhdistaminen*.
Puhdistusrobotti palaa usein takaisin latausasemaan	Puhdasvesisäiliö ei ole oikein laitteessa.	1. Aseta puhdasvesisäiliö oikein laitteeseen.
	Likavesisäiliö laitteessa on täynnä tai likainen.	1. Tyhjennä likavesisäiliö. 2. Puhdista likavesisäiliö, katso *Likavesisäiliön puhdistaminen*. 3. Puhdista koskettimet likavesisäiliössä, katso *Koskettimien puhdistus*.
LED-painikkeet ja LED-nauha laitteessa sykkivät punaisina	Puhdasvesisäiliö on tyhjä.	1. Täytä puhdasvesisäiliö.
	Likavesisäiliö on täynnä.	1. Tyhjennä likavesisäiliö.
LED-painikkeet sykkivät punaisina ja LED-nauha-laitteessa ei pala	Akku on tyhjä.	1. Lataa akku.
LED-painikkeet vilkkuvat punaisina ja LED-nauha laitteessa ei pala	Pölysäiliö ei ole laitteessa.	1. Aseta pölysäiliö paikoilleen.
	Akun varaus on alle 20 %. Laite ei voi aloittaa puhdistusta.	1. Lataa akku.
LED pölypussin kiinnityskohdassa latausasemassa palaa punaisena	Latausasemassa ei ole pölypussia.	1. Aseta pölypussi paikoilleen.
LED puhdasvesisäiliössä latausasemassa palaa punaisena	Puhdasvesisäiliö on tyhjä.	1. Täytä puhdasvesisäiliö.
	Puhdasvesisäiliö ei ole laitteessa.	1. Aseta puhdasvesisäiliö paikoilleen.
LED puhdasvesisäiliössä latausasemassa palaa punaisena, vaikka puhdasvesisäiliö on täynnä	Vesisuodatin latausasemasta laitteeseen syötettävälle puhtaalle vedelle on tukkeutunut.	1. Puhdista vesisuodatin, katso *Latausaseman vesisuodattimen puhdistaminen*. 2. Jos ongelma jatkuu, vaihda vesisuodatin.

Virhe	Syy	Korjaus
LED likavesisäiliössä latausasemassa palaa punaisena	Likavesisäiliö on täynnä.	1. Tyhjennä likavesisäiliö.
	Likavesisäiliö ei ole laitteessa.	1. Aseta likavesisäiliö paikoilleen.

Asiakaspalvelu

Jos vikaa ei voida korjata, toimita laite tarkastettavaksi asiakaspalveluun.

Takuu

Jokaisessa maassa ovat voimassa vastaavan myyntiyhtiömme julkaisemat takuuehdot. Korjaamme laitteessasi mahdollisesti ilmenevät häiriöt takuuajan kuluessa maksutta, jos häiriöiden syynä ovat olleet materiaali- tai valmistusvirheet. Takuutapauksessa pyydämme ottamaan yhteyttä ostotositteen kanssa jälleenmyyjään tai lähimpään valtuutettuun asiakaspalveluun.
(osoite, katso takasivu)
Lisätietoja takuutiedoista (jos saatavilla) on Kärcherin paikallisen verkkosivuston palvelualueella kohdassa "Lataukset".

EU-vaatimustenmukaisuusvakuutus

Laite	Tyyppi	Taajuusalue, MHz	Teho, enint. ERP, mW
RVF 7	WLAN 2,4 GHz	2400-2483,5	100
RVF 7	WLAN 5 GHz	5150-5850	100
RVF 7	Bluetooth	2400-2483,5	63

Alfred Kärcher SE & Co. KG vakuuttaa täten, radiolaitetyyppi Robo Cleaner täyttää direktiivin 2014/53/EU vaatimukset. EU-vaatimustenmukaisuusvakuutuksen täydellinen teksti löytyy osoitteesta *www.kaercher.com/RVF7*.

Tekniset tiedot

		RVF 7 Comfort
Pesurobotti		
Nimellisteho	W	60
Akun tyyppi		Li-ION
Akun kapasiteetti	mAh	4800
Käyttöaika täydellä akkulatauksella normaalikäytössä	min	120
Pintateho	m^2/h	45
Imuteho (Boost-tila/vakiotila)	Pa	13000 / 2000
Latausaika (8 % - 100 % / 0 % - 100 %).	min	230 / 285
Langattomat yhteydet		IEEE 802.11b/g/n 2,4 GHz & 5 GHz
Taajuusalue (2,4 GHz)	MHz	2400-2483,5
Taajuusalue (5 GHz)	MHz	5150-5850
Äänenpainetaso	dB(A)	<67
Puhdasvesisäiliön tilavuus	ml	300
Likavesisäiliön tilavuus	ml	130
Kuiva lika	ml	250
Paino	kg	5,6
Latausasema		
Nimellinen virrankulutus (imuroinnti/lataus)	W	650/30
Itsepuhdistuksen kesto	Sekuntia	90-240
Puhdasvesisäiliön tilavuus	l	3
Likavesisäiliön tilavuus	l	2,4
Kuiva lika	l	4
Paino	kg	9,3
Pituus x leveys x korkeus	mm	450x400 x520
Äänenpainetaso	dB(A)	82

Oikeus teknisiin muutoksiin pidätetään.

Indhold

Generelle merknader 141
Sikkerhetsinstrukser 142
Symboler på apparatet 143
Miljøvern 143
Riktig bruk 143
Tilbehør og reservedeler 143
Leveringsomfang 143
Apparatbeskrivelse 143
Knapper på ladestasjonen 144
Første gangs bruk 145
Igangsetting 146
Betjening 147
Transport 149
Oppbevaring 149
Stell og vedlikehold 149
Hjelp ved feil 152
Garanti 153
EU-samsvarserklæring 153
Tekniske data 153

Generelle merknader

Før du tar i bruk apparatet første gang, må du lese og følge den originale driftsveiledningen. Oppbevar bruksanvisningen til senere bruk eller for ny eier.

- Det kan oppstå skader på apparatet og være til fare for brukeren og andre personer dersom den originale driftsveiledningen og sikkerhetsanvisningene ikke tas til følge.

- Informer forhandleren umiddelbart ved ev. transportskader.
- Kontroller at det ikke mangler noe tilbehør, og at innholdet i pakken er uskadet når du pakker ut.

Sikkerhetsinstrukser

- I tillegg til instruksene i denne bruksanvisningen må du ta hensyn til de generelle forskrifter vedrørende sikkerhet og forebygging av ulykker.
- Varsels- og henvisningsskilt som er plassert på apparatet, gir viktige henvisninger om sikker drift.

Risikonivå

⚠ FARE

- *Anvisning om en umiddelbar truende fare som kan føre til store personskader eller til død.*

⚠ ADVARSEL

- *Anvisning om en mulig farlig situasjon som kan føre til store personskader eller til død.*

⚠ FORSIKTIG

- *Anvisning om en mulig farlig situasjon som kan føre til mindre personskader.*

OBS

- *Anvisning om en mulig farlig situasjon som kan føre til materielle skader.*

Generelle sikkerhetsinstrukser

Apparatets laserradar er i henhold til IEC 60825-1: 2014-standarden for klasse 1-lasere og genererer ikke laserstråling som er farlig for menneskekroppen.

⚠ FARE *• Fare for kvelning. Hold innpakningsfolien vekke fra barn.*

⚠ ADVARSEL *• Bruk apparatet slik det er tiltenkt. Ta hensyn til lokale omstendigheter og vær obs. på tredjeperson, særlig barn når du arbeider med apparatet. • Apparatet skal ikke brukes av personer med innskrenkede fysiske, sensoriske eller intellektuelle evner eller personer som mangler erfaring og / kunnskap. • Apparatet skal bare brukes av personer som har fått opplæring i bruk av apparatet eller kan dokumentere evner til bruk, og som uttrykkelig har fått i oppdrag å bruke apparatet. • Barn må ikke betjene apparatet. • Barn skal holdes under tilsyn for å sikre at de ikke leker med apparatet. • Barn må alltid være under tilsyn når de rengjør med eller vedlikeholder apparatet. • Barn fra 8 år og oppover kan bruke apparatet kun dersom de har fått opplæring i dette av en person som er ansvarlig for sikkerheten deres, hvis de er under forsvarlig tilsyn og har forstått farene ved apparatet.*

⚠ FORSIKTIG *• Fare for ulykke og skade. Ta hensyn til apparatets vekt ved transport og lagring, se kapittel Tekniske data i deriftsveiledningen. • Sikkerhetsinnretningen er til din egen beskyttelse. Sikkerhetsinnretningene må aldri endres eller omgås.*

OBS *• Skader på apparatet. Ikke stå på apparatet eller plasser barn, gjenstander eller kjæledyr på det. • Enheten inneholder batterier som bare kan byttes ut av en fagperson.*

Fare for elektrisk støt

⚠ ADVARSEL *• Apparatet inneholder elektriske komponenter og skal ikke rengjøres under rennende vann. • Koble ut apparatet før alle pleie- og vedlikeholdsarbeider.*

⚠ FORSIKTIG *• Reparasjonsarbeid og arbeid på elektriske moduler skal kun utføres av autorisert kundeservice.*

Sikkerhetsinstrukser drift

⚠ FARE *• Ikke bruk apparatet i rom med brennende ild eller glør i en åpen peis uten tilsyn. • Ikke bruk apparatet i rom med brennende stearinlys uten tilsyn.*

⚠ ADVARSEL *• Fare for kortslutning. Hold ledende gjenstander (f.eks. skrutrekkere eller lignende) unna ladekontaktene.*

⚠ FORSIKTIG *• Vær oppmerksom på risikoen for å snuble på grunn av at rengjøringsroboten beveger seg rundt. • Fare for personskader. Ikke stikk fingrene eller verktøy inn i den roterende rengjøringsrullen på apparatet under drift. • Ikke stå eller sitt på stasjonen eller rengjøringsroboten. • Vær oppmerksom på at gjenstander kan velte hvis rengjøringsroboten støter borti dem (også gjenstander på bord eller små møbler). • Vær oppmerksom på at rengjøringsroboten kan bli hengende fast i telefonkabler, elektriske ledninger, duker, snorer, belter osv. Dette kan føre til at gjenstander faller ned.*

OBS *• Ikke bruk enheten i rom som er sikret med et alarmsystem eller bevegelsesdetektor. • Apparatet skal kun brukes ved temperaturer fra -0°C til +35 °C. • Apparatet skal kun lagres innendørs. • Ikke plukk opp skarpe eller store gjenstander, for eksempel B. skjær, småstein eller leketøysdeler. • Løft alle kabler fra gulvet før du bruker apparatet for å forhindre at det trekker med under rengjøring. • Lås alle områder der det er fare for at enheten faller. F.eks. trappeutganger eller gallerier uten grenser.*

Sikkerhetsinstrukser for ladestasjon

⚠ FARE *• Apparatet må kun kobles til vekselstrøm. Den angitte spenningen på typeskiltet må stemme overens med spenningen i strømkilden. • Av sikkerhetsgrunner anbefaler vi som hovedregel å bare lade apparatet via en jordfeilbryter (maks. 30 mA). • Ta aldri i støpselet eller stikkontakten med våte hender. • Eksplosjonsfare. Ikke lad ikke-oppladbare batterier.*

⚠ ADVARSEL *• Anlegget må kun kobles til strømuttak som er installert av en elektromontør, i henhold til IEC 60364-1. • Kontroller at nettspenningen stemmer overens med spenningen som er angitt på typeskiltet til laderen. • Apparatet inneholder elektriske komponenter og skal ikke rengjøres under rennende vann. • Fare for kortslutning. Hold ledende gjenstander (f.eks. skrutrekkere eller lignende) unna ladekontaktene. • Fare for kortslutning. Rengjør kun ladestasjonens ladekontakter tørt. • Trekk ut støpselet før alt vedlikeholds- og reparasjonsarbeid. • Rengjøringsroboten 1.269-690.0 kan bare 4.269-091.0 lades ved ladeenheten på en ladestasjon med delenummeret. • Lad kun det medfølgende rengjøringsapparatet i ladestasjonen. • Kontroller strømledningen med tanke på skader før hver bruk. Ikke bruk en skadet strømledning. Hvis den er skadet, må du bytte ut strømledningen med en godkjent erstatning. Du kan få en passende erstatning fra KÄRCHER eller en av våre servicepartnere.*

OBS *• Apparatet skal kun lagres innendørs. • Ikke plasser ladestasjonen i nærheten av varmekilder, f.eks. varmeovner. • Oppbevar ladestasjonen kun innendørs, på et kjølig, tørt sted. • For å unngå dyputladning av*

batteriet må rengjøringsroboten lades helt opp senest etter 5 måneder. ● Slå av ladestasjonen før vedlikeholdsarbeid.

Symboler på apparatet

Les bruksanvisningen og alle sikkerhetsanvisningene før du tar i bruk produktet.

Beskytt apparatet mot fuktighet. Lagre apparatet tørt. Ikke utsett apparatet for regn. Apparatet er kun egnet til innendørs bruk.

Miljøvern

Materialet i emballasjen kan resirkuleres. Kvitt deg med emballasjen på en miljøvennlig måte.

Elektriske og elektroniske apparater inneholder verdifulle resirkulerbare materialer og ofte deler som batterier, batteripakker eller olje. Disse kan utgjøre en potensiell fare for helse og miljø ved feil bruk eller feil avfallsbehandling. Disse delene er imidlertid nødvendige for korrekt drift av apparatet. Apparater merket med dette symbolet skal ikke kastes i husholdningsavfallet.

Anvisninger om innhold (REACH)
Aktuell informasjon om innholdsstoffene finner du på: *www.kaercher.de/REACH*

Riktig bruk

Enheten består av to enheter, en ladestasjon og en batteridrevet rengjøringsrobot.

- Denne rengjøringsroboten er beregnet for helautomatisk våt- og tørrengjøring.
- Ingen vannfølsomme belegg slik som f. eks. ubehandlede korkgulv, da fuktighet kan trenge inn og skade gulvet.
- Apparatet er egnet for rengjøring av tepper, PVC, linoleum, fliser, stein, oljet og vokset parkett, laminat samt alle gulvbelegg som tåler vann.
- Apparatet er utviklet for privat bruk og oppfyller ikke kravene for profesjonell bruk.

Tilbehør og reservedeler

Bruk bare originalt tilbehør og originale reservedeler; de garanterer for en sikker og problemfri drift av apparatet. Informasjon om tilbehør og reservedeler finner du på *www.kaercher.com.*

Leveringsomfang

Kontroller at innholdet i pakken er komplett når du pakker ut. Manglende tilbehør eller transportskader skal meldes til forhandleren.

Apparatbeskrivelse

Bilder, se grafikkside.
Figur A
Figur B

1. Spillvannstank
2. Rengjøringsvalse (2 x)
3. Sugesjakt på rengjøringsroboten
4. Drivhjul
5. Børstedeksel
6. Rengjøringsbørste
7. Sidekost (4 x)
8. Styrehjul
9. Krasjsensor
10. Rullekassett
11. Spak for å åpne spillvannstanken
12. Avsugsventil for spillvann på apparatet
13. Friskvannstank
14. Gummilås for ferskvannstilførsel
15. Rengjøringsverktøy
16. Støvbeholder
17. Foam Stop 30 ml (2 x)
18. RM 536 500 ml
19. Av/På-/pause-knapp
20. «Home»-knapp
21. 3D-sensor med kamera
22. Veggsensor
23. LED-list til statusvisning
24. Toppdeksel
25. Ferskvannsinntak
26. Kontakter for ladestasjon
27. Lasersensor (LiDAR)
28. Filter (2 x)
29. Innkjøringsrampe
30. Oppbevaringsrom for valse
31. Ladestasjon med lokk
32. Bærehåndtak
33. Ladekontakt
34. Kabelholder
35. Kabelføring
36. Støvpose *(2 x) **(5 x)
37. Strømkabel
38. Spillvannstank
39. Friskvannstank
40. Holder for støvpose
41. Knapp "Start selvrengjøring"
42. Knapp "Skift rengjøringsmodus"
43. Knapp "Start rengjøring"
44. Påfyllingsventil for ferskvann
45. Avsugsventil spillvannstank
46. Sugesjakt ved ladestasjonen

* RVF 7 Comfort
** RVF 7 Comfort Extra

Knapper på ladestasjonen

Merknad

Knappene på ladestasjonen kan bare brukes når rengjøringsroboten er i ladestasjonen, da dette garanterer kontakt med apparatet.

Tast	Beskrivelse
	Knappen brukes til å starte rengjøringen.
	Knappen brukes til å velge rengjøringsmodus. Hvis symbolet lyser, aktiveres modusen for våt- og tørrengjøring. Hvis symbolet ikke lyser, er bare modusen for tørrengjøring aktivert.
	Knappen brukes til å aktivere selvrengjøringen. Dette inkluderer: • Tøm spillvannstanken • Fyll friskvannstaken • Rengjør valsen • Tørk valsen • Tøm støvposen

Rengjøringsrobotens funksjon

- Den mobile rengjøringsroboten får energi fra et innebygd batteri som regelmessig lades på den medfølgende ladestasjonen. Hvis batteriet er for dårlig ladet, går den automatisk tilbake til ladestasjonen og tar en pause fra den aktuelle rengjøringsoppgaven ved behov.
- Så snart ladingen er ferdig, forlater rengjøringsroboten ladestasjonen automatisk og fortsetter rengjøringsarbeidet. Når rengjøringsroboten har avsluttet rengjøringsarbeidet, går den også tilbake til rengjøringsstasjonen for lading.
- Rengjøringsroboten formidler statusmeldinger via en taleutgang og ulike LED-farger på apparatet.
- Rengjøringsroboten beveger seg systematisk. Med lasersensoren skanner den rommet og rengjør dette trinnvis. Den unnviker hindringer som er min. like høye som den integrerte lasersensoren (LiDAR).
- Rengjøringsroboten har pålitelige fallsensorer som kan registrere trapper og avsatser og skal forhindre fall.
- Ultralydsensoren brukes til teppegjenkjenning, som kan aktiveres og deaktiveres individuelt i appen. Avhengig av konfigurasjonen unngår rengjøringsroboten tepper.
- Rengjøringsroboten har en ferskvanns- og en spillvannstank samt en mikrofibervalse, en støvbeholder, en rengjøringsbørste og 2 sidekoster. Disse komponentene gjør det mulig å rengjøre tørt og vått samtidig. Under sugingen samles alle støvpartikler og all grovsmuss i støvbeholderen, slik at ingen støvpartikler og grovsmuss tas opp under våtrengjøring og samler seg i spillvannstanken.
- I den multifunksjonelle ladestasjonen trekkes suges spillvannet automatisk ut av apparatet etter hver rengjøring, det tilføres ferskvann og støvet trekkes ut av støvbeholderen. I tillegg er det mulig å rengjøre, tørke og lagre rengjøringsvalsene i ladestasjonen.

Suging er bare mulig under følgende betingelser:

- Rengjøringsroboten befinner seg i ladestasjonen.
- Det er hengt inn en støvpose i ladestasjonen.
- Støvposen som er hengt inn, er ikke full.
- Dekselet på stasjonen er lukket.

LED-farger på apparatet

LED-knapper	LED-list	Betydning
Av	Av	Apparatet er slått av. Apparatet er i hvilemodus. Apparatet er i «Ikke forstyrr»-modus.
pulserer hvitt	pulserer hvitt	Apparatet slås på. Den nye fastvaren lastes ned og oppdateres.
pulserer blått	Av	Nettverkstilkobling opprettes.
lyser grønt	lyser blått eller gult (avhengig av rengjøringsmodusen som er valgt)	Nettverkstilkoblingen ble fullført.
blinker blått	Av	Nettverkstilkoblingen tilbakestilles.
pulserer grønt	Av	Apparatet befinner seg i ladestasjonen og batteriet lades.
pulserer eller blinker rødt	pulserer eller blinker rødt	Det har oppstått en feil. Utbedring av feil se *Hjelp ved feil*.

LED-farger på ladestasjonen

LED-knapper	LED-list	Betydning
Av	lyser hvitt	Ladestasjonen er i beredskapsmodus.

LED-knapper	LED-list	Betydning
● Knapp "Start rengjøring":pulserer grønt ● Knapp "Skift rengjøringsmodus":lyser blått/av ● Knapp "Start selvrengjøring":lyser hvitt	Pulserer grønt	Apparatet befinner seg i ladestasjonen og batteriet lades.
● Knapp "Start rengjøring":av ● Knapp "Skift rengjøringsmodus":lyser blått/av ● Knapp "Start selvrengjøring":pulserer gult	Pulserer gult	Innholdet i støvbeholderen i apparatet suges ut av ladestasjonen.
● Knapp "Start rengjøring":av ● Knapp "Skift rengjøringsmodus":lyser blått/av ● Knapp "Start selvrengjøring":pulserer blått	Pulserer blått	Apparatet befinner seg i ladestasjonen og rengjøringsvalsene rengjøres.
● Knapp "Start rengjøring":lyser rødt ● Knapp "Skift rengjøringsmodus":lyser rødt ● Knapp "Start selvrengjøring":lyser rødt	pulserer eller blinker rødt	Det har oppstått en feil. Utbedring av feil se *Hjelp ved feil*.
Av	Av	Apparatet er slått av. Apparatet er i «Ikke forstyrr»-modus.

Spesialmodi

Sovemodus

Rengjøringsroboten bytter automatisk til hvilemodus etter 5 minutters inaktivitet. Trykk på en tast for å vekke den.

- Rengjøringsroboten skifter ikke til hvilemodus når den er på ladestasjonen.
- Rengjøringsroboten slås av automatisk hvis den er i hvilemodus i mer enn 6 timer

"Ikke forstyrr"-modus

Det er mulig å aktivere modusen «Ikke forstyrr». I "Ikke forstyrr"-modus sender ikke rengjøringsroboten ut akustiske advarsler. LED-knappene og LED-list er slått av.
«Ikke forstyrr»-modusen kan aktiveres i appen. Nedlasting av appen er beskrevet i kapittel *Koble rengjøringsroboten til WLAN og app.*

Merknad

I «Ikke forstyrr»-modus er rengjøringsroboten ikke slått av. For å fortsette rengjøringen trykker du kort på Av/ På-/pause-knapp.

Fjernstyring

I appen er det mulig å navigere roboten hvis den for eksempel sitter fast på et utilgjengelig sted.
Denne fjernstyringen kan velges i appen under «Innstillinger» > «Robotinnstillinger».

Første gangs bruk

Plassering av ladestasjonen

- Velg stedet slik at rengjøringsroboten lett kan nå ladestasjonen.

OBS

Skader på gulvet på grunn av fuktighet

Den fuktige valsen kan skade gulvet under lading. Plasser ladestasjonen på et gulv som tåler vann og på den medfølgende gulvbeskyttelsesplaten.

- Sørg for en avstand på minst 0,5 m til venstre og høyre for ladestasjonen og en avstand på minst 1,5 m foran ladestasjonen.
- Stedet må ikke utsettes for direkte sollys.

1. Sett opp ladestasjonen.
   Figur C
2. Koble apparatpluggen på strømkabelen til ladekontakten på ladestasjonen.
   Figur D
3. Sett inn nettpluggen.

Koble rengjøringsroboten til ladestasjonen

1. Sett rengjøringsroboten manuelt på ladestasjonen og påse at ladekontaktene har god kontakt. Rengjøringsroboten kobler inn automatisk. LED-knappene og LED-list tennes.

Merknad

Under første igangkjøring er manuell igangsetting ikke mulig uten kontakt med ladestasjonen.

Etter første igangkjøring kjører rengjøringsroboten seg automatisk inn i ladestasjonen.

Koble rengjøringsroboten til WLAN og app

Rengjøringsroboten kan styres direkte via knapper på apparatet eller via en app via en WLAN-kompatibel mobilenhet. For å kunne bruke alle tilgjengelige funksjoner anbefaler vi at du styrer rengjøringsroboten via KÄRCHER Indoor Robots-appen.
Før du laster ned appen, må du forsikre deg om følgende:

- Den mobile enheten er koblet til Internett.
- Ruterens 2,4 GHz eller 5 GHz WLAN er aktivert.
- Tilstrekkelig WLAN-dekning er garantert.

KÄRCHER Indoor Robots-appen fra Apple App Store® eller fra Google Play™ Last ned Store.

GET IT ON Google Play

Download on the App Store

- Google Play™ og Android™ er merker eller registrerte varemerker for Google Inc.
- Apple® og App Store® er merker eller registrerte varemerker for Apple Inc.

Forbind rengjøringsroboten med KÄRCHER Indoor Robots-appen og WLAN:

1. Last ned KÄRCHER Indoor Robots-appen fra Apple App Store eller Google Play Store.
2. Åpne KÄRCHER Indoor Robots-appen.
3. Opprett en konto (dersom du ikke er registrert).
4. Legg til ønsket rengjøringsrobot.
5. Følg trinnvise instruksjoner i appen.

Igangsetting

Monter sidebørsten

1. Snu rengjøringsroboten.
2. Sett inn sidebørstene. Vær oppmerksom på fargetildelingen på utstyret og på holderen på apparatet (f.eks. sort til sort).
   Figur E

Sett inn spillvannstanken

1. Skyv spillvannstanken horisontalt inn i apparatet til du hører at den går i inngrep.
   Figur F

Ta ut spillvannstanken.

1. Trykk på opplåsingsknappen for spillvannstanken og ta spillvannstanken ut av apparatet.
   Figur G

Sett inn rengjøringsvalsen

1. Ta av magnetdekselet på valsekasetten.
   Figur H
2. Trykk på opplåsingsknappen på valsekassetten.
   Figur I
   Rullekassetten løsner fra rengjøringsroboten.
3. Ta rullekassetten ut av rengjøringsroboten.
4. Sett rengjøringsvalsen på valseholderen.
   Figur J
5. Vær oppmerksom på kassettføringen, og skyv rullekassetten inn i rengjøringsroboten til den smetter på plass.
   Figur K
6. Sett det magnetiske dekselet på valsekassetten.

Fyll ferskvannstanken for ladestasjonen

Ferskvannstanken i apparatet fylles hovedsakelig via ladestasjonen. Det er imidlertid også mulig å fylle ferskvannstanken manuelt, se *Fyll friskvannstaken*.

OBS

Fare for skader

Fylling av svært varmt vann i ferskvannstanken kan føre til at kunststoffet deformeres.

Ikke fyll svært varmt vann i ferskvannstanken.

Merknad

Tøm alltid spillvannstanken før du fyller ferskvannstanken.

1. Åpne dekselet på ladestasjonen.
   Figur L
2. Ta av ferskvannstanken.
3. Trekk i lasken på lokket på ferskvannstanken og klapp opp lokket.
4. Fyll ferskvannstanken med kaldt eller lunkent springvann opp til MAX-merket.
5. Ved behov tilsetter du KÄRCHER rengjørings- eller pleiemiddel i ferskvannstanken.

OBS

Dårlig rengjøringsresultat på grunn av feil bruk av rengjøringsmiddelet

Over- eller underdosering av rengjørings- eller pleiemiddelet kan gi dårlige rengjøringsresultater.

Overhold anbefalt dosering for rengjørings- eller pleiemiddelet.

Merknad

Ikke bruk rengjøringsmidler fra andre produsenter, da dette kan føre til kraftig skummdannelse på gulvet eller i apparatets spillvannstank.

I tillegg kan det dannes skum under de første rengjøringsomgangene hvis det fortsatt er rester av tidligere brukte rengjøringsmidler fra andre produsenter på gulvet.

6. Lukk lokket.
7. Sett inn ferskvannstanken i ladestasjonen igjen.
8. Lukk dekselet på ladestasjonen.

Fyll friskvannstaken

Det er mulig å fylle ferskvannstanken i apparatet manuelt:

OBS

Fare for skader

Fylling av svært varmt vann i ferskvannstanken kan føre til at kunststoffet deformeres.

Ikke fyll svært varmt vann i ferskvannstanken.

Merknad

Tøm alltid spillvannstanken før du fyller ferskvannstanken.

1. Ta av toppdekselet.
   Figur N
2. Ta tak i de innfelte håndtakene på ferskvannstanken og ta den ut av apparatet.
3. Trekk i gummilasken på påfyllingsåpningen.
4. Fyll ferskvannstanken med kaldt eller lunkent springvann.
5. Ved behov tilsetter du KÄRCHER rengjørings- eller pleiemiddel i ferskvannstanken.

OBS

Dårlig rengjøringsresultat på grunn av feil bruk av rengjøringsmiddelet

Over- eller underdosering av rengjørings- eller pleiemiddelet kan gi dårlige rengjøringsresultater.

Overhold anbefalt dosering for rengjørings- eller pleiemiddelet.

Merknad

Ikke bruk rengjøringsmidler fra andre produsenter, da dette kan føre til kraftig skummdannelse på gulvet eller i apparatets spillvannstank.

I tillegg kan det dannes skum under de første rengjøringsomgangene hvis det fortsatt er rester av tidligere brukte rengjøringsmidler fra andre produsenter på gulvet.

6. For å unngå skumdannelse på gulvet eller i apparatet må du tilsette Foam Stop til rengjøringsmiddelet i ferskvannstanken ved de første rengjøringssyklusene. Gjenta fyllingen ved behov.
7. Lukk gummilasken.

8. Sett ferskvannstanken inn i apparatet og trykk den ned til du hører at den går i lås.
   Figur O
9. Sett på toppdekselet igjen.

Sett inn støvpose

1. Åpne dekselet på ladestasjonen.
   Figur M
2. Skyv støvposen inn i festet.
3. Lukk dekselet på ladestasjonen.

Betjening

OBS

Fare på grunn av hindringer
Fare for materielle skader
Før du bruker rengjøringsroboten, må du sørge for at det ikke er noen hindringer på gulvet, i trapper eller på avsatser.

Forberede omgivelsene

- Hold gulvet fritt for gjenstander for å sikre effektiv rengjøring. Hindringer krever tidkrevende rengjøring, ettersom rengjøringsroboten må kjøre rundt gjenstandene.
- Åpne dørene til rommene som skal rengjøres.
- Når du bruker rengjøringsroboten med appen: Utfør konfigurering i appen slik at rengjøringsroboten kan rengjøre i henhold til de individuelle rengjøringskravene (no-go-soner, forskjellige rengjøringsparametere, etc.), se kapittel *Innstillinger i appen*.

Innstillinger

Innstillinger på roboten

Rengjøring kan også startes fra rengjøringsroboten, uten appen. Følgende kommandoer kan utføres ved hjelp av knappene:

- Velg rengjøringsmodus via Knapp "Skift rengjøringsmodus", se *Start rengjøringen*.
- Start rengjøring via Av/På-/pause-knapp.
- Avbryt rengjøringen via Av/På-/pause-knapp.
- Send rengjøringsroboten manuelt tilbake til ladestasjonen via «Home»-knapp.

Rengjøringsroboten returnerer automatisk til ladestasjonen for lading hvis den har fullført en rengjøringsoppgave eller hvis batteriet har for lite strøm under en rengjøringssyklus.

Innstillinger i appen

KÄRCHER Indoor Robots-appen tilbyr blant annet følgende hovedfunksjoner:

- Trinnvise instrukser for konfigurasjonsalternativer
- Kartlegging av rom og flere etasjer
- Innstilling av tidsplaner
- Definisjon av no-go-soner og virtuelle vegger
- Merknader om feil eller funksjonsfeil og fremdriften i rengjøringen
- Innstilling av rengjøringsparametere som vannmengde, rengjøringsintensitet, antall passeringer eller teppeunngåelsesmodus
- Oppretting av rengjøringssoner
- Aktivering / deaktivering av "Ikke forstyrr" -modus
- Åpning av live-kameraet på apparatet
- Fjernstyring av apparatet
- FAQ med detaljert feilsøkingshjelp

Slå på rengjøringsroboten

Merknad
Plasser rengjøringsroboten direkte på ladestasjonen hvis den ikke kan slås på grunn av lavt ladenivå, se kapittel Første gangs bruk.

1. Sett rengjøringsroboten manuelt på ladestasjonen og påse at ladekontaktene har god kontakt.
   Rengjøringsroboten slår seg på automatisk og avgir et akustisk signal.
   LED-list pulserer hvitt.

Merknad
Alternativt kan rengjøringsroboten også slås på når den ikke er på ladestasjonen:

2. Trykk inn Av/På-/pause-knapp i 5 sekunder.
   Rengjøringsroboten kobler inn.
   Figur P

Drift uten app

Start rengjøringen

Merknad
Åpne dørene til alle rom rengjøringsroboten skal rengjøre, og hold gulvet fritt for gjenstander.

1. Trykk på Av/På-/pause-knapp.
   Rengjøringsroboten avgir et lydsignal og oppretter først et kart over omgivelsene uten å rengjøre.
   LED-knappene og lyset LED-list lyser hvitt.
   Når kartet er opprettet, går rengjøringsroboten tilbake til ladestasjonen.

Merknad
Vent noen sekunder før du trykker på Av/På-/pause-knapp igjen, slik at roboten kan lagre kartet.

2. Velg ønsket rengjøringsmodus.
   a Velg rengjøringsmodus via Knapp "Skift rengjøringsmodus" på ladestasjonen.
     Alternativt kan rengjøringsmodus velges via Knapp "Skift rengjøringsmodus" på apparatet:
   b Åpne toppdekselet.
   c Velg ønsket rengjøringsmodus via Knapp "Skift rengjøringsmodus" på apparatet.
     Figur Q
3. Trykk på Av/På-/pause-knapp.
   Rengjøringsroboten avgir et lydsignal og starter rengjøringen.
   LED-knappene og lampen LED-list lyser blått eller gult avhengig av rengjøringsmodusen som er valgt.

Merknad
Når spillvannstanken er full, returnerer rengjøringsroboten til ladestasjonen automatisk. Spillvannet pumpes deretter ut i ladestasjonen.
Hvis ferskvannstanken i apparatet er tom, returnerer rengjøringsroboten automatisk til ladestasjonen. Ferskvannet fylles deretter i ladestasjonen.
Avhengig av innstillingene i appen, trekkes støvet i støvbeholderen ut automatisk med jevne mellomrom når den kjører til ladestasjonen.

Drift med app

Opprett kart

Merknad
Åpne dørene til alle rom rengjøringsroboten skal rengjøre, og hold gulvet fritt for gjenstander.

1. Trykk på feltet "Start" i appen og følg de angitte trinnene etter behov.
   Rengjøringsroboten avgir et lydsignal og begynner å opprette kartet.
   LED-knappene og LED-list lyser hvitt.

Når kartet er opprettet, går rengjøringsroboten tilbake til ladestasjonen.

Konfigurere roboten i appen

I appen kan du foreta individuelle konfigurasjoner på kartet.

- Virtuelle vegger og blokkeringsområder hindrer rengjøringsroboten i å nå områder som ikke bør rengjøres.
- Med punktrengjøring eller rengjøringssoner kan roboten spesifikt rengjøre områdene brukeren har valgt, én gang.
- Med forskjellige rengjøringsmodi kan rengjøringsintensiteten velges individuelt for hvert rom avhengig av gulvtype eller tilsmussing (vannmengde, antall passeringer per område, ulik rullehastighet og robotens kjørehastighet osv.)

Nedlasting av appen er beskrevet i kapittel *Koble rengjøringsroboten til WLAN og app*.

1. Følg trinnvise instrukser i appen.

Start rengjøringen

1. Velg ønsket kart i appen og start rengjøringen i henhold til den individuelle konfigurasjonen.

Merknad

Når spillvannstanken er full, returnerer rengjøringsroboten til ladestasjonen automatisk. Spillvannet pumpes deretter ut i ladestasjonen.

Hvis ferskvannstanken i apparatet er tom, returnerer rengjøringsroboten automatisk til ladestasjonen. Ferskvannet fylles deretter i ladestasjonen.

Avhengig av innstillingene i appen, trekkes støvet i støvbeholderen ut automatisk med jevne mellomrom når den kjører til ladestasjonen.

Avbryt rengjøring

Avbryt rengjøring på apparatet

1. Trykk på en ønsket knapp under rengjøringen.
   Rengjøringsroboten stopper.
   LED-knappene pulserer blått eller gult (avhengig av rengjøringsmodusen som er valgt).
   LED-list pulserer blått eller gult (avhengig av rengjøringsmodusen som er valgt).
2. Trykk på Av/På-/pause-knapp.
   Rengjøringen fortsetter.
   LED-knappene lyser blått eller gult (avhengig av rengjøringsmodusen som er valgt).
   LED-list lyser blått eller gult (avhengig av rengjøringsmodusen som er valgt)

Avbryt rengjøringen i appen

1. Trykk på feltet "Pause" i appen.
   Rengjøringsroboten stopper.
   LED-knappene pulserer blått eller gult (avhengig av rengjøringsmodusen som er valgt).
   LED-list pulserer blått eller gult (avhengig av rengjøringsmodusen som er valgt).
2. Trykk på feltet "Start" i appen.
   Rengjøringen fortsetter.
   LED-knappene lyser blått eller gult (avhengig av valgt rengjøringsmodus).
   LED-list lyser blått eller gult (avhengig av rengjøringsmodusen som er valgt).

Batteristatusindikator

Merknad

Hvis batteriet er tomt, returnerer rengjøringsroboten automatisk til ladestasjonen for å lade batteriet.

Optiske signaler varsler om tomt batteri:

- LED-knappene pulserer rødt når batteriet er tomt og må lades.

Merknad

Hvis rengjøringsroboten ikke hadde avsluttet rengjøringen, fortsetter den rengjøring når batteriet er fulladet.

Send rengjøringsroboten til lading manuelt

Send rengjøringsroboten manuelt for lading

1. Hvis roboten for øyeblikket utfører en rengjøring, tykker du på hvilken som helst knapp.
   Rengjøringsroboten stopper.
   LED-knappene pulserer blått eller gult (avhengig av rengjøringsmodusen som er valgt).
   LED-list pulserer blått eller gult (avhengig av rengjøringsmodusen som er valgt).
2. Trykk på «Home»-knapp.
   Rengjøring avbrytes.
   Rengjøringsroboten kjører inn i ladestasjonen for lading.
   Så snart rengjøringsroboten er koblet til ladestasjonen, pulserer LED-knappene grønt.

Rengjøringsroboten returnerer automatisk til ladestasjonen for lading hvis den har fullført en rengjøringsoppgave eller hvis batteriet har for lite strøm under en rengjøringssyklus.

Send rengjøringsroboten til lading manuelt via appen

1. Hvis roboten for øyeblikket utfører en rengjøring, tykker du på feltet "Pause" i appen.
   Rengjøringsroboten stopper.
   LED-knappene pulserer blått eller gult (avhengig av rengjøringsmodusen som er valgt).
   LED-list pulserer blått eller gult (avhengig av rengjøringsmodusen som er valgt).
2. Trykk på feltet "Lad" i appen.
   Rengjøring avbrytes.
   Rengjøringsroboten kjører inn i ladestasjonen for lading.
   Så snart rengjøringsroboten er koblet til ladestasjonen, pulserer LED-knappene grønt.

Rengjøringsroboten returnerer automatisk til ladestasjonen for lading hvis den har fullført en rengjøringsoppgave eller hvis batteriet har for lite strøm under en rengjøringssyklus.

Tøm spillvannstanken

Når spillvannstanken er full, pulserer LED-knappene og LED-list rødt og rengjøringsroboten går tilbake til ladestasjonen.

I ladestasjonen suges det skitne vannet automatisk ut av rengjøringsroboten.

Tøm spillvannstanken manuelt:

1. Ta ut spillvannstanken, se *Ta ut spillvannstanken.*.
2. Trekk utløserspaken på spillvannstanken oppover og åpne dekselet på spillvannstanken.
   Figur R
3. Tøm spillvannstanken. Ved hardnakket smuss skyller du spillvannstanken med rent vann eller rengjør den med rengjøringsbørsten.
   Figur S
4. Lukk lokket på spillvannstanken.
5. Sett inn spillvannstanken, se *Sett inn spillvannstanken*.
6. For å fortsette rengjøringen trykker du på Av/På-/pause-knapp.

Tøm støvbeholderen

Avhengig av innstillingene i appen, trekkes støvet i støvbeholderen ut automatisk med jevne mellomrom når den kjører til ladestasjonen.

Tøm støvbeholderen manuelt:

1. Ta av toppdekselet.
2. Trykk inn klemmen, ta tak i de innfelte håndtakene på støvbeholderen og ta den ut av apparatet.
   Figur V
3. Fold ned klaffen.
   Figur W
4. Tøm støvbeholderen.
5. Brett klaffen oppover til den klikker lydmessig på plass.
6. Sett inn støvbeholderen.
7. For å fortsette rengjøringen trykker du på Av/På-/pause-knapp.

Etterfyll rengjøringsvæske

Når spillvannstanken er tom, pulserer LED-knappene og LED-list rødt og rengjøringsroboten går tilbake til ladestasjonen.

I ladestasjonen fylles ferskvannstanken i rengjøringsroboten automatisk.

Merknad

Hvis ferskvannstanken i ladestasjonen er tom, må den fylles, se Fyll ferskvannstanken for ladestasjonen.

Etterfyll rengjøringsvæske manuelt:

1. Fyll ferskvannstanken i apparatet (se kapittel *Fyll friskvannstaken*).

Slå av apparatet

Merknad

Rengjøringsroboten kan ikke slås av når den står på ladestasjonen.

1. Hold Av/På-/pause-knapp 5 sekunder trykket.
   LED-knappene og LED-list slukker.
   Rengjøringsroboten slår seg av.
2. Tøm og rengjør spillvannstanken i apparatet, se *Rengjøre spillvannstanken*.
3. Tøm spillvannstanken i ladestasjonen og spyl den med ferskvann.
4. Tøm og rengjør støvbeholderen, se *Rengjør støvbeholderen*.
5. Rengjør Avstryker med hårkam, se kapittel *Rengjør valsekassetten og avstrykerenheten med en hårkam*.
6. Rengjør rengjøringsbørsten, se *Rengjør rengjøringsbørsten*.

Tilbakestill Wi-Fi-tilkobling

Hvis du veksler til en ny ruter eller endrer WLAN-passordet, må du oppdatere WLAN-tilkoblingen for rengjøringsroboten.

Merknad

Kun 5 GHz og 2,4 GHz WLAN-nettverk støttes.

1. Slå på rengjøringsroboten, se kapittel *Slå på rengjøringsroboten*.
2. Trykk på Av/På-/pause-knapp og «Home»-knapp samtidig i 3 sekunder til det høres et lydsignal.

Gjenopprett fabrikkinnstillinger

1. Trykk på «Home»-knapp i 5 sekunder til det høres et lydsignal.
2. Trykk på «Home»-knapp i 5 sekunder igjen til det høres et lydsignal.
   Fabrikkinnstillingene er gjenopprettet.

Transport

Om mulig skal apparatet kun transporteres eller returneres i originalemballasjone. Hvis originalemballasjen ikke er tilgjengelig tar du kontakt med vår serviceavdeling.

Sikkerhetsanvisninger for transport

Litium-ion-batteriet er underlagt bestemmelsene i forskriften om farlig gods.

Brukeren kan transportere en uskadet og fungerende batteripakken på offentlige trafikkveier uten videre betingelser.

Ved forsendelse som utføres av tredjeperson (transportfirma) må det tas hensyn til spesielle krav til emballasje og merking.

Følg de nasjonale forskriftene.

Oppbevaring

OBS

Luktutvikling på grunn av fuktighet

Hvis apparatet fortsatt inneholder væsker / fuktig smuss under lagring, kan det utvikles lukt.

Når apparatet skal lagres over en lengre periode, må du tømme ferskvanns- og spillvannstanken fullstendig.

Rengjør rullekassetten.

Bruk en rengjøringsverktøyet til å fjerne hår og smusspartikler fra avstrykeren med hårkam.

La den rengjorte rullen lufttørke.

Ikke legg den våte valsen til tørk i skap som ikke er lukket.

OBS

Materielle skader

Feil oppbevaring kan føre til skader på apparatet.

Ikke plasser noen gjenstander på rengjøringsroboten.

Ikke oppbevar apparatet opp-ned.

Oppbevar rengjøringsroboten fulladet og slått av på et kjølig og tørt sted.

Merknad

For å unngå total utladning av batteriet må rengjøringsroboten lades fullt opp senest etter 5 måneder.

Stell og vedlikehold

Skift støvpose

1. Åpne dekselet på ladestasjonen.
2. Trekk den fulle støvposen etter stroppen. Dette lukker poseåpningen.
3. Rengjør innsiden av ladestasjonen og motorvernfilteret ved behov, se *Rengjøre motorvernfilter*.
4. Fold ut den nye støvposen og skyv den inn i holderen ovenfra.
   Figur M
5. Lukk dekselet på ladestasjonen.

Rengjøre motorvernfilter

1. Åpne dekselet på ladestasjonen.
   Figur X
2. Trekk ut støvposen etter stroppen. Dette lukker poseåpningen.
3. Ta av motorvernfilteret.
4. Rengjør motorvernfilteret under rennende vann.
5. La motorvernfilteret tørke.
6. Sett motorvernfilteret inn i ladestasjonen.
7. Sett inn støvposen, se *Sett inn støvpose*.
8. Lukk dekselet på ladestasjonen.

Rengjør spillvannstanken i ladestasjonen

OBS

Luktutvikling på grunn av fuktig spillvannstank

Hvis spillvannstanken i apparatet fortsatt inneholder væske eller fuktig smuss under lagring, kan det føre til lukt.

Tøm spillvannstanken fullstendig.

Rengjør spillvannstanken regelmessig.

1. Åpne dekselet på ladestasjonen.
2. Tøm avløpsvanntanken.
3. Trekk i lasken på lokket på spillvannstanken og klapp opp lokket.
4. Tøm spillvannstanken. Ved hardnakket smuss skyller du spillvannstanken med rent vann eller rengjør den med rengjøringsbørsten.
5. Lukk dekselet på spillvannstanken.
6. Sett inn spillvannstanken i ladestasjonen igjen.
7. Lukk dekselet på ladestasjonen.

Rengjøre sensorene

Rengjør sensorene minst en gang i måneden. Ved forurensning skal sensorene alltid rengjøres med en gang.

Figur T

Figur U

1. Tørk av sensorene med en myk klut.

Rengjør kontakter

Rengjør kontaktene på apparatet og på avløpsvanntanken minst en gang i måneden Ved forurensning skal kontaktene alltid rengjøres med én gang.

1. Ta ut spillvannstanken, se *Ta ut spillvannstanken.*.
2. Tørk av kontaktene på apparatet og på avløpsvanntanken med en myk klut.
   Figur Y

Rengjøre spillvannstanken

OBS

Størknet smuss

Størknet smuss kan skade enheten permanent.

Rengjør spillvannstanken regelmessig.

Informasjon om fremgangsmåten for spillvanntanken finner du i kapittel *Tøm spillvannstanken*.

Rengjør rengjøringsvalsen i ladestasjonen

Merknad

Rengjøringsvalsen kan bare rengjøres i ladestasjonen hvis rengjøringsroboten står i ladestasjonen.

Merknad

Rengjøringsvalsene rengjøres automatisk i ladestasjonen etter hver fullførte rengjøringssyklus.

Rengjør rengjøringsvalsene manuelt i ladestasjonen:

1. Trykk på Knapp "Start selvrengjøring".

Rengjøre rengjøringsrulle

OBS

Rester av rengjøringsmiddel i valsen

Skumdannelse

Vask valsen under rennende vann etter hver bruk eller rengjør valsen i vaskemaskinen.

OBS

Skader forårsaket av rengjøring av valsen med skyllemiddel eller bruk av tørketrommel

Skader på mikrofibrene

Ikke bruk skyllemiddel når du rengjør i vaskemaskinen.

Ikke plasser valsen i tørketrommelen.

OBS

En løs valse kan forårsake materielle skader

Vaskemaskinen kan skades.

Plasser valsen i et vaskenett og legg ekstra tøy i maskinen.

1. Ta av magnetdekselet på valsekasetten.
   Figur H
2. Trykk på opplåsingsknappen for valsekassetten.
   Figur Z
   Rullekassetten løsner fra rengjøringsroboten.
3. Ta rullekassetten ut av rengjøringsroboten.
4. Klapp opp avstrykerenheten.
5. Ta rengjøringsrullen ut av rullekassetten.
   Figur AA
6. Rengjør rengjøringsvalsen under rennende vann eller vask den i vaskemaskin på maks. 60 °C.
   Figur AB
7. Rengjør rulledrevet med en fuktig klut.
8. La rengjøringsrullen lufttørke.

Rengjør valsekassetten og avstrykerenheten med en hårkam

OBS

Skader dersom avstrykeren rengjøres i oppvaskmaskin

Under spyling kan avstrykeren forvris og dermed ikke lenger trykke riktig mot valsen. Som følge av dette forringes rengjøringsresultatet.

Ikke rengjør avstrykeren i oppvaskmaskin, men under rennende vann.

OBS

Størknet smuss

Størknet smuss kan skade enheten permanent.

Det anbefales å rengjøre enheten helt etter hver bruk.

OBS

Smuss sitter fast

Smuss som sitter fast, kan skade apparatet over tid.

Rengjør avstrykeren regelmessig med rengjøringsverktøyet.

1. Ta av magnetdekselet på valsekasetten.
   Figur H
2. Trykk på utløserknappen til rullekassetten.
   Figur Z
   Rullekassetten løsner fra rengjøringsroboten.
3. Ta rullekassetten ut av rengjøringsroboten.
4. Slå sammen Avstryker.
5. Ta rengjøringsrullen ut av rullekassetten.
   Figur AA
6. Rengjør Avstryker under rennende vann.

Merknad

Ikke rengjør Avstryker og valsekassetten i oppvaskmaskinen, da dette kan skade komponentene.

7. Fjern hardnakket smuss med rengjøringsverktøyet.
   Figur AC
8. Slå ned Avstryker.
9. Vær oppmerksom på kassettføringen, og skyv rullekassetten inn i rengjøringsroboten til den smetter på plass.
   Figur K
10. Sett det magnetiske dekselet på valsekassetten.

Rengjør støvbeholderen

1. Tøm støvbeholderen.

OBS

Skader på elektroniske komponenter

Ikke rengjør støvbeholderen med vann.

2. Rengjør støvbeholderen med det medfølgende rengjøringsverktøyet.
   Figur AD
3. Brett klaffen oppover til den klikker lydmessig på plass.
4. Sett inn støvbeholderen.

Rengjøre filteret

Vi anbefaler å rengjøre filteret regelmessig. Dette forhindrer at det tettes til.

1. Ta av toppdekselet.
2. Trykk inn klemmen, ta tak i de innfelte håndtakene på støvbeholderen og ta den ut av apparatet.
   Figur V
3. Trykk på klemmen.
   Figur AE
4. Åpne dekselet.
5. Fjern filteret.
6. Rengjør filteret under rennende vann med det medfølgende rengjøringsverktøyet.
   Figur AF
7. La filteret tørke helt.
8. Skyv filteret på plass.
9. Lukk støvbeholderdekselet.
10. Sett inn støvbeholderen.

Rengjør rengjøringsbørsten

1. Snu rengjøringsroboten.

Merknad

Pass på at ferskvanns- eller spillvannstanken er tømt først, eller tatt ut av apparatet.

2. Trykk sammen klemmene på børstedekselet.
   Figur AG
3. Fjern børstedekselet.
4. Ta ut rengjøringsbørsten.
   Figur AH
5. Rengjør rengjøringsbørsten med det medfølgende rengjøringsverktøyet.
6. Sett inn rengjøringsbørsten.
7. Plasser børstedekselet på og trykk det ned til det klikker lydmessig på plass.

Rengjøre hjulene

Smusspartikler (f.eks. sand etc.) kan sette seg fast på glideflaten og deretter skade ømfintlige, glatte gulv.

1. Rengjør glideflatene på hjulene med en fuktig klut.

Rengjør undersiden av apparatet

OBS

Størknet smuss

Størknet smuss kan skade enheten permanent.
Det anbefales å rengjøre enheten helt etter hver bruk.

1. Ta ut spillvannstanken, se *Ta ut spillvannstanken.*.
2. Trykk på utløserknappen til rullekassetten.
   Figur Z
   Rullekassetten løsner fra rengjøringsroboten.
3. Ta rullekassetten ut av rengjøringsroboten.
4. Rengjør undersiden av apparatet og eksponerte innvendige flater samt synlige kontaktene og sensorer med en fuktig klut.
5. Vær oppmerksom på kassettføringen, og skyv rullekassetten inn i rengjøringsroboten til den smetter på plass.
   Figur K
6. Sett inn spillvannstanken, se *Sett inn spillvannstanken*.

Rengjørings- og pleieprodukter

OBS

Bruk av uegnede rengjørings- og pleieprodukter

Bruk av uegnede rengjørings- og pleieprodukter kan skade enheten og føre til frafall fra garanti.
Bruk kun KÄRCHER rengjøringsmidler.
Vær oppmerksom på riktig dosering.

Merknad

Bruk rengjørings- eller pleieprodukter KÄRCHER til rengjøring av gulv etter behov.

- Følg mengdeopplysningene fra produsenten når du doserer rengjørings- og pleieprodukter.
- For å unngå skum fyller du først ferskvannstanken med vann og deretter med rengjørings- eller pleieprodukt.
- For å unngå at det renner over må du ikke fylle mer vann enn at det fremdeles er plass til rengjørings- eller pleieproduktet.

Skift ut rengjøringsrulle

En slitt rengjøringsrulle kan forverre rengjøringsresultatet.

1. Kontroller rengjøringsrullen jevnlig for slitasje og skift den ut ved behov.

Rengjør vannfilteret i ladestasjonen

1. Åpne oppbevaringsrommet for valsen i ladestasjonen.
   Figur AI
2. Drei bajonettlåsen for vannfilteret og trekk ut vannfilteret.
3. Rengjør vannfilteret under rennende vann.
4. Sett inn vannfilteret i ladestasjonen igjen.
5. Lukk oppbevaringsrommet for valsen.

Rengjør fuktighetssensoren

Ladestasjonen er utstyrt med sensorer som utløser en feilmelding hvis det er for mye fuktighet på stasjonen. Hvis feilmeldingen utløses, må væsken fjernes:

1. Fjern oppkjøringsrampen fra ladestasjonen og fjern væsken.
   Figur AJ
2. Rengjør fuktighetssensorene med en klut.
3. Ta ut spillvannstanken, se *Ta ut spillvannstanken.*.
4. Trekk utløserspaken på spillvannstanken oppover og åpne dekselet på spillvannstanken.
   Figur R
5. Rengjør vanninnløpet på spillvannstanken innvendig og utvendig.
6. Lukk lokket på spillvannstanken.
7. Sett inn spillvannstanken i apparatet, se *Sett inn spillvannstanken*.
8. Rengjør valsekassetten, se *Rengjør valsekassetten og avstrykerenheten med en hårkam*.

Hjelp ved feil

Feil har som oftest enkle årsaker, som du selv kan utbedre ved hjelp av oversikten under. I tvilstilfeller, eller ved driftsforstyrrelser som ikke er nevnt her, kan du kontakte vår autoriserte kundeservice.

Feil	Årsak	Utbedring
Batteriet lader ikke	Ladekontaktene er tilsmusset.	1. Tørk av landekontaktene både på ladestasjonen og rengjøringsroboten med en tørr klut.
	Omgivelsestemperaturen er under 0 °C eller over 35 °C.	1. Bruk rengjøringsroboten ved temperaturer over 0 °C og under 35 °C.
	Strømkabelen for ladestasjonen er ikke plugget inn.	1. Plugg inn strømkabelen for ladestasjonen.
Rengjøringsroboten returnerer ikke til ladestasjonen	Batteriet er tomt.	1. Plasser rengjøringsroboten manuelt på ladestasjonen og la den være fulladet.
	Rengjøringsroboten er for langt unna ladestasjonen.	1. Før rengjøringsroboten nærmere ladestasjonen. 2. Plasser rengjøringsroboten manuelt på ladestasjonen.
	For liten plass rundt ladestasjonen.	1. Sørg for at det er tilstrekkelig plass rundt ladestasjonen, se kapittel *Plassering av ladestasjonen*.
	Det er for mange hindringer rundt ladestasjonen.	1. Sett opp ladestasjonen i et mer åpent område, se kapittel *Plassering av ladestasjonen*.
	Rengjøringsroboten tar nye bilder av omgivelsene når den har blitt flyttet over en større avstand.	1. Plasser rengjøringsroboten manuelt på ladestasjonen.
	Rengjøringsroboten er ikke startet fra ladestasjonen. I dette tilfellet returnerer den bare til stedet den ble startet fra.	1. Plasser rengjøringsroboten manuelt på ladestasjonen.
	Strømkabelen for ladestasjonen er ikke plugget inn.	1. Plugg inn strømkabelen for ladestasjonen.
Oppsuging starter ikke eller fungerer ikke som den skal	Rengjøringsroboten er ikke riktig plassert i ladestasjonen.	1. Plasser rengjøringsroboten manuelt på ladestasjonen.
	Støvposen er full. LED-en på holderen for støvposeholderen lyser rødt.	1. Skift støvposen, se *Skift støvpose*.
	Støvposen mangler eller er satt inn feil.	1. Sett inn støvposen eller kontroller om den er satt inn riktig.
	Dekselet på ladestasjonen er åpnet.	1. Lukk dekselet på ladestasjonen.
Rengjøringsroboten beveger seg ujevnt og utfører ikke rengjøringen i systematiske baner	Veggsporingssensoren er tilsmusset.	1. Rengjør veggsporingssensoren, se *Rengjøre sensorene*.
	Lasersensoren (LiDAR) er tilsmusset.	1. Rengjør lasersensoren (LiDAR), se *Rengjøre sensorene*.
Rengjøringsroboten returnerer oftere til ladestasjonen	Ferskvannstanken sitter ikke korrekt i apparatet.	1. Sett ferskvannstanken korrekt inn i apparatet.
	Spillvanntanken i apparatet er full eller tilsmusset.	1. Tøm spillvannstanken. 2. Rengjør spillvannstanken, se *Rengjøre spillvannstanken*. 3. Rengjør kontaktene på spillvannstanken, se *Rengjør kontakter*.
LED-knappene og LED-list på apparatet pulserer rødt	Ferskvannstanken er tom.	1. Fyll ferskvannstanken.
	Avløpsvanntanken er full.	1. Tøm spillvannstanken.
LED-knappene pulserer rødt og LED-list på apparatet lyser ikke	Batteriet er tomt.	1. Lad batteriet.

Feil	Årsak	Utbedring
LED-knappene blinker rødt og LED-list på apparatet lyser ikke	Støvbeholderen er ikke i apparatet.	1. Sett inn støvbeholderen.
	Batteriladingen er lavere enn 20 % Apparatet kan ikke starte rengjøringen.	1. Lad batteriet.
LED-en på holderen for støvposen i ladestasjonen lyser rødt	Det er ingen støvpose i ladestasjonen.	1. Sett inn en støvpose.
Lysdioden på ferskvannstanken i ladestasjonen lyser rødt	Ferskvannstanken er tom.	1. Fyll ferskvannstanken.
	Ferskvannstanken sitter ikke i apparatet.	1. Sett inn ferskvannstanken.
Lysdioden på ferskvannstanken i ladestasjonen lyser rødt selv om ferskvannstanken er full	Vannfilteret for ferskvannstilførselen fra ladestasjonen til apparatet er tilstoppet.	1. Rengjør vannfilteret, se *Rengjør vannfilteret i ladestasjonen*. 2. Hvis problemet vedvarer, skift vannfilteret.
LED på spillvannstanken i ladestasjonen lyser rødt	Avløpsvanntanken er full.	1. Tøm spillvannstanken.
	Spillvannstanken sitter ikke i apparatet.	1. Sett inn spillvannstanken.

Kundeservice

Dersom feilen ikke kan utbedres, må apparatet kontrolleres av kundeservice.

Garanti

Vår ansvarlige salgsorganisasjon for de enkelte land har utgitt garantibetingelsene som gjelder i det aktuelle landet. Eventuelle feil på apparatet repareres gratis i garantitiden dersom disse kan føres tilbake til material- eller produksjonsfeil. Ved behov for garantireparasjoner bes du henvende deg til din forhandler eller nærmeste autoriserte kundeservice og fremvise kjøpskvitteringen. (Se adresse på baksiden)
Videre garantiinformasjon (hvis tilgjengelig) finner du i serviceområdet på ditt lokale Kärcher-nettsted under "Nedlastinger".

EU-samsvarserklæring

Apparat	Konstruksjonstype	Frekvensbånd, MHz	Effekt, maks. EIRP, mW
RVF 7	Wi-Fi 2,4 GHz	2400-2483,5	100
RVF 7	Wi-Fi 5 GHz	5150-5850	100
RVF 7	Bluetooth	2400-2483,5	63

Alfred Kärcher GmbH & Co. KG erklærer med dette at det trådløse apparatet Robo Cleaner er i samsvar med direktivet 2014/53/EU. Den fullstendige teksten i EU-samsvarserklæringen finner du på *www.kaercher.comRVF7*.

Tekniske data

		RVF 7 Comfort
Rengjøringsrobot		
Nominell effekt	W	60
Batteritype		Li-ION
Batterikapasitet	mAh	4800
Driftstid i normaldrift ved fullt ladet batteri	min	120
Flateeffekt	m^2/h	45
Sugeeffekt (boost-modus/standardmodus)	Pa	13000 / 2000
Ladetid (8 % til 100 % / 0 % til 100 %)	min	230 / 285
Trådløse tilkoblinger		IEEE 802,11 b/g/n 2,4 GHz & 5 GHz
Frekvensbånd (for 2,4 GHz)	MHz	2400-2483,5
Frekvensbånd (for 5 GHz)	MHz	5150-5850
Lydtrykknivå	dB(A)	<67
Volum rentvannstank	ml	300
Volum bruktvannstank	ml	130
Tørr smuss	ml	250
Vekt	kg	5,6
Ladestasjon		
Nominell inngangseffekt (suging/lading)	W	650/30
Varighet selvrengjøring	Sekunder	90-240
Volum rentvannstank	l	3
Volum bruktvannstank	l	2,4
Tørr smuss	l	4
Vekt	kg	9,3
Lengde x bredde x høyde	mm	450x400 x520
Lydtrykknivå	dB(A)	82

Med forbehold om tekniske endringer.

Indhold

Generelle henvisninger 154
Sikkerhedsanvisninger 154
Symboler på maskinen 155
Miljøbeskyttelse 155
Bestemmelsesmæssig anvendelse 155
Tilbehør og reservedele 155
Leveringsomfang 155
Beskrivelse af apparat 155
Taster på ladestationen 156
Første ibrugtagning 158
Ibrugtagning 158
Betjening 159
Transport 162
Opbevaring 162
Pleje og vedligeholdelse 162
Hjælp ved fejl 164
Garanti 165
EU-overensstemmelseserklæring 165
Tekniske data 166

Generelle henvisninger

Læs denne originale driftsvejledning inden du benytter apparatet første gang og betjen apparatet i henhold til denne.

Opbevar dokumentet til senere brug eller til efterfølgende brugere.

- Hvis driftsvejledningen og sikkerhedsforskrifterne ikke overholdes, kan der opstå skader på maskinen og fare for brugeren og andre personer.
- Informér straks forhandleren ved transportskader.
- Kontrollér ved udpakningen om pakkeindholdet er komplet, og om der er sket beskadigelse.

Sikkerhedsanvisninger

- Ud over henvisningerne i driftsvejledningen skal lovens generelle sikkerheds- og ulykkesforebyggelsesforskrifter overholdes.
- Advarsels- og henvisningsskilte på maskinen giver vigtige henvisninger for en ufarlig drift.

Faregrader

⚠ FARE

- *Henviser til en umiddelbar fare, der medfører alvorlige kvæstelser eller død.*

⚠ ADVARSEL

- *Henviser til en mulig farlig situation, der kan medføre alvorlige kvæstelser eller død.*

⚠ FORSIGTIG

- *Henviser til en mulig farlig situation, der kan medføre lettere kvæstelser.*

BEMÆRK

- *Henviser til en mulig farlig situation, der kan medføre materielle skader.*

Generelle sikkerhedsanvisninger

Apparatets laserradar overholder standarden IEC 60825-1:2014 for lasere i klasse 1 Produktsikkerhed og genererer ikke laserstråling, der er farlig for den menneskelige krop.

⚠ **FARE** *• Kvælningsfare. Emballagefolie skal holdes uden for børns rækkevidde.*

⚠ **ADVARSEL** *• Anvend kun apparatet bestemmelsesmæssigt. Tag hensyn til de lokale forhold, og vær ved arbejde med apparatet opmærksom på uvedkommende, specielt børn. • Dette apparat er ikke beregnet til at skulle anvendes af personer med begrænsede fysiske, sensoriske eller mentale evner eller mangel på erfaring og/eller mangel på viden. • Maskinen må kun betjenes af personer, der er blevet undervist i håndtering af maskinen, eller som har bevist deres evner til at betjene maskinen og udtrykkeligt har fået anvendelsen heraf til opgave. • Børn må ikke anvende apparatet. • Børn skal være under opsyn for at sikre, at de ikke leger med maskinen. • Børn må kun udføre rengøring og brugervedligeholdelse under opsyn. • Børn fra mindst 8 år må kun anvende maskinen, hvis de er blev oplært i maskinens brug af en person med ansvar for deres sikkerhed, er korrekt under dennes opsyn, og de har forstået de deraf resulterende farer.*

⚠ **FORSIGTIG** *• Fare for ulykker og kvæstelser. Vær opmærksom på apparatets vægt ved transport og opbevaring, se kapitlet Tekniske data i driftsvejledningen. • Sikkerhedsanordninger fungerer som din beskyttelse. Sikkerhedsanordninger må aldrig ændres eller ignoreres.*

BEMÆRK *• Beskadigelse af maskinen. Stå ikke på maskinen, og sæt ikke børn, genstande eller husdyr på den. • Maskinen indeholder batterier, der kun kan udskiftes af fagfolk.*

Fare for elektrisk stød

⚠ **ADVARSEL** *• Maskinen indeholder elektriske komponenter; rengør ikke maskinen under rindende vand. • Frakobl maskinen før alle pleje- og vedligeholdelsesarbejder.*

⚠ **FORSIGTIG** *• Lad kun reparationsarbejde og arbejde på elektriske komponenter gennemføre af den autoriserede kundeservice.*

Sikkerhedsanvisninger drift

⚠ **FARE** *• Brug ikke maskinen i rum med brændende ild eller gløder i en åben pejs uden opsyn. • Brug ikke maskinen i rum med brændende stearinlys uden opsyn.*

⚠ **ADVARSEL** *• Fare for kortslutning. Hold ledende genstande (f.eks. skruetrækkere eller lignende) væk fra ladekontakterne.*

⚠ **FORSIGTIG** *• Vær opmærksom på risikoen for at falde på grund af rengøringsrobotten, der kører omkring. • Fare for tilskadekomst. Grib aldrig ind i maskinens roterende rengøringsvalse med fingre eller værktøj under brug. • Stå eller sid ikke på stationen eller rengøringsrobotten. • Vær opmærksom på, at genstande kan vælte ved at støde ind i rengøringsrobotten (også genstande på borde eller små møbler). • Vær opmærksom på, at rengøringsrobotten kan blive fanget i hængende telefonkabler, elektriske kabler, duge, snore, bælter osv. Det kan medføre, at genstande falder ned.*

BEMÆRK *• Anvend ikke maskinen i rum, der er sikret med et alarmanlæg eller en bevægelsessensor. • Anvend kun maskinen ved temperaturer fra 0°C til +35 °C. • Anvend kun maskinen indendørs. • Opsaml ikke skarpe eller større genstande med maskinen, som f.eks. skår, ral eller legetøjsdele. • Løft alle kabler op fra gulvet, før du bruger maskinen, for at forhindre, at den trækker dem med under rengøringen. • Afspær alle om-*

råder, hvor der er fare for, at maskinen falder ned. F.eks. trappenedgange eller gallerier uden grænser.

Sikkerhedshenvisninger for ladestation

⚠ ***FARE*** *● Tilslut kun maskinen ved vekselstrøm. Den anførte spænding på typeskiltet skal stemme overens med netspændingen. ● Af sikkerhedsmæssige årsager anbefaler vi, at maskinen som grundregel altid anvendes via HFI-relæ (maks. 30 mA). ● Rør aldrig ved netstik og stikkontakt med fugtige hænder. ● Eksplosionsfare. Oplad ikke batterier, der ikke er genopladelige.*

⚠ ***ADVARSEL*** *● Maskinen må kun kobles til strømforbindelser, der er udført af en faguddannet elinstallatør i overensstemmelse med IEC 60364-1. ● Kontrollér, at netspændingen stemmer overens med den spænding, der er angivet på ladeaggregatets typeskilt. ● Maskinen indeholder elektriske komponenter; rengør ikke maskinen under rindende vand. ● Fare for kortslutning. Hold ledende genstande (f.eks. skruetrækkere eller lignende) væk fra ladekontakterne. ● Fare for kortslutning. Rengør kun ladestationens ladekontakter tørt. ● Træk netstikket ud inden alt pleje- og vedligeholdelsesarbejde. ● Rengøringsrobotten 1.269-690.0 må kun oplades på ladeanordningen på en ladestation med delnummeret 4.269-091.0. ● Oplad kun den medfølgende rengøringsmaskine i ladestationen. ● Hver gang maskinen tages i brug, bør strømkablet først kontrolleres for skader. Anvend aldrig et beskadiget strømkabel. Hvis det er beskadiget, skal strømkablet udskiftes med et nyt godkendt kabel. Et passende kabel kan erhverves hos KÄRCHER eller en af vores servicepartnere.*

BEMÆRK *● Anvend kun ladestationen indendørs. ● Opstil ikke ladestationen i nærheden af varmekilder, f.eks. varmeapparater. ● Opbevar kun ladestationen indendørs på et køligt, tørt sted. ● Oplad rengøringsrobotten fuldstændigt igen senest efter 5 måneder for at undgå en dybafladning af batteriet. ● Sluk ladestationen før alle pleje- og vedligeholdelsesarbejder.*

Symboler på maskinen

Læs driftsvejledningen og alle sikkerhedsanvisninger før ibrugtagning.

Beskyt maskinen mod fugt. Opbevar maskinen tørt. Lad ikke maskinen blive udsat for regn. Maskinen er kun beregnet til anvendelse inden døre.

Miljøbeskyttelse

Emballagematerialerne kan genbruges. Sørg for at bortskaffe emballage miljømæssigt korrekt.

Elektriske og elektroniske maskiner indeholder værdifulde materialer, der kan genbruges, og ofte dele, såsom batterier, genopladelige batterier eller olie, der ved forkert håndtering eller forkert bortskaffelse kan udgøre en fare for menneskers sundhed og for miljøet. Disse dele er imidlertid nødvendige for at sikre en korrekt drift af maskinen. Maskiner, der er mærket med dette symbol, må ikke bortskaffes sammen med husholdningsaffaldet.

Henvisninger til indholdsstoffer (REACH)
Aktuelle oplysninger om indholdsstoffer findes på: *www.kaercher.de/REACH*

Bestemmelsesmæssig anvendelse

Maskinen består af to enheder, en ladestation og en batteridrevet rengøringsrobot.

- Denne rengøringsrobot er beregnet til fuldautomatisk våd- og tørrengøring.
- Ingen vandfølsomme belægninger som f.eks. rengøring ubehandlede korkgulve, da der kan trænge fugt ind, så gulvet kan blive beskadiget.
- Apparatet er egnet til rengøring af tæpper, PVC, linoleum, fliser, sten, olieret og voksbehandlet parket, laminat og alle vandafvisende gulvbelægninger.
- Dette apparat blev udviklet til brug i private husholdninger og er ikke beregnet til erhvervsmæssig brug.

Tilbehør og reservedele

Anvend kun originaltilbehør og -reservedele. De er en garanti for en sikker og fejlfri drift af maskinen. Informationer om tilbehør og reservedele findes på *www.kaercher.com*.

Leveringsomfang

Kontroller ved udpakningen, om indholdet er komplet. Kontakt venligst forhandleren, hvis der mangler tilbehør eller ved transportskader.

Beskrivelse af apparat

Figurer, se grafikside.
Figur A
Figur B

1. Smudsvandtank
2. Rengøringsvalse (2 x)
3. Sugeskakt på rengøringsrobotten
4. Kørehjul
5. Børsteafdækning
6. Rengøringsbørste
7. Sidekost (4 x)
8. Styrerulle
9. Fladsensor
10. Valsekassette
11. Åbningshåndtag spildevandstank
12. Smudsvand opsugningsventil på apparatet
13. Rentvandstank
14. Gummilukning til rentvandstilførsel
15. Rengøringsværktøj
16. Støvbeholder
17. Foam Stop 30 ml (2 x)
18. RM 536 500 ml
19. Til-/fra-/pause-knap
20. Home-tast
21. 3D-sensor med kamera
22. Vægsporingssensor
23. LED-panel til statusindikatoren
24. Øverste afdækning

㉕ Rentvandstilførsel
㉖ Kontakter til ladestation
㉗ Lasersensor (LiDAR)
㉘ Filter (2 x)
㉙ Opkørselsrampe
㉚ Opbevaringsrum til valse
㉛ Låg ladestation
㉜ Bæregreb
㉝ Ladebøsning
㉞ Kabelholder
㉟ Kabelføring
㊱ Støvpose *(2 x) **(5 x)
㊲ Netkabel
㊳ Smudsvandtank
㊴ Rentvandstank
㊵ Holder støvpose
㊶ "Start selvrengøring"-tast
㊷ "Skift rengøringsfunktion"-tast
㊸ "Start rengøring"-tast
㊹ Påfyldningsventil rent vand
㊺ Opsugningsventil smudsvandtank
㊻ Sugeskakt på ladestationen

* RVF 7 Comfort
** RVF 7 Comfort Extra

Taster på ladestationen

Obs
Tasterne på ladestationen kan kun betjenes, når rengøringsrobotten er i ladestationen, da kontakten til apparatet kun er sikret på denne måde.

Tast	Beskrivelse
	Tasten anvendes til at starte rengøringen.
	Tasten anvendes til at vælge rengøringsfunktionerne. Hvis symbolet lyser, er våd- og rengøringen aktiveret. Hvis symbolet ikke lyser, er kun funktionen tørrengøring aktiveret.
	Tasten anvendes til at aktivere selvrengøringen. Dette omfatter: ● Tømning af smudsvandstanken ● Fyldning af rentvandstanken ● Rengøring af valsen ● Tørring af valsen ● Tømning af støvposen

Rengøringsrobottens funktion

- Den mobile rengøringsrobot har sin energi fra et indbygget batteri, som den regelmæssigt genoplader på den medfølgende ladestation. Hvis batteriladningen er for lav, vender den automatisk tilbage til ladestationen til opladning og stiller om nødvendigt den aktuelle rengøringsopgave på pause.
- Når ladeprocessen er slut, forlader rengøringsrobotten automatisk ladestationen og fortsætter rengøringsarbejdet ved afbrudt rengøringsopgave. Når rengøringsrobotten har afsluttet rengøringsarbejdet, vender den tilbage til ladestationen til opladning.
- Rengøringsrobotten viser statusmeldinger via talte beskeder og forskellige LED-farver på apparatet.
- Rengøringsrobotten bevæger sig systematisk. Ved hjælp af lasersensoren (LiDAR) scanner den rummet og rengør det trinvist. Den undgår forhindringer, der er mindst lige så høje som den indbyggede lasersensor (LiDAR).
- Rengøringsrobotten har faldsensorer, der registrerer trapper og reposer og forhindrer styrt.
- Ultralydssensoren anvendes til tæpperegistrering, som kan aktiveres og deaktiveres individuelt i appen. Afhængigt af konfigurationen undgår rengøringsrobotten tæpper.
- Rengøringsrobotten har en rent- og en smudsvandtank samt en mikrofibervalse, en støvbeholder, en rengøringsbørste og 2 sidekoste. Med disse komponenter er det muligt at rengøre tørt og vådt på samme tid. Ved hjælp af sugeprocessen opsamles alle støvpartikler og grove smudstyper i støvbeholderen, så der ikke også optages støvpartikler og grove smudstyper under vådrengøringen, og der ikke samler sig i smudsvandtanken.
- I den multifunktionelle ladestation suges smudsvandet autonomt ud af apparatet efter hver rengøringsproces, rent vand tilsættes, og støv fjernes fra støvbeholderen. Derudover er det muligt at rengøre, tørre og opbevare rengøringsvalserne i ladestationen.

Opsugningen kan kun udføres under følgende betingelser:
- Rengøringsrobotten er i ladestationen.
- Der er hængt en støvpose i ladestationen.
- Den ihængte støvpose er ikke fuld.
- Låget på ladestationen er lukket.

LED-farver på apparatet

LED-taster	LED-panel	Betydning
Slukket	Slukket	Apparatet er slukket. Maskinen befinder sig i dvaletilstanden. Maskinen befinder sig i tilstanden "Forstyr ikke".
Pulserer hvidt	Pulserer hvidt	Apparatet tilkobles. Den nye firmware downloades og opdateres.
Pulserer blåt	Slukket	Netværksforbindelsen opbygges.
Lyser grønt	Lyser blåt eller gult (afhængigt af den valgte rengøringsfunktion)	Netværksforbindelsen blev afsluttet.
Blinker blåt	Slukket	Netværksforbindelsen nulstilles.
Pulserer grønt	Slukket	Apparatet befinder sig i ladestationen, og batteriet oplades.
Pulserer eller blinker rødt	Pulserer eller blinker rødt	Der er opstået en fejl. Udbedring af fejl, se *Hjælp ved fejl*.

LED-farver på ladestationen

LED-taster	LED-panel	Betydning
Slukket	Lyser hvidt	Ladestationen befinder sig i standbyfunktionen.
● "Start rengøring"-tast:Pulserer grønt ● "Skift rengøringsfunktion"-tast:Lyser blåt/slukket ● "Start selvrengøring"-tast:Lyser hvidt	Pulserer grønt	Apparatet befinder sig i ladestationen, og batteriet oplades.
● "Start rengøring"-tast:Slukket ● "Skift rengøringsfunktion"-tast:Lyser blåt/slukket ● "Start selvrengøring"-tast:Pulserer gult	Pulserer gult	Indholdet i støvbeholderen i apparatet opsuges af ladestationen.
● "Start rengøring"-tast:Slukket ● "Skift rengøringsfunktion"-tast:Lyser blåt/slukket ● "Start selvrengøring"-tast:Pulserer blåt	Pulserer blåt	Apparatet befinder sig i ladestationen, og rengøringsvalserne rengøres.
● "Start rengøring"-tast:Lyser rødt ● "Skift rengøringsfunktion"-tast:Lyser rødt ● "Start selvrengøring"-tast:Lyser rødt	Pulserer eller blinker rødt	Der er opstået en fejl. Udbedring af fejl, se *Hjælp ved fejl*.
Slukket	Slukket	Apparatet er slukket. Maskinen befinder sig i tilstanden "Forstyr ikke".

Specialtilstande

Dvaletilstand

Rengøringsrobotten skifter automatisk til dvaletilstand efter 5 minutters inaktivitet. Tryk på en vilkårlig knap for at vække den.

- Rengøringsrobotten skifter ikke til dvaletilstand, når den står på ladestationen.
- Rengøringsrobotten slukker automatisk, hvis den er i dvaletilstand i mere end 6 timer

Funktion "Forstyr ikke"

Det er muligt at aktivere tilstanden "Forstyr ikke". I funktionen "Forstyr ikke" udsender rengøringsrobotten ikke akustiske advarsler. LED-tasterne og LED-panel er slukket.
Tilstanden "Forstyr ikke" kan deaktiveres i appen.
Download af appen er beskrevet i kapitlet *Tilslutning af rengøringsrobot til WLAN og app*.

Obs

I tilstanden "Forstyr ikke" er rengøringsrobotten ikke frakoblet. Tryk kort på Til-/fra-/pause-knap for at fortsætte rengøringen.

Fjernstyring

I appen er det muligt at navigere robotten, hvis den f.eks. er kørt fast på et utilgængeligt sted.
Denne fjernstyring kan vælges i appen under "Indstillinger" > "Robotindstillinger".

Første ibrugtagning

Opstilling af ladestationen

- Vælg opstillingsstedet, så rengøringsrobotten nemt kan nå ladestationen.

BEMÆRK

Skader på gulvet på grund af fugt

På grund af den fugtige valse kan gulvet blive beskadiget under opladningen.

Positionér ladestationen på et gulv, der ikke er følsomt over for vand, og på den medfølgende gulvbeskyttelsesplade.

- Sørg for en afstand på mindst 0,5 m til venstre og højre for ladestationen og en afstand på mindst 1,5 m foran ladestationen.
- Opstillingsstedet må ikke være udsat for direkte sollys.

1. Opstil ladestationen.
   Figur C
2. Sæt apparatstikket på netkablet i ladebøsningen på ladestationen.
   Figur D
3. Isæt netstikket.

Tilslutning af rengøringsrobotten til ladestationen

1. Stil rengøringsrobotten manuelt på ladestationen, og sørg for at sikre, at ladekontakterne har god kontakt.
   Rengøringsrobotten tændes automatisk. LED-tasterne og LED-panel lyser.

Obs

Under første idrifttagning er manuel tilkobling uden kontakt med ladestationen ikke mulig.

Efter den første ibrugtagning kører rengøringsrobotten automatisk ind i ladestationen.

Tilslutning af rengøringsrobot til WLAN og app

Rengøringsrobotten kan betjenes direkte via taster på apparatet eller via en app via en WLAN-kompatibel mobil enhed. For at kunne bruge alle tilgængelige funktioner anbefales det at styre rengøringsrobotten via KÄRCHER Indoor Robots-appen.

Sørg for følgende, før du downloader appen:

- Den mobile enhed er forbundet til internettet.
- Routerens 2,4 GHz eller 5 GHz WLAN er aktiveret.
- Der er garanteret tilstrækkelig WLAN-dækning.

Download KÄRCHER Indoor Robots-appen fra Apple App Store® eller fra Google Play™ Store.

GET IT ON Google Play

Download on the App Store

- Google Play™ og Android™ er varemærker eller registrerede varemærker tilhørende Google Inc.
- Apple® og App Store® er varemærker eller registrerede varemærker tilhørende Apple Inc.

Tilslutning af rengøringsrobotten til KÄRCHER Indoor Robots-appen og WLAN:

1. Download KÄRCHER Indoor Robots-appen fra Apple App Store eller fra Google Play Store.
2. Åbn KÄRCHER Indoor Robots-appen.
3. Opret en konto (hvis du ikke allerede er registreret).
4. Tilføj den ønskede rengøringsrobot.
5. Følg trin-for-trin-vejledningen i appen.

Ibrugtagning

Montering af sidebørsten

1. Vend rengøringsrobotten.
2. Sæt sidebørsterne i. Vær opmærksom på farvetildelingen på påsatsen og på holderen på apparatet (f.eks. sort til sort).
   Figur E

Isætning af smudsvandtanken

1. Skub smudsvandtanken horisontalt ind i apparatet, indtil den går hørbart i indgreb.
   Figur F

Udtagning af smudsvandtanken

1. Tryk på udløserknappen for spildevandstanken, og tag spildevandstanken ud af apparatet.
   Figur G

Isætning af rengøringsvalsen

1. Tag den magnetiske afdækning på valsekassetten af.
   Figur H
2. Tryk på sikkerhedstasten på valsekassetten.
   Figur I
   Valsekassetten løsnes fra rengøringsrobotten.
3. Tag valsekassetten ud af rengøringsrobotten.
4. Sæt rengøringsvalsen på valseholderen.
   Figur J
5. Vær opmærksom på kassetteføringen, og skub valsekassetten ind i rengøringsrobotten, indtil den går hørbart i indgreb.
   Figur K
6. Sæt den magnetiske afdækning på valsekassetten.

Fyldning af rentvandstanken på ladestationen

Rentvandstanken i apparatet fyldes primært via ladestationen. Det er dog også muligt at fylde rentvandstanken manuelt, se *Fyldning af rentvandstanken*.

BEMÆRK

Risiko for beskadigelse

Hvis der fyldes varmt vand i rentvandstanken, kan det medføre deformering af kunststoffet.

Fyld ikke varmt vand i rentvandstanken.

Obs

Tøm altid først smudsvandtanken, før du fylder rentvandstanken.

1. Åbn låget på ladestationen.
   Figur L
2. Tag rentvandstanken ud.
3. Træk i lasken på låget på rentvandstanken, og klap låget op.
4. Fyld rentvandstanken med koldt eller lunkent postevand indtil markeringen MAX.
5. Tilføj efter behov KÄRCHER rengørings- eller plejemidler til rentvandstanken.

BEMÆRK

Dårligt rengøringsresultat på grund af forkert anvendelse af rengøringsmidlet

En over- eller underdosering af rengørings- eller plejemidlerne kan føre til dårlige rengøringsresultater.
Vær opmærksom på den anbefalede dosering af rengørings- eller plejeprodukter.

Obs

Anvend ikke rengøringsmidler fra andre producenter, da det kan medføre kraftig skumdannelse på gulvet eller i maskinens spildevandstank.
Derudover kan der forekomme skumdannelse under de første rengøringskørsler, hvis der stadig er rester af tidligere anvendte rengøringsmidler fra andre producenter på gulvet.

6. Luk dækslet.
7. Sæt rentvandstanken i ladestationen igen.
8. Luk låget på ladestationen.

Fyldning af rentvandstanken

Det er muligt at fylde rentvandstanken i apparatet manuelt:

BEMÆRK

Risiko for beskadigelse

Hvis der fyldes varmt vand i rentvandstanken, kan det medføre deformering af kunststoffet.
Fyld ikke varmt vand i rentvandstanken.

Obs

Tøm altid først smudsvandtanken, før du fylder rentvandstanken.

1. Tag den øverste afdækning af.
   Figur N
2. Tag fat i rentvandstanken i grebfordybningerne, og tag den ud af apparatet.
3. Træk i gummilasken på påfyldningsåbningen.
4. Fyld rentvandstanken med koldt eller lunkent vand fra vandhanen.
5. Tilføj efter behov KÄRCHER rengørings- eller plejemidler til rentvandstanken.

BEMÆRK

Dårligt rengøringsresultat på grund af forkert anvendelse af rengøringsmidlet

En over- eller underdosering af rengørings- eller plejemidlerne kan føre til dårlige rengøringsresultater.
Vær opmærksom på den anbefalede dosering af rengørings- eller plejeprodukter.

Obs

Anvend ikke rengøringsmidler fra andre producenter, da det kan medføre kraftig skumdannelse på gulvet eller i maskinens spildevandstank.
Derudover kan der forekomme skumdannelse under de første rengøringskørsler, hvis der stadig er rester af tidligere anvendte rengøringsmidler fra andre producenter på gulvet.

6. Hæld ud over rengøringsmidlet også Foam Stop i rentvandstanken under de første rengøringskørsler, så skumdannelse på gulvet eller i apparatet forhindres. Gentag proceduren efter behov.
7. Luk gummilasken.
8. Sæt rentvandstanken i apparatet, og tryk den ned, indtil den går hørbart i indgreb.
   Figur O
9. Sæt den øverste afdækning på.

Isætning af støvposen

1. Åbn låget på ladestationen.
   Figur M
2. Skub støvposen ind i holderen.
3. Luk låget på ladestationen.

Betjening

BEMÆRK

Fare på grund af forhindringer

Risiko for beskadigelse
Sørg før anvendelsen af rengøringsrobotten for, at der ikke er nogen forhindringer på gulvet, på trapper eller reposer.

Forberedelse af rengøringsarealet

- Hold gulvet fri for omkringliggende genstande for at sikre en effektiv rengøring. Hindringer kræver tidskrævende rengøring, da rengøringsrobotten skal køre omkring genstande.
- Åbn dørene til rum, der skal rengøres.
- Ved betjeningen af rengøringsrobotten med appen: Udfør konfigurationen i appen, så rengøringsrobotten kan rengøre i henhold til de individuelle rengøringskrav (no-go-zoner, forskellige rengøringsparametre osv.), se kapitlet *Indstillinger i appen*.

Indstillinger

Indstillinger på robotten

Rengøringen kan også startes uden en app fra rengøringsrobotten. Følgende kommandoer kan udføres ved hjælp af knapperne:

- Vælg rengøringsfunktionen med "Skift rengøringsfunktion"-tast, se *Start af rengøring*.
- Start rengøring med Til-/fra-/pause-knap.
- Afbryd rengøring med Til-/fra-/pause-knap.
- Send rengøringsrobotten tilbage til ladestationen manuelt med Home-tast.

Rengøringsrobotten vender automatisk tilbage til ladestationen for at oplade, hvis den har afsluttet en rengøringsopgave, eller hvis batteriet er for svagt under en rengøringsproces.

Indstillinger i appen

KÄRCHER Indoor Robots-appen tilbyder blandt andet følgende hovedfunktioner:

- Trin-for-trin-vejledning til konfigurationsmuligheder
- Oprettelse af kort over rum og flere etager
- Indstilling af tidsplaner
- Fastlæggelse af no-go zoner og virtuelle vægge
- Henvisninger til fejl eller funktionsfejl og rengøringsforløbet
- Indstilling af rengøringsparametre som f.eks. vandmængde, rengøringsintensitet, antal krydsninger eller tæppeundgåelsestilstand
- Oprettelse af rengøringszoner
- Aktivering/deaktivering af "Forstyr ikke"-tilstanden
- Åbning af live-kameraet på apparatet
- Fjernstyring af apparatet
- Ofte stillede spørgsmål med detaljeret fejlafhjælpning

Tilkobling af rengøringsrobotten

Obs

Stil rengøringsrobotten direkte på ladestationen, hvis den ikke kan tændes på grund af en lav ladetilstand, se kapitlet Første ibrugtagning.

1. Stil rengøringsrobotten manuelt på ladestationen, og sørg for at sikre, at ladekontakterne har god kontakt.
   Rengøringsrobotten tilkobles automatisk og udsender et akustisk signal.
   LED-panel pulserer hvidt.

Obs

Som alternativ kan rengøringsrobotten også tilkobles, når den ikke står på ladestationen:

2. Tryk Til-/fra-/pause-knap ned i 5 sekunder.
   Rengøringsrobotten tændes.
   Figur P

Betjening uden app

Start af rengøring

Obs

Åbn dørene til alle rum, som rengøringsrobotten skal rengøre, og hold gulvet fri for omkringliggende genstande.

1. Tryk på Til-/fra-/pause-knap.
   Rengøringsrobotten afgiver et akustisk signal og opretter først et kort omgivelserne uden at rengøre.
   LED-tasterne og LED-panel lyser hvidt.
   Når kortet er blevet oprettet, vender rengøringsrobotten tilbage til ladestationen.

Obs

Vent et par sekunder, før du trykker på Til-/fra-/pause-knap, så robotten kan gemme kortet.

2. Vælg den ønskede rengøringsfunktion.
   a Vælg rengøringsfunktionen med "Skift rengøringsfunktion"-tast på ladestationen.
     Som alternativ kan rengøringsfunktionen vælges med "Skift rengøringsfunktion"-tast på apparatet:
   b Åbn den øverste afdækning.
   c Vælg den ønskede rengøringsfunktion med "Skift rengøringsfunktion"-tast på apparatet.
     Figur Q
3. Tryk på Til-/fra-/pause-knap.
   Rengøringsrobotten afgiver et akustisk signal og begynder at rengøre.
   LED-tasterne og LED-panel lyser blåt eller gult afhængigt af den valgte rengøringsfunktion.

Obs

Når smudsvandtanken er fuld, vender rengøringsrobotten automatisk tilbage til ladestationen. Smudsvandet pumpes derefter ud i ladestationen.
Hvis rentvandstanken i apparatet er tom, vender rengøringsrobotten automatisk tilbage til ladestationen. Den rene vand påfyldes derefter i ladestationen.
Afhængigt af indstillingen i appen opsuges støvet i støvbeholderen automatisk med jævne mellemrum, når den kører ind i ladestationen.

Betjening med app

Oprettelse af kort

Obs

Åbn dørene til alle rum, som rengøringsrobotten skal rengøre, og hold gulvet fri for omkringliggende genstande.

1. Tryk på betjeningsfeltet "Start" i appen, og følg de anførte trin efter behov.
   Rengøringsrobotten afgiver et akustisk signal og begynder at oprette kortet.
   LED-tasterne og LED-panel lyser hvidt.
   Når kortet er blevet oprettet, vender rengøringsrobotten tilbage til ladestationen.

Konfiguration af robotten i appen

Der kan foretages individuelle konfigurationer af kortet i appen.

- Virtuelle vægge og spærrede områder forhindrer, at rengøringsrobotten kommer ind i områder, der ikke skal rengøres.
- Med spotrengøringen eller rengøringszoner kan robotten målrettet rengøre de områder, som brugeren har valgt, én gang.
- Med forskellige rengøringstilstande kan rengøringsintensiteten vælges individuelt for hvert rum afhængigt af gulvtype eller tilsmudsning (vandmængde, antal passeringer pr. område, forskelligt valseomdrejningstal og robottens kørehastighed osv.)

Download af appen er beskrevet i kapitlet *Tilslutning af rengøringsrobot til WLAN og app*.

1. Følg trin-for-trin-vejledningen i appen.

Start af rengøring

1. Vælg det ønskede kort i appen, og start rengøringen i henhold til den individuelle konfiguration.

Obs

Når smudsvandtanken er fuld, vender rengøringsrobotten automatisk tilbage til ladestationen. Smudsvandet pumpes derefter ud i ladestationen.
Hvis rentvandstanken i apparatet er tom, vender rengøringsrobotten automatisk tilbage til ladestationen. Den rene vand påfyldes derefter i ladestationen.
Afhængigt af indstillingen i appen opsuges støvet i støvbeholderen automatisk med jævne mellemrum, når den kører ind i ladestationen.

Afbrydelse af rengøring

Afbrydelse af rengøring på apparatet

1. Tryk på en vilkårlig knap under rengøringen.
   Rengøringsrobotten stopper.
   LED-tasterne pulserer blåt eller gult (afhængigt af den valgte rengøringsfunktion).
   LED-panel pulserer blåt eller gult (afhængigt af den valgte rengøringsfunktion).
2. Tryk på Til-/fra-/pause-knap.
   Rengøringen fortsættes.
   LED-tasterne lyser blåt eller gult (afhængigt af den valgte rengøringsfunktion).
   LED-panel lyser blåt eller gult (afhængigt af den valgte rengøringsfunktion).

Afbrydelse af rengøring i appen

1. Tryk på betjeningsfeltet "Pause" i appen.
   Rengøringsrobotten stopper.
   LED-tasterne pulserer blåt eller gult (afhængigt af den valgte rengøringsfunktion).
   LED-panel pulserer blåt eller gult (afhængigt af den valgte rengøringsfunktion).
2. Tryk på betjeningsfeltet "Start" i appen.
   Rengøringen fortsættes.
   LED-tasterne lyser blåt eller gult (afhængigt af den valgte rengøringsfunktion).
   LED-panel lyser blåt eller gult (afhængigt af den valgte rengøringsfunktion).

Batteristatusvisning

Obs

Hvis batteriet er tomt, kører rengøringsrobotten automatisk tilbage til ladestationen for at oplade batteriet.

Optiske signaler advarer om et tomt batteri:

- LED-tasterne pulserer rødt, når batteriet er tomt og skal oplades.

Obs
Hvis rengøringsrobotten ikke har afsluttet rengøringen forinden, fortsætter rengøringen efter opladningen af batteriet.

Manuel kørsel af rengøringsrobot til opladning

Manuel kørsel af rengøringsrobot til opladning på apparatet

1. Tryk på en vilkårlig knap, hvis robotten aktuelt udfører en rengøringskørsel.
   Rengøringsrobotten stopper.
   LED-tasterne pulserer blåt eller gult (afhængigt af den valgte rengøringsfunktion).
   LED-panel pulserer blåt eller gult (afhængigt af den valgte rengøringsfunktion).
2. Tryk på Home-tast.
   Rengøringen er afbrydes.
   Rengøringsrobotten kører ind i ladestationen for at oplade.
   Så snart rengøringsrobotten er forbundet med ladestationen, pulserer LED-tasterne grønt.

Rengøringsrobotten vender automatisk tilbage til ladestationen for at oplade, hvis den har afsluttet en rengøringsopgave, eller hvis batteriet er for svagt under en rengøringsproces.

Manuel kørsel af rengøringsrobot til opladning via appen

1. Tryk på betjeningsfeltet "Pause" i appen, hvis robotten aktuelt udfører en rengøringskørsel.
   Rengøringsrobotten stopper.
   LED-tasterne pulserer blåt eller gult (afhængigt af den valgte rengøringsfunktion).
   LED-panel pulserer blåt eller gult (afhængigt af den valgte rengøringsfunktion).
2. Tryk på betjeningsfeltet "Oplad" i appen.
   Rengøringen er afbrydes.
   Rengøringsrobotten kører ind i ladestationen for at oplade.
   Så snart rengøringsrobotten er forbundet med ladestationen, pulserer LED-tasterne grønt.

Rengøringsrobotten vender automatisk tilbage til ladestationen for at oplade, hvis den har afsluttet en rengøringsopgave, eller hvis batteriet er for svagt under en rengøringsproces.

Tømning af smudsvandstanken

Når smudsvandtanken er fuld, pulserer LED-tasterne og LED-panel rødt, og rengøringsrobotten vender tilbage til ladestationen.
I ladestationen udsuges smudsvandet automatisk fra rengøringsrobotten.

Manuel tømning af smudsvandtanken:

1. Tag smudsvandtanken ud, se *Udtagning af smudsvandtanken*.
2. Træk åbningshåndtaget på spildevandstanken op, og åbn dækslet på spildevandstanken.
   Figur R
3. Tøm smudsvandtanken. Skyl spildevandstanken med rent vand, eller rengør den med en rengøringsbørse, hvis tilsmudsninger sidder fast.
   Figur S
4. Luk smudsvandtankens låg.
5. Sæt smudsvandtanken i, se *Isætning af smudsvandtanken*.
6. Tryk på Til-/fra-/pause-knap for at fortsætte rengøringen.

Tømning af støvbeholderen

Afhængigt af indstillingen i appen opsuges støvet i støvbeholderen automatisk med jævne mellemrum, når den kører ind i ladestationen.

Tømning af støvbeholderen:

1. Tag den øverste afdækning af.
2. Tryk på klemmen, og tag fat i støvbeholderen i grebsfordybningerne, og tag den ud af apparatet.
   Figur V
3. Klap klappen ned.
   Figur W
4. Tøm støvbeholderen.
5. Klap klappen op, indtil den går hørbart i indgreb.
6. Sæt støvbeholderen i.
7. Tryk på Til-/fra-/pause-knap for at fortsætte rengøringen.

Efterfyldning af rengøringsvæske

Når rentvandstanken er tom, pulserer LED-tasterne og LED-panel rødt, og rengøringsrobotten vender tilbage til ladestationen.
I ladestationen fyldes rentvandstanken i rengøringsrobotten automatisk.

Obs
Fyld rentvandstanken, hvis rentvandstanken i ladestationen er tom, se Fyldning af rentvandstanken på ladestationen.

Manuel efterfyldning af rengøringsvæske:

1. Fyld rentvandstanken i apparatet (se kapitlet *Fyldning af rentvandstanken*).

Slukning af apparatet

Obs
Rengøringsrobotten kan ikke slukkes, når den står på ladestationen.

1. Hold Til-/fra-/pause-knap 5 sekunder trykket ned.
   LED-tasterne og LED-panel slukker.
   Rengøringsrobotten slukkes.
2. Tøm smudsvandtanken i apparatet, og rengør den, se *Rengøring af spildevandstanken*.
3. Tøm smudsvandtanken i ladestationen, og skyl med rent vand.
4. Tøm og rengør støvbeholderen, se *Rengøring af støvbeholderen*.
5. Rengør Afstrygerenhed med en hårkam, se kapitel *Rengøring af valsekassettte og afstrygerenhed med hårkam*.
6. Rengør rengøringsbørsten, se *Rengøring af rengøringsbørste*.

Nulstilling af Wi-Fi-forbindelse

Hvis du skifter til en ny router eller ændrer din Wi-Fi-adgangskode, skal du opdatere rengøringsrobotens Wi-Fi-forbindelse.

Obs
Kun 5 KHz og 2,4 GHz Wi-Fi-netværk understøttes.

1. Tilkobl rengøringsrobotten, se kapitlet *Tilkobling af rengøringsrobotten*.
2. Tryk på Til-/fra-/pause-knap og Home-tast samtidigt i 3 sekunder, indtil der lyder et akustisk signal.

Gendannelse af fabriksindstillinger

1. Tryk på Home-tast i 5 sekunder, indtil der lyder et akustisk signal.
2. Tryk igen på Home-tast i 5 sekunder, indtil der lyder et akustisk signal.
   Fabriksindstillingerne er blevet gendannet.

Transport

Apparatet må om muligt kun transporteres og sendes retur i den originale emballage. Kontakt vores kundeservice, hvis den originale emballage ikke længere er til rådighed.

Sikkerhedshenvisninger vedrørende transport

Lithium-ion-batteriet er omfattet af kravene i bestemmelserne om transport af farligt gods.
Brugeren kan transportere et batteri, der er ubeskadiget og fungerer korrekt, på offentlig vej uden yderligere pålæg.
Overhold ved forsendelse gennem tredjepart (transportvirksomheder) særlige krav til emballage og mærkning.
Overhold de nationale bestemmelser.

Opbevaring

BEMÆRK

Lugtudvikling på grund af fugtighed

Hvis apparatet stadig indeholder væsker/fugtig smuds ved opbevaring, kan dette medføre lugtudvikling.
Tøm rent- og smudsvandstanken helt, når maskinen skal opbevares.
Rengør valsekassetten.
Fjern hår og smudspartikler fra afstrygerenheden med en hårkam med rengøringsværktøjet.
Lad den rengjorte valse lufttørre.
Læg ikke den våde valse i lukkede skabe til tørring.

BEMÆRK

Materielle skader

Forkert opbevaring kan føre til skader på apparatet.
Læg ikke genstande på rengøringsrobotten.
Opbevar ikke enheden på hovedet.
Opbevar rengøringsrobotten fuldt opladet og slukket på et køligt og tørt sted.

Obs

Genoplad rengøringsrobotten fuldstændigt senest efter 5 måneder for at undgå en dybafladning af batteriet.

Pleje og vedligeholdelse

Udskiftning af støvpose

1. Åbn låget på ladestationen.
2. Træk den fulde støvpose op og ud med lasken. Derved lukkes støvposens åbning.
3. Rengør efter behov ladestationens indre og motorbeskyttelsesfilteret, se *Rengøring af motorbeskyttelsesfilter*.
4. Fold den nye støvpose ud, og skub den ind i holderen oppefra.
   Figur M
5. Luk låget på ladestationen.

Rengøring af motorbeskyttelsesfilter

1. Åbn låget på ladestationen.
   Figur X
2. Træk støvposen op og ud med lasken. Derved lukkes støvposens åbning.
3. Tag motorbeskyttelsesfilteret ud.
4. Rengør motorbeskyttelsesfilteret under rindende vand.
5. Lad motorbeskyttelsesfilteret tørre.
6. Sæt motorbeskyttelsesfilteret ind i ladestationen.
7. Sæt støvposen i, se *Isætning af støvposen*.
8. Luk låget på ladestationen.

Rengøring af smudsvandtanken på ladestationen

BEMÆRK

Lugtudvikling på grund af fugtig smudsvandtank

Hvis smudsvandtanken stadig indeholder væsker/fugtig smuds ved opbevaring, kan dette medføre lugtudvikling.
Tøm smudsvandtanken fuldstændigt.
Rengør spildevandstanken regelmæssigt.

1. Åbn låget på ladestationen.
2. Tag smudsvandstanken ud.
3. Træk i lasken på låget på smudsvandtanken, og klap låget op.
4. Tøm smudsvandtanken. Skyl spildevandstanken med rent vand, eller rengør den med en rengøringsbørse, hvis tilsmudsninger sidder fast.
5. Luk smudsvandtankens låg.
6. Sæt smudsvandtanken ind i ladestationen.
7. Luk låget på ladestationen.

Rengøring af sensorerne

Rengør sensorerne mindst en gang om måneden. Rengør sensorerne med det samme, hvis de er tilsmudsede.

Figur T
Figur U

1. Tør sensorerne af med en blød klud.

Rengøring af kontakter

Rengør kontakterne på apparatet og på smudsvandstanken mindst en gang om måneden. Rengør kontakterne med det samme, hvis de er tilsmudsede.

1. Tag smudsvandtanken ud, se *Udtagning af smudsvandtanken*.
2. Tør kontakterne på apparatet og på smudsvandstanken af med en blød klud.
   Figur Y

Rengøring af spildevandstanken

BEMÆRK

Fastsiddende snavs

Fastsiddende snavs kan beskadige maskinen i det lange løb.
Rengør spildevandstanken regelmæssigt.

Oplysninger om fremgangsmåden for tømning og rengøring af spildevandstanken, se kapitlet *Tømning af smudsvandstanken*.

Rengøring af rengøringsvalsen i ladestationen

Obs

Rengøringsvalsen kan kun rengøres i ladestationen, hvis rengøringsrobotten står i ladestationen.

Obs

Rengøringsvalserne rengøres automatisk i ladestationen efter hver afsluttet rengøringsproces.

Manuel rengøring af rengøringsvalser i ladestationen:

1. Tryk på "Start selvrengøring"-tast.

Rengøring af rengøringsvalse

BEMÆRK

Rester af rengøringsmiddel i valsen

Skumdannelse
Vask valsen under rindende vand efter hver brug, eller rengør valsen i vaskemaskinen.

BEMÆRK

Skader forårsaget af rengøring af valsen med skyllemiddel eller brug af tørretumbler

Beskadigelse af mikrofibrene

Brug ikke skyllemiddel ved rengøring i vaskemaskinen.
Læg ikke valsen i tørretumbleren.

BEMÆRK

Materielle skader på grund af løs valse
Vaskemaskinen kan blive beskadiget.
Læg valsen i et tøjnet, og fyld maskinen med ekstra vasketøj.

1. Tag den magnetiske afdækning på valsekassetten af.
   Figur H
2. Tryk på sikkerhedstasten på valsekassetten.
   Figur Z
   Valsekassetten løsnes fra rengøringsrobotten.
3. Tag valsekassetten ud af rengøringsrobotten.
4. Klap afstrygerenheden op.
5. Tag rengøringsvalsen ud af valsekassetten.
   Figur AA
6. Rengør rengøringsvalsen under rindende vand, eller vask dem i vaskemaskinen ved maks. 60 °C.
   Figur AB
7. Rengør valsedrevet med en fugtig klud.
8. Lad rengøringsvalsen lufttørre.

Rengøring af valsekassettte og afstrygerenhed med hårkam

BEMÆRK

Skader forårsaget af rengøring af afstrygerenheden i opvaskemaskinen
Under skylleprocessen kan afstrygerenheden blive fordrejet, så den ikke længere kan trykkes rigtigt på valsen.
Dette forringer rengøringsresultatet.
Rengør ikke afstrygerenheden i opvaskemaskinen, men under rindende vand.

BEMÆRK

Fastsiddende snavs
Fastsiddende snavs kan beskadige maskinen i det lange løb.
Det anbefales at rengøre maskinen helt efter hver brug.

BEMÆRK

Fastsiddende snavs
Fastsiddende snavs kan beskadige maskinen i det lange løb.
Rengør afstrygerenheden regelmæssigt med rengøringsværktøjet.

1. Tag den magnetiske afdækning på valsekassetten af.
   Figur H
2. Tryk på udløserknappen på valsekassetten.
   Figur Z
   Valsekassetten løsnes fra rengøringsrobotten.
3. Tag valsekassetten ud af rengøringsrobotten.
4. Klap Afstrygerenhed op.
5. Tag rengøringsvalsen ud af valsekassetten.
   Figur AA
6. Rengør Afstrygerenhed under rindende vand.

Obs
Rengør ikke Afstrygerenhed og valsekassetten i opvaskemaskinen, da det kan beskadige komponenterne.

7. Fjern fastsiddende smuds med rengøringsværktøjet.
   Figur AC
8. Klap Afstrygerenhed ned.
9. Vær opmærksom på kassetteføringen, og skub valsekassetten ind i rengøringsrobotten, indtil den går hørbart i indgreb.
   Figur K
10. Sæt den magnetiske afdækning på valsekassetten.

Rengøring af støvbeholderen

1. Tøm støvbeholderen.

BEMÆRK

Beskadigelse af elektroniske komponenter
Rengør ikke støvbeholderen fugtigt.

2. Rengør ikke støvbeholderen med det medfølgende rengøringsværktøj.
   Figur AD
3. Klap klappen op, indtil den går hørbart i indgreb.
4. Sæt støvbeholderen i.

Rengøring af filter

Vi anbefaler at rengøre filtrene regelmæssigt. Dette forhindrer, at de tilstoppes.

1. Tag den øverste afdækning af.
2. Tryk på klemmen, og tag fat i støvbeholderen i grebsfordybningerne, og tag den ud af apparatet.
   Figur V
3. Tryk på klemmen.
   Figur AE
4. Åbn afdækningen.
5. Fjern filteret.
6. Rengør filteret under rindende vand med det medfølgende rengøringsværktøj.
   Figur AF
7. Lad filteret tørre helt.
8. Tryk filteret på plads.
9. Luk støvbeholderens afdækning.
10. Sæt støvbeholderen i.

Rengøring af rengøringsbørste

1. Vend rengøringsrobotten.

Obs
Sørg for at tømme rent- og smudsvandstank eller tage den ud af apparatet forinden.

2. Tryk klemmerne på børsteafdækningen sammen.
   Figur AG
3. Fjern børsteafdækningen.
4. Tag rengøringsbørsten.
   Figur AH
5. Rengør ikke rengøringsbørsten med det medfølgende rengøringsværktøj.
6. Sæt rengøringsbørsten i.
7. Sæt børsteafdækningen på, og tryk den ned, indtil den går hørbart i indgreb.

Rengøring af hjulene

Smudspartikler (som f.eks. sand osv.) kan sidde fast på kørefladerne og beskadige følsomme, glatte gulvflader.

1. Rengør hjulenes køreflader med en fugtig klud.

Rengøring af apparatets underside

BEMÆRK

Fastsiddende snavs
Fastsiddende snavs kan beskadige maskinen i det lange løb.
Det anbefales at rengøre maskinen helt efter hver brug.

1. Tag smudsvandtanken ud, se *Udtagning af smudsvandtanken.*
2. Tryk på udløserknappen på valsekassetten.
   Figur Z
   Valsekassetten løsnes fra rengøringsrobotten.
3. Tag valsekassetten ud af rengøringsrobotten.
4. Rengør apparatets underside og de blotlagte indvendige flader samt de synlige kontakter og sensorer med en fugtig klud.

5. Vær opmærksom på kassetteføringen, og skub valsekassetten ind i rengøringsrobotten, indtil den går hørbart i indgreb.
   Figur K
6. Sæt smudsvandtanken i, se *Isætning af smudsvandtanken*.

Rengørings- og plejemidler

BEMÆRK

Brug af uegnede rengørings- og plejeprodukter

Brug af uegnede rengørings- og plejeprodukter kan beskadige maskinen og medføre, at garantien bortfalder.
Anvend kun KÄRCHER rengøringsmidler.
Vær opmærksom på korrekt dosering.

Obs

Brug KÄRCHER rengørings- eller plejeprodukter til rengøring af gulv efter behov.

- Følg producentens mængdeangivelser ved dosering af rengørings- og plejemidler.
- For at undgå skumdannelse skal du først fylde rentvandstanken med vand og derefter med rengørings- eller plejeprodukter.
- For at undgå overløb skal du sørge for, at der er plads til rengørings- eller plejeprodukter, når du fylder vandet på.

Udskiftning af rengøringsvalse

En slidt rengøringsvalse kan forværre rengøringsresultatet.

1. Kontrollér regelmæssigt rengøringsvalsen for slitage, og udskift den efter behov.

Rengøring af vandfilteret på ladestationen

1. Åbn opbevaringsrummet til valsen på ladestationen.
   Figur AI
2. Drej bajonetlåsen på vandfilteret, og træk vandfilteret ud.
3. Rengør vandfilteret under rindende vand.
4. Sæt vandfilteret i ladestationen igen.
5. Luk opbevaringsrummet til valsen.

Rengøring af fugtighedssensoren

Ladestationen er udstyret med sensorer, der udløser en fejlmelding, hvis der er for meget fugtighed på stationen.

Hvis fejlmeldingen opstår, skal væsken fjernes:

1. Tag opkørselsrampen fra ladestationen, og fjern væsken.
   Figur AJ
2. Rengør fugtighedssensorerne med en klud.
3. Tag smudsvandtanken ud, se *Udtagning af smudsvandtanken*.
4. Træk åbningshåndtaget på spildevandstanken op, og åbn dækslet på spildevandstanken.
   Figur R
5. Rengør smudsvandtankens vandindløs indvendigt og udvendigt.
6. Luk spildevandstankens dæksel.
7. Sæt smudsvandtanken i apparatet, se *Isætning af smudsvandtanken*.
8. Rengør valsekassetten, se *Rengøring af valsekassettte og afstrygerenhed med hårkam*.

Hjælp ved fejl

Fejl skyldes ofte enkle årsager, som du selv kan afhjælpe ved hjælp af følgende oversigt. I tvivlstilfælde eller ved fejl, der ikke nævnes her, skal du kontakte den autoriserede kundeservice.

Fejl	Årsag	Afhjælpning
Batteriet oplades ikke	Ladekontakterne tilsmudsede.	1. Tør ladekontakterne både på ladestationen og på rengøringsrobotten af med en tør klud.
	Den omgivende temperatur er under 0 °C eller over 35 °C.	1. Anvend rengøringsrobotten ved temperaturer over 0 °C og under 35 °C.
	Ladestationens netkabel er ikke tilsluttet.	1. Tilslut ladestationens netkabel.
Rengøringsrobotten vender ikke tilbage til ladestationen	Batteriet er tomt.	1. Sæt rengøringsrobotten manuelt på ladestationen, og lad den oplade fuldstændigt.
	Rengøringsrobotten er for langt væk fra ladestationen.	1. Bring rengøringsrobotten tættere på ladestationen. 2. Sæt rengøringsrobotten manuelt på ladestationen.
	Der er for lidt plads omkring ladestationen.	1. Sørg for, at der er tilstrækkelig plads omkring ladestationen, se kapitlet *Opstilling af ladestationen*.
	Der er for mange forhindringer omkring ladestationen.	1. Opstil ladestationen i et mere åbent område, se kapitlet *Opstilling af ladestationen*.
	Rengøringsrobotten afbilder sine omgivelser igen, når den blev flyttet over en større afstand.	1. Sæt rengøringsrobotten manuelt på ladestationen.
	Rengøringsrobotten blev ikke startet fra ladestationen. I dette tilfælde vender den kun tilbage til det sted, som den blev startet fra.	1. Sæt rengøringsrobotten manuelt på ladestationen.
	Ladestationens netkabel er ikke tilsluttet.	1. Tilslut ladestationens netkabel.

Fejl	Årsag	Afhjælpning
Opsugningen af støvet i ladestationen starter ikke eller fungerer ikke korrekt	Rengøringsrobotten er ikke placeret korrekt på ladestationen.	1. Sæt rengøringsrobotten manuelt på ladestationen.
	Støvposen er fuld. LED'en på holderen til støvposen lyser rødt.	1. Udskift støvposen, se *Udskiftning af støvpose*).
	Støvposen findes ikke eller er indsat forkert.	1. Sæt støvposen i, eller kontrollér, at støvposen sidder korrekt.
	Låget på ladestationen er åbnet.	1. Luk låget på ladestationen.
Rengøringsrobotten bevæger sig stødvist og udfører ikke rengøringen i strukturerede baner	Vægsporingssensoren er snavset.	1. Rengør vægsporingssensoren, se *Rengøring af sensorerne*.
	Lasersensoren (LiDAR) er snavset.	1. Rengør lasersensoren (LiDAR), se *Rengøring af sensorerne*.
Rengøringsrobotten vender tiltagende tilbage til ladestationen	Rentvandstanken sidder ikke korrekt i apparatet	1. Sæt rentvandstanken rigtigt i apparatet.
	Smudsvandtanken i apparatet er fuld eller snavset.	1. Tøm smudsvandstanken. 2. Rengør smudsvandtanken, se *Rengøring af spildevandstanken*. 3. Rengør kontakterne på smudsvandtanken, se *Rengøring af kontakter*.
LED-tasterne og LED-panel på apparatet pulserer rødt	Rentvandstanken er tom.	1. Fyld rentvandstanken.
	Smudsvandtanken er fuld.	1. Tøm smudsvandstanken.
LED-tasterne pulserer rødt, og LED-panel på apparatet lyser ikke	Batteriet er tomt.	1. Oplad batteriet.
LED-tasterne blinker rødt, og LED-panel på apparatet lyser ikke	Støvbeholderen sidder ikke i apparatet.	1. Sæt støvbeholderen i.
	Batteriladningen er mindre end 20 %. Apparatet kan ikke begynde med rengøringen.	1. Oplad batteriet.
LED'en på holderen til støvposen i ladestationen lyser rødt	Der er ikke en støvpose i ladestationen.	1. Sæt en støvpose i.
LED'en på rentvandstanken i ladestationen lyser rødt	Rentvandstanken er tom.	1. Fyld rentvandstanken.
	Rentvandstanken sidder ikke i apparatet.	1. Sæt rentvandstanken i.
LED'en på rentvandstanken i ladestationen lyser rødt, selvom rentvandstanken er fuld	Vandfilteret til rentvandstilførslen fra ladestationen til apparatet er tilstoppet.	1. Rengør vandfilteret, se *Rengøring af vandfilteret på ladestationen*. 2. Udskift vandfilteret, hvis problemet fortsætter.
LED'en på smudsvandtanken i ladestationen lyser rødt	Smudsvandtanken er fuld.	1. Tøm smudsvandstanken.
	Smudsvandtanken sidder ikke i apparatet.	1. Sæt smudsvandtanken i.

Kundeservice

Hvis fejlen ikke kan afhjælpes, skal maskinen kontrolleres af kundeservice.

Garanti

I det enkelte lande gælder de garantibetingelser, der er fastsat af vore salgsselskab. Eventuelle fejl ved apparatet udbedres gratis inden for garantifristen, såfremt fejlen kan tilskrives en materiale- eller produktionsfejl.
Hvis du ønsker at gøre garantien gældende, bedes du henvende dig til din forhandler eller nærmeste kundeservicecenter medbringende kvittering for købet.
(Se adressen på bagsiden)
Yderligere garantioplysninger (hvis findes) kan findes i serviceområdet på dit lokale Kärcher-websted under "Downloads".

EU-overensstemmelseserklæring

Maskine	Konstruktion	Frekvensbånd, MHz	Effekt, maks. EIRP, mW
RVF 7	WLAN 2,4 GHz	2400-2483,5	100
RVF 7	WLAN 5 GHz	5150-5850	100
RVF 7	Bluetooth	2400-2483,5	63

Hermed erklærer Alfred Kärcher SE & Co. KG, at radioapparattypen Robo Cleaner er i overensstemmelse med direktiv 2014/53/EU. EU-overensstemmelseserklæringens fulde tekst findes på *www.kaercher.com/RVF7*.

Tekniske data

		RVF 7 Comfort
Rengøringsrobot		
Nominel effekt	W	60
Batteritype		Li-ION
Batterikapacitet	mAh	4800
Driftstid ved fuldt opladet batteri under normal drift	min	120
Fladekapacitet	m^2/h	45
Sugekapacitet (boost-funktion/ standardfunktion)	Pa	13000 / 2000
Ladetid (8 % til 100 %/0 % til 100 %)	min	230 / 285
Trådløse forbindelser		IEEE 802.11b/ g/n 2,4 GHz & 5 GHz
Frekvensbånd (til 2,4 GHz)	MHz	2400-2483,5
Frekvensbånd (til 5 GHz)	MHz	5150-5850
Lydtryksniveau	dB(A)	<67
Volumen rentvandstank	ml	300
Volumen spildevandstank	ml	130
Tørt snavs	ml	250
Vægt	kg	5,6
Ladestation		
Nominelt strømforbrug (opsugning/opladning)	W	650/30
Varighed selvrengøring	Sekunder	90-240
Volumen rentvandstank	l	3
Volumen spildevandstank	l	2,4
Tørt snavs	l	4
Vægt	kg	9,3
Længde x bredde x højde	mm	450x400 x520
Lydtryksniveau	dB(A)	82

Der tages forbehold for tekniske ændringer.

Sisukord

Üldised juhised 166
Ohutusjuhised 166
Seadmel olevad sümbolid 167
Keskkonnakaitse 167
Sihtotstarbeline kasutamine 167
Lisavarustus ja varuosad 168
Tarnekomplekt 168
Seadme kirjeldus 168
Klahvid laadimisjaamal 168
Esmakordne kasutussevõtt 170
Käikuvõtmine 170
Käsitsemine 171
Transport 174
Ladustamine 174
Hooldus ja jooksevremont 174
Abi rikete korral 176
Garantii 178
EL vastavusdeklaratsioon 178
Tehnilised andmed 178

Üldised juhised

Lugege antud originaalkasutusjuhendit enne seadme esmakordset kasutamist ja toimige selle järgi. Hoidke dokument hilisemaks kasutamiseks või järgmise omaniku tarbeks alles.

- Kasutusjuhendi ja ohutusjuhiste eiramisel võivad tekkida kahjustused seadmel ja ohud operaatorile ning teistele inimestele.
- Informeerige transpordikahjude korral kohe edasimüüjat.
- Kontrollige lahtipakkimisel pakendi sisu puuduvate tarvikute või kahjustuste suhtes.

Ohutusjuhised

- Lisaks kasutusjuhendis esitatud juhistele tuleb Teil arvesse võtta ka seadusandja üldisi ohutusalaseid ja õnnetuse ennetamise eeskirju.
- Seadmele paigaldatud hoiatussildid ja osutavad sildid annavad olulisi juhiseid ohutuks käituseks.

Ohuastmed

⚠ *OHT*

- *Viide vahetult ähvardavale ohule, mis võib põhjustada raskeid kehavigastusi või lõppeda surmaga.*

⚠ *HOIATUS*

- *Viide võimalikule ohtlikule olukorrale, mis võib põhjustada raskeid kehavigastusi või lõppeda surmaga.*

⚠ *ETTEVAATUS*

- *Viide võimalikule ohtlikule olukorrale, mis võib põhjustada kergeid vigastusi.*

TÄHELEPANU

- *Viide võimalikule ohtlikule olukorrale, mis võib põhjustada varakahjusid.*

Üldised ohutusjuhised

Seadme laserradar vastab 1. klassi laserite standardile IEC 60825-1:2014 ja ei tekita inimorganismile ohtlikku laserkiirgust.

⚠ ***OHT*** • *Lämbumisoht. Hoidke pakendikiled lastest eemal.*

⚠ **HOIATUS** • *Kasutage seadet ainult sihtotstarbeliselt. Võtke arvesse kohalikke asjaolusid ning pidage seadmega töötamisel silmas kolmandaid isikuid, eelkõige lapsi. • Seade ei ole mõeldud kasutamiseks piiratud füüsiliste, sensoorsete või vaimsete võimetega isikutele või kogemuste ja/või teadmiste puudumisel. • Seadet tohivad kasutada ainult need inimesed, keda on seadme käsitsemise osas juhendatud või kes on tõendanud oma käsitsemisoskusi ja keda on selgesõnaliselt volitatud seadet kasutama. • Lapsed ei tohi seadet käitada. • Teostage laste üle järelevalvet kindlustamaks, et nad seadmega ei mängi. • Lapsed tohivad puhastust ja kasutaja hooldust läbi viia ainult järelvalve all. • Lapsed alates vähemalt 8. eluaastast tohivad seadet käitada ainult siis, kui nende ohutuse eest vastutav isik on neid kasutamise osas juhendanud, nad on korrektse järelevalve all ning nad on mõistnud sellest tulenevaid ohte.*

⚠ **ETTEVAATUS** • *Õnnetus- ja vigastusoht. Järgige transportimisel ja ladustamisel seadme kaalu, vt peatükki Tehnilised andmed kasutusjuhendist. • Ohutusseadised on ette nähtud Teie kaitseks. Ärge kunagi muutke või hiilige kõrvale ohutusseadistest.*

TÄHELEPANU • *Seadme kahjustus. Ärge minge seadmele ega asetage sellele lapsi, esemeid ega lemmikloomi. • Seade sisaldab akusid, mida tohib vahetada ainult spetsialist.*

Elektrilöögi oht

⚠ **HOIATUS** • *Seade sisaldab elektrilisi detaile, ärge puhastage seadet voolava vee all. • Lülitage seade enne kõiki hoolitsus- ja hooldustöid välja.*

⚠ **ETTEVAATUS** • *Laske remonditööd ja tööd elektrilistel detailidel läbi viia ainult volitatud klienditeenindusel.*

Ohutusjuhised Käitus

⚠ **OHT** • *Ärge kasutage seadet ruumides, kus on elav tuli või lahtises kaminas hõõguvad söed, ilma järelevalveta. • Ärge kasutage seadet põlevate küünaldega ruumides ilma järelevalveta.*

⚠ **HOIATUS** • *Lühiseoht. Hoidke laadimiskontaktidest eemal elektrit juhtivad esemed (nt kruvikeerajad jms).*

⚠ **ETTEVAATUS** • *Olge ringiliikuvast puhastusrobotist tingitud kukkumisohu suhtes ettevaatlik. • Vigastusoht. Ärge pange mingil juhul käituse ajal sõrmi ega tööriistu seadme pöörleva puhastusvaltsi vahele. • Ärge seiske ega istuge jaama või puhastusroboti peal. • Pidage silmas, et esemed võivad puhastusrobotiga kokkupõrkumisel ümber kukkuda (ka laudadel või väikestel mööbliesemetel olevad esemed). • Pidage silmas, et puhastusrobot võib takerduda allarippuvatesse telefonikaablitesse, elektrijuhtmetesse, laudlinadesse, nööridesse, vöödesse jne. See võib põhjustada esemete allakukkumist.*

TÄHELEPANU • *Ärge kasutage seadet ruumides, mis on kaitstud alarmsüsteemi või liikumisanduriga. • Kasutage seadet ainult temperatuuril 0 °C kuni +35 °C. • Kasutage seadet ainult siseruumides. • Ärge image seadmega teravaid või suuremaid esemeid, nagu nt killud, kruus, või mänguasjade osad. • Enne seadme kasutamist tõstke kõik kaablid põrandalt üles, et neid puhastamise ajal kaasa ei lohistataks. • Tõkestage kõik piirkonnad, kus seadmel on kukkumisoht. Näiteks trepist allaminekud või piirdeta rõdud.*

Laadimisjaama ohutusjuhised

⚠ **OHT** • *Ühendage seade ainult vahelduvvoolu külge. Tüübisildil esitatud pinge peab vastama võrgupingele. • Ohutusalastel põhjustel soovitame seadet põhimõtteliselt käitada ainult rikkevoolu kaitselüliti kaudu (maksimaalselt 30 mA). • Ärge kunagi puudutage võrgupistikut ja pistikupesa märgade kätega. • Plahvatusoht. Ärge laadige mittetaaslaetavaid akusid.*

⚠ **HOIATUS** • *Ühendage seade ainult elektrilise ühenduse külge, mis on teostatud elektrispetsialisti poolt IEC 60364-1 kohaselt. • Kontrollige võrgupinge kokkulangevust laadija tüübisildil esitatud pingega. • Seade sisaldab elektrilisi detaile, ärge puhastage seadet voolava vee all. • Lühiseoht. Hoidke laadimiskontaktidest eemal elektrit juhtivad esemed (nt kruvikeerajad jms). • Lühiseoht. Puhastage laadimisjaama laadimiskontakte ainult kuivalt. • Tõmmake enne kõiki hooldus- ja jooksevremonditöid võrgupistik pistikupesast välja. • Puhastusrobotit 1.269-690.0 tohib laadida ainult laadimisjaama laadimisseadmes osa numbriga 4.269-091.0. • Laadige laadimisjaamas ainult kaasasolevat puhastusseadet. • Kontrollige võrgukaablit enne iga käitust kahjustuste suhtes. Ärge kasutage kahjustatud võrgukaablit. Kahjustuste korral vahetage võrgukaabel heakskiidetud võrgukaabli vastu välja. Sobiva võrgukaabli leiate KÄRCHERilt või meie teenindus-partneritelt.*

TÄHELEPANU • *Kasutage laadimisjaama ainult siseruumides. • Ärge paigaldage laadimisjaama soojusallikate, nt kütteseadmete lähedusse. • Hoidke laadimisjaama ainult siseruumides, jahedas ja kuivas kohas. • Laadige puhastusrobot hiljemalt 5 kuu pärast uuesti täis, et vältida aku sügavtühjenemist. • Enne hooldustöid lülitage laadimisjaam välja.*

Seadmel olevad sümbolid

Enne käikuvõtmist lugege kasutusjuhendit ja kõiki ohutusjuhiseid.

Kaitske seadet niiskuse eest. Ladustage seadet kuivalt. Ärge asetage seadet vihma kätte. Seade sobib ainult siseruumides kasutamiseks.

Keskkonnakaitse

Pakkematerjalid on taaskasutatavad. Palun utiliseerige pakendid keskkonnasäästlikult.

Elektrilised ja elektroonilised seadmed sisaldavad väärtuslikke taaskasutatavaid materjale ja sageli koostisosi nagu patareid, akud või õli, mis võivad vale ümberkäimise või vale utiliseerimise korral kujutada potentsiaalset ohtu inimeste tervisele ja keskkonnale. Seadme nõuetekohaseks käitamiseks on neid koostisosi siiski vaja. Selle sümboliga tähistatud seadmeid ei tohi utiliseerida koos olmeprügiga.

Juhised koostisainete kohta (REACH)
Kehtiva teabe koostisainete kohta leiate aadressilt: *www.kaercher.de/REACH*

Sihtotstarbeline kasutamine

Seade koosneb kahest seadmest, laadimisjaamast ja akutoitel puhastusrobotist.

- See puhastusrobot on ette täisautomaatseks märg- ja kuivpuhastuseks.

- Ärge puhastage veetundlikke katteid, nt töötlemata korkpõrandaid, sest niiskus võib sisse tungida ja põrandat kahjustada.
- Seade sobib vaipade, PVC, linoleumi, plaatide, kivi, õlitatud ja vahatatud parketi, laminaadi ning kõigi veekindlate põrandakatete puhastamiseks.
- Antud seade on välja töötatud kasutamiseks erama-japidamistes ega ole ette nähtud tööstuslikuks kasutamiseks.

Lisavarustus ja varuosad

Kasutage ainult originaaltarvikuid ja originaalvaruosi, mis tagavad seadme ohutu ja tõrgeteta käituse. Tarvikute ja varuosade kohta leiate teavet aadressilt *www.kaercher.com*.

Tarnekomplekt

Lahtipakkimisel kontrollige, kas pakendi sisu on täielik. Puuduolevate tarvikute või transpordikahjustuste korral teavitage oma edasimüüjat.

Seadme kirjeldus

Jooniseid vt graafika leheküljelt.
Joonis A
Joonis B

1. Mustaveepaak
2. Puhastusvalts (2 x)
3. Imemisšaht puhastusrobotil
4. Veoratas
5. Harja kate
6. Puhastusharjad
7. Külghari (4 x)
8. Juhtrull
9. Allakukkumisandur
10. Valtsikassett
11. Mustaveepaagi avamishoob
12. Mustaveepaagi imiventiil seadmel
13. Puhtaveepaak
14. Kummisulgur puhta vee pealevoolule
15. Puhastustööriist
16. Tolmumahuti
17. Foam Stop 30 ml (2 x)
18. RM 536 500 ml
19. Sisse-/välja-/pausi-klahv
20. Home-klahv
21. 3D sensor kaameraga
22. Seinajälgimise sensor
23. LED riba oleku kuvamiseks
24. Ülemine kate
25. Puhta vee pealevool
26. Laadimisjaama kontaktid
27. Lasersensor (LiDAR)
28. Filter (2 x)
29. Pealesõiduramp
30. Valtsi säilituslaegas
31. Laadimisjaama kaas
32. Kandekäepide
33. Laadimispesa
34. Kaablihoidik
35. Kaablijuhik
36. Tolmukott *(2 x) **(5 x)
37. Võrgukaabel
38. Mustaveepaak
39. Puhtaveepaak
40. Tolmukoti kinnituspesa
41. "Isepuhastuse käivitamise" klahv
42. "Puhastusrežiimi vahetamise" klahv
43. "Puhastuse käivitamise" klahv
44. Puhta vee täiteventiil
45. Mustaveepaagi imiventiil
46. Imemisšaht laadimisjaamal

* RVF 7 Comfort
** RVF 7 Comfort Extra

Klahvid laadimisjaamal

Märkus
Laadimisjaama klahve võib vajutada ainult siis, kui puhastusrobot on laadimisjaamas, sest ainult nii on tagatud kontakt seadmega.

Klahv	Kirjeldus
	Klahv on ette nähtud puhastamise käivitamiseks.
	Klahv on ette nähtud puhastusrežiimide valimiseks. Kui sümbol põleb, on märg- ja kuivpuhastuse režiim aktiveeritud. Kui sümbol ei põle, on ainult kuivpuhastuse režiim aktiveeritud.
	Klahv on ette nähtud isepuhastuse aktiveerimiseks. See hõlmab järgmist: • Mustaveepaagi tühjendamine • Puhtaveepaagi täitmine • Valtsi puhastamine • Valtsi kuivatamine • Tolmukoti tühjendamine

Puhastusroboti funktsioon

- Mobiilne puhastusrobot saab energiat paigaldatud akust, mida ta regulaarselt laadib kaasasolevas laadimisjaamas. Liiga madala aku laetustaseme korral

pöördub robot automaatselt laadimisjaama laadimiseks tagasi ja vajaduse korral peatab praeguse puhastusülesande.
- Kohe kui laadimisprotsess on lõppenud, lahkub puhastusrobot katkestatud puhastusülesande korral automaatselt laadimisjaamast ja jätkab puhastustööd. Kui puhastusrobot on puhastustööd lõpetanud, naaseb ta laadimiseks puhastusjaama.
- Puhastusrobot edastab olekuteateid häälväljundi ja seadme erinevate LED-värvide kaudu.
- Puhastusrobot liigub süstemaatiliselt. Ta skaneerib ruumi laseranduri (LiDAR) abil ja puhastab seda sammhaaval. Ta väldib takistusi, mis on vähemalt sisseehitatud lasersensori (LiDAR) kõrgused.
- Puhastusrobotil on kukkumissensorid, mis suudavad tuvastada trepid ja mademed ning peavad ära hoidma kukkumised.
- Ultrahelisensor on ette nähtud vaiba tuvastamiseks, mida saab rakenduses individuaalselt aktiveerida ja deaktiveerida. Sõltuvalt konfiguratsioonist väldib puhastusrobot vaipu.
- Puhastusrobotil on puhta- ja mustaveepaak ning mikrokiudvalts, tolmumahuti, puhastushari ja 2 külgharja. Need komponendid võimaldavad korraga puhastada kuivalt ja märjalt. Imemisprotsessiga kogutakse kõik tolmuosakesed ja jäme mustus tolmumahutisse, nii et märgpuhastuse ajal ei imetaks sisse tolmuosakesi ega jämedat mustust ja et need ei koguneks mustaveepaaki.
- Multifunktsionaalses laadimisjaamas imetakse pärast iga puhastusprotsessi seadmest must vesi automaatselt välja, lisatakse puhast vett ja eemaldatakse tolm tolmumahutist. Lisaks sellele on võimalik laadimisjaamas puhastada, kuivatada ja ladustada puhastusvaltse.

Väljaimemine saab toimuda ainult järgmistel tingimustel:
- Puhastusrobot on laadimisjaamas.
- Laadimisjaama on kinnitatud tolmukott.
- Kinnitatud tolmukott ei ole täis.
- Laadimisjaama kaas on suletud.

LED-värvid seadmel

LED-klahvid	LED riba	Tähendus
väljas	väljas	Seade on välja lülitatud. Seade on unerežiimis. Seade on „Mitte segada“ režiimis.
pulseerivad valgelt	pulseerib valgelt	Seade lülitatakse sisse. Uus püsivara on alla laaditud ja värskendatud.
pulseerib siniselt	väljas	Võrguühendus on loodud.
põlevad roheliselt	põleb siniselt või kollaselt (sõltuvalt valitud puhastusrežiimist)	Võrguühenduse loomine on edukalt lõpetatud.
vilguvad siniselt	väljas	Võrguühendus on lähtestatud.
pulseerivad roheliselt	väljas	Seade on laadimisjaamas ja akut laetakse.
pulseerib või vilgub punaselt	pulseerib või vilgub punaselt	Tekkis rike. Rikke kõrvaldamine vt *Abi rikete korral*.

LED-värvid laadimisjaamas

LED-klahvid	LED riba	Tähendus
väljas	põleb valgelt	Laadimisjaam on ooterežiimis.
• "Puhastuse käivitamise" klahv:pulseerib roheliselt • "Puhastusrežiimi vahetamise" klahv:põleb siniselt/välja • "Isepuhastuse käivitamise" klahv:põleb valgelt	pulseerib roheliselt	Seade on laadimisjaamas ja akut laetakse.
• "Puhastuse käivitamise" klahv:välja • "Puhastusrežiimi vahetamise" klahv:põleb siniselt/välja • "Isepuhastuse käivitamise" klahv:pulseerib kollaselt	pulseerib kollaselt	Seadmes oleva tolmumahuti sisu imetakse välja laadimisjaamast.
• "Puhastuse käivitamise" klahv:välja • "Puhastusrežiimi vahetamise" klahv:põleb siniselt/välja • "Isepuhastuse käivitamise" klahv:pulseerib siniselt	pulseerib siniselt	Seade on laadimisjaamas ja puhastusvaltse puhastatakse.

LED-klahvid	LED riba	Tähendus
● "Puhastuse käivitamise" klahv:põleb punaselt ● "Puhastusrežiimi vahetamise" klahv:põleb punaselt ● "Isepuhastuse käivitamise" klahv:põleb punaselt	pulseerib või vilgub punaselt	Tekkis rike. Rikke kõrvaldamine vt *Abi rikete korral*.
väljas	väljas	Seade on välja lülitatud. Seade on „Mitte segada“ režiimis.

Erirežiimid

Puhkerežiim

Puhastusrobot lülitub pärast 5-minutilist jõudeolekut automaatselt puhkerežiimile. Vajutage selle äratamiseks suvalist klahvi.

- Puhastusrobot ei lülitu laadimisjaamas olles puhkerežiimile.
- Puhastusrobot lülitub automaatselt välja, kui see on puhkerežiimis kauem kui 6 tundi

„Mitte segada“ režiim

Esineb võimalus aktiveerida „Mitte segada“ režiim. Režiimis "Mitte segada" ei väljasta puhastusrobot akustilisi hoiatusi. LED-klahvid ja LED riba on välja lülitatud.
Režiimi „Mitte segada“ saab aktiveerida rakenduses. Rakenduse allalaadimist on kirjeldatud peatükis *Ühendage puhastusrobot WiFi ja rakendusega*.

Märkus

Režiimis „Mitte segada“ ei ole puhastusrobot välja lülitatud. Puhastamise jätkamiseks vajutage korraks Sisse-/välja-/pausi-klahv.

Kaugjuhtimine

Rakenduses on võimalik robotit navigeerida, kui see on nt ligipääsmatus kohas kinni jäänud.
Selle kaugjuhtimissüsteemi saab valida rakenduses jaotises „Seaded“ > „Roboti seaded“.

Esmakordne kasutussevõtt

Laadimisjaama ülesseadmine

- Valige selline asukoht, et puhastusrobot jõuaks kergesti laadimisjaama.

TÄHELEPANU

Põranda kahjustus niiskuse tõttu

Märg valts võib laadimise ajal põrandat kahjustada. Asetage laadimisjaam veekindlale põrandale ja kaasasolevale põrandakaitseplaadile.

- Jätke laadimisjaamast vasakule ja paremale vähemalt 0,5 m laiune vahekaugus ning laadimisjaama ette vähemalt 1,5 m.
- Kohapeal ei tohi olla otsest päikesevalgust.

1. Seadke laadimisjaam kohale.
   Joonis C
2. Pistke võrgukaabli seadmepistik laadimisjaama laadimispessa.
   Joonis D
3. Pistke võrgupistik sisse.

Puhastusroboti ühendamine laadimisjaamaga

1. Asetage puhastusrobot käsitsi laadimisjaama ja veenduge, et laadimiskontaktid on korralikult kontaktis.
   Puhastusrobot lülitub automaatselt sisse. LED-klahvid ja LED riba süttivad.

Märkus

Esmakordsel kasutuselevõtmisel ei ole käsitsi sisselülitamine ilma laadimisjaamaga ühendust võtmata võimalik.

Pärast esmakordset kasutuselevõttu liigub puhastusrobot automaatselt laadimisjaama.

Ühendage puhastusrobot WiFi ja rakendusega

Puhastusrobotit saab käsitseda vahetult seadmel olevate klahvidega või WLAN-võimelise mobiilseadme rakenduse kaudu. Kõigi saadaolevate funktsioonide kasutamiseks on soovitatav puhastusrobotit juhtida KÄRCHER Indoor Robots rakenduse kaudu.
Enne rakenduse allalaadimist veenduge järgmises:

- Mobiilsideseade on ühendatud internetiga.
- Ruuteri 2,4 GHz või 5 GHz-WLAN on aktiveeritud.
- WiFi katvus on piisavalt tagatud.

Laadige KÄRCHER Indoor Robots rakendus alla Apple App Store'ist® või Google Play™ poest.

GET IT ON Google Play

Download on the App Store

- Google Play™ ja Android™ on ettevõtte Google Inc. kaubamärgid või registreeritud kaubamärgid.
- Apple® ja App Store® on Apple Inc. kaubamärgid või registreeritud kaubamärgid.

Puhastusroboti ühendamine KÄRCHER Indoor Robots rakenduse ja WLANiga:

1. Laadige KÄRCHER Indoor Robots rakendus alla Apple App Store’ist või Google Play Store´ist.
2. Avage rakendus KÄRCHER Indoor Robots.
3. Looge konto (kui Te pole veel registreerunud).
4. Lisage soovitud puhastusrobot.
5. Järgige rakenduses sammsammulisi juhiseid.

Käikuvõtmine

Külgharja monteerimine

1. Pöörake puhastusrobot ümber.
2. Sisestage külgharjad. Pöörake tähelepanu otsaku ja seadme hoidiku värvijaotusele (nt must mustaga).
   Joonis E

Mustaveepaagi sisestamine

1. Lükake mustaveepaak horisontaalselt seadmesse, kuni see kuuldavalt fikseerub.
   Joonis F

Mustaveepaagi eemaldamine

1. Vajutage mustaveepaagi lahtilukustusklahvi ja eemaldage mustaveepaak seadmest.
   Joonis G

Puhastusvaltsi sisestamine

1. Eemaldage valtsikasseti magnetkate.
   Joonis H
2. Vajutage valtsikasseti lahtilukustusklahvi.
   Joonis I
   Valtsikassett eraldub puhastusrobotist.
3. Eemaldage valtsikassett puhastusrobotist.
4. Pistke puhastusvalts valtsihoidikule.
   Joonis J
5. Pöörake tähelepanu kassetijuhikule ja lükake valtsikassett puhastusrobotisse, kuni see kuuldavalt fikseerub.
   Joonis K
6. Asetage magnetkate valtsikassetile.

Puhtaveepaagi täitmine laadimisjaamas

Seadme puhtapaaki täidetakse peamiselt laadimisjaama kaudu. Siiski on võimalik puhtaveepaaki täita ka manuaalselt, vt *Puhtaveepaagi täitmine*.

TÄHELEPANU

Kahjustusoht

Kuuma vee valamine puhtaveepaaki võib põhjustada plastiku deformeerumist.

Ärge valage puhtaveepaaki kuuma vett.

Märkus

Enne puhtaveepaagi täitmist tühjendage alati kõigepealt mustaveepaak.

1. Avage laadimisjaama kaas.
   Joonis L
2. Eemaldage puhtaveepaak.
3. Tõmmake puhtaveepaagi kaanel olevast lapatsist ja klappige kaas üles.
4. Täitke puhtaveepaak külma või leige kraaniveega kuni MAX-märgini.
5. Vajadusel lisage puhtaveepaaki KÄRCHERi puhastus- ja hooldusvahendeid.

TÄHELEPANU

Halb puhastustulemus puhastusvahendi vale kasutamise tõttu

Puhastus- või hooldusvahendi üle- või aladoseerimine võib põhjustada halbu puhastustulemusi.

Pöörake tähelepanu puhastus- või hooldusvahendite soovitatud annustele.

Märkus

Ärge kasutage teiste tootjate puhastusvahendeid, sest see võib põhjustada tugevat vahutamist põrandal või seadme mustaveepaagis.

Lisaks võib esimeste puhastussõitude ajal tekkida vaht, kui põrandal on veel eelnevalt kasutatud teiste tootjate puhastusvahendite jääke.

6. Sulgege kaas.
7. Sisestage puhtaveepaak uuesti laadimisjaama.
8. Sulgege laadimisjaama kaas.

Puhtaveepaagi täitmine

Seadme puhtaveepaaki on võimalik täita manuaalselt:

TÄHELEPANU

Kahjustusoht

Kuuma vee valamine puhtaveepaaki võib põhjustada plastiku deformeerumist.

Ärge valage puhtaveepaaki kuuma vett.

Märkus

Enne puhtaveepaagi täitmist tühjendage alati kõigepealt mustaveepaak.

1. Võtke ära ülemine kate.
   Joonis N
2. Haarake puhtaveepaagi haardesüvenditest ja eemaldage see seadmest.
3. Tõmmake täitmisava kummilapatsist.
4. Täitke puhtaveepaak külma või leige kraaniveega.
5. Vajadusel lisage puhtaveepaaki KÄRCHERi puhastus- ja hooldusvahendeid.

TÄHELEPANU

Halb puhastustulemus puhastusvahendi vale kasutamise tõttu

Puhastus- või hooldusvahendi üle- või aladoseerimine võib põhjustada halbu puhastustulemusi.

Pöörake tähelepanu puhastus- või hooldusvahendite soovitatud annustele.

Märkus

Ärge kasutage teiste tootjate puhastusvahendeid, sest see võib põhjustada tugevat vahutamist põrandal või seadme mustaveepaagis.

Lisaks võib esimeste puhastussõitude ajal tekkida vaht, kui põrandal on veel eelnevalt kasutatud teiste tootjate puhastusvahendite jääke.

6. Et vältida vahu teket põrandal või seadmes, lisage esimeste puhastussõitude korral lisaks puhastusvahendile puhtaveepaaki ka Foam Stopi. Vajaduse korral korrake protsessi.
7. Sulgege kummilapats.
8. Asetage puhtaveepaak seadmesse ja vajutage alla, kuni see kuuldavalt fikseerub.
   Joonis O
9. Pange ülemine kate peale.

Tolmukoti sisestamine

1. Avage laadimisjaama kaas.
   Joonis M
2. Lükake tolmukott hoidikusse.
3. Sulgege laadimisjaama kaas.

Käsitsemine

TÄHELEPANU

Oht takistuste tõttu

Kahjustusoht

Hoolitsege enne puhastusroboti käitamist selle eest, et põrandal, treppidel või trepimademetel ei oleks takistusi.

Keskkonna ettevalmistamine

- Hoidke põrand vaba ümberringi vedelevatest esemetest, et tagada tõhus puhastamine. Takistused nõuavad aeganõudvat puhastamist, sest puhastusrobot peab esemetest mööda sõitma.
- Avage puhastatavate ruumide uksed.
- Puhastusroboti käsitsemisel rakendusega: Viige rakenduses läbi konfiguratsioon, et puhastusrobot saaks puhastada vastavalt individuaalsetele puhastusnõuetele (keelutsoonid, erinevad puhastusparameetrid jne), vt peatükki *Seaded rakenduses*.

Seaded

Seaded robotil

Puhastamist saab alustada puhastusrobotist ka ilma rakenduseta. Klahvide abil saab täita järgmisi käske:

- Valige puhastusrežiim "Puhastusrežiimi vahetamise" klahv kaudu, vt *Puhastuse alustamine*.
- Alustage puhastamist Sisse-/välja-/pausi-klahv kaudu.
- Puhastuse katkestamine Sisse-/välja-/pausi-klahv kaudu.
- Saatke puhastusrobot käsitsi laadimisjaama tagasi Home-klahv kaudu.

Puhastusrobot naaseb laadimiseks automaatselt laadimisjaama, kui ta on puhastustoimingu lõpetanud või kui puhastamise ajal on aku liiga nõrk.

Seaded rakenduses

Rakendus KÄRCHER Indoor Robots pakub muuhulgas järgmisi põhifunktsioone:

- Samm-sammuline juhend konfiguratsioonivõimaluste kohta
- Kaardi koostamine ruumide ja mitme korruse jaoks
- Ajaplaanide seadistus
- keelatud tsoonide ja virtuaalsete seinte määramine
- Märkused tõrgete või rikete ja puhastamise edenemise kohta
- Puhastusparameetrite nagu veekoguse, puhastusintensiivsuse, ülesõitude arvu või vaiba vältimisrežiimi seadistamine
- Puhastustsoonide seadistamine
- Režiimi „Mitte segada“ aktiveerimine/inaktiveerimine
- Seadme otseülekande kaamera ettekutsumine
- Seadme kaugjuhtimine
- KKK koos üksikasjaliku rikkeabiga

Puhastusroboti sisselülitamine

Märkus

Kui puhastusrobotit ei saa liiga madala laetustaseme tõttu sisse lülitada, asetage see otse laadimisjaama, vt peatükki Esmakordne kasutussevõtt.

1. Asetage puhastusrobot käsitsi laadimisjaama ja veenduge, et laadimiskontaktid on korralikult kontaktis.
   Puhastusrobot lülitub automaatselt sisse ja annab akustilise signaali.
   LED riba pulseerib valgelt.

Märkus

Alternatiivselt saab puhastusroboti sisse lülitada ka siis, kui see ei ole laadimisjaamas:

2. Hoidke Sisse-/välja-/pausi-klahv 5 sekundit vajutatult.
   Puhastusrobot lülitub sisse.
   Joonis P

Käitus ilma rakenduseta

Puhastuse alustamine

Märkus

Avage kõigi ruumide uksed, mida puhastusrobot peab puhastama ja hoidke põrand vaba ümberringi vedelevatest esemetest.

1. Vajutage Sisse-/välja-/pausi-klahv.
   Puhastusrobot annab akustilise signaali ja koostab kõigepealt ümbruskonna kaardi ilma puhastamata.
   LED-klahvid ja LED riba põlevad valgelt.
   Kui kaardi koostamine on lõpetatud, naaseb puhastusrobot laadimisjaama.

Märkus

Oodake mõni sekund, kuni vajutate uuesti Sisse-/välja-/pausi-klahv, et robot saaks kaardi salvestada.

2. Valige soovitud puhastusrežiim.
   a Valige puhastusrežiim laadimisjaama "Puhastusrežiimi vahetamise" klahv kaudu.
   Alternatiivselt saab puhastusrežiimi valida "Puhastusrežiimi vahetamise" klahv seadmel:
   b Avage ülemine kate.
   c Valige soovitud puhastusrežiim "Puhastusrežiimi vahetamise" klahv kaudu seadmel.
   Joonis Q
3. Vajutage Sisse-/välja-/pausi-klahv.
   Puhastusrobot annab akustilise signaali ja alustab puhastamist.
   LED-klahvid ja LED riba põlevad olenevalt valitud puhastusrežiimist siniselt või kollaselt.

Märkus

Kui mustaveepaak on täis, pöördub puhastusrobot automaatselt laadimisjaama tagasi. Seejärel pumbatakse must vesi laadimisjaamas välja.
Kui seadme puhtaveepaak on tühi, pöördub puhastusrobot automaatselt laadimisjaama tagasi. Seejärel lisatakse laadimisjaamas puhast vett.
Sõltuvalt rakenduse seadistusest imetakse tolmumahutis olev tolm automaatselt regulaarsete intervallidega välja, kui see liigub laadimisjaama.

Käitus rakendusega

Kaardi koostamine

Märkus

Avage kõigi ruumide uksed, mida puhastusrobot peab puhastama ja hoidke põrand vaba ümberringi vedelevatest esemetest.

1. Vajutage rakenduses juhtpaneelile "Start" ja järgige näidatud samme vastavalt vajadusele.
   Puhastusrobot annab akustilise signaali ja alustab kaardi koostamist.
   LED-klahvid ja LED riba põlevad valgelt.
   Kui kaardi koostamine on lõpetatud, naaseb puhastusrobot laadimisjaama.

Roboti konfigureerimine rakenduses

Rakenduses saab teostada kaardi individuaalseid konfiguratsioone.

- Virtuaalsed seinad ja blokeeritud piirkonnad ei lase puhastusrobotil sattuda kohtadesse, mida ei tohi puhastada.
- Kohtpuhastuse või puhastustsoonidega saab robot puhastada kasutaja poolt valitud piirkondi sihipäraselt üks kord.
- Erinevate puhastusrežiimidega saab puhastusintensiivsust valida iga ruumi jaoks individuaalselt, sõltuvalt põranda tüübist või määrdumisest (vee kogus, ülesõitude arv pinna kohta, valtside erinev pööretearv ja roboti sõidukiirus jne)

Rakenduse allalaadimist on kirjeldatud peatükis *Ühendage puhastusrobot WiFi ja rakendusega.*

1. Järgige rakenduses sammsammulisi juhiseid.

Puhastuse alustamine

1. Valige rakenduses soovitud kaart ja alustage puhastamist vastavalt individuaalsele konfiguratsioonile.

Märkus

Kui mustaveepaak on täis, pöördub puhastusrobot automaatselt laadimisjaama tagasi. Seejärel pumbatakse must vesi laadimisjaamas välja.

Kui seadme puhtaveepaak on tühi, pöördub puhastusrobot automaatselt laadimisjaama tagasi. Seejärel lisatakse laadimisjaamas puhast vett.
Sõltuvalt rakenduse seadistusest imetakse tolmumahutis olev tolm automaatselt regulaarsete intervallidega välja, kui see liigub laadimisjaama.

Puhastamise katkestamine

Puhastamise katkestamine seadmel

1. Vajutage puhastamise ajal suvalist klahvi.
   Puhastusrobot peatub.
   LED-klahvid pulseerivad siniselt või kollaselt (olenevalt valitud puhastusrežiimist).
   LED riba pulseerib siniselt või kollaselt (olenevalt valitud puhastusrežiimist).
2. Vajutage Sisse-/välja-/pausi-klahv.
   Puhastamine jätkub.
   LED-klahvid põlevad siniselt või kollaselt (olenevalt valitud puhastusrežiimist).
   LED riba põleb siniselt või kollaselt (olenevalt valitud puhastusrežiimist).

Puhastamise katkestamine rakenduses

1. Vajutage rakenduses juhtpaneelile "Paus".
   Puhastusrobot peatub.
   LED-klahvid pulseerivad siniselt või kollaselt (olenevalt valitud puhastusrežiimist).
   LED riba pulseerib siniselt või kollaselt (olenevalt valitud puhastusrežiimist).
2. Vajutage rakenduses juhtpaneelile "Start".
   Puhastamine jätkub.
   LED-klahvid põlevad siniselt või kollaselt (olenevalt valitud puhastusrežiimist).
   LED riba põleb siniselt või kollaselt (olenevalt valitud puhastusrežiimist).

Aku seisundinäidik

Märkus
Kui aku on tühi, naaseb puhastusrobot automaatselt laadimisjaama, et akut laadida.
Optilised signaalid hoiatavad tühja aku eest:
- LED-klahvid pulseerivad punaselt, kui aku on tühi ja vajab laadimist.

Märkus
Kui puhastusrobot ei ole varem puhastamist lõpetanud, jätkab ta pärast aku laadimist puhastamist.

Puhastusroboti manuaalselt laadima saatmine

Puhastusroboti manuaalselt laadima saatmine seadmel

1. Kui robot teeb parajasti puhastustööd, vajutage mistahes klahvi.
   Puhastusrobot peatub.
   LED-klahvid pulseerivad siniselt või kollaselt (olenevalt valitud puhastusrežiimist).
   LED riba pulseerib siniselt või kollaselt (olenevalt valitud puhastusrežiimist).
2. Vajutage Home-klahv.
   Puhastamine katkestatakse.
   Puhastusrobot liigub laadimiseks laadimisjaama.
   Kohe kui puhastusrobot on laadimisjaamaga ühendatud, pulseerivad LED-klahvid roheliselt.

Puhastusrobot naaseb laadimiseks automaatselt laadimisjaama, kui ta on puhastustoimingu lõpetanud või kui puhastamise ajal on aku liiga nõrk.

Puhastusroboti manuaalselt laadima saatmine rakendusega

1. Kui robot teeb parajasti puhastustööd, vajutage rakenduses juhtpaneelile "Paus".
   Puhastusrobot peatub.
   LED-klahvid pulseerivad siniselt või kollaselt (olenevalt valitud puhastusrežiimist).
   LED riba pulseerib siniselt või kollaselt (olenevalt valitud puhastusrežiimist).
2. Vajutage rakenduses juhtpaneelile "Laadimine".
   Puhastamine katkestatakse.
   Puhastusrobot liigub laadimiseks laadimisjaama.
   Kohe kui puhastusrobot on laadimisjaamaga ühendatud, pulseerivad LED-klahvid roheliselt.

Puhastusrobot naaseb laadimiseks automaatselt laadimisjaama, kui ta on puhastustoimingu lõpetanud või kui puhastamise ajal on aku liiga nõrk.

Mustaveepaagi tühjendamine

Kui mustaveepaak on täis, pulseerivad LED-klahvid ja LED riba punaselt ning puhastusrobot pöördub tagasi laadimisjaama.
Laadimisjaamas imetakse must vesi puhastusrobotist automaatselt välja.

Mustaveepaagi manuaalne tühjendamine:
1. Eemaldage mustaveepaak, vt *Mustaveepaagi eemaldamine*.
2. Tõmmake mustaveepaagi avamishoob üles ja klappige mustaveepaagi kaas üles.
   Joonis R
3. Tühjendage mustaveepaak. Kinnijäänud mustuse korral loputage mustaveepaaki puhta veega või puhastage seda puhastusharjaga.
   Joonis S
4. Sulgege mustaveepaagi kaas.
5. Pange mustaveepaak sisse, vt *Mustaveepaagi sisestamine*.
6. Puhastamise jätkamiseks vajutage Sisse-/välja-/pausi-klahv.

Tolmumahuti tühjendamine

Sõltuvalt rakenduse seadistusest imetakse tolmumahutis olev tolm automaatselt regulaarsete intervallidega välja, kui see liigub laadimisjaama.

Tolmumahuti manuaalne tühjendamine:
1. Võtke ära ülemine kate.
2. Vajutage klemmi ja haarake tolmumahuti haardesüvenditest ning eemaldage see seadmest.
   Joonis V
3. Lükake klapp alla.
   Joonis W
4. Tühjendage tolmumahuti.
5. Lükake klapp üles, kuni see kuuldavalt klõpsatab.
6. Pange tolmumahuti sisse.
7. Puhastamise jätkamiseks vajutage Sisse-/välja-/pausi-klahv.

Puhastusvedeliku lisamine

Kui puhtaveepaak on tühi, pulseerivad LED-klahvid ja LED riba punaselt ning puhastusrobot pöördub tagasi laadimisjaama.
Laadimisjaamas täidetakse puhastusroboti puhtaveepaak automaatselt.

Märkus
Kui puhtaveepaak on laadimisjaamas tühi, siis täitke puhtaveepaak, vt Puhtaveepaagi täitmine laadimisjaamas.

Puhastusvedeliku manuaalne juurdevalamine:
1. Täitke seadme puhtaveepaak (vt peatükki *Puhtaveepaagi täitmine*).

Seadme väljalülitamine

Märkus

Puhastusrobotit ei saa laadimisjaamas seisvana välja lülitada.

1. Hoidke Sisse-/välja-/pausi-klahv 5 sekundit vajutatult.
   LED-klahvid ja LED riba kustuvad.
   Puhastusrobot lülitub välja.
2. Tühjendage ja puhastage seadme mustaveepaak, vt *Mustaveepaagi puhastamine*.
3. Tühjendage mustaveepaak laadimisjaamas ja loputage puhta veega.
4. Tühjendage ja puhastage tolmumahuti, vt *Tolmumahuti puhastamine*.
5. Puhastage Kaapimisüksus juuksekammiga, vt peatükki *Valtsikasseti ja kaapimisüksuse puhastamine juuksekammiga*.
6. Puhastage puhastusharja, vt *Puhastusharja puhastamine*.

WLAN-ühenduse lähtestamine

Kui hakkate kasutama uut ruuterit või muudate oma WLAN-salasõna, peate puhastusroboti WLAN-ühendust värskendama.

Märkus

Toetatud on 5-GHz ja 2,4 GHz WLAN-andmevõrgud.

1. Lülitage puhastusrobot sisse, vt peatükki *Puhastusroboti sisselülitamine*.
2. Vajutage samaaegselt Sisse-/välja-/pausi-klahv ja Home-klahv 3 sekundit, kuni kostub akustiline signaal.

Tehaseseadete taastamine

1. Vajutage Home-klahv 5 sekundit, kuni kostub akustiline signaal.
2. Vajutage veelkord Home-klahv 5 sekundit, kuni kostub akustiline signaal.
   Tehaseseaded on taastatud.

Transport

Transportige seadet ja saatke see võimalusel tagasi üksnes originaalpakendis. Kui originaalpakend ei ole kättesaadav, võtke ühendust meie teenindusega.

Ohutusjuhised transportimiseks

Liitiumioonaku suhtes kehtivad ohtlike kaupade seaduse nõuded.
Kasutaja võib kahjustamata ja talitlusvõimelist akut transportida avalikus liiklusruumis lisapiiranguteta.
Saatmiseks kolmandaid isikuid (transpordiettevõtteid) kasutades järgige eelkõige pakendamise ja tähistamise erinõudeid.
Järgige riiklikke eeskirju.

Ladustamine

TÄHELEPANU

Lõhna tekkimine vedeliku tõttu

Kui seade sisaldab ladustamise ajal endiselt vedelikke / niisket mustust, võib see põhjustada lõhna.
Seadme ladustamisel tühjendage puhta- ja mustaveepaak täielikult.
Puhastage valtsikassett.
Eemaldage puhastustööriistaga juuksed ja mustuseosakesed juuksekammiga kaapimisüksusest.
Laske puhastatud valtsil õhu käes kuivada.
Ärge pange niisket valtsi kuivamiseks suletud kappidesse.

TÄHELEPANU

Varakahju

Vale ladustamine võib põhjustada seadme kahjustusi.
Ärge asetage puhastusrobotile esemeid.
Ärge hoidke seadet tagurpidi.
Hoidke puhastusrobotit täielikult laetuna ja välja lülitatuna jahedas ja kuivas kohas.

Märkus

Aku sügavtühjenemise vältimiseks laadige puhastusrobot hiljemalt 5 kuu pärast uuesti täis.

Hooldus ja jooksevremont

Tolmukoti vahetamine

1. Avage laadimisjaama kaas.
2. Tõmmake täis tolmukott lapatsist ülespoole. Seejuures sulgub tolmukoti ava.
3. Vajaduse korral puhastage laadimisjaama siseruumi ja mootorikaitsefiltrit, vt *Mootorikaitsefiltri puhastamine*.
4. Keerake uus tolmukott lahti ja lükake see ülaltpoolt hoidikusse.
   Joonis M
5. Sulgege laadimisjaama kaas.

Mootorikaitsefiltri puhastamine

1. Avage laadimisjaama kaas.
   Joonis X
2. Tõmmake tolmukott lapatsist ülespoole välja. Seejuures sulgub tolmukoti ava.
3. Võtke mootorikaitsefilter välja.
4. Puhastage mootorikaitsefiltrit voolava vee all.
5. Laske mootorikaitsefiltril kuivada.
6. Sisestage mootorikaitsefilter laadimisjaama.
7. Asetage tolmukott sisse, vt *Tolmukoti sisestamine*.
8. Sulgege laadimisjaama kaas.

Mustaveepaagi puhastamine laadimisjaamas

TÄHELEPANU

Lõhna tekkimine niiske mustaveepaagi tõttu

Kui mustaveepaak sisaldab ladustamise ajal endiselt vedelikke / niisket mustust, võib see põhjustada lõhnade teket.
Tühjendage mustaveepaak täielikult.
Puhastage regulaarselt mustaveepaaki.

1. Avage laadimisjaama kaas.
2. Eemaldage mustaveepaak.
3. Tõmmake mustaveepaagi kaanel olevast lapatsist ja klappige kaas üles.
4. Tühjendage mustaveepaak. Kinnijäänud mustuse korral loputage mustaveepaaki puhta veega või puhastage seda puhastusharjaga.
5. Sulgege mustaveepaagi kaas.
6. Sisestage mustaveepaak laadimisjaama.
7. Sulgege laadimisjaama kaas.

Sensorite puhastamine

Puhastage sensoreid vähemalt kord kuus. Puhastage sensorid alati kohe, kui need on määrdunud.

Joonis T
Joonis U

1. Pühkige sensoreid pehme lapiga.

Kontaktide puhastamine

Puhastage seadme kontaktid ja mustaveepaak vähemalt kord kuus. Puhastage kontaktid alati kohe, kui need on määrdunud.

1. Eemaldage mustaveepaak, vt *Mustaveepaagi eemaldamine*.

2. Pühkige seadme kontakte ja mustaveepaaki pehme lapiga.
   Joonis Y

Mustaveepaagi puhastamine

TÄHELEPANU

Kinnijäänud mustus

Kinnijäänud mustus võib seadet jäädavalt kahjustada. Puhastage regulaarselt mustaveepaaki.

Teave toimimisviisi kohta mustaveepaagi tühjendamisel ja puhastamisel, vt peatükki *Mustaveepaagi tühjendamine.*

Puhastusvaltsi puhastamine laadimisjaamas

Märkus

Puhastusvaltsi saab laadimisjaamas puhastada ainult siis, kui puhastusrobot on laadimisjaamas.

Märkus

Puhastusvaltsid puhastatakse laadimisjaamas automaatselt pärast iga lõpetatud puhastusprotsessi.

Puhastusvaltside manuaalne puhastamine laadimisjaamas:

1. Vajutage "Isepuhastuse käivitamise" klahv.

Puhastusvaltsi puhastamine

TÄHELEPANU

Puhastusvahendi jäägid valtsis

Vahu tekkimine

Pärast iga kasutamist peske valtsi voolava vee all või puhastage valts pesumasinas.

TÄHELEPANU

Kahjustused valtsi puhastamisel pesuloputusvahendiga või pesukuivati kasutamisel

Mikrokiudude kahjustus

Ärge kasutage pesumasinas puhastamisel riidepehmendajat.

Ärge pange valtsi pesukuivatisse.

TÄHELEPANU

Varakahju lahtise valtsi tõttu

Pesumasin võib kahjustuda.

Asetage valts pesuvõrku ja laadige seejuures pesumasin täiendava pesuga.

1. Eemaldage valtsikasseti magnetkate.
   Joonis H
2. Vajutage valtsikasseti lahtilukustusklahvi.
   Joonis Z
   Valtsikassett eraldub puhastusrobotist.
3. Eemaldage valtsikassett puhastusrobotist.
4. Klappige kaapimisüksus üles.
5. Eemaldage puhastusvalts valtsikassetist.
   Joonis AA
6. Puhastage puhastusvaltsi voolava vee all või pesumasinas temperatuuril max 60 °C.
   Joonis AB
7. Puhastage valtsiajamit niiske lapiga.
8. Laske puhastusvaltsil õhu käes kuivada.

Valtsikasseti ja kaapimisüksuse puhastamine juuksekammiga

TÄHELEPANU

Kahjustused kaapimisüksuse puhastamisel nõudepesumasinas

Loputusprotsessi kaudu võib kaapimisüksus deformeeruda ja seetõttu ei vajuta see enam õigesti valtsile. See halvendab puhastustulemust.

Ärge puhastage kaapimisüksust nõudepesumasinas, vaid voolava vee all.

TÄHELEPANU

Kinnijäänud mustus

Kinnijäänud mustus võib seadet jäädavalt kahjustada. Pärast iga kasutamist on soovitatav seade täielikult puhastada.

TÄHELEPANU

Kinnijäänud mustus

Kinnijäänud mustus võib seadet jäädavalt kahjustada. Puhastage kaapimisüksust regulaarselt puhastustööriistaga.

1. Eemaldage valtsikasseti magnetkate.
   Joonis H
2. Vajutage valtsikasseti lahtilukustusklahvi.
   Joonis Z
   Valtsikassett eraldub puhastusrobotist.
3. Eemaldage valtsikassett puhastusrobotist.
4. Klappige Kaapimisüksus üles.
5. Eemaldage puhastusvalts valtsikassetist.
   Joonis AA
6. Puhastage Kaapimisüksus voolava vee all.

Märkus

Ärge puhastage Kaapimisüksus ja valtsikassetti nõudepesumasinas, sest see võib põhjustada detailide kahjustumise.

7. Eemaldage kinnijäänud mustus puhastustööriistaga.
   Joonis AC
8. Klappige Kaapimisüksus alla.
9. Pöörake tähelepanu kassetijuhikule ja lükake valtsikassett puhastusrobotisse, kuni see kuuldavalt fikseerub.
   Joonis K
10. Asetage magnetkate valtsikassetile.

Tolmumahuti puhastamine

1. Tühjendage tolmumahuti.

TÄHELEPANU

Elektrooniliste detailide kahjustus

Ärge puhastage tolmumahutit niiskelt.

2. Puhastage tolmumahutit kaasasoleva puhastustööriistaga.
   Joonis AD
3. Lükake klapp üles, kuni see kuuldavalt klõpsatab.
4. Pange tolmumahuti sisse.

Filtri puhastamine

Soovitame filtreid regulaarselt puhastada. Nii takistatakse nende ummistumist.

1. Võtke ära ülemine kate.
2. Vajutage klemmi ja haarake tolmumahuti haardesüvenditest ning eemaldage see seadmest.
   Joonis V
3. Vajutage klambrit.
   Joonis AE
4. Avage kate.
5. Eemaldage filter.
6. Puhastage filtrit voolava vee all, kasutades kaasasolevat puhastustööriista.
   Joonis AF
7. Laske filtril täielikult kuivada.
8. Vajutage filter oma kohale.
9. Sulgege tolmumahuti kate.
10. Pange tolmumahuti sisse.

Puhastusharja puhastamine

1. Pöörake puhastusrobot ümber.

Märkus

Pidage silmas, et tühjendaksite või eemaldaksite seadmest eelnevalt puhta- ja mustaveepaagi.

2. Suruge harjakatte klemmid kokku.
   Joonis AG
3. Eemaldage harja kate.
4. Võtke puhastushari välja.
   Joonis AH
5. Puhastage puhastusharja kaasasoleva puhastustööriistaga.
6. Pange puhastushari sisse.
7. Asetage harja kate peale ja vajutage seda alla, kuni see kuuldavalt klõpsatab.

Rataste puhastamine

Mustuseosakesed (nt liiv jne) võivad veerepinna külge kinni jääda ja kahjustada seejärel tundlikke, siledaid põrandapindu.

1. Puhastage rataste veerepindu niiske lapiga.

Seadme alakülje puhastamine

TÄHELEPANU

Kinnijäänud mustus

Kinnijäänud mustus võib seadet jäädavalt kahjustada. Pärast iga kasutamist on soovitatav seade täielikult puhastada.

1. Eemaldage mustaveepaak, vt *Mustaveepaagi eemaldamine*.
2. Vajutage valtsikasseti lahtilukustusklahvi.
   Joonis Z
   Valtsikassett eraldub puhastusrobotist.
3. Eemaldage valtsikassett puhastusrobotist.
4. Puhastage seadme alakülg ja katmata sisepinnad ning nähtavad kontaktid ja sensorid niiske lapiga.
5. Pöörake tähelepanu kassetijuhikule ja lükake valtsikassett puhastusrobotisse, kuni see kuuldavalt fikseerub.
   Joonis K
6. Pange mustaveepaak sisse, vt *Mustaveepaagi sisestamine*.

Puhastus- ja hoolitsusvahend

TÄHELEPANU

Ebasobivate puhastus- ja hooldusvahendite kasutamine

Ebasobivate puhastus- ja hooldusvahendite kasutamine võib seadet kahjustada ning garantii välistada.

Kasutage ainult KÄRCHERi puhastusvahendeid.

Pöörake tähelepanu õigele doosile.

Märkus

Kasutage põranda puhastamiseks vajadusel KÄRCHERi puhastus- või hooldusvahendeid.

- Puhastus- ja hooldusvahendite doseerimisel pöörake tähelepanu tootja koguseandmetele.
- Vahu tekke vältimiseks täitke värskeveepaak kõigepealt veega ja seejärel puhastus- või hooldusvahenditega.
- Ülevoolu vältimiseks jätke vee täitmisel ruumi puhastus- või hooldustoodetele.

Puhastusvaltsi asendamine uuega

Kulunud puhastusvalts võib halvendada puhastustulemust.

1. Kontrollige puhastusvaltsi regulaarselt kulumise suhtes ja vajaduse korral asendage.

Veefiltri puhastamine laadimisjaamas

1. Avage laadimisjaamas valtsi säilituslaegas.
   Joonis AI
2. Keerake veefiltri bajonettsulgurit ja tõmmake veefilter välja.
3. Puhastage veefiltrit voolava vee all.
4. Sisestage veefilter uuesti laadimisjaama.
5. Sulgege valtsi säilituslaegas.

Niiskussensori puhastamine

Laadimisjaam on varustatud sensoritega, mis annavad veateate, kui jaamas on liiga palju niiskust.

Veateate ilmnemisel tuleb vedelik eemaldada:

1. Eemaldage pealesõiduramp laadimisjaamast ja eemaldage vedelik.
   Joonis AJ
2. Puhastage niiskussensorid lapiga.
3. Eemaldage mustaveepaak, vt *Mustaveepaagi eemaldamine*.
4. Tõmmake mustaveepaagi avamishoob üles ja klappige mustaveepaagi kaas üles.
   Joonis R
5. Puhastage mustaveepaagi vee sisselaskeava seest ja väljast.
6. Sulgege mustaveepaagi kaas.
7. Pange mustaveepaak seadmesse, vt *Mustaveepaagi sisestamine*.
8. Puhastage valtsikassett, vt *Valtsikasseti ja kaapimisüksuse puhastamine juuksekammiga*.

Abi rikete korral

Riketel on sageli lihtsad põhjused, mille saate ise järgneva ülevaate abil kõrvaldada. Kahtluse korral või siin nimetamata rikete korral pöörduge palun volitatud klienditeeninduse poole.

Viga	Põhjus	Kõrvaldamine
Aku ei lae	Laadimiskontaktid on määrdunud.	1. Pühkige nii laadimisjaama kui ka puhastusroboti laadimiskontakte kuiva lapiga.
	Ümbritsev temperatuur alla 0 °C või üle 35 °C.	1. Kasutage puhastusrobotit temperatuuridel üle 0 °C ja alla 35 °C.
	Laadimisjaama võrgukaabel ei ole ühendatud.	1. Ühendage laadimisjaama võrgukaabel.

Viga	Põhjus	Kõrvaldamine
Puhastusrobot ei naase laadimisjaama	Aku on tühi.	1. Asetage puhastusrobot käsitsi laadimisjaama ja laske sellel täis laadida.
	Puhastusrobot on laadimisjaamast liiga kaugel.	1. Tooge puhastusrobot laadimisjaamale lähemale. 2. Asetage puhastusrobot käsitsi laadimisjaama.
	Laadimisjaama ümber on liiga vähe ruumi.	1. Veenduge, et laadimisjaama ümber on piisavalt ruumi, vt peatükki *Laadimisjaama ülesseadmine*.
	Laadimisjaama ümber on liiga palju takistusi.	1. Paigaldage laadimisjaam avatumale alale, vt peatükki *Laadimisjaama ülesseadmine*.
	Kui puhastusrobot on kaugemale liigutatud, kaardistab ta oma ümbruse uuesti.	1. Asetage puhastusrobot käsitsi laadimisjaama.
	Puhastusrobotit pole laadimisjaamast käivitatud. Sellisel juhul naaseb see ainult asukohta, kust see käivitati.	1. Asetage puhastusrobot käsitsi laadimisjaama.
	Laadimisjaama võrgukaabel ei ole ühendatud.	1. Ühendage laadimisjaama võrgukaabel.
Laadimisjaama tolmuimusüsteem ei käivitu või ei tööta korralikult	Puhastusrobot ei ole laadimisjaamas õigesti paigutatud.	1. Asetage puhastusrobot käsitsi laadimisjaama.
	Tolmukott on täis. Tolmukoti kinnituspesal olev LED põleb punaselt.	1. Vahetage tolmukotti, vt *Tolmukoti vahetamine*).
	Tolmukott puudub või on valesti sisestatud.	1. Sisestage tolmukott või kontrollige tolmukoti asetust.
	Laadimisjaama kaas on avatud.	1. Sulgege laadimisjaama kaas.
Puhastusrobot liigub takistustega ega puhasta korrapäraselt	Seina jälgimissensor on määrdunud.	1. Puhastage seina jälgimissensor, vt *Sensorite puhastamine*.
	Lasersensor (LiDAR) on määrdunud.	1. Puhastage lasersensor (LiDAR), vt *Sensorite puhastamine*.
Puhastusrobot naaseb üha sagedamini laadimisjaama	Puhtaveepaak ei asetse seadmes õigesti.	1. Pange puhtaveepaak õigesti seadmesse.
	Seadme mustaveepaak on täis või määrdunud.	1. Tühjendage mustaveepaak. 2. Puhastage mustaveepaak, vt *Mustaveepaagi puhastamine*. 3. Puhastage mustaveepaagi kontaktid, vt *Kontaktide puhastamine*.
Seadme LED-klahvid ja LED riba pulseerivad punaselt	Puhtaveepaak on tühi.	1. Täitke puhtaveepaak.
	Mustaveepaak on täis.	1. Tühjendage mustaveepaak.
Seadme LED-klahvid pulseerivad punaselt ja LED riba ei põle	Aku on tühi.	1. Laadige akut.
Seadme LED-klahvid vilguvad punaselt ja LED riba ei põle	Tolmumahuti ei ole seadmes.	1. Pange tolmumahuti sisse.
	Aku laetusetase on alla 20 %. Seade ei saa alustada puhastamist.	1. Laadige akut.
Tolmukoti kinnituspesal olev LED põleb laadimisjaamas punaselt	Laadimisjaamas ei ole ühtegi tolmukotti.	1. Sisestage tolmukott.
Puhtaveepaagi LED põleb laadimisjaamas punaselt	Puhtaveepaak on tühi.	1. Täitke puhtaveepaak.
	Puhtaveepaak ei ole seadmes.	1. Sisestage puhtaveepaak.
Puhtaveepaagi LED põleb laadimisjaamas punaselt, kuigi puhtaveepaak on täis	Laadimisjaamast seadmesse juhitava puhta vee pealevoolu veefilter on ummistunud.	1. Puhastage veefilter, *Veefiltri puhastamine laadimisjaamas*. 2. Kui probleem püsib jätkuvalt, asendage veefilter uuega.

Viga	Põhjus	Kõrvaldamine
Mustaveepaagi LED põleb laadimisjaamas punaselt	Mustaveepaak on täis.	1. Tühjendage mustaveepaak.
	Mustaveepaak ei ole seadmes.	1. Sisestage mustaveemahuti.

Klienditeenindus

Kui riket ei saa kõrvaldada, tuleb seade üle kontrollida klienditeenindusel.

Garantii

Igas riigis kehtivad meie volitatud müügiesindaja antud garantiitingimused. Seadmel esinevad mistahes rikked kõrvaldame garantiiajal tasuta, kui põhjuseks on materjali- või tootmisviga. Garantiijuhtumil pöörduge ostu tõendava dokumendiga oma edasimüüja või lähima volitatud klienditeeninduse poole.
(Aadressi vt tagaküljelt)
Täiendavat teavet garantii kohta (kui see on olemas) leiate Kärcheri kohaliku veebilehe teeninduspiirkonnast "Allalaadimiste" alt.

EL vastavusdeklaratsioon

Seade	Kooste-viis	Sagedusriba, MHz	Võimsus, max EIRP, mW
RVF 7	WLAN 2,4 GHz	2400-2483,5	100
RVF 7	WLAN 5 GHz	5150-5850	100
RVF 7	Blue-tooth	2400-2483,5	63

Käesolevaga deklareerib Alfred Kärcher SE & Co. KG, et raadioseadme tüüp Robo Cleaner vastab direktiivile 2014/53/EL. ELi vastavusdeklaratsiooni täieliku teksti leiate aadressilt *www.kaercher.com/RVF7*.

Tehnilised andmed

		RVF 7 Comfort
Puhastusrobot		
Nimivõimsus	W	60
Akupaki tüüp		Li-ION
Aku mahutavus	mAh	4800
Tööaeg täis aku korral normaalrežiimis	min	120
Pindalavõimsus	m^2/h	45
Imemisvõimsus (võimendusrežiim / standardrežiim)	Pa	13000 / 2000
Laadimisaeg (8 % kuni 100 % / 0 % kuni 100 %)	min	230 / 285
Juhtmevabad ühendused		IEEE 802.11b/g/n 2,4 GHz & 5 GHz
Sagedusriba (2,4 GHz jaoks)	MHz	2400-2483,5
Sagedusriba (5 GHz jaoks)	MHz	5150-5850
Helirõhutase	dB(A)	<67
Puhtaveepaagi maht	ml	300
Mustaveepaagi maht	ml	130
Kuiv mustus	ml	250
Kaal	kg	5,6
Laadimisjaam		
Nimivõimsustarve (imemis-/laadimisprotsess)	W	650/30
Isepuhastuse kestus	Sekundid	90-240
Puhtaveepaagi maht	l	3
Mustaveepaagi maht	l	2,4
Kuiv mustus	l	4
Kaal	kg	9,3
Pikkus x laius x kõrgus	mm	450x400 x520
Helirõhutase	dB(A)	82

Õigus tehnilisteks muudatusteks.

Saturs

Vispārīgas norādes 178
Drošības norādes 179
Simboli uz ierīces 180
Apkārtējās vides aizsardzība 180
Noteikumiem atbilstoša lietošana 180
Piederumi un rezerves daļas 180
Piegādes komplekts 180
Ierīces apraksts 180
Pogas uz uzlādes stacijas 181
Ekspluatācijas sākšana 182
Ekspluatācijas uzsākšana 183
Apkalpošana 184
Transportēšana 186
Uzglabāšana 186
Kopšana un apkope 186
Palīdzība traucējumu gadījumā 189
Garantija 190
ES atbilstības deklarācija 190
Tehniskie dati 190

Vispārīgas norādes

Pirms ierīces pirmās lietošanas reizes izlasiet šo lietošanas instrukciju oriģinālvalodā un rīkojieties saskaņā ar to. Saglabājiet dokumentu turpmākai lietošanai vai nākamajam īpašniekam.

- Neievērojot lietošanas instrukcijas un drošības norādes, var tikt radīti bojājumi ierīcei un apdraudējums ierīces lietotājam un citām personām.
- Ja konstatēts bojājums, kas radies transportēšanas laikā, nekavējoties informējiet izplatītāju.
- Izsaiņojot pārbaudiet iepakojuma saturu, vai netrūkst piederumu un vai nav bojājumu.

Drošības norādes

- Kopā ar lietošanas instrukcijā ietvertajiem norādījumiem ņemiet vērā likumdevēja vispārīgos drošības tehnikas noteikumus un nelaimes gadījumu novēršanas noteikumus.
- Pie ierīces piestiprinātās brīdinājuma un informatīvās uzlīmes sniedz norādes par to, kā droši un pareizi ekspluatēt šo ierīci.

Riska pakāpes

⚠ *BĪSTAMI*

- *Norāde par tieši draudošām briesmām, kuras izraisa smagas traumas vai nāvi.*

⚠ *BRĪDINĀJUMS*

- *Norāde par iespējami draudošām briesmām, kuras var izraisīt smagas traumas vai nāvi.*

⚠ *UZMANĪBU*

- *Norāda uz iespējami bīstamu situāciju, kura var radīt vieglus ievainojumus.*

IEVĒRĪBAI

- *Norāde par iespējami bīstamu situāciju, kura var radīt materiālos zaudējumus.*

Vispārīgi drošības norādījumi

Ierīces lāzerradars atbilst IEC 60825-1:2014 standarta prasībām par 1. klases lāzera izstrādājumu drošību un nerada cilvēka ķermenim kaitīgu lāzera starojumu.

⚠ *BĪSTAMI* *• Nosmakšanas draudi. Iepakojuma plēves uzglabājiet bērniem nepieejamā vietā.*

⚠ *BRĪDINĀJUMS* *• Ierīci lietojiet tikai atbilstoši paredzētajam mērķim. Ņemiet vērā apkārtējos apstākļus un darba laikā uzmanieties no trešām personām, jo īpaši bērniem. • Ierīce nav paredzēta lietošanai personām ar ierobežotām fiziskajām, sensorajām, prāta spējām vai pieredzes un/vai zināšanu trūkuma dēļ. • Ierīci drīkst izmantot tikai personas, kuras ir instruētas par ierīces lietošanu vai kuras ir pierādījušas savas lietošanas prasmes un kuru pienākumos ietilpst ierīces lietošana. • Ierīci nedrīkst lietot bērni. • Uzraugiet bērnus, lai pārliecinātos, ka tie nespēlējas ar ierīci. • Bērni drīkst veikt tīrīšanu vai lietotāja veicamo apkopi tikai uzraudzībā. • Bērni, kas sasnieguši vismaz 8 gadu vecumu, drīkst vadīt ierīci tikai tad, ja par viņu drošību atbildīgā persona ir sniegusi instrukcijas par tās lietošanu vai uzrauga viņus, un bērni apzinās ar ierīci saistītos riskus.*

⚠ *UZMANĪBU* *• Negadījumu un savainojumu risks. Transportēšanas un uzglabāšanas laikā ņemiet vērā ierīces svaru, skatiet lietošanas instrukcijas nodaļu Tehniskie dati. • Drošības ierīces ir paredzētas jūsu aizsardzībai. Nemainiet un neatvienojiet drošības ierīces.*

IEVĒRĪBAI *• Ierīces bojājums. Nestāviet uz ierīces un nenovietojiet uz tās bērnus, priekšmetus vai mājdzīvniekus. • Ierīcei ir akumulatori, kurus var nomainīt tikai speciālists.*

Strāvas triecienu bīstamība

⚠ *BRĪDINĀJUMS* *• Ierīce satur elektriskas detaļas - netīriet to zem tekoša ūdens. • Pirms visu kopšanas un apkopes darbu veikšanas izslēdziet ierīci.*

⚠ *UZMANĪBU* *• Remontdarbus un darbus ar elektriskajām daļām lieciet veikt tikai autorizētā klientu dienestā.*

Ekspluatācijas drošības norādījumi

⚠ *BĪSTAMI* *• Nedarbiniet ierīci bez uzraudzības telpās ar iekurtu uguni vai kvēlojošām oglēm atklātā kamīnā. • Nedarbiniet ierīci bez uzraudzības telpās, kurās deg sveces.*

⚠ *BRĪDINĀJUMS* *• Īssavienojuma bīstamība. Strāvu vadošus priekšmetus (piemēram, skrūvgriežus vai tamlīdzīgus priekšmetus) turiet tālāk no uzlādes kontaktiem.*

⚠ *UZMANĪBU* *• Ņemiet vērā paklupšanas risku, ko rada tīrīšanas robota pārvietošanās. • Savainojumu risks. Darbības laikā nekādā gadījumā neaizskariet ar pirkstiem vai instrumentiem ierīces rotējošo tīrīšanas veltni. • Nestāviet un nesēdiet uz stacijas vai tīrīšanas robota. • Ņemiet vērā, ka, tīrīšanas robotam atduroties, var apgāzties priekšmeti (tostarp priekšmeti uz galdiem vai nelielām mēbeļu daļām). • Ņemiet vērā, ka tīrīšanas robots var ieķerties nokarenos telefona kabeļos, elektrības kabeļos, galdautos, auklās, jostās utt. Tas var izraisīt priekšmetu nokrišanu.*

IEVĒRĪBAI *• Nedarbiniet ierīci telpās, kas ir nodrošinātas ar signalizācijas sistēmu vai kustības detektoru. • Izmantojiet ierīci tikai 0°C līdz +35 °C temperatūrā. • Izmantojiet ierīci tikai iekštelpās. • Neuzņemiet ar ierīci nekādus asus vai lielus priekšmetus kā, piem., lauskas, oļus vai rotaļlietu detaļas. • Pirms ierīces lietošanas paceliet visus kabeļus no grīdas, lai tīrīšanas laikā tos neaizķertu. • Norobežojiet visas zonas, kurās pastāv ierīces nokrišanas risks. Piemēram, kāpnes vai atvērtas telpas bez norobežojumiem.*

Uzlādes stacijas drošības norādījumi

⚠ *BĪSTAMI* *• Ierīci pievienojiet tikai maiņstrāvai. Tipa datu plāksnītē norādītajai sprieguma vērtībai jāsakrīt ar elektrotīkla spriegumu. • Drošības apsvērumu dēļ ierīces uzlādi iesakām veikt ar pārstrāvas aizsargierīces (maks. 30 mA) starpniecību. • Nekad nepieskarieties kontaktdakšai un kontaktligzdai ar mitrām rokām. • Sprādzienbīstamība. Neuzlādējiet baterijas, kuras nav paredzētas atkārtotai uzlādei.*

⚠ *BRĪDINĀJUMS* *• Ierīci pievienojiet tikai sertificēta elektrotehniķa sagatavotam, IEC 60364-1 atbilstošam strāvas pieslēgumam. • Pārbaudiet, vai tīkla spriegums atbilst uzlādes ierīces tipa datu plāksnītē norādītajam spriegumam. • Ierīce satur elektriskas detaļas - netīriet to zem tekoša ūdens. • Īssavienojuma bīstamība. Strāvu vadošus priekšmetus (piemēram, skrūvgriežus vai tamlīdzīgus priekšmetus) turiet tālāk no uzlādes kontaktiem. • Īssavienojuma bīstamība. Uzlādes stacijas uzlādes kontaktiem veiciet tikai sausu tīrīšanu. • Pirms visiem kopšanas un apkopes darbiem atvienojiet strāvas spraudni. • Tīrīšanas robotu 1.269-690.0 drīkst uzlādēt tikai pie uzlādes stacijas uzlādes ierīces ar sērijas numuru 4.269-091.0. • Uzlādes stacijā uzlādējiet tikai komplektā iekļauto tīrīšanas ierīci. • Pirms katras ekspluatācijas pārbaudiet, vai tīkla kabelim nav bojājumu. Neizmantojiet bojātu tīkla kabeli. Bojājumu gadījumā nomainiet tīkla kabeli pret apstiprinātu maiņas kabeli. Jūs varat iegādāties piemērotu maiņas kabeli no KÄRCHER vai kāda no mūsu servisa partneriem.*

IEVĒRĪBAI *• Izmantojiet uzlādes staciju tikai iekštelpās. • Neuzstādiet uzlādes staciju siltuma avotu, piemēram, sildītāju, tuvumā. • Uzglabājiet uzlādes staciju tikai iekštelpās, vēsā un sausā vietā. • Lai izvairītos no*

dziļās akumulatora izlādes, ne vēlāk kā pēc 5 mēnešiem vēlreiz pilnībā uzlādējiet tīrīšanas robotu. ● Pirms visu kopšanas un apkopes darbu veikšanas izslēdziet uzlādes staciju.

Simboli uz ierīces

Pirms ekspluatācijas uzsākšanas izlasiet lietošanas pamācību un visas drošības norādes.

Aizsargājiet ierīci pret mitrumu. Veiciet ierīces uzlādi sausā vietā. Nepakļaujiet ierīci lietum. Ierīce ir paredzēta izmantošanai tikai iekštelpās.

Apkārtējās vides aizsardzība

Iepakojuma materiāli ir atkārtoti pārstrādājami. Lūdzu, atbrīvojieties no iepakojuma videi draudzīgā veidā.

Elektriskās un elektroniskās ierīces satur vērtīgus pārstrādājamus materiālus un bieži vien tādas sastāvdaļas kā baterijas, akumulatorus vai eļļu, kuri neatbilstošas apstrādes vai nepareizas utilizācijas rezultātā var radīt potenciālu apdraudējumu cilvēku veselībai un apkārtējai videi. Tomēr šīs sastāvdaļas ir nepieciešamas ierīces pareizai darbībai. Ar šo simbolu marķētās ierīces nedrīkst izmest kopā ar sadzīves atkritumiem.

Informācija par sastāvdaļām (REACH)
Pašreizējo informāciju par sastāvvielām atradīsiet: *www.kaercher.de/REACH*

Noteikumiem atbilstoša lietošana

Ierīce sastāv no divām vienībām - uzlādes stacijas un ar akumulatoru darbināmā tīrīšanas robota.

- Šis tīrīšanas robots ir paredzēts pilnībā automātiskai mitrajai un sausajai tīrīšanai.
- Netīriet pret ūdeni jutīgus grīdas segumus, piemēram,neapstrādātas korķa grīdas, jo mitrums var iesūkties grīdā un to sabojāt.
- Ierīce ir piemērota paklāju, PVC, linoleja, flīžu, akmens, eļļota un vaskota parketa, laminēta, kā arī visu ūdensizturīgo grīdu pārklājumu tīrīšanai.
- Šī ierīce ir izstrādāta lietošanai privātās mājsaimniecībās un nav paredzēta komerciālai izmantošanai.

Piederumi un rezerves daļas

Izmantot tikai oriģinālos piederumus un oriģinālās rezerves daļas, jo tie garantē drošu un nevainojamu ierīces darbību.
Informāciju par piederumiem un rezerves daļām skatīt *www.kaercher.com.*

Piegādes komplekts

Izsaiņojot pārbaudiet, vai saturs ir pilnīgs. Ja trūkst piederumi vai transportēšanas laikā radušies bojājumi, lūdzu, informējiet tirgotāju.

Ierīces apraksts

Attēlus skatiet grafika lappusē.
Attēls A
Attēls B

1. Netīrā ūdens tvertne
2. Tīrīšanas veltnis (2 x)
3. Sūkšanas atvere tīrīšanas robotā
4. Piedziņas rats
5. Birstes pārsegs
6. Tīrīšanas birste
7. Sānu slota (4 x)
8. Vadības ritenis
9. Kritiena sensors
10. Veltņa kasete
11. Netīrā ūdens tvertnes atvēršanas svira
12. Netīrā ūdens nosūkšanas vārsts pie ierīces
13. Tīrā ūdens tvertne
14. Gumijas noslēgs tīrā ūdens padevei
15. Tīrīšanas rīks
16. Putekļu tvertne
17. Foam Stop 30 ml (2 x)
18. RM 536 500 ml
19. Iesl./ Izsl./ pauzes taustiņš
20. “Home” taustiņš
21. 3D sensors ar kameru
22. Sienas izsekošanas sensors
23. LED josla statusa indikācijai
24. Augšējais pārsegs
25. Tīrā ūdens pieplūde
26. Kontakti uzlādes stacijai
27. Lāzera sensors (LiDAR)
28. Filtrs (2 x)
29. Uzbrauktuves rampa
30. Veltņa uzglabāšanas nodalījums
31. Uzlādes stacijas vāks
32. Nešanas rokturis
33. Uzlādes kontaktligzda
34. Kabeļa turētājs
35. Kabeļa vadotne
36. Putekļu maiss *(2 x) **(5 x)
37. Tīkla kabelis
38. Netīrā ūdens tvertne
39. Tīrā ūdens tvertne
40. Putekļu maisa ietvere
41. Poga "Sākt pašattīrīšanu"
42. Poga "Mainīt tīrīšanas režīmu"
43. Poga "Sākt tīrīšanu"
44. Tīrā ūdens iepildīšanas vārsts
45. Netīrā ūdens tvertnes nosūkšanas vārsts
46. Sūkšanas atvere pie uzlādes stacijas

* RVF 7 Comfort
** RVF 7 Comfort Extra

Pogas uz uzlādes stacijas

Norādījum

Pogas uz uzlādes stacijas var nospiest tikai tad, kad tīrīšanas robots atrodas uzlādes stacijā, jo tikai tādā veidā tiek nodrošināts kontakts ar ierīci.

Poga	Apraksts
	Poga paredzēta, lai sāktu tīrīšanu.
	Poga paredzēta, lai izvēlētos tīrīšanas režīmus. Ja simbols deg, ir aktivizēts mitrās un sausās tīrīšanas režīms. Ja simbols nedeg, ir aktivizēts tikai sausās tīrīšanas režīms.
	Poga paredzēta, lai aktivizētu pašattīrīšanu. Tajā ietverti: • Netīrā ūdens tvertnes iztukšošana • Tīrā ūdens tvertnes uzpilde • Veltņa tīrīšana • Veltņa žāvēšana • Putekļu maisa iztukšošana

Tīrīšanas robota darbība

- Mobilais tīrīšanas robots enerģiju iegūst no iebūvēta akumulatora, kuru tas regulāri uzlādē komplektācijā iekļautajā uzlādes stacijā. Ja akumulatora uzlādes līmenis ir pārāk zems, robots patstāvīgi atgriežas uzlādes stacijā, lai veiktu uzlādi, un, ja nepieciešams, pārtrauc pašreizējo tīrīšanas uzdevumu.
- Tiklīdz uzlādes process ir pabeigts, pārtraukta tīrīšanas uzdevuma gadījumā tīrīšanas robots patstāvīgi izbrauc no uzlādes stacijas un turpina tīrīšanas darbu. Kad tīrīšanas robots ir pabeidzis tīrīšanas darbus, tas atgriežas tīrīšanas stacijā, lai veiktu uzlādi.
- Tīrīšanas robots sniedz statusa ziņojumus, izmantojot balss signālus un dažādas LED krāsas uz ierīces.
- Tīrīšanas robots pārvietojas sistemātiski. Izmantojot lāzera sensoru (LiDAR), tas noskenē telpu un pakāpeniski to iztīra. Tas izvairās no šķēršļiem, kuru augstums ir vismaz vienāds ar iebūvētā lāzersensora (LiDAR) augstumu.
- Tīrīšanas robotam ir kritiena sensori, kas spēj noteikt kāpnes un pakāpienus un ir paredzēti kritienu novēršanai.
- Ultraskaņas sensors tiek izmantots paklāju atpazīšanai, kuru var individuāli aktivizēt vai deaktivizēt lietotnē. Atkarībā no konfigurācijas tīrīšanas robots izvairās no paklājiem.
- Tīrīšanas robotam ir tīrā un netīrā ūdens tvertne, kā arī mikrošķiedras veltnis, putekļu tvertne, tīrīšanas birste un 2 sānu slotas. Pateicoties šiem komponentiem, iespējams vienlaicīgi veikt sauso un mitro tīrīšanu. Sūkšanas procesā visas putekļu daļiņas un rupjo netīrumu veidi tiek savākti putekļu tvertnē, lai mitrās tīrīšanas laikā nekādas putekļu daļiņas un rupjie netīrumi vairs netiktu uzņemti un tie neuzkrātos netīrā ūdens tvertnē.
- Daudzfunkcionālajā uzlādes stacijā pēc katra tīrīšanas procesa no ierīces autonomi tiek atsūkts netīrais ūdens, pievienots tīrs ūdens un iztīrīti putekļi no putekļu tvertnes. Tāpat uzlādes stacijā ir iespējams tīrīt, žāvēt un uzglabāt tīrīšanas veltņus.

Atsūkšanu var veikt tikai pie šādiem nosacījumiem:

- Tīrīšanas robots atrodas uzlādes stacijā.
- Uzlādes stacijā ir ievietots putekļu maiss.
- Ievietotais putekļu maiss nav pilns.
- Uzlādes stacijas vāks ir aizvērts.

LED krāsas uz ierīces

LED pogas	LED josla	Nozīme
nedeg	nedeg	Ierīce ir izslēgta. Ierīce atrodas miega režīmā. Ierīce atrodas režīmā “Netraucēt”.
pulsē baltā krāsā	pulsē baltā krāsā	Ierīce tiek ieslēgta. Tiek lejupielādēta un aktualizēta jaunā programmaparatūra.
pulsē zilā krāsā	nedeg	Tiek izveidots tīkla savienojums.
deg zaļā krāsā	deg zilā vai dzeltenā krāsā (atkarībā no izvēlētā tīrīšanas režīma)	Tīkla savienojuma izveide ir veiksmīgi pabeigta.
mirgo zilā krāsā	nedeg	Tīkla savienojums tiek atiestatīts.
pulsē zaļā krāsā	nedeg	Ierīce atrodas uzlādes stacijā, un akumulators tiek uzlādēts.
pulsē vai mirgo sarkanā krāsā	pulsē vai mirgo sarkanā krāsā	Ir radies traucējums. Traucējumu novēršanu skatīt *Palīdzība traucējumu gadījumā*.

LED krāsas uz uzlādes stacijas

LED pogas	LED josla	Nozīme
nedeg	deg baltā krāsā	Uzlādes stacija atrodas gaidstāves režīmā.

LED pogas	LED josla	Nozīme
● Poga "Sākt tīrīšanu":pulsē zaļā krāsā ● Poga "Mainīt tīrīšanas režīmu":deg zilā krāsā/nedeg ● Poga "Sākt pašattīrīšanu":deg baltā krāsā	pulsē zaļā krāsā	Ierīce atrodas uzlādes stacijā, un akumulators tiek uzlādēts.
● Poga "Sākt tīrīšanu":nedeg ● Poga "Mainīt tīrīšanas režīmu":deg zilā krāsā/nedeg ● Poga "Sākt pašattīrīšanu":pulsē dzeltenā krāsā	pulsē dzeltenā krāsā	Ierīcē esošās putekļu tvertnes saturu uzsūc uzlādes stacija.
● Poga "Sākt tīrīšanu":nedeg ● Poga "Mainīt tīrīšanas režīmu":deg zilā krāsā/nedeg ● Poga "Sākt pašattīrīšanu":pulsē zilā krāsā	pulsē zilā krāsā	Ierīce atrodas uzlādes stacijā, un tiek tīrīti tīrīšanas veltņi.
● Poga "Sākt tīrīšanu":deg sarkanā krāsā ● Poga "Mainīt tīrīšanas režīmu":deg sarkanā krāsā ● Poga "Sākt pašattīrīšanu":deg sarkanā krāsā	pulsē vai mirgo sarkanā krāsā	Ir radies traucējums. Traucējumu novēršanu skatīt *Palīdzība traucējumu gadījumā*.
nedeg	nedeg	Ierīce ir izslēgta. Ierīce atrodas režīmā “Netraucēt”.

Īpašie režīmi

Gaidstāves režīms

Tīrīšanas robots automātiski pārslēdzas gaidstāves režīmā pēc 5 minūšu neaktivitātes. Nospiediet jebkuru pogu, lai to pamodinātu.

- Tīrīšanas robots nepārslēdzas gaidstāves režīmā, kad tas atrodas uzlādes stacijā.
- Tīrīšanas robots automātiski izslēdzas, ja gaidstāves režīmā tas atrodas ilgāk par 6 stundām

Režīms “Netraucēt”

Ir iespējams aktivizēt režīmu "Netraucēt". Režīmā "Netraucēt" tīrīšanas robots neizdod nekādus akustiskus brīdinājumus. LED pogas un LED josla ir izslēgtas. Režīmu "Netraucēt" iespējams aktivizēt lietotnē. Lietotnes lejupielāde ir aprakstīta nodaļā *Tīrīšanas robota savienošana ar WLAN un lietotni*.

Norādījum

Režīmā "Netraucēt" tīrīšanas robots nav izslēgts. Lai turpinātu tīrīšanu, īsi nospiediet Iesl./ Izsl./ pauzes taustiņš.

Tālvadība

Lietotnē ir iespēja navigēt robotu, ja tas, piemēram, iestrēdzis nepieejamā vietā.
Šo tālvadību var izvēlēties lietotnē sadaļā "Iestatījumi" > "Robota iestatījumi".

Ekspluatācijas sākšana

Uzlādes stacijas uzstādīšana

- Atrašanās vietu izvēlēties tā, lai tīrīšanas robots varētu viegli sasniegt uzlādes staciju.

IEVĒRĪBAI

Grīdas bojājumi mitruma dēļ

Mitrais veltnis var radīt grīdas bojājumus uzlādes laikā. Novietojiet uzlādes staciju uz mitrumizturīgas grīdas un uz komplektācijā iekļautās grīdas aizsargplāksnes.

- Nodrošiniet vismaz 0,5 m attālumu uzlādes stacijas kreisajā un labajā pusē un vismaz 1,5 m attālumu uzlādes stacijas priekšpusē.
- Atrašanās vieta nedrīkst būt pakļauta tiešiem saules stariem.

1. Uzstādiet uzlādes staciju.
   Attēls C
2. Tīkla kabeļa ierīces spraudni iespraudiet uzlādes stacijas uzlādes kontaktligzdā.
   Attēls D
3. Iespraudiet tīkla spraudni.

Tīrīšanas robota savienošana ar uzlādes staciju

1. Tīrīšanas robotu manuāli novietojiet uz uzlādes stacijas un pārliecinieties, ka uzlādes kontaktiem ir labs kontaktsavienojums.
   Tīrīšanas robots automātiski ieslēdzas. LED pogas un LED josla iedegas.

Norādījum

Pirmās ekspluatācijas uzsākšanas laikā manuāla ieslēgšana bez kontakta ar uzlādes staciju nav iespējama.

Pēc pirmās ekspluatācijas uzsākšanas tīrīšanas robots automātiski pārvietojas uz uzlādes staciju.

Tīrīšanas robota savienošana ar WLAN un lietotni

Tīrīšanas robotu var vadīt tieši, izmantojot ierīces pogas vai lietotni mobilajā ierīcē ar WLAN savienojumu. Lai varētu izmantot visas pieejamās funkcijas, tīrīšanas robotu ieteicams vadīt, izmantojot KÄRCHER Indoor Robots lietotni.
Pirms lietotnes lejupielādes pārliecinieties, ka:

- Mobilā ierīce ir savienota ar internetu.
- Ir aktivizēts maršrutētāja 2,4 GHz vai 5 GHz-WLAN.
- Ir nodrošināts pietiekams WLAN pārklājums.

Lejupielādējiet KÄRCHER Indoor Robots lietotni no Apple App Store® vai no Google Play™ Store.

GET IT ON Google Play

Download on the App Store

- Google Play™ un Android™ ir Google Inc. preču zīmes vai reģistrētas preču zīmes
- Apple® un App Store® ir Apple Inc. preču zīmes vai reģistrētas preču zīmes

Tīrīšanas robota savienošana ar KÄRCHER Indoor Robots lietotni un WLAN:

1. Lejupielādējiet KÄRCHER Indoor Robots lietotni no Apple App Store vai Google Play Store.
2. Atveriet lietotni KÄRCHER Indoor Robots .
3. Izveidojiet kontu (ja neesat vēl reģistrējies).
4. Pievienojiet vēlamo tīrīšanas robotu.
5. Izpildiet lietotnē sniegtos norādījumus soli pa solim.

Ekspluatācijas uzsākšana

Sānu birstes montāža

1. Apgrieziet tīrīšanas robotu otrādi.
2. Ievietojiet sānu birstes. Pievērsiet uzmanību krāsu atbilstībai uz uzliktņa un ierīces turētāja (piem., melns pie melna).
   Attēls E

Netīrā ūdens tvertnes ievietošana

1. Netīrā ūdens tvertni horizontāli iebīdiet ierīcē, līdz tā dzirdami nofiksējas.
   Attēls F

Netīrā ūdens tvertnes izņemšana

1. Nospiediet netīrā ūdens tvertnes atbloķēšanas taustiņu un izņemt netīrā ūdens tvertni no ierīces.
   Attēls G

Tīrīšanas veltņa ievietošana

1. Noņemiet veltņa kasetes magnētisko pārsegu.
   Attēls H
2. Nospiediet veltņa kasetes atbloķēšanas taustiņu.
   Attēls I
   Veltņa kasete tiek atdalīta no tīrīšanas robota.
3. Izņemiet veltņa kaseti no tīrīšanas robota.
4. Uzspraudiet tīrīšanas veltni uz veltņa turētāja.
   Attēls J
5. Pievērsiet uzmanību kasetes vadotnei un iebīdiet veltņa kaseti tīrīšanas robotā, līdz tā dzirdami nofiksējas.
   Attēls K
6. Uzlieciet veltņa kasetes magnētisko pārsegu.

Uzlādes stacijas tīrā ūdens tvertnes uzpildīšana

Ierīces tīrā ūdens tvertne primāri tiek uzpildīta, izmantojot uzlādes staciju. Tomēr ir iespējams tīrā ūdens tvertni uzpildīt arī manuāli, skatīt *Tīrā ūdens tvertnes uzpilde*.

IEVĒRĪBAI

Bojājumu risks

Karsta ūdens iepildīšana tīrā ūdens tvertnē var izraisīt plastmasas deformāciju.
Neiepildiet karstu ūdeni tīrā ūdens tvertnē.

Norādījum

Pirms tīrā ūdens tvertnes uzpildīšanas vienmēr vispirms iztukšojiet netīrā ūdens tvertni.

1. Atveriet uzlādes stacijas vāku.
   Attēls L
2. Izņemiet tīrā ūdens tvertni.
3. Pavelciet aiz tīrā ūdens tvertnes vāka mēlītes un atveriet vāku uz augšu.
4. Piepildiet tīrā ūdens tvertni ar aukstu vai remdenu krāna ūdeni līdz atzīmei MAX.
5. Ja nepieciešams, tīrā ūdens tvertnē pievienojiet KÄRCHER tīrīšanas vai kopšanas līdzekli.

IEVĒRĪBAI

Slikts tīrīšanas rezultāts nepareizas tīrīšanas līdzekļa izmantošanas rezultātā

Pārmērīga vai nepietiekama tīrīšanas vai kopšanas līdzekļu deva var negatīvi ietekmēt tīrīšanas rezultātus.
Pievērsiet uzmanību tīrīšanas vai kopšanas līdzekļu ieteicamajām devām.

Norādījum

Neizmantojiet citu ražotāju tīrīšanas līdzekļus, jo tie var izraisīt pārmērīgu putu veidošanos uz grīdas vai ierīces netīrā ūdens tvertnē.
Turklāt pirmo tīrīšanas reižu laikā var veidoties putas, ja uz grīdas joprojām ir iepriekš izmantoto citu ražotāju tīrīšanas līdzekļu paliekas.

6. Aizveriet vāku.
7. Ievietojiet tīrā ūdens tvertni atpakaļ uzlādes stacijā.
8. Aizveriet uzlādes stacijas vāku.

Tīrā ūdens tvertnes uzpilde

Tīrā ūdens tvertni ierīcē ir iespējams uzpildīt arī manuāli:

IEVĒRĪBAI

Bojājumu risks

Karsta ūdens iepildīšana tīrā ūdens tvertnē var izraisīt plastmasas deformāciju.
Neiepildiet karstu ūdeni tīrā ūdens tvertnē.

Norādījum

Pirms tīrā ūdens tvertnes uzpildīšanas vienmēr vispirms iztukšojiet netīrā ūdens tvertni.

1. Noņemiet augšējo pārsegu.
   Attēls N
2. Satveriet tīrā ūdens tvertni aiz padziļinājumiem un izņemiet to no ierīces.
3. Pavelciet aiz gumijas mēlītes pie iepildīšanas atvere.
4. Piepildiet tīrā ūdens tvertni ar aukstu vai remdenu krāna ūdeni.
5. Ja nepieciešams, tīrā ūdens tvertnē pievienojiet KÄRCHER tīrīšanas vai kopšanas līdzekli.

IEVĒRĪBAI

Slikts tīrīšanas rezultāts nepareizas tīrīšanas līdzekļa izmantošanas rezultātā

Pārmērīga vai nepietiekama tīrīšanas vai kopšanas līdzekļu deva var negatīvi ietekmēt tīrīšanas rezultātus.
Pievērsiet uzmanību tīrīšanas vai kopšanas līdzekļu ieteicamajām devām.

Norādījum
Neizmantojiet citu ražotāju tīrīšanas līdzekļus, jo tie var izraisīt pārmērīgu putu veidošanos uz grīdas vai ierīces netīrā ūdens tvertnē.
Turklāt pirmo tīrīšanas reižu laikā var veidoties putas, ja uz grīdas joprojām ir iepriekš izmantoto citu ražotāju tīrīšanas līdzekļu paliekas.

6. Lai novērstu putu veidošanos uz grīdas vai ierīcē, pirmajās tīrīšanas reizēs papildus tīrīšanas līdzeklim tīrā ūdens tvertnē pievienojiet Foam Stop līdzekli. Nepieciešamības gadījumā atkārtojiet procesu.
7. Aizveriet gumijas mēlīti.
8. Ievietojiet tīrā ūdens tvertni ierīcē un iespiediet to uz leju, līdz tā dzirdami nofiksējas.
   Attēls O
9. Uzlieciet augšējo pārsegu.

Putekļu maisa ievietošana

1. Atveriet uzlādes stacijas vāku.
   Attēls M
2. Iebīdiet putekļu maisu ietverē.
3. Aizveriet uzlādes stacijas vāku.

Apkalpošana

IEVĒRĪBAI

Šķēršļu radīta bīstamība
Bojājumu risks
Pirms tīrīšanas robota darbināšanas pārliecinieties, ka uz grīdas, pie kāpnēm vai pakāpieniem nav šķēršļu.

Apkārtējās vides sagatavošana

- Lai tīrīšana būtu efektīva, uz grīdas nenovietot nekādus priekšmetus. Šķēršļu gadījumā tīrīšana aizņem daudz laika, jo tīrīšanas robotam ir jāapbrauc šie priekšmeti.
- Atveriet tīrīšanai paredzēto telpu durvis.
- Lai vadītu tīrīšanas robotu, izmantojot lietotni: Lietotnē veiciet konfigurēšanu, lai tīrīšanas robots varētu veikt tīrīšanu atbilstoši individuālajām tīrīšanas prasībām (aizliegtās zonas, dažādi tīrīšanas parametri u.c.), skatīt nodaļu *Iestatījumi lietotnē*.

Iestatījumi

Robota iestatījumi

Tīrīšanu var uzsākt arī bez lietotnes, vadot no tīrīšanas robota. Izmantojot pogas, var izpildīt šādas komandas:

- Tīrīšanas režīma izvēle, izmantojot Poga "Mainīt tīrīšanas režīmu", skatīt *Tīrīšanas sākšana*.
- Tīrīšanas sākšana, izmantojot Iesl./ Izsl./ pauzes taustiņš.
- Tīrīšanas pārtraukšana, izmantojot Iesl./ Izsl./ pauzes taustiņš.
- Manuāla tīrīšanas robota atgriešana uzlādes stacijā, izmantojot “Home” taustiņš.

Tīrīšanas robots automātiski atgriežas uzlādes stacijā, lai veiktu uzlādi, kad tas ir pabeidzis tīrīšanas uzdevumu vai ja tīrīšanas laikā akumulatora uzlādes līmenis kļūst pārāk zems.

Iestatījumi lietotnē

Lietotne KÄRCHER Indoor Robots cita starpā piedāvā šādas galvenās funkcijas:

- Veicamo darbības soļu instrukcija konfigurācijas iespējām
- Karšu izveide telpām un vairākiem stāviem
- Laika grafiku iestatīšana
- Aizliegto zonu un virtuālo sienu definēšana
- Norādes par kļūdām vai darbības traucējumiem un tīrīšanas gaitu
- Tīrīšanas parametru, piemēram, ūdens daudzuma, tīrīšanas intensitātes, pāri braukšanas reižu skaita vai paklāju izvairīšanās režīma iestatīšana
- Tīrīšanas zonu izveide
- Režīma "Netraucēt" aktivizēšana / deaktivizēšana
- Tiešraides kameras skatīšana ierīcē
- Ierīces tālvadības sistēma
- Biežāk uzdotie jautājumi ar detalizētu palīdzību traucējumu gadījumā

Tīrīšanas robota ieslēgšana

Norādījum
Novietojiet tīrīšanas robotu tieši uz uzlādes stacijas, ja to nav iespējams ieslēgt pārāk zema uzlādes līmeņa dēļ, skatīt nodaļu Ekspluatācijas sākšana.

1. Tīrīšanas robotu manuāli novietojiet uz uzlādes stacijas un pārliecinieties, ka uzlādes kontaktiem ir labs kontaktsavienojums.
   Tīrīšanas robots automātiski ieslēdzas un izdod skaņas signālu.
   LED josla pulsē baltā krāsā.

Norādījum
Alternatīvi tīrīšanas robotu var ieslēgt arī tad, ja tas neatrodas uzlādes stacijā:

2. Iesl./ Izsl./ pauzes taustiņš turiet nospiestu 5 sekundes.
   Tīrīšanas robots ieslēdzas.
   Attēls P

Ekspluatācija bez lietotnes

Tīrīšanas sākšana

Norādījum
Atveriet durvis uz visām telpām, kuras tīrīšanas robotam ir jātīra, un atbrīvojiet grīdu no liekiem priekšmetiem.

1. Nospiediet Iesl./ Izsl./ pauzes taustiņš.
   Tīrīšanas robots izdod akustisku signālu un vispirms izveido apkārtnes karti, neveicot tīrīšanu.
   LED pogas un LED josla deg baltā krāsā.
   Kad kartes izveide ir pabeigta, tīrīšanas robots atgriežas uz uzlādes staciju.

Norādījum
Pagaidiet dažas sekundes pirms vēlreiz nospiežat Iesl./ Izsl./ pauzes taustiņš, lai robots varētu saglabāt karti.

2. Izvēlieties vēlamo tīrīšanas režīmu.
   a Uzlādes stacijā izvēlieties tīrīšanas režīmu, izmantojot Poga "Mainīt tīrīšanas režīmu".
     Alternatīvi tīrīšanas režīmu var izvēlēties, izmantojot Poga "Mainīt tīrīšanas režīmu" uz ierīces:
   b Atveriet augšējo pārsegu.
   c Izvēlieties vēlamo tīrīšanas režīmu, izmantojot Poga "Mainīt tīrīšanas režīmu" uz ierīces.
     Attēls Q
3. Nospiediet Iesl./ Izsl./ pauzes taustiņš.
   Tīrīšanas robots izdod akustisku signālu un uzsāk tīrīšanu.
   LED pogas un LED josla deg zilā vai dzeltenā krāsā atkarībā no izvēlētā tīrīšanas režīma.

Norādījum
Kad netīrā ūdens tvertne ir pilna, tīrīšanas robots automātiski atgriežas uzlādes stacijā. Tad uzlādes stacijā netīrais ūdens tiek izsūknēts.
Ja tīrā ūdens tvertne ierīcē ir tukša, tīrīšanas robots automātiski atgriežas uzlādes stacijā. Tad uzlādes stacijā tīrais ūdens tiek uzpildīts.

Putekļi no putekļu tvertnes, atkarībā no lietotnē iestatītajiem parametriem, tiek automātiski izsūkti regulāros intervālos, kad robots iebrauc uzlādes stacijā.

Ekspluatācija ar lietotni

Kartes izveide

Norādījum

Atveriet durvis uz visām telpām, kuras tīrīšanas robotam ir jātīra, un atbrīvojiet grīdu no liekiem priekšmetiem.

1. Lietotnē vadības panelī nospiediet „Starts” un atbilstoši vajadzībai veiciet norādītās darbības.
   Tīrīšanas robots izdod akustisku signālu un uzsāk kartes izveidi.
   LED pogas un LED josla deg baltā krāsā.
   Kad kartes izveide ir pabeigta, tīrīšanas robots atgriežas uz uzlādes staciju.

Robota konfigurēšana lietotnē

Lietotnē var veikt individuālas kartes konfigurācijas.

- Virtuālās sienas un ierobežotās zonas neļauj tīrīšanas robotam iekļūt vietās, kuras nevajadzētu tīrīt.
- Izmantojot izlases vietu tīrīšanu vai tīrīšanas zonas, robots var vienu reizi īpaši iztīrīt lietotāja izvēlētās vietas.
- Izmantojot dažādus tīrīšanas režīmus, iespējams izvēlēties tīrīšanas intensitāti katrai telpai individuāli atkarībā no grīdas seguma veida vai netīrumiem (ūdens daudzums, pāri braukšanas reižu skaits uz vienu platību, atšķirīgs veltņa apgriezienu skaits un robota pārvietošanās ātrums utt.)

Lietotnes lejupielāde ir aprakstīta nodaļā *Tīrīšanas robota savienošana ar WLAN un lietotni.*

1. Izpildīt lietotnē sniegtos norādījumus soli pa solim.

Tīrīšanas sākšana

1. Lietotnē atlasiet vēlamo karti un sāciet tīrīšanu atbilstoši individuālajai konfigurācijai.

Norādījum

Kad netīrā ūdens tvertne ir pilna, tīrīšanas robots automātiski atgriežas uzlādes stacijā. Tad uzlādes stacijā netīrais ūdens tiek izsūknēts.

Ja tīrā ūdens tvertne ierīcē ir tukša, tīrīšanas robots automātiski atgriežas uzlādes stacijā. Tad uzlādes stacijā tīrais ūdens tiek uzpildīts.

Putekļi no putekļu tvertnes, atkarībā no lietotnē iestatītajiem parametriem, tiek automātiski izsūkti regulāros intervālos, kad robots iebrauc uzlādes stacijā.

Tīrīšanas pārtraukšana

Tīrīšanas pārtraukšana no ierīces

1. Tīrīšanas laikā nospiediet jebkuru pogu.
   Tīrīšanas robots apstājas.
   LED pogas pulsē zilā vai dzeltenā krāsā (atkarībā no izvēlētā tīrīšanas režīma).
   LED josla pulsē zilā vai dzeltenā krāsā (atkarībā no izvēlētā tīrīšanas režīma).
2. Nospiediet Iesl./ Izsl./ pauzes taustiņš.
   Tīrīšana turpinās.
   LED pogas deg zilā vai dzeltenā krāsā (atkarībā no izvēlētā tīrīšanas režīma).
   LED josla deg zilā vai dzeltenā krāsā (atkarībā no izvēlētā tīrīšanas režīma).

Tīrīšanas pārtraukšana no lietotnes

1. Lietotnē vadības panelī nospiediet „Pauze”.
   Tīrīšanas robots apstājas.
   LED pogas pulsē zilā vai dzeltenā krāsā (atkarībā no izvēlētā tīrīšanas režīma).
   LED josla pulsē zilā vai dzeltenā krāsā (atkarībā no izvēlētā tīrīšanas režīma).
2. Lietotnē vadības panelī nospiediet „Starts”.
   Tīrīšana turpinās.
   LED pogas deg zilā vai dzeltenā krāsā (atkarībā no izvēlētā tīrīšanas režīma).
   LED josla deg zilā vai dzeltenā krāsā (atkarībā no izvēlētā tīrīšanas režīma).

Akumulatora stāvokļa indikācija

Norādījum

Ja akumulators ir tukšs, tīrīšanas robots patstāvīgi atgriežas uzlādes stacijā, lai uzlādētu akumulatoru.

Optiskie signāli brīdina par tukšu akumulatoru:

- LED pogas mirgo sarkanā krāsā, kad akumulators ir tukšs un nepieciešama uzlāde.

Norādījum

Ja tīrīšanas robots pirms tam nav pabeidzis tīrīšanu, pēc akumulatora uzlādes tas turpina darbu no vietas, kurā tīrīšana tika pārtraukta.

Tīrīšanas robota manuāla nosūtīšana uz uzlādi

Tīrīšanas robota manuāla nosūtīšana uz uzlādi, vadot no ierīces

1. Ja robots dotajā brīdī veic tīrīšanas darbu, nospiediet jebkuru pogu.
   Tīrīšanas robots apstājas.
   LED pogas pulsē zilā vai dzeltenā krāsā (atkarībā no izvēlētā tīrīšanas režīma).
   LED josla pulsē zilā vai dzeltenā krāsā (atkarībā no izvēlētā tīrīšanas režīma).
2. Nospiediet “Home” taustiņš.
   Tīrīšana tiek pārtraukta.
   Tīrīšanas robots atgriežas uzlādes stacijā, lai veiktu uzlādi.
   Tiklīdz tīrīšanas robots ir savienots ar uzlādes staciju, LED pogas pulsē zaļā krāsā.

Tīrīšanas robots automātiski atgriežas uzlādes stacijā, lai veiktu uzlādi, kad tas ir pabeidzis tīrīšanas uzdevumu vai ja tīrīšanas laikā akumulatora uzlādes līmenis kļūst pārāk zems.

Tīrīšanas robota manuāla nosūtīšana uz uzlādi, vadot no lietotnes

1. Ja robots dotajā brīdī veic tīrīšanas darbu, lietotnē vadības panelī nospiediet „Pauze”.
   Tīrīšanas robots apstājas.
   LED pogas pulsē zilā vai dzeltenā krāsā (atkarībā no izvēlētā tīrīšanas režīma).
   LED josla pulsē zilā vai dzeltenā krāsā (atkarībā no izvēlētā tīrīšanas režīma).
2. Lietotnē vadības panelī nospiediet „Uzlāde”.
   Tīrīšana tiek pārtraukta.
   Tīrīšanas robots atgriežas uzlādes stacijā, lai veiktu uzlādi.
   Tiklīdz tīrīšanas robots ir savienots ar uzlādes staciju, LED pogas pulsē zaļā krāsā.

Tīrīšanas robots automātiski atgriežas uzlādes stacijā, lai veiktu uzlādi, kad tas ir pabeidzis tīrīšanas uzdevumu vai ja tīrīšanas laikā akumulatora uzlādes līmenis kļūst pārāk zems.

Netīrā ūdens tvertnes iztukšošana

Kad netīrā ūdens tvertne ir pilna, LED pogas un LED josla pulsē sarkanā krāsā, un tīrīšanas robots atgriežas uzlādes stacijā.

Uzlādes stacijā netīrais ūdens no tīrīšanas robota tiek automātiski izsūkts.

Netīrā ūdens tvertnes manuāla iztukšošana:
1. Izņemiet netīrā ūdens tvertni, skatīt *Netīrā ūdens tvertnes izņemšana*.
2. Pavelciet uz augšu netīrā ūdens tvertnes atvēršanas sviru un atveriet netīrā ūdens tvertnes vāku.
   Attēls R
3. Iztukšojiet netīrā ūdens tvertni. Noturīgu netīrumu gadījumā izskalojiet netīrā ūdens tvertni ar tīru ūdeni vai iztīriet to ar tīrīšanas birsti.
   Attēls S
4. Aizveriet netīrā ūdens tvertnes vāku.
5. Ievietojiet netīrā ūdens tvertni, skatīt *Netīrā ūdens tvertnes ievietošana*.
6. Lai turpinātu tīrīšanu, nospiediet Iesl./ Izsl./ pauzes taustiņš.

Putekļu tvertnes iztukšošana

Putekļi no putekļu tvertnes, atkarībā no lietotnē iestatītajiem parametriem, tiek automātiski izsūkti regulāros intervālos, kad robots iebrauc uzlādes stacijā.

Putekļu tvertnes manuāla iztukšošana:
1. Noņemiet augšējo pārsegu.
2. Nospiediet skavu, satveriet putekļu tvertni aiz padziļinājumiem un izņemiet to no ierīces.
   Attēls V
3. Nolokiet vāku uz leju.
   Attēls W
4. Iztukšojiet putekļu tvertni.
5. Atlokiet vāku uz augšu, līdz tas dzirdami nofiksējas.
6. Ievietojiet putekļu tvertni.
7. Lai turpinātu tīrīšanu, nospiediet Iesl./ Izsl./ pauzes taustiņš.

Tīrīšanas šķidruma uzpildīšana

Kad tīrā ūdens tvertne ir tukša, LED pogas un LED josla pulsē sarkanā krāsā, un tīrīšanas robots atgriežas uzlādes stacijā.
Uzlādes stacijā tīrā ūdens tvertne tīrīšanas robotā tiek automātiski uzpildīta.

Norādījum
Ja tīrā ūdens tvertne uzlādes stacijā ir tukša, piepildiet tīrā ūdens tvertni, skatīt Uzlādes stacijas tīrā ūdens tvertnes uzpildīšana.

Tīrīšanas šķidruma manuāla uzpildīšana:
1. Uzpildiet tīrā ūdens tvertni ierīcē (skatīt nodaļu *Tīrā ūdens tvertnes uzpilde*).

Ierīces izslēgšana

Norādījum
Kad tīrīšanas robots atrodas uzlādes stacijā, to nevar izslēgt.
1. Turiet nospiestas Iesl./ Izsl./ pauzes taustiņš 5 sekundes.
   LED pogas un LED josla nodziest.
   Tīrīšanas robots izslēdzas.
2. Iztukšojiet un iztīriet netīrā ūdens tvertni ierīcē, skatīt *Netīrā ūdens tvertnes tīrīšana*.
3. Iztukšojiet netīrā ūdens tvertni uzlādes stacijā un izskalojiet ar ūdeni.
4. Iztukšojiet un iztīriet putekļu tvertni, skatīt *Putekļu tvertnes tīrīšana*.
5. Notīriet Skrāpis ar matu ķemmi, skatīt nodaļu *Veltņa kasetes un skrāpja ar matu savākšanas ķemmi tīrīšana*.
6. Notīriet tīrīšanas birsti, skatīt *Tīrīšanas birstes tīrīšana*.

WLAN savienojuma atiestatīšana

Ja pārejat uz jaunu maršrutētāju vai maināt WLAN paroli, ir jāatjaunina tīrīšanas robota WLAN savienojums.

Norādījum
Tiek atbalstīti 5 GHz un 2,4 GHz WLAN tīkli.
1. Ieslēdziet tīrīšanas robotu, skatīt nodaļu *Tīrīšanas robota ieslēgšana*.
2. Vienlaicīgi uz 3 sekundēm nospiediet Iesl./ Izsl./ pauzes taustiņš un “Home” taustiņš, līdz atskan akustisks signāls.

Rūpnīcas iestatījumu atjaunošana

1. 5 sekundes turiet nospiestu “Home” taustiņš, līdz atskan akustisks signāls.
2. Vēlreiz 5 sekundes turiet nospiestu “Home” taustiņš, līdz atskan akustisks signāls.
   Rūpnīcas iestatījumi ir atjaunoti.

Transportēšana

Ja iespējams, transportējiet vai nosūtiet ierīci atpakaļ oriģinālajā iepakojumā. Ja oriģinālais iepakojums nav pieejams, sazinieties ar mūsu klientu apkalpošanas dienestu.

Transportēšanas drošības norādījumi

Uz litija jona saturošiem akumulatoriem attiecas bīstamu preču likuma prasības.
Nebojātu un funkcionējošu akumulatoru lietotājs drīkst transportēt sabiedriskās satiksmes zonās bez papildu prasībām.
Ja akumulatorus transportē trešās personas (piem., transporta pārvadājumu uzņēmums), jāņem vērā īpašas prasības, kas attiecas uz iepakošanu un marķēšanu.
Ievērojiet valsts tiesību normas.

Uzglabāšana

IEVĒRĪBAI

Mitruma radīta smaku veidošanās
Ja ierīcē uzglabāšanas laikā joprojām atrodas šķidrumi / mitri netīrumi, tas var radīt smaku veidošanos.
Uzglabājot ierīci, pilnībā iztukšojiet tīrā un netīrā ūdens tvertnes.
Notīriet veltņa kaseti.
Izmantojot tīrīšanas rīku, izņemiet matus un netīrumu daļiņas no skrāpja ar matu savākšanas ķemmi.
Ļaujiet notīrītajam veltnim nožūt.
Nelieciet mitro veltni žāvēšanai slēgtā skapī.

IEVĒRĪBAI

Mantiskie bojājumi
Nepareiza uzglabāšana var radīt ierīces bojājumus.
Nenovietojiet uz tīrīšanas robota nekādus priekšmetus.
Neuzglabājiet ierīci apgrieztā stāvoklī.
Uzglabājiet tīrīšanas robotu pilnībā uzlādētu un izslēgtu, novietojot to vēsā un sausā vietā.

Norādījum
Lai izvairītos no pilnīgas akumulatora izlādes, ne vēlāk kā pēc 5 mēnešiem vēlreiz pilnībā uzlādējiet tīrīšanas robotu.

Kopšana un apkope

Putekļu maisa nomaiņa

1. Atveriet uzlādes stacijas vāku.
2. Pilno putekļu maisu izvelciet, turot aiz mēlītes, virzienā uz augšu. Tādējādi putekļu maisa atvere aizveras.

3. Ja nepieciešams, iztīriet uzlādes stacijas iekšpusi un motora aizsargfiltru, skatīt *Motora aizsargfiltra tīrīšana*.
4. Atlokiet jauno putekļu maisu un iebīdiet to turētājā no augšas.
   Attēls M
5. Aizveriet uzlādes stacijas vāku.

Motora aizsargfiltra tīrīšana

1. Atveriet uzlādes stacijas vāku.
   Attēls X
2. Putekļu maisu izvelciet, turot aiz mēlītes, virzienā uz augšu. Tādējādi putekļu maisa atvere aizveras.
3. Izņemiet motora aizsargfiltru.
4. Iztīriet motora aizsargfiltru zem tekoša ūdens.
5. Ļaujiet motora aizsargiltram nožūt.
6. Ievietojiet motora aizsargfiltru uzlādes stacijā.
7. Ievietojiet putekļu maisu, skatīt *Putekļu maisa ievietošana*.
8. Aizveriet uzlādes stacijas vāku.

Uzlādes stacijas netīrā ūdens tvertnes iztukšošana

IEVĒRĪBAI

Netīrā ūdens tvertnes radīta smaku veidošanās

Ja netīrā ūdens tvertnē uzglabāšanas laikā joprojām atrodas šķidrumi / mitri netīrumi, tas var radīt smaku veidošanos.
Pilnībā iztukšojiet netīrā ūdens tvertni.
Regulāri iztīriet netīrā ūdens tvertni.

1. Atveriet uzlādes stacijas vāku.
2. Izņemiet netīrā ūdens tvertni.
3. Pavelciet aiz netīrā ūdens tvertnes vāka mēlītes un atveriet vāku uz augšu.
4. Iztukšojiet netīrā ūdens tvertni. Noturīgu netīrumu gadījumā izskalojiet netīrā ūdens tvertni ar tīru ūdeni vai iztīriet to ar tīrīšanas birsti.
5. Aizveriet netīrā ūdens tvertnes vāku.
6. Ievietojiet netīrā ūdens tvertni uzlādes stacijā.
7. Aizveriet uzlādes stacijas vāku.

Sensoru tīrīšana

Notīriet sensorus vismaz reizi mēnesī. Ja sensori ir netīri, vienmēr uzreiz tos notīriet.

Attēls T
Attēls U

1. Noslaukiet sensorus ar mīkstu drānu.

Kontaktu tīrīšana

Vismaz reizi mēnesī notīriet ierīces un netīrā ūdens tvertnes kontaktus. Ja kontakti ir netīri, tos vienmēr uzreiz notīriet.

1. Izņemiet netīrā ūdens tvertni, skatīt *Netīrā ūdens tvertnes izņemšana*.
2. Noslaukiet ierīces un netīrā ūdens tvertnes kontaktus ar mīkstu drānu.
   Attēls Y

Netīrā ūdens tvertnes tīrīšana

IEVĒRĪBAI

Sakrājušies netīrumi

Ilgstoši sakrājušies netīrumi var sabojāt ierīci.
Regulāri iztīriet netīrā ūdens tvertni.
Informāciju par rīcību, kā iztukšot un iztīrīt netīrā ūdens tvertni, skatiet nodaļā *Netīrā ūdens tvertnes iztukšošana*.

Tīrīšanas veltņa tīrīšana uzlādes stacijā

Norādījum

Tīrīšanas veltni uzlādes stacijā var tīrīt tikai tad, kad tīrīšanas robots atrodas uzlādes stacijā.

Norādījum

Tīrīšanas veltņi pēc katra pabeigta tīrīšanas cikla tiek automātiski notīrīti uzlādes stacijā.

Tīrīšanas veltņu manuāla tīrīšana uzlādes stacijā:

1. Nospiediet Poga "Sākt pašattīrīšanu".

Tīrīšanas veltņa tīrīšana

IEVĒRĪBAI

Tīrīšanas līdzekļa atliekas uz veltņa

Putu veidošanās
Pēc katras lietošanas reizes izmazgājiet veltni zem tekoša ūdens vai izmazgājiet veltni veļas mašīnā.

IEVĒRĪBAI

Veltņa bojājumi veļas mīkstinātāja vai veļas žāvētāja izmantošanas rezultātā

Mikrošķiedru bojājumi
Mazgājot veļas mašīnā, nelietojiet veļas mīkstinātāju.
Nelieciet veltni veļas žāvētājā.

IEVĒRĪBAI

Materiālie bojājumi brīva veltņa dēļ

Veļas mazgājamā mašīna var tikt bojāta.
Ievietojiet veltni veļas tīkliņā un ielieciet veļas mašīnā papildu veļu.

1. Noņemiet veltņa kasetes magnētisko pārsegu.
   Attēls H
2. Nospiediet veltņa kasetes atbloķēšanas taustiņu.
   Attēls Z
   Veltņa kasete tiek atdalīta no tīrīšanas robota.
3. Izņemiet veltņa kaseti no tīrīšanas robota.
4. Atlieciet skrāpi uz augšu.
5. Izņemiet tīrīšanas veltni no veltņa kasetes.
   Attēls AA
6. Notīriet tīrīšanas veltni zem tekoša ūdens vai mazgājiet veļas mašīnā maks. 60°C temperatūrā.
   Attēls AB
7. Veltņa piedziņu notīriet ar mitru drānu.
8. Ļaujiet tīrīšanas veltnim nožūt.

Veltņa kasetes un skrāpja ar matu savākšanas ķemmi tīrīšana

IEVĒRĪBAI

Bojājumi, mazgājot skrāpi trauku mazgājamajā mašīnā

Mazgāšanas procesa laikā skrāpis var deformēties un tādējādi vairs pietiekami labi nepiespiesties veltnim.
Tas pasliktina tīrīšanas rezultātu.
Nemazgājiet skrāpi trauku mazgājamajā mašīnā, bet notīriet zem tekoša ūdens.

IEVĒRĪBAI

Sakrājušies netīrumi

Ilgstoši sakrājušies netīrumi var sabojāt ierīci.
Pēc katras lietošanas reizes ieteicams ierīci pilnībā iztīrīt.

IEVĒRĪBAI

Sakrājušies netīrumi

Ilgstoši sakrājušies netīrumi var sabojāt ierīci.
Regulāri notīriet skrāpi, izmantojot tīrīšanas rīku.

1. Noņemiet veltņa kasetes magnētisko pārsegu.
   Attēls H
2. Nospiediet veltņa kasetes atbloķēšanas taustiņu.
   Attēls Z
   Veltņa kasete tiek atdalīta no tīrīšanas robota.
3. Izņemiet veltņa kaseti no tīrīšanas robota.
4. Skrāpis atlieciet uz augšu.
5. Izņemiet tīrīšanas veltni no veltņa kasetes.
   Attēls AA
6. Skrāpis notīriet zem tekoša ūdens.

Norādījum
Nemazgājiet Skrāpis un veltņa kaseti trauku mazgājamajā mašīnā, jo tas var sabojāt sastāvdaļas.

7. Noturīgus netīrumus notīriet ar tīrīšanas rīku.
   Attēls AC
8. Skrāpis atlieciet uz leju.
9. Pievērsiet uzmanību kasetes vadotnei un iebīdiet veltņa kaseti tīrīšanas robotā, līdz tā dzirdami nofiksējas.
   Attēls K
10. Uzlieciet veltņa kasetes magnētisko pārsegu.

Putekļu tvertnes tīrīšana

1. Iztukšojiet putekļu tvertni.

IEVĒRĪBAI

Elektronisko detaļu bojājums
Netīriet putekļu tvertni ar mitro tīrīšanu.

2. Tīriet putekļu tvertni ar piegādes komplektā iekļauto tīrīšanas rīku.
   Attēls AD
3. Atlokiet vāku uz augšu, līdz tas dzirdami nofiksējas.
4. Ievietojiet putekļu tvertni.

Filtra tīrīšana

Ieteicams regulāri tīrīt filtrus. Tas novērsīs to aizsērēšanu.

1. Noņemiet augšējo pārsegu.
2. Nospiediet skavu, satveriet putekļu tvertni aiz padziļinājumiem un izņemiet to no ierīces.
   Attēls V
3. Nospiediet skavu.
   Attēls AE
4. Atveriet pārsegu.
5. Noņemiet filtru.
6. Iztīriet filtru zem tekoša ūdens, izmantojot komplektācijā iekļauto tīrīšanas rīku.
   Attēls AF
7. Ļaujiet filtram pilnībā izžūt.
8. Iespiediet filtru pozīcijā.
9. Aizveriet putekļu tvertnes pārsegu.
10. Ievietojiet putekļu tvertni.

Tīrīšanas birstes tīrīšana

1. Apgrieziet tīrīšanas robotu otrādi.

Norādījum
Pārliecinieties, ka tīrā un netīra ūdens tvertne ir iepriekš iztukšota vai izņemta no ierīces.

2. Saspiediet kopā birstes pārsega skavas.
   Attēls AG
3. Noņemiet birstes pārsegu.
4. Izņemiet tīrīšanas birsti.
   Attēls AH
5. Notīriet tīrīšanas birsti, izmantojot piegādes komplektā iekļauto tīrīšanas rīku.
6. Ievietojiet tīrīšanas birsti.
7. Uzlieciet birstes pārsegu un nospiediet uz leju, līdz tas dzirdami nofiksējas.

Ritentiņu tīrīšana

Netīrumu daļiņas (piem., smilts u.c.) var pieķerties ritentiņu ārpusei un sabojāt jutīgas, gludas grīdas virsmas.

1. Notīriet ritentiņu ārpusi ar mitru drānu.

Ierīces apakšējās daļas tīrīšana

IEVĒRĪBAI

Sakrājušies netīrumi
Ilgstoši sakrājušies netīrumi var sabojāt ierīci.
Pēc katras lietošanas reizes ieteicams ierīci pilnībā iztīrīt.

1. Izņemiet netīrā ūdens tvertni, skatīt *Netīrā ūdens tvertnes izņemšana*.
2. Nospiediet veltņa kasetes atbloķēšanas taustiņu.
   Attēls Z
   Veltņa kasete tiek atdalīta no tīrīšanas robota.
3. Izņemiet veltņa kaseti no tīrīšanas robota.
4. Ar mitru drānu notīriet ierīces apakšējo daļu un atklātās iekšējās virsmas, kā arī redzamos kontaktus un sensorus.
5. Pievērsiet uzmanību kasetes vadotnei un iebīdiet veltņa kaseti tīrīšanas robotā, līdz tā dzirdami nofiksējas.
   Attēls K
6. Ievietojiet netīrā ūdens tvertni, skatīt *Netīrā ūdens tvertnes ievietošana*.

Tīrīšanas un kopšanas līdzekļi

IEVĒRĪBAI

Nepiemērotu tīrīšanas un kopšanas līdzekļu lietošana
Nepiemērotu tīrīšanas un kopšanas līdzekļu lietošana var sabojāt ierīci un izslēgt garantijas pakalpojumu sniegšanu.
Izmantojiet tikai KÄRCHER tīrīšanas līdzekļus.
Pievērsiet uzmanību pareizajai devai.

Norādījum
Pēc vajadzības grīdas tīrīšanai izmantojiet KÄRCHER tīrīšanas vai kopšanas līdzekļus.

- Dozējot tīrīšanas un kopšanas līdzekļus, ņemiet vērā ražotāja norādīto informāciju attiecībā uz daudzumu.
- Lai izvairītos no putu veidošanās, tīrā ūdens tvertni vispirms piepildiet ar ūdeni un pēc tam pievienojiet tīrīšanas vai kopšanas līdzekli.
- Lai izvairītos no pārplūšanas, iepildot ūdeni, atstājiet pietiekamu vietu tīrīšanas vai kopšanas līdzeklim.

Tīrīšanas veltņa nomaiņa

Nolietots tīrīšanas veltnis var pasliktināt tīrīšanas rezultātu.

1. Regulāri pārbaudiet tīrīšanas veltņa nolietojumu, un, ja nepieciešams, nomainiet to.

Uzlādes stacijas ūdens filtra tīrīšana

1. Atveriet veltņa uzglabāšanas nodalījumu uzlādes stacijā.
   Attēls AI
2. Pagrieziet ūdens filtra bajonetes tipa noslēgu un izvelciet ūdens filtru.
3. Iztīriet ūdens filtru zem tekoša ūdens.
4. Ievietojiet ūdens filtru atpakaļ uzlādes stacijā.
5. Aizveriet veltņa uzglabāšanas nodalījumu.

Mitruma sensora tīrīšana

Uzlādes stacija ir aprīkota ar sensoriem, kas aktivizē kļūdas ziņojumu, ja stacijā ir pārāk daudz mitruma.
Ja parādās kļūdas ziņojums, ir jāizlej šķidrums.

1. Noņemiet uzbraukšanas rampu no uzlādes stacijas un izlejiet šķidrumu.
   Attēls AJ
2. Notīriet mitruma sensorus ar drānu.
3. Izņemiet netīrā ūdens tvertni, skatīt *Netīrā ūdens tvertnes izņemšana*.
4. Pavelciet uz augšu netīrā ūdens tvertnes atvēršanas sviru un atveriet netīrā ūdens tvertnes vāku.
   Attēls R
5. Notīriet netīrā ūdens tvertnes ūdens ieplūdes atveres iekšpusi un ārpusi.
6. Aizveriet netīrā ūdens tvertnes vāku.

7. Ievietojiet netīrā ūdens tvertni ierīcē, skatīt *Netīrā ūdens tvertnes ievietošana*.

8. Notīriet veltņa kaseti, skatīt *Veltņa kasetes un skrāpja ar matu savākšanas ķemmi tīrīšana*.

Palīdzība traucējumu gadījumā

Traucējumu cēloņi bieži vien ir vienkārši, un tos ar turpmākā pārskata palīdzību var novērst pašu spēkiem.

Šaubu vai nenorādītu traucējumu gadījumā, lūdzu, vērsieties autorizētā klientu servisā.

Kļūda	Cēlonis	Novēršana
Akumulators netiek uzlādēts	Uzlādes kontakti ir netīri.	1. Noslaukiet gan uzlādes stacijas, gan tīrīšanas robota uzlādes kontaktus ar sausu drānu.
	Apkārtējās vides temperatūra ir zemāka par 0 °C vai augstāka par 35 °C.	1. Izmantojiet tīrīšanas robotu temperatūrā virs 0 °C un zem 35 °C.
	Uzlādes stacijas tīkla kabelis nav pievienots.	1. Pievienojiet uzlādes stacijas tīkla kabeli.
Tīrīšanas robots neatgriežas uzlādes stacijā	Akumulators ir tukšs.	1. Novietojiet tīrīšanas robotu manuāli uz uzlādes stacijas un ļaujiet tam pilnībā uzlādēties.
	Tīrīšanas robots atrodas pārāk tālu no uzlādes stacijas.	1. Pārvietojiet tīrīšanas robotu tuvāk uzlādes stacijai. 2. Novietojiet tīrīšanas robotu manuāli uz uzlādes stacijas.
	Ap uzlādes staciju ir pārāk maz vietas.	1. Pārliecinieties, ka ap uzlādes staciju ir pietiekami daudz vietas, skatīt nodaļu *Uzlādes stacijas uzstādīšana*.
	Ap uzlādes staciju ir pārāk daudz šķēršļu.	1. Uzstādiet uzlādes staciju atklātākā vietā, skatīt nodaļu *Uzlādes stacijas uzstādīšana*.
	Tīrīšanas robots atkārtoti kartē savu apkārtni, kad tas ir pārvietots lielākā attālumā.	1. Novietojiet tīrīšanas robotu manuāli uz uzlādes stacijas.
	Tīrīšanas robots netika palaists no uzlādes stacijas. Šādā gadījumā tas atgriežas tikai tajā vietā, no kuras tas tika palaists.	1. Novietojiet tīrīšanas robotu manuāli uz uzlādes stacijas.
	Uzlādes stacijas tīkla kabelis nav pievienots.	1. Pievienojiet uzlādes stacijas tīkla kabeli.
Putekļu izsūkšana uzlādes stacijā netiek uzsākta vai nedarbojas pareizi	Tīrīšanas robots nav pareizi novietots uz uzlādes stacijas.	1. Novietojiet tīrīšanas robotu manuāli uz uzlādes stacijas.
	Putekļu maiss ir pilns. LED diode uz putekļu maisa ietveres deg sarkanā krāsā.	1. Nomainiet putekļu maisu, skatīt *Putekļu maisa nomaiņa*.
	Putekļu maisa nav vai tas ir ievietots nepareizi.	1. Ievietojiet putekļu maisu vai pārbaudiet putekļu maisa pareizu novietojumu.
	Uzlādes stacijas vāks ir atvērts.	1. Aizveriet uzlādes stacijas vāku.
Tīrīšanas robots pārvietojas saraustīti un neveic tīrīšanu sakārtotās joslās	Sienas izsekošanas sensors ir netīrs.	1. Notīriet sienas izsekošanas sensoru, skatiet *Sensoru tīrīšana*.
	Lāzera sensors (LiDAR) ir netīrs.	1. Notīriet lāzera sensoru (LiDAR), skatiet *Sensoru tīrīšana*.
Tīrīšanas robots bieži atgriežas uzlādes stacijā	Tīrā ūdens tvertne ierīcē nav ievietota pareizi.	1. Pareizi ievietojiet tīrā ūdens tvertni ierīcē.
	Ierīces netīrā ūdens tvertne ir pilna vai netīra.	1. Iztukšojiet netīrā ūdens tvertni. 2. Iztīriet netīrā ūdens tvertni, skatīt *Netīrā ūdens tvertnes tīrīšana*. 3. Notīriet netīrā ūdens tvertnes kontaktus, skatīt *Kontaktu tīrīšana*.
Ierīces LED pogas un LED josla pulsē sarkanā krāsā	Tukša tīrā ūdens tvertne.	1. Piepildiet tīrā ūdens tvertni.
	Netīrā ūdens tvertne ir pilna.	1. Iztukšojiet netīrā ūdens tvertni.

Kļūda	Cēlonis	Novēršana
LED pogas pulsē sarkanā krāsā un LED josla uz ierīces nedeg	Akumulators ir tukšs.	1. Uzlādējiet akumulatoru.
LED pogas mirgo sarkanā krāsā un LED josla uz ierīces nedeg	Putekļu tvertne nav ievietota ierīcē.	1. Ievietojiet putekļu tvertni.
	Akumulatora uzlādes līmenis ir zem 20 %. Ierīce nevar uzsākt tīrīšanu.	1. Uzlādējiet akumulatoru.
LED diode uz uzlādes stacijā esošā putekļu maisa ietveres deg sarkanā krāsā	Uzlādes stacijā nav putekļu maisa.	1. Ievietojiet putekļu maisu.
LED diode uz tīrā ūdens tvertnes uzlādes stacijā deg sarkanā krāsā	Tukša tīrā ūdens tvertne.	1. Piepildiet tīrā ūdens tvertni.
	Tīrā ūdens tvertne nav ievietota ierīcē.	1. Ievietojiet tīrā ūdens tvertni.
LED diode uz tīrā ūdens tvertnes uzlādes stacijā deg sarkanā krāsā, lai gan tīrā ūdens tvertne ir pilna	Aizsērējis ūdens filtrs, kas nodrošina tīrā ūdens padevi no uzlādes stacijas uz ierīci.	1. Iztīriet ūdens filtru, skatīt *Uzlādes stacijas ūdens filtra tīrīšana*. 2. Ja problēma saglabājas, nomainiet ūdens filtru.
LED diode uz netīrā ūdens tvertnes uzlādes stacijā deg sarkanā krāsā	Netīrā ūdens tvertne ir pilna.	1. Iztukšojiet netīrā ūdens tvertni.
	Netīrā ūdens tvertne nav ievietota ierīcē.	1. Ievietojiet netīrā ūdens tvertni.

Klientu apkalpošanas dienests

Ja traucējumu nav iespējams novērst, to nepieciešams pārbaudīt klientu apkalpošanas dienestam.

Garantija

Katrā valstī ir spēkā mūsu atbildīgā tirdzniecības uzņēmuma izdotie garantijas nosacījumi Garantijas termiņā Jūsu ierīces iespējamos darbības traucējumus mēs novērsīsim bez maksas, ja to cēlonis būs materiāla vai ražošanas kļūda. Garantijas gadījumā ar pirkumu apliecinošu dokumentu vērsieties pie tirgotāja vai tuvākajā pilnvarotajā klientu apkalpošanas centrā.
(Adresi skatīt aizmugurē)
Papildu informācija par garantiju (ja tāda ir pieejama) ir atrodama vietējās Kärcher tīmekļa vietnes servisa sadaļā "Lejupielādes".

ES atbilstības deklarācija

Ierīce	Modelis	Frekvenču josla, MHz	Jauda, maks. EIRP, mW
RVF 7	WLAN 2,4 GHz	2400-2483,5	100
RVF 7	WLAN 5 GHz	5150-5850	100
RVF 7	Bluetooth	2400-2483,5	63

Ar šo Alfred Kärcher SE & Co. KG apliecina, ka radioierīces tips "Robo Cleaner" atbilst 2014/53/ES direktīvai. Pilns ES atbilstības deklarācijas teksts ir pieejams vietnē *www.kaercher.com/RVF7*.

Tehniskie dati

		RVF 7 Comfort
Grīdas tīrīšanas robots		
Nominālā jauda	W	60
Akumulatoru pakas tips		Li-ION
Akumulatora kapacitāte	mAh	4800
Darbības laiks ar pilnu akumulatora uzlādes līmeni normālā darbības režīmā	min	120
Jauda uz laukumu	m^2/h	45
Sūkšanas jauda (Boost režīms / standarta režīms)	Pa	13000 / 2000
Uzlādes laiks (8 % līdz 100 % / 0 % līdz 100 %)	min	230 / 285
Bezvadu savienojumi		IEEE 802.11b/g/n 2,4 GHz & 5 GHz
Frekvenču josla (paredzēta 2,4 GHz)	MHz	2400-2483,5
Frekvenču josla (paredzēta 5 GHz)	MHz	5150-5850
Trokšņa spiediena līmenis	dB(A)	<67
Svaigā ūdens tvertnes tilpums	ml	300
Netīrā ūdens tvertnes tilpums	ml	130
Sausie netīrumi	ml	250
Svars	kg	5,6
Uzlādes stacija		
Nominālais jaudas patēriņš (uzsūkšana/uzlādes process)	W	650/30
Pašattīrīšanās ilgums	Sekundes	90-240
Svaigā ūdens tvertnes tilpums	l	3
Netīrā ūdens tvertnes tilpums	l	2,4
Sausie netīrumi	l	4

		RVF 7 Comfort
Svars	kg	9,3
Garums x platums x augstums	mm	450x400 x520
Trokšņa spiediena līmenis	dB(A)	82

Paturētas tiesības veikt tehniskas izmaiņas.

Turinys

Bendrosios nuorodos 191
Saugos nurodymai 191
Prietaiso simboliai 192
Aplinkos apsauga 192
Numatomasis naudojimas 192
Priedai ir atsarginės dalys 192
Tiekimo apimtis 192
Prietaiso aprašymas 192
Įkrovimo stoties mygtukai 193
Pirmojo eksploatavimo pradžia 195
Eksploatavimo pradžia 195
Valdymas 196
Transportavimas 199
Sandėliavimas 199
Techninė priežiūra ir eksploatacinės parengties užtikrinimas 199
Trikčių šalinimas 201
Garantija 203
ES atitikties deklaracija 203
Techniniai duomenys 203

Bendrosios nuorodos

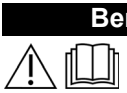

Prieš pradėdami naudoti įrenginį, perskaitykite šią originalią naudojimo instrukciją ir elkitės, kaip joje nurodyta. Išsaugokite dokumentą vėlesniam naudojimui arba kitam prietaiso savininkui.

- Nesilaikydami naudojimo instrukcijos reikalavimų ir saugos nurodymų, galite sugadinti prietaisą ir sukelti pavojų naudotojui ir kitiems asmenims.
- Aptikus transportavimo pažeidimų, nedelsdami informuokite apie tai pardavėją.
- Išpakavę patikrinkite, ar yra visi prietaiso priedai ir ar jie nepažeisti.

Saugos nurodymai

- Be naudojimo instrukcijoje pateikiamų nurodymų taip pat reikia laikytis bendrųjų įstatymus leidžiančiųjų institucijų nurodymų dėl nelaimingų atsitikimų prevencijos ir saugos.
- Prie prietaiso pritvirtintuose įspėjamuosiuose ir informaciniuose spaudžiamuosiuose lipdukuose pateiktos svarbios nuorodos apie saugų eksploatavimą.

Rizikos lygiai

⚠ *PAVOJUS*

- *Nuoroda dėl tiesioginio pavojaus, galinčio sukelti sunkius kūno sužalojimus ar mirtį.*

⚠ *ĮSPĖJIMAS*

- *Nuoroda dėl galimo pavojaus, galinčio sukelti sunkius kūno sužalojimus ar mirtį.*

⚠ *ATSARGIAI*

- *Nurodo galimą pavojų, galintį sukelti lengvus sužalojimus.*

DĖMESIO

- *Nuoroda dėl galimo pavojaus, galinčio sukelti materialinius nuostolius.*

Bendrosios saugos nurodymai

Prietaiso lazerinis radaras atitinka standarto IEC 60825-1:2014 reikalavimus, taikomus 1 klasės lazerinių gaminių saugai, ir neskleidžia žmogaus organizmui pavojingos lazerio spinduliuotės.

⚠ *PAVOJUS* *• Uždusimo pavojus Pakuotės plėvelę saugokite nuo vaikų.*

⚠ *ĮSPĖJIMAS* *• Įrenginį naudokite tik pagal paskirtį. Atsižvelkite į konkrečios vietos sąlygas ir dirbdami su prietaisu atsižvelkite į pašalinus, pirmiausia į vaikus. • Šis remonto rinkinys nėra pritaikytas, kad juo galėtų naudotis asmenys su ribotais fiziniais, sensoriniais arba protiniais gebėjimais arba nepakankama patirtimi ir (arba) nepakankamomis žiniomis. • Prietaisą leidžiama naudoti tik asmenims, supažindintiems su jo naudojimu, arba įrodžiusiems savo gebėjimą jį valdyti bei nedviprasmiškai įgaliotiems jį naudoti. • Vaikams neleidžiama dirbti su įrenginiu. • Prižiūrėkite vaikus ir užtikrinkite, kad jie nežaistų su įrenginiu. • vaikams valyti ir atlikti techninės priežiūros darbus tik prižiūrimi. • Vaikai nuo 8 metų gali naudoti prietaisą, jeigu buvo išmokyti naudojimo už saugumą atsakingo asmens ir yra prižiūrimi ir jeigu supranta naudojant galinčius kilti pavojus.*

⚠ *ATSARGIAI* *• Nelaimingo atsitikimo ir sužeidimo pavojus. Gabendami ir sandėliuodami įtaisą atsižvelkite į jo masę, žr. skyrių Eksploatavimo instrukcijų skyrių Techniniai duomenys. • Apsauginiai įtaisai garantuoja jūsų saugą. Apsauginius įtaisus modifikuoti ar apeiti draudžiama.*

DĖMESIO *• Įrenginio pažeidimas. Nestovėkite ant prietaiso, nestatykite ant jo vaikų, daiktų ar naminių gyvūnų. • Prietaise yra akumuliatorių, kuriuos gali pakeisti tik specialistas.*

Elektros smūgio pavojus

⚠ *ĮSPĖJIMAS* *• Įrenginyje yra elektros dalių, todėl neplaukite įrenginio tekančio vandens srove. • Prieš atlikdami visus priežiūros ir techninio aptarnavimo darbus išjunkite prietaisą.*

⚠ *ATSARGIAI* *• Remonto darbus ir elektrinių dalių tvarkymo darbus turi atlikti įgaliota klientų aptarnavimo tarnyba.*

Eksploatavimo saugos nurodymai

⚠ *PAVOJUS* *• Nenaudokite prietaiso be priežiūros patalpose, kuriose dega ugnis ar yra žarijų atvirame židinyje. • Nenaudokite prietaiso be priežiūros patalpose, kuriose dega žvakės.*

⚠ *ĮSPĖJIMAS* *• Trumpojo jungimo pavojus. Laikykite laidžius daiktus (pvz., atsuktuvus ar pan.) atokiau nuo įkrovimo kontaktų.*

⚠ *ATSARGIAI* *• Atkreipkite dėmesį, kad dėl aplink judančio valymo roboto kyla pavojus suklupti. • Sužalojimų pavojus. Naudodami nieku gyvu nekiškite pirštų arba įrankio į prietaiso besisukančio valančiojo šepečio veleną. • Nestovėkite ir nesėdėkite ant stoties ar valymo roboto. • Neužmirškite, kad valymo robotui atsitrenkus į daiktus (taip pat į daiktus ant stalų ar mažų*

baldų), jie gali apvirsti. ● Atkreipkite dėmesį, kad valymo robotas gali įsipainioti į nukarusius telefono kabelius, elektros laidus, staltieses, virves, diržus ir pan. Todėl gali nukristi daiktai.

DĖMESIO *● Eksploatuokite prietaiso patalpose, kurios yra apsaugotos signalizacijos sistema arba judesio detektoriumi. ● Prietaisą eksploatuokite temperatūroje nuo 0 °C iki +35 °C. ● Įrenginį naudokite tik patalpose. ● Su prietaisu negalima siurbti aštrių ar didesnių daiktų, pvz., šukių, akmenų ar žaislų dalių. ● Prieš naudodami prietaisą pakelkite visus kabelius nuo grindų, kad valydamas prietaisas jų nenutrauktų. ● Užtverkite visas vietas, kuriose kyla pavojus, kad prietaisas gali nukristi, pvz., laiptai arba galerijos be ribojimų.*

Įkrovimo stotelės naudojimo saugos nurodymai

⚠ ***PAVOJUS*** *● Aparatą junkite tik su kintamosios srovės maitinimo tinklu. Prietaiso identifikacinėje plokštelėje nurodytos įtampos vertė turi sutapti su tinklo įtampos verte. ● Dėl saugumo įrenginį rekomenduojame iš esmės eksploatuoti per jungtuvą su liekamosios srovės apsaugu (maks. 30 mA). ● Niekada nelieskite tinklo kištuko arba maitinimo lizdo drėgnomis rankomis. ● Sprogimo pavojus. Neįkraukite baterijų, kurių įkrauti negalima.*

⚠ ***ĮSPĖJIMAS*** *● Aparatą sujunkite tik su elektros lizdu, įrengtu pagal standarto IEC 60364-1 reikalavimus. ● Patikrinkite, ar įkroviklio tinklo įtampa atitinka įkroviklio duomenų lentelėje nurodytą įtampą. ● Įrenginyje yra elektros dalių, todėl neplaukite įrenginio tekančio vandens srove. ● Trumpojo jungimo pavojus. Laikykite laidžius daiktus (pvz., atsuktuvus ar pan.) atokiau nuo įkrovimo kontaktų. ● Trumpojo jungimo pavojus. Įkrovimo stotelės įkrovimo kontaktus valykite tik sausai. ● Prieš imdamiesi tvarkymo ir techninės priežiūros darbų ištraukite iš el. tinklo kištuką. ● Valymo robotą 1.269-690.0 galima įkrauti tik įkrovimo stotelės įkrovimo įrenginyje, kurio dalies numeris 4.269-091.0. ● Įkrovimo stotyje įkraukite tik pristatytą valymo prietaisą. ● Kiekvieną kartą prieš imdamiesi naudoti patikrinkite, ar maitinimo kabelis pažeistas. Pažeisto maitinimo kabelio nenaudokite. Pažeistą maitinimo kabelį pakeiskite leidžiamuoju naudoti maitinimo kabeliu. Leidžiamąjį pakaitalą galite įsigyti iš „KÄRCHER“ arba vieno iš mūsų techninės priežiūros partnerių.*

DĖMESIO *● Įkrovimo stotelę naudokite tik patalpose. ● Nestatykite įkrovimo stotelės šalia šilumos šaltinių, pvz., šildytuvų. ● Įkrovimo stotelę laikykite tik patalpoje, vėsioje ir sausoje vietoje. ● Iki galo vėl įkraukite valymo robotą ne vėliau kaip po 5 mėnesių, kad išvengtumėte gilaus išsikrovimo. ● Prieš atlikdami visus priežiūros ir techninės priežiūros darbus išjunkite įkrovimo stotelę.*

Prietaiso simboliai

Prieš pradėdami dirbti perskaitykite naudojimo instrukciją ir visus saugos nurodymus.

Prietaisą saugokite nuo drėgmės. Prietaisą laikykite sausoje vietoje. Nenaudokite prietaiso lietui lyjant. Prietaisas skirtas naudoti tik patalpose.

Aplinkos apsauga

Pakuotės medžiagos gali būti perdirbamos. Pakuotės atliekas prašome šalinti laikantis aplinkos apsaugos teisės aktų reikalavimų.

Elektros ir elektroniniuose prietaisuose būna vertingų perdirbamųjų medžiagų ir dažnai, pvz., galvaninių elementų, akumuliatorių sudedamųjų dalių, arba alyvos, kurias netinkamai naudojant arba jas šalinant ne pagal reikalavimus gali kilti pavojus žmonių sveikatai ir aplinkai. Tačiau norint tinkamai eksploatuoti prietaisą šios sudedamosios dalys yra būtinos. Šiuo simboliu pažymėtus prietaisus draudžiama šalinti su buitinėmis atliekomis.

Nuorodos dėl sudedamųjų medžiagų (REACH)
Naujausią informaciją apie sudedamąsias medžiagas rasite: *www.kaercher.de/REACH*

Numatomasis naudojimas

Prietaisą sudaro du blokai: įkrovimo stotelė ir akumuliatoriumi maitinamas valymo robotas.

- Šis valymo robotas skirtas visiškai automatiniam valymui drėgnuoju ir sausuoju būdu.
- Jokios vandeniui jautrios dangos, pvz., neapdorotų kamštinių grindų, nes drėgmė gali įsigerti ir pažeisti grindis.
- Prietaisą galima naudoti kilimams, PVC, linoleumui, plytelėms, akmeniui, alyvuotam ir vaškuotam parketui, laminatui bei visoms drėgmei jautrioms grindų dangoms valyti.
- Šis prietaisas skirtas privačiam naudojimui ir neskirtas pramoniniam naudojimui.

Priedai ir atsarginės dalys

Naudokite tik originalius priedus ir originalas atsargines dalis – taip užtikrinsite, kad įrenginys veiktų patikimai ir be trikčių.
Informaciją apie priedus ir atsargines dalis rasite svetainėje *www.kaercher.com*.

Tiekimo apimtis

Išpakavę patikrinkite, ar yra visos mašinos detalės. Jeigu trūksta priedų arba gabenant buvo padaryta pažeidimų, praneškite apie tai pardavėjui.

Prietaiso aprašymas

Paveikslai pateikti grafikų puslapyje.
Paveikslas A
Paveikslas B

① Nešvaraus vandens talpykla
② Valymo velenas (2 vnt.)
③ Valymo roboto siurbimo šachta
④ Varantysis ratas
⑤ Šepečio dangtis
⑥ Valymo šepetys
⑦ Šoninė šluota (4 x)
⑧ Kreipiamasis ratukas
⑨ Kritimo jutiklis
⑩ Ritinėlio kasetė
⑪ Nešvaraus vandens talpyklos atidarymo svirtis
⑫ Nešvarus prietaiso vandens įsiurbimo vožtuvas

(13) Švaraus vandens talpykla
(14) Guminis švaraus vandens tiekimo sandariklis
(15) Valymo įrankis
(16) Dulkių talpykla
(17) Foam Stop 30 ml (2 x)
(18) RM 536 500 ml
(19) Įjungimo / išjungimo / pauzės mygtukas
(20) Mygtukas „Pradžia“
(21) 3D jutiklis su kamera
(22) Sienos sekimo jutiklis
(23) LED juostelės būsenos rodmuo
(24) Viršutinis dangtis
(25) Švaraus vandens įvadas
(26) Įkrovimo stoties kontaktai
(27) Lazerinis jutiklis (LiDAR)
(28) Filtras (2 x)
(29) Įvažiavimo rampa
(30) Dėtuvė velenui laikyti
(31) Įkrovimo stoties dangtis
(32) Nešimo rankena
(33) Įkrovimo lizdas
(34) Kabelio laikiklis
(35) Kabelio kreiptuvas
(36) Dulkių maišelis *(2 x) **(5 x)
(37) Maitinimo kabelis
(38) Nešvaraus vandens talpykla
(39) Švaraus vandens talpykla
(40) Paimkite dulkių maišelį
(41) Mygtukas „Pradėti savaiminį valymą“
(42) Mygtukas „Keisti valymo režimą“
(43) Mygtukas „Pradėti valyti“
(44) Šviežio vandens pripildymo vožtuvas
(45) Nešvaraus vandens bako įsiurbimo vožtuvas
(46) Siurbimo šachta įkrovimo stotyje

* RVF 7 Comfort
** RVF 7 Comfort Extra

Įkrovimo stoties mygtukai

Pastaba
Įkrovimo stoties mygtukus galima spausti tik tada, kai valymo robotas yra įkrovimo stotyje, nes tik taip užtikrinamas kontaktas su prietaisu.

Mygtukas	Aprašymas
	Mygtuku pradedamas valymas.
	Mygtukas naudojamas valymo režimams pasirinkti. Jei simbolis šviečia, įjungtas drėgno ir sauso valymo režimas. Jei simbolis nešviečia, įjungtas tik sausojo valymo režimas.
	Šiuo mygtuku įjungiama savaiminio valymo funkcija. Tai apima: • Nešvaraus vandens talpyklos ištuštinimas • Švaraus vandens talpyklos pripildymas • Velenėlių valymas • Volelio džiovinimas • Dulkių maišelio ištuštinimas

Valymo roboto veikimas

- Mobiliojo valymo roboto energija gaunama iš įmontuotos įkraunamos baterijos, kurią jis reguliariai įkrauna įrengtoje įkrovimo stotyje. Jei akumuliatoriaus įkrovos lygis per žemas, jis automatiškai grįžta į įkrovimo stotelę, kad būtų įkrautas, ir, jei reikia, sustabdo esamą valymo užduotį.
- Kai tik įkrovimo procesas baigiamas, esant nutrauktai valymo užduočiai, valymo robotas savarankiškai palieka įkrovimo stotį ir tęsia valymo darbus. Kai valymo robotas baigia valymo darbus, jis vėl grįžta įsikrauti į įkrovimo stotį.
- Valymo robotas pranešimus apie būseną perduoda kalba ir įvairiomis prietaiso LED spalvomis.
- Valymo robotas juda sistemingai. Lazeriniu jutikliu (LiDAR) jis skenuoja patalpą ir žingsnis po žingsnio ją valo. Jis vengia kliūčių, kurios yra bent tokio pat aukščio kaip sumontuoti lazerio jutikliai (LiDAR).
- Valymo robotas turi kritimo jutiklius, kurie atpažįsta laiptus ir kritimo vietas, todėl išvengiama kritimo.
- Kilimams aptikti naudojamas ultragarsinis jutiklis, kurį programėlėje galima atskirai įjungti ir išjungti. Priklausomai nuo konfigūracijos, valymo robotas vengia kilimų.
- Valymo robotas turi švaraus ir nešvaraus vandens talpyklą, taip pat mikropluošto volelį, dulkių talpyklą, valymo šepetį ir 2 šoninius šepetėlius. Šie komponentai leidžia valyti sausai ir drėgnai tuo pačiu metu. Siurbimo metu visos dulkių dalelės ir stambūs nešvarumai surenkami į dulkių talpyklą, todėl drėgnojo valymo metu dulkių dalelės ir stambūs nešvarumai nesurenkami į nešvaraus vandens talpyklą.
- Daugiafunkcėje įkrovimo stotyje po kiekvieno valymo proceso iš prietaiso automatiškai ištraukiamas nešvarus vanduo, įpilama šviežio vandens ir iš dulkių talpyklos pašalinamos dulkės. Įkrovimo stotelėje

taip pat galima valyti, džiovinti ir laikyti valymo volelius.

Išsiurbti įmanoma tik šiomis sąlygomis:

- Valymo robotas yra įkrovimo stotyje.
- Įkrovimo stotyje pakabintas dulkių maišelis.
- Pakabintas dulkių maišelis nėra pilnas.
- Įkrovimo stoties dangtis uždarytas.

Prietaiso LED spalvos

LED mygtukai	LED juostelės	Reikšmė
išj.	išj.	Prietaisas išjungtas. Prietaisas nustatytas veikti miego režimu. Prietaisas veikia „Netrukdyti“ režimu.
pulsuoja balta spalva	pulsuoja balta spalva	Prietaisas bus įjungtas. Atsisiunčiama ir atnaujinama nauja programinė įranga.
pulsuoja mėlyna spalva	išj.	Tinklo ryšys užmegztas.
šviečia žaliai	šviečia mėlynai arba geltonai (priklausomai nuo pasirinkto valymo režimo).	Tinklo ryšys sėkmingai užmegztas.
mėlyna blykstė	išj.	Iš naujo nustatomas tinklo ryšys.
pulsuojanti žalia spalva	išj.	Įrenginys yra įkrovimo stotelėje ir akumuliatorius įkraunamas.
pulsuoja arba mirksi raudonai	pulsuoja arba mirksi raudonai	Įvyko triktis. Trikčių šalinimas, žr. *Trikčių šalinimas*.

Įkrovimo stotelės LED spalvos

LED mygtukai	LED juostelės	Reikšmė
išj.	šviečia baltai	Įkrovimo stotis nustatyta veikti budėjimo režimu.
• Mygtukas „Pradėti valyti“:pulsuoja žalios spalvos šviesa • Mygtukas „Keisti valymo režimą“:šviečia mėlynai / išjungta • Mygtukas „Pradėti savaiminį valymą“:šviečia baltai	pulsuoja žalios spalvos šviesa	Įrenginys yra įkrovimo stotelėje ir akumuliatorius įkraunamas.
• Mygtukas „Pradėti valyti“:išj. • Mygtukas „Keisti valymo režimą“šviečia mėlynai / išjungta • Mygtukas „Pradėti savaiminį valymą“:pulsuoja geltonos spalvos šviesa	pulsuoja geltonos spalvos šviesa	Prietaiso dulkių talpyklos turinį ištraukia įkrovimo stotelė.
• Mygtukas „Pradėti valyti“:išj. • Mygtukas „Keisti valymo režimą“:šviečia mėlynai / išjungta • Mygtukas „Pradėti savaiminį valymą“:pulsuoja mėlynos spalvos šviesa	pulsuoja mėlynos spalvos šviesa	Prietaisas yra įkrovimo stotyje ir valomi valymo ritinėliai.
• Mygtukas „Pradėti valyti“:šviečia raudonai • Mygtukas „Keisti valymo režimą“:šviečia raudonai • Mygtukas „Pradėti savaiminį valymą“:šviečia raudonai	pulsuoja arba mirksi raudonai	Įvyko triktis. Trikčių šalinimas, žr. *Trikčių šalinimas*.
išj.	išj.	Prietaisas išjungtas. Prietaisas veikia „Netrukdyti“ režimu.

Specialūs režimai

Miego būsena

Valymo robotas automatiškai persijungia į miego režimą po 5 minučių neveikos. Paspauskite bet kurį mygtuką, kad jį aktyvintumėte.

- Valymo robotas neperjungiamas į miego režimą, kai jis yra įkrovimo stotyje.
- Valymo robotas automatiškai išsijungia, jei miego režimu veikia ilgiau nei 6 valandas

Režimas „Netrukdyti“

Galima įjungti režimą "Netrukdyti". „Netrukdyti“ režimu valymo robotas neskleidžia jokių garsinių įspėjimų. LED mygtukai ir LED juostelės yra išjungti.

Režimą „Netrukdyti“ galima išjungti naudojant programą. Programos atsisiuntimas aprašytas skyriuje *Valymo roboto sujungimas su WLAN ir programėle*.

Pastaba

„Netrukdyti“ režimu valymo robotas neišjungiamas. Norėdami tęsti valymą, trumpai paspauskite Įjungimo / išjungimo / pauzės mygtukas.

Nuotolinis valdymas

Programoje numatyta galimybė nukreipti robotą, jei jis, pvz., užstrigtų neprieinamoje vietoje.

Šį nuotolinio valdymo pultą galima pasirinkti programoje, pasirinkus „Nustatymai“ > „Roboto nustatymai“.

Pirmojo eksploatavimo pradžia

Įkrovimo stoties statymas

- Pasirinkite tokią vietą, kad valymo robotas galėtų lengvai pasiekti įkrovimo stotelę.

DĖMESIO

Grindų pažeidimai dėl drėgmės

Įkrovimo metu drėgnas volas gali pažeisti grindis. Įkrovimo stotelę statykite ant vandeniui atsparių grindų ir ant pridedamos grindų apsaugos plokštės.

- Užtikrinkite, kad į kairę ir į dešinę nuo įkrovimo stotelės būtų ne mažesnis kaip 0,5 m atstumas, o prieš įkrovimo stotelę - ne mažesnis kaip 1,5 m atstumas.
- Vieta neturi būti veikiama tiesioginių saulės spindulių.

1. Pastatykite įkrovimo stotelę.
   Paveikslas C
2. Įrenginio kištuką įkiškite į įkrovimo lizdą, esantį įkrovimo stoties šone.
   Paveikslas D
3. Įkiškite tinklo kištuką.

Valymo roboto prijungimas prie įkrovimo stotelės

1. Kai tik užsidegs rodmuo, rankomis uždėkite valymo robotą ant įkrovimo stoties ir patikrinkite, ar įkrovimo kontaktų sąlytis tinkamas.
   Valymo robotas automatiškai įsijungia. Užsidega LED mygtukai ir LED juostelės.

Pastaba

Pirmą kartą imantis naudoti rankiniu būdu įjungti be kontakto su įkrovimo stotimi neįmanoma.

Po pirmojo įdiegimo į eksploataciją valymo robotas automatiškai važiuoja į įkrovimo stotelę.

Valymo roboto sujungimas su WLAN ir programėle

Valymo robotą galima valdyti tiesiogiai ant prietaiso esančiais mygtukais arba per programėlę, naudojant WLAN palaikantį mobilųjį įrenginį. Kad galėtumėte naudotis visomis esamomis funkcijomis, rekomenduojama valdyti valymo robotą naudojant programėlę KÄRCHER Indoor Robots.

Prieš atsisiųsdami programėlę įsitikinkite, kad:

- Mobilusis įrenginys yra prijungtas prie interneto.
- Yra įjungtas maršrutizatoriaus 2,4 GHz arba 5 GHz WLAN.
- Užtikrinama pakankama WLAN aprėptis.

Programėlę KÄRCHER Indoor Robots atsisiųskite iš „Apple App Store“® arba iš Google Play™ parduotuvių.

GET IT ON Google Play

Download on the App Store

- Google Play™ ir Android™ „Google Inc.“ prekės ženklai arba registruotieji prekės ženklai.
- Apple® ir App Store® „Apple Inc.“ prekių ženklai arba registruotieji prekių ženklai.

Valymo roboto sujungimas su KÄRCHER Indoor Robots programėle ir WLAN ir programėle:

1. Programėlę KÄRCHER Indoor Robots atsisiųskite iš „Apple App Store“ arba „Google Play“ parduotuvės.
2. Atidarykite programą KÄRCHER Indoor Robots.
3. Susikurkite paskyrą (jeigu dar nesate užsiregistravęs).
4. Pridėkite norimą valymo robotą.
5. Vadovaukitės programėlėje pateiktomis nuosekliomis instrukcijomis.

Eksploatavimo pradžia

Šoninio šepečio montavimas

1. Apverskite valymo robotą.
2. Įdėkite šoninius šepečius. Atkreipkite dėmesį į spalvų priskyrimą ant priedo ir ant prietaiso laikiklio (pvz., juoda - juoda).
   Paveikslas E

Nešvaraus vandens talpyklos įdėjimas

1. Nešvaraus vandens talpyklą į prietaisą stumkite horizontaliai, kol ji girdimai užsifiksuos.
   Paveikslas F

Išimkite vartoto vandens talpyklą

1. Paspauskite nešvaraus vandens talpyklos blokavimo panaikinimo mygtuką ir ištraukite nešvaraus vandens talpyklą iš prietaiso.
   Paveikslas G

Įdėkite valymo ritinėlį

1. Nuimkite magnetinį ritinėlio kasetės dangtelį.
   Paveikslas H
2. Nuspauskite velenėlio kasetės blokavimo panaikinimo mygtuką.
   Paveikslas I
   Ritinėlio kasetė atsiskiria nuo valymo roboto.
3. Išimkite ritinėlio kasetę iš valymo roboto.
4. Užmaukite valymo velenėlį ant velenėlių laikiklio iki galo.
   Paveikslas J
5. Atkreipkite dėmesį į kasetės kreipiančiąją ir stumkite ritininę kasetę į valymo robotą, kol ji garsiai užsifiksuos.
   Paveikslas K
6. Pritvirtinkite magnetinį dangtelį prie ritinėlio kasetės.

Švaraus vandens bako užpildymas, įkrovimo stotelė

Prietaiso gėlo vandens bakas pirmiausia pripildomas per įkrovimo stotelę. Tačiau švaraus vandens baką galima pripildyti ir rankiniu būdu, žr. *Švaraus vandens talpyklos pripildymas*.

DĖMESIO

Pažeidimo pavojus

Pilant karštą vandenį į švaraus vandens baką, plastikas gali deformuotis.

Nepilkite karšto vandens į švaraus vandens baką.

Pastaba

Prieš pildydami švaraus vandens baką, visada pirmiausia ištuštinkite nešvaraus vandens baką.

1. Atidarykite įkrovimo stotelės dangtį.
   Paveikslas L
2. Išimkite šviežio vandens talpyklą.
3. Patraukite švaraus vandens bako dangčio liežuvėlį ir pakelkite dangtį.
4. Švaraus vandens rezervuarą pripildykite šalto ar drungno vandentiekio vandens maks. iki žymos MAX.
5. Pagal poreikį į švaraus vandens talpyklą įpilkite KÄRCHER valiklio arba priežiūros priemonių.

DĖMESIO

Prastas valymo rezultatas dėl netinkamo valymo priemonės naudojimo

Per didelė arba per maža valymo ar priežiūros priemonių dozė gali lemti prastus valymo rezultatus.

Laikykitės valymo arba priežiūros priemonių dozavimo rekomendacijų.

Pastaba

Nenaudokite kitų gamintojų valiklių, nes dėl to ant grindų arba prietaiso nešvaraus vandens talpykloje gali susidaryti daug putų.

Be to, per pirmuosius valymus gali susidaryti putų, jei ant grindų dar yra likučių nuo anksčiau naudotos kitų gamintojų valikliai.

6. Uždarykite dangtį.
7. Pakeiskite švaraus vandens filtrą įkrovimo stotyje.
8. Uždarykite įkrovimo stotelės dangtį.

Švaraus vandens talpyklos pripildymas

Švaraus vandens rezervuarą prietaise galima pripildyti rankiniu būdu:

DĖMESIO

Pažeidimo pavojus

Pilant karštą vandenį į švaraus vandens baką, plastikas gali deformuotis.

Nepilkite karšto vandens į švaraus vandens baką.

Pastaba

Prieš pildydami švaraus vandens baką, visada pirmiausia ištuštinkite nešvaraus vandens baką.

1. Nuimkite viršutinį dangtį.
   Paveikslas N
2. Suimkite švaraus vandens talpyklą už išpjovų ir išimkite ją iš prietaiso.
3. Patraukite užpildymo angos guminį liežuvėlį.
4. Užpildykite švaraus vandens rezervuarą šaltu arba drungnu vandentiekio vandeniu.
5. Pagal poreikį į švaraus vandens talpyklą įpilkite KÄRCHER valiklio arba priežiūros priemonių.

DĖMESIO

Prastas valymo rezultatas dėl netinkamo valymo priemonės naudojimo

Per didelė arba per maža valymo ar priežiūros priemonių dozė gali lemti prastus valymo rezultatus.

Laikykitės valymo arba priežiūros priemonių dozavimo rekomendacijų.

Pastaba

Nenaudokite kitų gamintojų valiklių, nes dėl to ant grindų arba prietaiso nešvaraus vandens talpykloje gali susidaryti daug putų.

Be to, per pirmuosius valymus gali susidaryti putų, jei ant grindų dar yra likučių nuo anksčiau naudotos kitų gamintojų valikliai.

6. Norėdami išvengti putų susidarymo ant grindų arba prietaise, per kelis pirmuosius plovimo ciklus į šviežio vandens baką įpilkite ne tik valymo priemonės „Foam Stop“. Prireikus procesą pakartokite.
7. Uždarykite guminė liežuvėlį.
8. Švaraus vandens rezervuarą įstatykite ir įspauskite į prietaisą, kol jis girdimai užsifiksuos.
   Paveikslas O
9. Uždėkite viršutinį dangtį.

Įdėkite dulkių maišelį

1. Atidarykite įkrovimo stotelės dangtį.
   Paveikslas M
2. Įstumkite dulkių maišelį į laikiklį.
3. Uždarykite įkrovimo stotelės dangtį.

Valdymas

DĖMESIO

Kliūčių keliamas pavojus

Pažeidimo pavojus

Prieš naudodami valymo robotą patikrinkite, ar ant grindų, laiptų ar laiptų aikštelių nėra jokių kliūčių.

Aplinkos paruošimas

- Kad grindys būtų valomos veiksmingai, ant jų nelaikykite besimėtančių daiktų. Nepašalinus kliūčių valymas trunka ilgiau, nes valymo robotas turi apvažiuoti objektus.
- Atidarykite valytinų patalpų duris.
- Valymo roboto valdymas naudojant programą: Konfigūruokite programą, kad valymo robotas galėtų valyti pagal individualius valymo reikalavimus (draudžiamas zonas, skirtingus valymo parametrus ir t. t.), žr. skyrių *Programos nustatymai*.

Nustatymai

Roboto nustatymai

Valymą taip pat galima pradėti be valymo roboto programos. Mygtukais galima vykdyti šias komandas:

- Valymo režimą pasirinkite per Mygtukas „Keisti valymo režimą“, žr. *Valymo pradžia*.
- Valymą pradėkite naudodami Įjungimo / išjungimo / pauzės mygtukas.
- Valymą nutraukite naudodami Įjungimo / išjungimo / pauzės mygtukas.
- Rankiniu būdu grąžinkite valymo robotą į įkrovimo stotį naudodami Mygtukas „Pradžia“.

Valymo robotas automatiškai grįžta į įkrovimo stotelę, kad būtų įkrautas, kai baigia valymo užduotį arba kai valymo metu akumuliatorius yra per silpnas.

Programos nustatymai

KÄRCHER Indoor Robots programėlėje, be kitų, siūlomos šios pagrindinės funkcijos:

- Nuoseklaus konfigūravimo parinkčių vadovas
- Patalpų ir kelių aukštų žemėlapiai
- tvarkaraščių nustatymas,
- „No-go“ zonų ir virtualių sienų nustatymas,
- nurodymai dėl klaidų ar sutrikimų ir valymo eigos,
- Valymo parametrų, pvz., vandens kiekis, valymo intensyvumas, važiavimų skaičius ar kilimų vengimo režimas, nustatymas
- valymo zonų nustatymas,
- režimo „Netrukdyti“ įjungimas / išjungimas,
- Tiesioginės transliacijos kameros iškvietimas prietaise
- Nuotolinis įrenginio valdymas
- DUK su išsamiais trikčių šalinimo būdais

Valymo roboto įjungimas

Pastaba

Pastatykite valymo robotą tiesiogiai ant įkrovimo stoties, jeigu jo nepavyksta įjungti dėl per mažo įkrovos lygio, žr. skyrių Pirmojo eksploatavimo pradžia.

1. Kai tik užsidegs rodmuo, rankomis uždėkite valymo robotą ant įkrovimo stoties ir patikrinkite, ar įkrovimo kontaktų sąlytis tinkamas.
   Valymo robotas įsijungia automatiškai ir skleidžia garsinį signalą.
   LED juostelės pulsuoja baltai.

Pastaba

Valymo robotą taip pat galima įjungti ir tada, kai jis nėra įkrovimo stotyje:

2. Įjungimo / išjungimo / pauzės mygtukas paspauskite ir 3 sekundes palaikykite.
   Valymo robotas įsijungia.
   Paveikslas P

Veikimas be programos

Valymo pradžia

Pastaba

Atidarykite visų patalpų, kurias turi valyti valymo robotas, duris ir pasirūpinkite, kad ant grindų neliktų besimėtančių daiktų.

1. Paspauskite Įjungimo / išjungimo / pauzės mygtukas.
   Valymo robotas duoda garsinį signalą ir iš pradžių sukuria aplinkos žemėlapį be valymo.
   LED mygtukai ir LED juostelės šviečia baltai.
   Baigus kurti žemėlapį, valymo robotas grįžta į įkrovimo stotį.

Pastaba

Palaukite kelias sekundes, kol vėl paspausite Įjungimo / išjungimo / pauzės mygtukas, kad robotas galėtų įrašyti kortelę.

2. Pasirinkite norimą valymo režimą.
   a Įkrovimo stotyje esančiame Mygtukas „Keisti valymo režimą“ pasirinkite valymo režimą.
     Valymo režimą taip pat galima pasirinkti Mygtukas „Keisti valymo režimą“ ant prietaiso:
   b Atidarykite viršutinį dangtelį.
   c Pasirinkite norimą valymo režimą naudodami Mygtukas „Keisti valymo režimą“ ant prietaiso.
     Paveikslas Q
3. Paspauskite Įjungimo / išjungimo / pauzės mygtukas.
   Valymo robotas duoda garsinį signalą ir pradeda valyti.
   LED mygtukai ir LED juostelės šviečia mėlynai arba geltonai, priklausomai nuo pasirinkto valymo režimo.

Pastaba

Kai nešvaraus vandens bakas prisipildo, valymo robotas automatiškai grįžta į įkrovimo stotelę. Tuomet nešvarus vanduo išpumpuojamas iš įkrovimo stoties.
Kai prietaiso švaraus vandens bakas ištuštėja, valymo robotas automatiškai grįžta į įkrovimo stotelę. Šviežias vanduo papildomas įkrovimo stotelėje.
Priklausomai nuo programėlėje nustatyto nustatymo, dulkės, esančios dulkių talpykloje, reguliariai automatiškai išsiurbiamos, kai jos patenka į įkrovimo stotelę.

Darbas naudojant programą

Žemėlapio parengimas žemėlapį

Pastaba

Atidarykite visų patalpų, kurias turi valyti valymo robotas, duris ir pasirūpinkite, kad ant grindų neliktų besimėtančių daiktų.

1. Programoje paspauskite valdymo skydelį „Įjungimas“ ir atlikite nurodytus veiksmus.
   Valymo robotas duoda garsinį signalą ir pradeda kurti žemėlapį.
   LED mygtukai ir LED juostelės šviečia baltai.
   Baigus kurti žemėlapį, valymo robotas grįžta į įkrovimo stotį.

Roboto programos konfigūravimas

Naudojant programą galima parengti pavienes žemėlapio konfigūracijas.

- Virtualios sienos ir draudžiamos zonos neleidžia valymo robotui patekti į zonas, kurių valyti nevalia.
- Naudodamas taškinį valymą arba valymo zonas, robotas gali vieną kartą specialiai išvalyti naudotojo pasirinktas vietas.
- Naudojant skirtingus valymo režimus, kiekvienai patalpai galima individualiai parinkti valymo intensyvumą, atsižvelgiant į grindų tipą ar užterštumą (vandens kiekis, važiavimų skaičius viename plote, skirtingas ritinėlio greitis ir roboto važiavimo greitis ir t. t.)

Programos atsisiuntimas aprašytas skyriuje *Valymo roboto sujungimas su WLAN ir programėle*.

1. Vadovaukitės programėlėje pateiktomis nuosekliomis instrukcijomis.

Valymo pradžia

1. Programoje pasirinkite norimą žemėlapį ir pradėkite valyti atsižvelgdami į pavienę konfigūraciją.

Pastaba

Kai nešvaraus vandens bakas prisipildo, valymo robotas automatiškai grįžta į įkrovimo stotelę. Tuomet nešvarus vanduo išpumpuojamas iš įkrovimo stoties.
Kai prietaiso švaraus vandens bakas ištuštėja, valymo robotas automatiškai grįžta į įkrovimo stotelę. Šviežias vanduo papildomas įkrovimo stotelėje.
Priklausomai nuo programėlėje nustatyto nustatymo, dulkės, esančios dulkių talpykloje, reguliariai automatiškai išsiurbiamos, kai jos patenka į įkrovimo stotelę.

Valymo nutraukimas

Valymo prietaisu nutraukimas

1. Valymo metu paspauskite bet kurį mygtuką.
   Valymo robotas sustoja.
   LED mygtukai pulsuoja mėlynai arba geltonai (priklausomai nuo pasirinkto valymo režimo).
   LED juostelės pulsuoja mėlynai arba geltonai (priklausomai nuo pasirinkto valymo režimo).
2. Paspauskite Įjungimo / išjungimo / pauzės mygtukas.
   Valymas tęsiamas.

LED mygtukai šviečia mėlynai arba geltonai (priklausomai nuo pasirinkto valymo režimo).
LED juostelės šviečia mėlynai arba geltonai (priklausomai nuo pasirinkto valymo režimo).

Valymo nutraukimas naudojant programą

1. Programoje paspauskite valdymo skydelį „Pertrauka“.
   Valymo robotas sustoja.
   LED mygtukai pulsuoja mėlynai arba geltonai (priklausomai nuo pasirinkto valymo režimo).
   LED juostelės pulsuoja mėlynai arba geltonai (priklausomai nuo pasirinkto valymo režimo).
2. Programoje paspauskite valdymo skydelį „Įjungimas“.
   Valymas tęsiamas.
   LED mygtukai šviečia mėlynai arba geltonai (priklausomai nuo pasirinkto valymo režimo).
   LED juostelės šviečia mėlynai arba geltonai (priklausomai nuo pasirinkto valymo režimo).

Akumuliatoriaus būsenos rodmuo

Pastaba

Jei akumuliatorius išsikrauna, valymo robotas automatiškai grįžta į įkrovimo stotelę ir įkrauna akumuliatorių.

Garsiniai ar optiniai signalai įspėja apie išsikrovusį akumuliatorių:

- Kai akumuliatorius išsikrovęs ir jį reikia įkrauti, LED mygtukai mirksi raudonos spalvos šviesa.

Pastaba

Jei valymo robotas nebaigė valyti anksčiau, įkrovęs akumuliatorių jis savarankiškai tęsia valymą.

Siuntimas rankiniu būdu įkrauti valymo robotą

Siuntimas rankiniu būdu įkrauti valymo robotą prietaise

1. Jei robotas šiuo metu atlieka valymo operaciją, paspauskite bet kurį mygtuką.
   Valymo robotas sustoja.
   LED mygtukai pulsuoja mėlynai arba geltonai (priklausomai nuo pasirinkto valymo režimo).
   LED juostelės pulsuoja mėlynai arba geltonai (priklausomai nuo pasirinkto valymo režimo).
2. Paspauskite Mygtukas „Pradžia“.
   Valymas nutraukiamas.
   Valymo robotas važiuoja į įkrovimo stotelę, kad būtų įkrautas.
   Kai tik valymo robotas prijungiamas prie įkrovimo stoties, LED mygtukai šviečia žaliai.

Valymo robotas automatiškai grįžta į įkrovimo stotelę, kad būtų įkrautas, kai baigia valymo užduotį arba kai valymo metu akumuliatorius yra per silpnas.

Siuntimas rankiniu būdu įkrauti valymo robotą per programą

1. Jei robotas šiuo metu atlieka valymo operaciją, programoje paspauskite valdymo skydelį „Pertrauka“.
   Valymo robotas sustoja.
   LED mygtukai pulsuoja mėlynai arba geltonai (priklausomai nuo pasirinkto valymo režimo).
   LED juostelės pulsuoja mėlynai arba geltonai (priklausomai nuo pasirinkto valymo režimo).
2. Programoje paspauskite valdymo skydelį „Įkrovimas“.
   Valymas nutraukiamas.
   Valymo robotas važiuoja į įkrovimo stotelę, kad būtų įkrautas.
   Kai tik valymo robotas prijungiamas prie įkrovimo stoties, LED mygtukai šviečia žaliai.

Valymo robotas automatiškai grįžta į įkrovimo stotelę, kad būtų įkrautas, kai baigia valymo užduotį arba kai valymo metu akumuliatorius yra per silpnas.

Nešvaraus vandens talpyklos ištuštinimas

Kai nešvaraus vandens talpykla pilna, ima mygtukai ima pulsuoti mėlynos spalvos šviesa, oLED juostelės raudona šviesa ir valymo robotas grįžta į įkrovimo stotį. Nešvarus vanduo automatiškai ištraukiamas iš įkrovimo stotyje esančio valymo roboto.

Nešvaraus vandens talpyklos ištuštinimas rankiniu būdu:

1. Išimkite vartoto vandens talpyklą, žr. *Išimkite vartoto vandens talpyklą*.
2. Patraukite nešvaraus vandens talpyklos atidarymo svirtį į viršų ir pakelkite nešvaraus vandens talpyklos dangtį.
   Paveikslas R
3. Ištuštinkite nešvaraus vandens talpyklą. Jei yra įsisenėjusių nešvarumų, išplaukite nešvaraus vandens talpyklą švariu vandeniu arba išvalykite ją valymo šepetėliu.
   Paveikslas S
4. Uždarykite nešvaraus vandens talpyklos dangtį.
5. Nešvaraus vandens rezervuaro įdėjimas, žr. *Nešvaraus vandens talpyklos įdėjimas*.
6. Norėdami tęsti valymą, paspauskite mygtuką Įjungimo / išjungimo / pauzės mygtukas.

Dulkių talpyklos ištuštinimas

Priklausomai nuo programėlėje nustatyto nustatymo, dulkės, esančios dulkių talpykloje, reguliariai automatiškai išsiurbiamos, kai jos patenka į įkrovimo stotelę.

Dulkių talpyklos ištuštinimas rankiniu būdu:

1. Nuimkite viršutinį dangtį.
2. Paspauskite spaustuką, paimkite dulkių talpyklą už įdubusių rankenų ir išimkite ją iš prietaiso.
   Paveikslas V
3. Dangtelį palenkite žemyn.
   Paveikslas W
4. Ištuštinkite dulkių talpyklą.
5. Atlenkite dangtelį į viršų, kol jis garsiai užsifiksuos.
6. Įdėkite dulkių talpyklą.
7. Norėdami tęsti valymą, paspauskite mygtuką Įjungimo / išjungimo / pauzės mygtukas.

Įpilkite valymo skysčio

Kai šviežio vandens talpykla ištuštėja, ima mygtukai ima pulsuoti mėlynos spalvos šviesa, oLED juostelės raudona šviesa ir valymo robotas grįžta į įkrovimo stotį. Valymo roboto šviežio vandens bakas automatiškai pripildomas įkrovimo stotyje.

Pastaba

Jei įkrovimo stotyje esantis švaraus vandens bakelis tuščias, pripildykite švaraus vandens bakelį, žr. Švaraus vandens bako užpildymas, įkrovimo stotelė.

Papildykite valymo skysčio rankiniu būdu:

1. Šviežio vandens talpyklos prietaise pripildymas (žr. skyrių *Švaraus vandens talpyklos pripildymas*).

Įrenginio išjungimas

Pastaba

Valymo roboto negalima išjungti, kai jis stovi ant įkrovimo stoties.

1. Paspauskite ir palaikykite Įjungimo / išjungimo / pauzės mygtukas 5 sekundės.

Užgęsta LED mygtukai ir LED juostelės.
Valymo robotas išsijungia.
2. Nešvaraus vandens talpyklos prietaise ištuštinimas valymas, žr. *Nešvaraus vandens talpyklos valymas*.
3. Ištuštinkite nešvaraus vandens talpyklą įkrovimo stotyje ir išskalaukite ją švariu vandeniu.
4. Ištuštinkite dulkių talpyklą ir ją išvalykite, žr. *Dulkių talpyklos valymas*.
5. Išvalykite Grandiklis plaukų šukomis, žr. *Ritinėlio kasetė ir grandiklio valymas plaukų šukomis* skyrių.
6. Išvalykite valymo šepetį, žr. *Valymo šepečio valymas*.

Iš naujo nustatyti WLAN ryšį

Jei pereinate prie naujo maršrutizatoriaus arba pakeičiate WLAN slaptažodį, turite atnaujinti valymo roboto WLAN ryšį.

Pastaba

Palaikomi 5 GHz ir 2,4 GHz WLAN tinklai.

1. Valymo roboto įjungimas, žr. skyrių *Valymo roboto įjungimas*.
2. Vienu metu 3 sekundes spauskite mygtukus Įjungimo / išjungimo / pauzės mygtukas ir Mygtukas „Pradžia“, kol pasigirs garsinis signalas.

Gamyklinių nustatymų atkūrimas

1. Paspauskite Mygtukas „Pradžia“ ir laikykite nuspaustą, 5 sekundes, kol pasigirs garsinis signalas.
2. Dar kartą paspauskite Mygtukas „Pradžia“ ir laikykite nuspaustą, 5 sekundes, kol pasigirs garsinis signalas.
Gamyklinių nustatymų atkūrimas.

Transportavimas

Jei tik galima, prietaisą transportuokite ar jį atgal siųskite tik originalioje pakuotėje. Jei originalios pakuotės neturite, susisiekite su mūsų techninio aptarnavimo tarnyba.

Saugos nurodymai transportuojant

Ličio jonų akumuliatoriui taikomi pavojingų krovinių teisės aktų reikalavimai.
Nepažeistą ir tinkamą naudoti akumuliatorių naudotojas be jokių papildomų reikalavimų gali gabenti viešaisiais keliais.
Jeigu akumuliatoriaus bloką gabena trečiosios šalys (transporto bendrovės), turi būti laikomasi specialių pakuočių ir ženklinimo reikalavimų.
Atkreipkite dėmesį į nacionalinius reikalavimus.

Sandėliavimas

DĖMESIO

Drėgmės sukeltas kvapas

Jei laikant prietaise vis dar būna skysčių / drėgnųjų nešvarumų, tada gali atsirasti nemalonus kvapas.
Sandėliuodami prietaisą, visiškai ištuštinkite švaraus vandens talpyklą ir nešvaraus vandens talpyklą.
Išvalykite ritinėlio kasetę.
Valymo įrankiu pašalinkite plaukus ir nešvarumus nuo grandiklio.
Palaukite, kol nuvalytas ritinėlis išdžius.
Nedėkite šlapių velenėlių į uždaras spinteles, kad jie išdžiūtų.

DĖMESIO

Materialinė žala

Dėl netinkamo laikymo prietaisas gali būti sugadintas.
Ant valymo roboto nedėkite jokių daiktų.
Nelaikykite prietaiso aukštyn kojomis.
Visiškai įkrautą ir išjungtą valymo robotą sandėliuokite vėsioje ir sausoje vietoje.

Pastaba

Kad baterija visiškai neišsikrautų, iki galo įkraukite valymo robotą ne vėliau kaip po 5 mėnesių.

Techninė priežiūra ir eksploatacinės parengties užtikrinimas

Dulkių maišelio keitimas

1. Atidarykite įkrovimo stotelės dangtį.
2. Pilną dulkių maišelį už atvartų traukite į viršų. Taip uždaroma dulkių maišelio anga.
3. Jei reikia, išvalykite įkrovimo stoties vidų ir variklio apsaugos filtrą, žr. *Variklio apsaugos filtro valymas*.
4. Išvyniokite naują dulkių maišelį ir įstumkite jį į laikiklį iš viršaus.
Paveikslas M
5. Uždarykite įkrovimo stotelės dangtį.

Variklio apsaugos filtro valymas

1. Atidarykite įkrovimo stotelės dangtį.
Paveikslas X
2. Dulkių maišelį už atvartų traukite į viršų. Taip uždaroma dulkių maišelio anga.
3. Išimkite variklio apsauginį filtrą.
4. Variklio apsaugos filtrą nuplaukite tekančiu vandeniu.
5. Leiskite variklio apsaugos filtrui išdžiūti.
6. Įdėkite variklio apsaugos filtrą į įkrovimo stotelę.
7. Įdėkite dulkių maišelį, žr. *Įdėkite dulkių maišelį*.
8. Uždarykite įkrovimo stotelės dangtį.

Nešvaraus vandens talpyklos valymas, įkrovimo stotelė

DĖMESIO

Kvapų atsiradimas dėl drėgno nešvaraus vandens rezervuaro

Jei laikant nešvaraus vandens bake vis dar būna skysčių / drėgnųjų nešvarumų, tada gali atsirasti nemalonus kvapas.
Visiškai ištuštinkite nešvaraus vandens baką.
Reguliariai valykite nešvaraus vandens rezervuarą.

1. Atidarykite įkrovimo stotelės dangtį.
2. Išimkite vartoto vandens talpyklą.
3. Patraukite nešvaraus vandens bako dangčio liežuvėlį ir pakelkite dangtį.
4. Ištuštinkite nešvaraus vandens talpyklą. Jei yra įsisenėjusių nešvarumų, išplaukite nešvaraus vandens talpyklą švariu vandeniu arba išvalykite ją valymo šepetėliu.
5. Uždarykite nešvaraus vandens talpyklos dangtį.
6. Įdėkite nešvaraus vandens talpyklą į įkrovimo stotį.
7. Uždarykite įkrovimo stotelės dangtį.

Jutiklių valymas

Jutiklius valykite ne rečiau kaip kartą per mėnesį. Jei jutikliai užsiteršė, visada nedelsdami juos išvalykite.

Paveikslas T

Paveikslas U

1. Jutiklius nuvalykite minkšta šluoste.

Kontaktų valymas

Bent kartą per mėnesį valykite prietaiso kontaktus ir buitinių nuotekų baką. Jei kontaktai užsiteršė, visada nedelsdami juos išvalykite.

1. Išimkite vartoto vandens talpyklą, žr. *Išimkite vartoto vandens talpyklą*.

2. Minkšta šluoste nuvalykite prietaiso kontaktus ir buitinių nuotekų baką.
   Paveikslas Y

Nešvaraus vandens talpyklos valymas

DĖMESIO

Įstrigę nešvarumai

Įstrigę nešvarumai gali visam laikui sugadinti įrenginį.
Reguliariai valykite nešvaraus vandens rezervuarą.
Informacijos apie tai, kaip ištuštinti nešvaraus vandens talpyklą, rasite skyriuje *Nešvaraus vandens talpyklos ištuštinimas.*

Įkrovimo stoties valymo ritinėlio valymas

Pastaba

Valymo velenėlį galima valyti tik tada, kai valymo robotas yra įkrovimo stotyje.

Pastaba

Po kiekvieno baigto valymo proceso valymo ritinėliai automatiškai išvalomi įkrovimo stotyje.

Įkrovimo stotyje rankiniu būdu išvalykite valymo ritinėlius:

1. Paspauskite Mygtukas „Pradėti savaiminį valymą“.

Valymo ritinėlio valymas

DĖMESIO

Valiklio likučiai velenėlyje

Putų susidarymas
Po kiekvieno naudojimo nuplaukite velenėlius tekančiu vandeniu arba išskalbkite juos skalbimo mašinoje.

DĖMESIO

Žala plaunant velenėlį minkštikliu arba naudojant skalbinių džiovintuvą

Mikropluošto pažeidimas
Valydami skalbimo mašinoje nenaudokite minkštiklio.
Nedėkite velenėlio į džiovintuvą.

DĖMESIO

Materialinė žala, jeigu velenėliai atsilaisvintų

Skalbimo mašina gali būti pažeista.
Įdėkite velenėlius į skalbinių tinklelį ir į skalbimo mašiną įdėkite papildomų skalbinių.

1. Nuimkite magnetinį ritinėlio kasetės dangtelį.
   Paveikslas H
2. Nuspauskite velenėlio kasetės blokavimo panaikinimo mygtuką.
   Paveikslas Z
   Ritinėlio kasetė atsiskiria nuo valymo roboto.
3. Išimkite ritinėlio kasetę iš valymo roboto.
4. Atlenkite grandiklio bloką.
5. Išimkite valymo ritinėlį iš ritinėlio kasetės.
   Paveikslas AA
6. Valymo velenėlius valykite tekančiu vandeniu arba išskalbkite skalbimo mašinoje ne didesnėje kaip 60 °C temperatūroje.
   Paveikslas AB
7. Velenėlio pavarą išvalykite drėgna šluoste.
8. Palaukite, kol valymo volelis išdžius.

Ritinėlio kasetė ir grandiklio valymas plaukų šukomis

DĖMESIO

Žala, padaryta grandiklį išvalius plovimo mašinoje

Plaunant gali būti pažeistas grandiklis ir jo nebepavyks tinkamai prispausti prie velenėlio. Todėl suprastėja valymo rezultatas.
Neplaukite grandiklio plovimo mašinoje, bet plaukite tekančiu vandeniu.

DĖMESIO

Įstrigę nešvarumai

Įstrigę nešvarumai gali visam laikui sugadinti įrenginį.
Po kiekvieno naudojimo rekomenduojama išvalyti visą įrenginį.

DĖMESIO

Įsisenėję nešvarumai

Įsisenėję nešvarumai gali visam laikui sugadinti prietaisą.
Reguliariai valymo įrankiu valykite grandiklį.

1. Nuimkite magnetinį ritinėlio kasetės dangtelį.
   Paveikslas H
2. Nuspauskite velenėlio kasetės blokavimo panaikinimo mygtuką.
   Paveikslas Z
   Ritinėlio kasetė atsiskiria nuo valymo roboto.
3. Išimkite ritinėlio kasetę iš valymo roboto.
4. Sulankstykite Grandiklis.
5. Išimkite valymo ritinėlį iš ritinėlio kasetės.
   Paveikslas AA
6. Grandiklis plaukite tekančiu vandeniu.

Pastaba

Grandiklis Neplaukite ritinėlio ir ritinėlio kasetės indaplovėje, nes tai gali sugadinti komponentus.

7. Valymo įrankiu pašalinkite įsisenėjusius nešvarumus.
   Paveikslas AC
8. Sulenkite Grandiklis.
9. Atkreipkite dėmesį į kasetės kreipiančiąją ir stumkite ritininę kasetę į valymo robotą, kol ji garsiai užsifiksuos.
   Paveikslas K
10. Pritvirtinkite magnetinį dangtelį prie ritinėlio kasetės.

Dulkių talpyklos valymas

1. Ištuštinkite dulkių talpyklą.

DĖMESIO

Elektroninių komponentų pažeidimai

Nevalykite dulkių talpyklos drėgnuoju būdu.

2. Išvalykite dulkių talpyklą naudodami pristatytą valymo įrankį.
   Paveikslas AD
3. Atlenkite dangtelį į viršų, kol jis garsiai užsifiksuos.
4. Įdėkite dulkių talpyklą.

Filtro valymas

Rekomenduojame reguliariai valyti filtrą. Taip užsitikrinsite, kad jis neužsikimštų.

1. Nuimkite viršutinį dangtį.
2. Paspauskite spaustuką, paimkite dulkių talpyklą už įdubusių rankenų ir išimkite ją iš prietaiso.
   Paveikslas V
3. Paspauskite fiksatorių.
   Paveikslas AE
4. Atidarykite dangtelį.
5. Išimkite filtrą.
6. Filtrą valykite po tekančiu vandeniu su kartu tiekiamu valymo įrankiu.
   Paveikslas AF
7. Leiskite filtrui visiškai išdžiūti.
8. Paspauskite filtrą, kad jis atsidurtų jam skirtoje vietoje.
9. Uždarykite dulkių talpyklos dangtelį.
10. Įdėkite dulkių talpyklą.

Valymo šepečio valymas

1. Apverskite valymo robotą.

Pastaba

Prieš tai būtinai ištuštinkite arba išimkite iš prietaiso švaraus ir nešvaraus vandens talpyklą.

2. Suspauskite šepetėlio dangtelio gnybtus.
   Paveikslas AG
3. Nuimkite šepečio dangtelį.
4. Išimkite valymo šepetį.
   Paveikslas AH
5. Išvalykite valymo šepetį naudodami pristatytą valymo įrankį.
6. Naudokite valymo šepetį.
7. Uždėkite šepečio dangtelį ir spauskite jį žemyn, kol jis garsiai užsifiksuos.

Ratų valymas

Purvo dalelės (pvz., smėlis ir pan.) gali įstrigti ant protektoriaus ir pažeisti neatsparius, lygius paviršius.

1. Ratų riedėjimo paviršių valykite drėgna šluoste.

Išvalykite prietaiso apatinę dalį

DĖMESIO

Įstrigę nešvarumai

Įstrigę nešvarumai gali visam laikui sugadinti įrenginį. Po kiekvieno naudojimo rekomenduojama išvalyti visą įrenginį.

1. Išimkite vartoto vandens talpyklą, žr. *Išimkite vartoto vandens talpyklą*.
2. Nuspauskite velenėlio kasetės blokavimo panaikinimo mygtuką.
   Paveikslas Z
   Ritinėlio kasetė atsiskiria nuo valymo roboto.
3. Išimkite ritinėlio kasetę iš valymo roboto.
4. Drėgna šluoste nuvalykite prietaiso apatinę dalį ir atvirus vidinius paviršius, taip pat matomus kontaktus ir jutiklius.
5. Atkreipkite dėmesį į kasetės kreipiančiąją ir stumkite ritininę kasetę į valymo robotą, kol ji garsiai užsifiksuos.
   Paveikslas K
6. Nešvaraus vandens rezervuaro naudojimas, žr. *Nešvaraus vandens talpyklos įdėjimas*.

Valikliai ir priežiūros priemonės

DĖMESIO

Netinkamų valymo ir priežiūros priemonių naudojimas

Naudojant netinkamus valymo ir priežiūros produktus, įrenginys gali būti sugadintas ir garantija gali būti netaikoma.

Naudokite tik KÄRCHER rekomenduojamas valymo priemones.

Atkreipkite dėmesį į teisingą dozavimą.

Pastaba

Prireikus, grindų valymui naudokite KÄRCHER valymo ar priežiūros priemones.

- Dozuodami valymo ir priežiūros priemones atkreipkite dėmesį į gamintojo nurodytą kiekį.
- Norėdami išvengti putų susidarymo pirmiausia pripildykite švaraus vandens talpyklą vandeniu, o paskui valymo ar priežiūros priemonėmis.
- Norėdami išvengti perpildymo, pildami vandenį palikite vietos valymo ar priežiūros priemonėms.

Valymo velenėlio keitimas

Susidėvėjęs valymo velenėlis gali pabloginti valymo rezultatus.

1. Reguliariai tikrinkite valymo ritinėlį, ar jis nėra nusidėvėjęs ir, jeigu būtina, pakeiskite.

Išvalykite įkrovimo stoties vandens filtrą

1. Atidarykite įkrovimo stoties ritinėlio laikymo skyrių.
   Paveikslas AI
2. Pasukite vandens filtro fiksatorių ir ištraukite vandens filtrą.
3. Vandens filtrą plaukite tekančiu vandeniu.
4. Pakeiskite vandens filtrą įkrovimo stotyje.
5. Uždarykite ritinėlio laikymo skyrių.

Drėgnio jutiklio valymas

Įkrovimo stotyje yra jutikliai, kurie pateikia klaidos pranešimą, jei ant stoties yra per daug drėgmės.

Jei pateikiamas klaidos pranešimas, skystį reikia pašalinti:

1. Nuimkite rampą nuo įkrovimo stoties ir pašalinkite skystį.
   Paveikslas AJ
2. Drėgnio jutiklius nuvalykite šluoste.
3. Išimkite vartoto vandens talpyklą, žr. *Išimkite vartoto vandens talpyklą*.
4. Patraukite nešvaraus vandens talpyklos atidarymo svirtį į viršų ir pakelkite nešvaraus vandens talpyklos dangtį.
   Paveikslas R
5. Išvalykite nešvaraus vandens rezervuaro vandens įleidimo angos vidų ir išorę.
6. Uždarykite nešvaraus vandens talpyklos dangtį.
7. Nešvaraus vandens rezervuaro įdėjimas į prietaisą, žr. *Nešvaraus vandens talpyklos įdėjimas*.
8. Ritinėlio kasetės valymas, žr. *Ritinėlio kasetė ir grandiklio valymas plaukų šukomis*.

Trikčių šalinimas

Trikčių priežastys dažnai būna paprastos, kurias nesunkiai pašalinsite pasinaudoję šia apžvalga. Kilus abejonių arba atsiradus čia nenurodytų gedimų, kreipkitės į įgaliotą klientų aptarnavimo tarnybą.

Triktis	Priežastis	Šalinimas
Akumuliatorius neįkraunamas	Įkrovimo kontaktai nešvarūs.	1. Sausa šluoste nuvalykite tiek įkrovimo stoties, tiek valymo roboto įkrovimo kontaktus.
	Aplinkos temperatūra yra žemesnė nei 0 °C arba aukštesnė nei 35 °C.	1. Valymo robotą naudokite, kai temperatūra didesnė nei 0 °C ir mažesnė nei 35 °C.
	Įkrovimo stotelės maitinimo laidas nėra įjungtas.	1. Įjunkite įkrovimo stoties maitinimo laidą.

Triktis	Priežastis	Šalinimas
Valymo robotas negrįžta į įkrovimo stotelę	Akumuliatorius išsikrovęs.	1. Rankiniu būdu pastatykite valymo robotą ant įkrovimo stotelės ir leiskite jį visiškai įkrauti.
	Valymo robotas yra per toli nuo įkrovimo stotelės.	1. Perkelkite valymo robotą arčiau įkrovimo stotelės. 2. Rankiniu būdu pastatykite valymo robotą ant įkrovimo stotelės.
	Nepakankamai vietos aplink įkrovimo stotelę.	1. Užtikrinkite, kad aplink įkrovimo stotelę būtų pakankamai vietos, žr. skyrių *Įkrovimo stoties statymas*.
	Aplink įkrovimo stotelę yra per daug kliūčių.	1. Įkrovimo stotelę pastatykite atviresnėje vietoje, žr. skyrių *Įkrovimo stoties statymas*.
	Valymo robotas iš naujo nustato savo aplinką, kai yra perkeliamas didesniu atstumu.	1. Rankiniu būdu pastatykite valymo robotą ant įkrovimo stotelės.
	Valymo robotas nebuvo paleistas iš įkrovimo stoties. Tokiu atveju jis grįžta tik į tą vietą, iš kurios jis buvo paleistas.	1. Rankiniu būdu pastatykite valymo robotą ant įkrovimo stotelės.
	Įkrovimo stotelės maitinimo laidas nėra įjungtas.	1. Įjunkite įkrovimo stoties maitinimo laidą.
Dulkių siurbimas įkrovimo stotelėje nepradedamas arba siurbiama netinkamai	Valymo robotas netinkamai padėtas ant įkrovimo stoties.	1. Rankiniu būdu pastatykite valymo robotą ant įkrovimo stotelės.
	Dulkių maišelis pilnas. Dulkių maišelio laikiklio šviesos diodas šviečia raudonai.	1. Pakeiskite dulkių maišelį, žr. *Dulkių maišelio keitimas*).
	Nėra dulkių maišelio arba jis įdėtas netinkamai.	1. Įdėkite dulkių maišelį arba patikrinkite, ar dulkių maišelis įstatytas tinkamai.
	Įkrovimo stotelės dangtis atidarytas.	1. Uždarykite įkrovimo stotelės dangtį.
Valymo robotas juda lėtai ir valo numatytomis juostomis	Sienos sekimo jutiklis yra nešvarus.	1. Išvalykite sienos sekimo jutiklį, žr. *Jutiklių valymas*.
	Lazerinis jutiklis (LiDAR) yra nešvarus.	1. Išvalykite lazerinį jutiklį (LiDAR), žr. *Jutiklių valymas*.
Valymo robotas dažnai grįžta į įkrovimo stotelę	Nešvaraus vandens talpykla netinkamai įtvirtinta prietaise.	1. teisingai įdėkite į prietaisą švaraus vandens talpyklą.
	Prietaiso nešvaraus vandens bakas yra pilnas arba nešvarus.	1. Ištuštinkite nešvaraus vandens talpyklą. 2. Nešvaraus vandens talpyklos valymas, žr. *Nešvaraus vandens talpyklos valymas*. 3. Nešvaraus vandens talpyklos kontaktų valymas, žr. *Kontaktų valymas*.
Prietaiso LED mygtukai ir LED juostelės pulsuoja raudonai.	Švaraus vandens talpykla yra tuščia.	1. Pripildykite švaraus vandens talpyklą.
	Nešvaraus vandens talpykla yra pilna.	1. Ištuštinkite nešvaraus vandens talpyklą.
LED mygtukai pulsuoja raudonai, o prietaiso LED juostelės nedega.	Akumuliatorius išsikrovęs.	1. Įkraukite bateriją.
LED mygtukai mirksi raudonai, o prietaiso LED juostelės nedega.	Dulkių talpyklos nėra prietaise.	1. Įdėkite dulkių talpyklą.
	Akumuliatoriaus įkrovos lygis yra mažesnis nei 20 %. Prietaisas negali pradėti valymo.	1. Įkraukite bateriją.
Įkrovimo stotyje esančio dulkių maišelio laikiklio šviesos diodas šviečia raudonai.	Įkrovimo stotyje nėra dulkių maišelio.	1. Įdėkite dulkių maišelį.
Įkrovimo stotyje esančio švaraus vandens rezervuaro šviesos diodas šviečia raudonai.	Švaraus vandens talpykla yra tuščia.	1. Pripildykite švaraus vandens talpyklą.
	Nešvaraus vandens talpykla nėra prietaise.	1. Įstatykite šviežio vandens talpyklą.

Triktis	Priežastis	Šalinimas
Įkrovimo stotyje esančio švaraus vandens bako šviesos diodas šviečia raudonai, nors švaraus vandens bakas yra pilnas.	Užsikimšo švaraus vandens tiekimo iš įkrovimo stoties į prietaisą vandens filtras.	1. Vandens filtro valymas, žr. skyrių *Išvalykite įkrovimo stoties vandens filtrą*. 2. Jei problema išlieka, pakeiskite vandens filtrą.
Įkrovimo stotyje esančio nešvaraus vandens bako šviesos diodas šviečia raudonai.	Nešvaraus vandens talpykla yra pilna.	1. Ištuštinkite nešvaraus vandens talpyklą.
	Nešvaraus vandens talpykla nėra prietaise.	1. Įdėkite nešvaraus vandens talpyklą.

Klientų aptarnavimo centras

Jeigu negalite pašalinti gedimo, pristatykite prietaisą į klientų aptarnavimo centrą.

Garantija

Kiekvienoje šalyje galioja mūsų įgaliotų pardavėjų nustatytos garantijos sąlygos. Galimus prietaiso gedimus garantijos galiojimo laikotarpiu pašalinsime nemokamai, jei tokių gedimų priežastis buvo netinkamos medžiagos ar gamybos klaidos. Dėl garantinių gedimų šalinimo kreipkitės į savo pardavėją arba artimiausią klientų aptarnavimo tarnybą pateikdami pirkimą patvirtinantį kasos kvitą.
(Adresą rasite kitoje pusėje)
Daugiau informacijos apie garantiją (jei tokia yra) rasite vietinės „Kärcher“ svetainės techninio aptarnavimo srityje, skiltyje „Atsisiuntimai“.

ES atitikties deklaracija

Prietaisas	Konstrukcija	Dažnių juosta, MHz	Maks. galia EIRP, mW
RVF 7	WLAN 2,4 GHz	2400-2483,5	100
RVF 7	WLAN 5 GHz	5150-5850	100
RVF 7	„Bluetooth“	2400-2483,5	63

„Alfred Kärcher SE & Co. KG“ pareiškia, kad radijo ryšio įrangos tipas „Robo Cleaner“ atitinka Direktyvą 2014/53/ES. Visas ES atitikties deklaracijos tekstas pateiktas *www.kaercher.com/RVF7*.

Techniniai duomenys

		RVF 7 Comfort
Valymo robotas		
Vardinė galia	W	60
Akumuliatoriaus bloko tipas		Li-ION
Baterijos talpa	mAh	4800
Darbo trukmė su visiškai įkrauta baterija įprastiniu režimu	min	120
Našumas	m^2/h	45
Siurbimo galia (galingas režimas / standartinis režimas)	Pa	13000 / 2000
Įkrovimo laikas (nuo 8 % iki 100 % / nuo 0 % iki 100 %)	min	230 / 285
Belaidžiai ryšiai		IEEE 802.11b/g/n 2,4 GHz & 5 GHz
Dažnių juosta (skirta 2,4 GHz)	MHz	2400-2483,5
Dažnių juosta (skirta 5 GHz)	MHz	5150-5850
Triukšmo lygis	dB(A)	<67
Švaraus vandens bako talpa	ml	300
Nešvaraus vandens bako talpa	ml	130
Sausas purvas	ml	250
Svoris	kg	5,6
Įkrovimo stotis		
Nominalus energijos suvartojimas (siurbimo ir įkrovimo procesas)	W	650/30
Savivalos trukmė	Sekundės	90-240
Švaraus vandens bako talpa	l	3
Nešvaraus vandens bako talpa	l	2,4
Sausas purvas	l	4
Svoris	kg	9,3
Ilgis x plotis x aukštis	mm	450x400 x520
Triukšmo lygis	dB(A)	82

Gamintojas pasilieka teisę atlikti techninius pakeitimus.

Spis treści

Wskazówki ogólne 204
Wskazówki dotyczące bezpieczeństwa 204
Symbole na urządzeniu 205
Ochrona środowiska 205
Zastosowanie zgodne z przeznaczeniem 205
Akcesoria i części zamienne 205
Zakres dostawy 205
Opis urządzenia 206
Przyciski na stacji ładowania 206
Pierwsze uruchomienie 208
Uruchamianie 209
Obsługa 210
Transport 212
Przechowywanie 212
Czyszczenie i konserwacja 213
Usuwanie usterek 215
Gwarancja 216
Deklaracja zgodności UE 217
Dane techniczne 217

Wskazówki ogólne

Przed pierwszym uruchomieniem urządzenia należy przeczytać oryginalną instrukcję obsługi i postępować zgodnie z jej zaleceniami. Zachować ten dokument do późniejszego wykorzystania lub dla następnego użytkownika.

- Nieprzestrzeganie instrukcji obsługi i wskazówek dotyczących bezpieczeństwa może doprowadzić do uszkodzenia urządzenia i powstania zagrożeń dla osoby obsługującej oraz innych osób.
- Ewentualne uszkodzenia transportowe należy niezwłocznie zgłosić sprzedawcy.
- Podczas rozpakowywania urządzenia należy je sprawdzić pod kątem kompletności i uszkodzeń.

Wskazówki dotyczące bezpieczeństwa

- Należy przestrzegać wskazówek zawartych w tej instrukcji obsługi oraz obowiązujących ogólnych przepisów prawnych dotyczących bezpieczeństwa i zapobiegania wypadkom.
- Umieszczone na urządzeniu tablice ostrzegawcze i informacyjne zawierają ważne zasady bezpiecznej eksploatacji.

Stopnie zagrożenia

⚠ *NIEBEZPIECZEŃSTWO*

- *Wskazówka dot. bezpośredniego zagrożenia, prowadzącego do ciężkich obrażeń ciała lub do śmierci.*

⚠ *OSTRZEŻENIE*

- *Wskazówka dot. możliwie niebezpiecznej sytuacji, mogącej prowadzić do ciężkich obrażeń ciała lub śmierci.*

⚠ *OSTROŻNIE*

- *Wskazówka dot. możliwie niebezpiecznej sytuacji, która może prowadzić do lekkich zranień.*

UWAGA

- *Wskazówka dot. możliwie niebezpiecznej sytuacji, która może prowadzić do szkód materialnych.*

Ogólne wskazówki dotyczące bezpieczeństwa

Radar laserowy urządzenia spełnia wymagania normy IEC 60825-1:2014 dla bezpieczeństwa produktów laserowych klasy 1 i nie wytwarza promieniowania laserowego niebezpiecznego dla organizmu człowieka.

⚠ ***NIEBEZPIECZEŃSTWO*** *• Niebezpieczeństwo uduszenia. Opakowania foliowe należy przechowywać z dala od dzieci.*

⚠ ***OSTRZEŻENIE*** *• Urządzenie należy użytkować wyłącznie zgodnie z przeznaczeniem. Podczas eksploatacji urządzenia uwzględniać miejscowe warunki i zwrócić uwagę na inne osoby, zwłaszcza dzieci.*
• Niniejsze urządzenie nie jest przewidziane do użytkowania przez osoby o ograniczonych możliwościach fizycznych, sensorycznych lub mentalnych albo takie, którym brakuje doświadczenia lub wiedzy na temat jego używania. • Urządzenie może być obsługiwane tylko przez osoby, które zostały przeszkolone w zakresie obsługi lub przedstawiły dowód potwierdzający umiejętności obsługi i zostały wyraźnie do tego wyznaczone.
• Dzieci nie mogą obsługiwać urządzenia. • Należy pilnować dzieci, aby upewnić się, iż nie bawią się one urządzeniem. • Dzieci mogą przeprowadzać czyszczenie i konserwację tylko pod nadzorem osoby dorosłej.
• Dzieci w wieku przynajmniej powyżej 8 lat mogą korzystać z urządzenia, gdy są one nadzorowane przez osobę odpowiedzialną za ich bezpieczeństwo lub otrzymały od niej wskazówki na temat użytkowania urządzenia i zrozumiały wynikające z tego zagrożenia.

⚠ ***OSTROŻNIE*** *• Niebezpieczeństwo wypadku i niebezpieczeństwo odniesienia obrażeń. Podczas transportu i składowania zwracać uwagę na ciężar urządzenia, patrz rozdział Dane techniczne w instrukcji obsługi. • Urządzenia zabezpieczające służą ochronie użytkownika. Nigdy nie modyfikować ani nie obchodzić urządzeń zabezpieczających.*

UWAGA *• Uszkodzenie urządzenia. Nie należy stawać na urządzeniu ani nie umieszczać na nim dzieci, przedmiotów lub zwierząt domowych. • W urządzeniu znajdują się akumulatory, które może wymienić tylko specjalista.*

Niebezpieczeństwo porażenia prądem

⚠ ***OSTRZEŻENIE*** *• Urządzenie zawiera podzespoły elektryczne, dlatego nie wolno czyścić go pod wodą bieżącą. • Wyłączyć urządzenie przed wszystkimi pracami pielęgnacyjnymi i konserwacyjnymi.*

⚠ ***OSTROŻNIE*** *• Wykonywanie prac naprawczych i prac przy elementach elektrycznych zlecać wyłącznie autoryzowanemu serwisowi.*

Wskazówki dotyczące bezpieczeństwa podczas obsługi

⚠ ***NIEBEZPIECZEŃSTWO*** *• Nie eksploatować urządzenia bez nadzoru w pomieszczeniach z płonącym ogniem lub żarem w otwartym kominku. • Nie eksploatować urządzenia bez nadzoru w pomieszczeniach z palącymi się świecami.*

⚠ ***OSTRZEŻENIE*** *• Niebezpieczeństwo zwarcia. Trzymać przedmioty przewodzące prąd (np. śrubokręty lub podobne) z dala od styków do ładowania.*

⚠ ***OSTROŻNIE*** *• Należy pamiętać o ryzyku potknięcia się o poruszającego się robota czyszczącego.*

● Niebezpieczeństwo zranienia. Podczas eksploatacji w żadnym wypadku nie sięgać palcami lub narzędziem do pracującego wałka czyszczącego urządzenia. ● Nie stawać ani nie siadać na stacji lub robocie czyszczącym. ● Należy pamiętać, że przedmioty mogą się przewrócić w wyniku kontaktu z robotem (nawet przedmioty znajdujące się na stołach lub małych meblach). ● Należy pamiętać, że robot czyszczący może zaplątać się w zwisające kable telefoniczne, przewody elektryczne, obrusy, sznury, paski itp. Może to doprowadzić do upadku tych przedmiotów.

UWAGA *● Nie należy eksploatować urządzenia w pomieszczeniach, które są zabezpieczone systemem alarmowym lub detektorem ruchu. ● Urządzenia należy używać tylko w temperaturach od 0°C do +35°C.*
● Urządzenia należy używać wyłącznie w pomieszczeniach. ● Nie zbierać urządzeniem żadnych ostrych ani dużych przedmiotów, np. stłuczek, kamyków lub części zabawek. ● Podnieś wszystkie kable z podłogi przed użyciem urządzenia, aby zapobiec ich ciągnięciu podczas czyszczenia. ● Wykluczyć wszystkie obszary, w których istnieje ryzyko upadku urządzenia. Np. schody lub galerie bez odgrodzenia.

Wskazówki dotyczące bezpieczeństwa dla stacji ładowania

⚠ ***NIEBEZPIECZEŃSTWO*** *● Urządzenie podłączać jedynie do prądu zmiennego. Napięcie podane na tabliczce znamionowej musi się zgadzać z napięciem sieciowym. ● Ze względów bezpieczeństwa zaleca się eksploatować urządzenie tylko z użyciem wyłącznika różnicowo-prądowego (maks. 30 mA). ● Nigdy nie dotykać wtyczki sieciowej ani gniazdka wilgotnymi rękoma. ● Niebezpieczeństwo wybuchu. Nie ładować baterii jednorazowych.*

⚠ ***OSTRZEŻENIE*** *● Urządzenie można podłączyć jedynie do przyłącza elektrycznego wykonanego przez elektryka zgodnie z normą IEC 603641. ● Sprawdzić, czy napięcie sieciowe jest zgodne z napięciem podanym na tabliczce znamionowej ładowarki.*
● Urządzenie zawiera podzespoły elektryczne, dlatego nie wolno czyścić go pod wodą bieżącą. ● Niebezpieczeństwo zwarcia. Trzymać przedmioty przewodzące prąd (np. śrubokręty lub podobne) z dala od styków do ładowania. ● Niebezpieczeństwo zwarcia. Styki do ładowania stacji ładowania czyścić tylko na sucho.
● Przed rozpoczęciem wszelkich prac pielęgnacyjnych i konserwacyjnych wyjąć wtyczkę sieciową z gniazdka.
● Robot czyszczący 1.269-690.0 może być ładowany wyłącznie w stacji ładowania o numerze części 4.269-091.0. ● W stacji ładowania można ładować tylko dostarczone urządzenie oczyszczające. ● Przed każdym użyciem sprawdzić, czy kabel sieciowy nie jest uszkodzony. Nie używać uszkodzonego kabla sieciowego. W przypadku uszkodzenia wymienić kabel sieciowy na dozwolony kabel zamienny. Odpowiedni kabel zamienny można otrzymać w firmie KÄRCHER lub u jednego z naszych partnerów serwisowych.

UWAGA *● Stacji ładowania należy używać wyłącznie w pomieszczeniach zamkniętych. ● Nie umieszczać stacji ładowania w pobliżu źródeł ciepła, np. grzejników.*
● Stację ładowania przechowywać wyłącznie w pomieszczeniach zamkniętych, w chłodnym i suchym miejscu. ● Aby uniknąć głębokiego rozładowania akumulatora, należy całkowicie naładować robota czyszczącego najpóźniej po 5 miesiącach. ● Wyłączyć stację ładowania przed wszystkimi pracami pielęgnacyjnymi i konserwacyjnymi.

Symbole na urządzeniu

Przed uruchomieniem należy dokładnie przeczytać instrukcję obsługi i wszystkie zasady bezpieczeństwa.

Chronić urządzenie przed wilgocią. Przechowywać urządzenie w suchym miejscu. Chronić urządzenie przed deszczem. Urządzenie nadaje się tylko do użytku wewnątrz pomieszczeń.

Ochrona środowiska

Materiały, z których wykonano opakowania, nadają się do recyklingu. Opakowania poddać utylizacji przyjaznej dla środowiska naturalnego.

Elektryczne i elektroniczne urządzenia zawierają cenne surowce wtórne, a często również takie części składowe jak baterie, akumulatory lub olej, które w razie niewłaściwej obsługi lub nieprawidłowej utylizacji mogą stanowić potencjalne zagrożenie dla zdrowia ludzkiego i środowiska naturalnego. Jednak te części składowe są niezbędne do prawidłowej pracy urządzenia. Urządzeń oznaczonych tym symbolem nie można wyrzucać do odpadów z gospodarstw domowych.

Wskazówki dotyczące składników (REACH)
Aktualne informacje dotyczące składników można znaleźć na stronie: *www.kaercher.de/REACH*

Zastosowanie zgodne z przeznaczeniem

Urządzenie składa się z dwóch jednostek: stacji ładowania i zasilanego akumulatorowo robota czyszczącego.

- Ten robot czyszczący jest przeznaczony do całkowicie automatycznego czyszczenia na mokro i sucho.
- Urządzenia nie należy używać do czyszczenia podłóg z materiałów wrażliwych na działanie wody np. niepowlekanych podłóg korkowych, ponieważ wilgoć może przeniknąć do podłogi i uszkodzić ją.
- Urządzenie nadaje się do czyszczenia dywanów, PCV, linoleum, płytek, kamienia, olejowanego i woskowanego parkietu, laminatu oraz wszystkich innych wykładzin podłogowych odpornych na działanie wody.
- Urządzenie zostało opracowane do użytku w prywatnych gospodarstwach domowych i nie jest przeznaczone do użytku komercyjnego.

Akcesoria i części zamienne

Należy stosować tylko oryginalne akcesoria i części zamienne, ponieważ gwarantują one bezpieczną i bezawaryjną pracę urządzenia.
Informacje dotyczące akcesoriów i części zamiennych można znaleźć na stronie *www.kaercher.com.*

Zakres dostawy

Podczas rozpakowywania urządzenia należy sprawdzić, czy w opakowaniu znajdują się wszystkie elementy. W przypadku stwierdzenia braków w akcesoriach lub szkód powstałych w transporcie należy zwrócić się do dystrybutora.

Opis urządzenia

Ilustracje patrz strona z grafikami.
Rysunek A
Rysunek B

1. Zbiornik brudnej wody
2. Wałek czyszczący (2 x)
3. Kanał ssący na robocie czyszczącym
4. Koło napędowe
5. Pokrywa szczotki
6. Szczotka do czyszczenia
7. Szczotka boczna (4 x)
8. Kółko skrętne
9. Czujnik uskoku podłoża
10. Kaseta z wałkiem
11. Dźwignia otwierania zbiornika brudnej wody
12. Zawór odsysający brudnej wody na urządzeniu
13. Zbiornik świeżej wody
14. Zamknięcie gumowe do dopływu świeżej wody
15. Narzędzie do czyszczenia
16. Pojemnik na kurz
17. Foam Stop 30 ml (2 x)
18. RM 536 500 ml
19. Przycisk włączania/wyłączania/pauzy
20. Przycisk Home
21. Czujnik 3D z kamerą
22. Czujnik śledzenia ściany
23. Listwa LED do wyświetlacza stanu
24. Górna osłona
25. Dopływ świeżej wody
26. Styki do stacji ładowania
27. Czujnik laserowy (LiDAR)
28. Filtr (2 x)
29. Rampa podjazdu
30. Schowek na wałek
31. Pokrywa stacji ładowania
32. Uchwyt do noszenia
33. Gniazdo ładowania
34. Uchwyt kabla
35. Kanał kablowy
36. Worek na pył *(2 x) **(5 x)
37. Przewód zasilający
38. Zbiornik brudnej wody
39. Zbiornik świeżej wody
40. Uchwyt worka na pył
41. Przycisk „Uruchamianie samoczyszczenia”
42. Przycisk „Zmiana trybu czyszczenia”
43. Przycisk „Uruchamianie czyszczenia”
44. Zawór wlewowy świeżej wody
45. Zawór odsysający na zbiorniku brudnej wody
46. Kanał ssący na stacji ładowania

* RVF 7 Comfort
** RVF 7 Comfort Extra

Przyciski na stacji ładowania

Wskazówka
Przyciski na stacji ładowania można naciskać tylko wtedy, gdy robot czyszczący znajduje się w stacji, ponieważ jest to jedyny sposób na zapewnienie kontaktu z urządzeniem.

Przycisk	Opis
	Przycisk umożliwia rozpoczęcie czyszczenia.
	Przycisk umożliwia wybór trybów czyszczenia. Jeśli symbol świeci się, oznacza to, że tryb czyszczenia na mokro i sucho jest włączony. Jeśli symbol nie świeci się, oznacza to, że włączony jest tylko tryb czyszczenia na sucho.
	Przycisk służy do aktywacji funkcji samooczyszczania. Obejmuje ona: • Opróżnianie zbiornika brudnej wody • Napełnianie zbiornika świeżej wody • Czyszczenie wałków • Suszenie wałka • Opróżnianie worka na pył

Funkcje robota czyszczącego

- Mobilny robot czyszczący czerpie energię z wbudowanego akumulatora, który regularnie ładuje w dostarczonej stacji ładowania. Jeśli poziom naładowania akumulatora jest zbyt niski, robot automatycznie powraca do stacji w celu naładowania akumulatora i ewentualnie wstrzymuje aktualnie wykonywane zadanie.
- W razie przerwania zadania po zakończeniu procesu ładowania robot czyszczący samodzielnie opuszcza stację ładowania i kontynuuje czyszczenie. Gdy robot skończy czyszczenie, z powrotem wraca do stacji w celu naładowania.
- Robot czyszczący informuje o swoim stanie poprzez komunikaty głosowe i różne kolory diod LED na urządzeniu.
- Robot czyszczący porusza się w sposób systematyczny. Za pomocą czujnika laserowego (LiDAR) skanuje pomieszczenie i czyści je etapami. Omija

przeszkody, które są co najmniej tak wysokie jak zamontowany czujnik laserowy (LiDAR).
- Robot czyszczący jest wyposażony w czujniki uskoku podłoża, za pomocą których rozpoznaje schody i stopnie, co zapobiega upadkom.
- Do wykrywania dywanów wykorzystywany jest czujnik ultradźwiękowy, który można indywidualnie aktywować i dezaktywować za pomocą aplikacji. W zależności od konfiguracji robot czyszczący może unikać dywanów.
- Robot czyszczący posiada zbiornik na świeżą i brudną wodę, a także wałek z mikrofibry, pojemnik na kurz, szczotkę do czyszczenia i 2 szczotki boczne. Te komponenty umożliwiają jednoczesne czyszczenie na sucho i na mokro. Podczas procesu zasysania wszystkie cząsteczki kurzu i większe zanieczyszczenia trafiają do pojemnika na kurz, dzięki czemu nie są one zbierane podczas czyszczenia na mokro i są gromadzone w zbiorniku brudnej wody.
- W wielofunkcyjnej stacji ładowania brudna woda jest automatycznie usuwana z urządzenia po każdym procesie czyszczenia, po czym uzupełniana jest świeża woda i opróżniany jest pojemnik na kurz. Możliwe jest również czyszczenie, suszenie i przechowywanie wałków czyszczących w stacji ładowania.

Odsysanie może odbywać się tylko w następujących warunkach:
- Robot czyszczący znajduje się w stacji ładowania.
- W stacji ładowania zawieszony jest worek na pył.
- Zawieszony worek nie jest pełny.
- Pokrywa stacji ładowania jest zamknięta.

Kolory diod LED na urządzeniu

Przyciski LED	Listwa LED	Znaczenie
wył.	wył.	Urządzenie jest wyłączone. Urządzenie znajduje się w trybie uśpienia. Urządzenie znajduje się w trybie „Nie przeszkadzać”.
pulsują na biało	pulsuje na biało	Urządzenie jest włączone. Nowe oprogramowanie sprzętowe zostanie pobrane i zaktualizowane.
pulsują na niebiesko	wył.	Połączenie sieciowe zostało nawiązane.
świecą się na zielono	świeci się na niebiesko lub żółto (w zależności od wybranego trybu czyszczenia)	Połączenie sieciowe zostało pomyślnie zakończone.
migają na niebiesko	wył.	Połączenie sieciowe zostanie zresetowane.
pulsują na zielono	wył.	Urządzenie znajduje się w stacji ładowania i akumulator jest ładowany.
pulsuje lub miga na czerwono	pulsuje lub miga na czerwono	Występuje usterka. Usuwanie usterek patrz *Usuwanie usterek*.

Kolory LED na stacji ładowania

Przyciski LED	Listwa LED	Znaczenie
wył.	świeci się na biało	Stacja ładowania znajduje się w trybie Standby.
• Przycisk „Uruchamianie czyszczenia”:pulsuje na zielono • Przycisk „Zmiana trybu czyszczenia”:świeci się na niebiesko/wył. • Przycisk „Uruchamianie samoczyszczenia”:świeci się na biało	pulsuje na zielono	Urządzenie znajduje się w stacji ładowania i akumulator jest ładowany.
• Przycisk „Uruchamianie czyszczenia”:wył. • Przycisk „Zmiana trybu czyszczenia”:świeci się na niebiesko/wył. • Przycisk „Uruchamianie samoczyszczenia”:pulsuje na żółto	pulsuje na żółto	Zawartość pojemnika na kurz w urządzeniu jest odsysana przez stację ładowania.
• Przycisk „Uruchamianie czyszczenia”:wył. • Przycisk „Zmiana trybu czyszczenia”:świeci się na niebiesko/wył. • Przycisk „Uruchamianie samoczyszczenia”:pulsuje na niebiesko	pulsuje na niebiesko	Urządzenie znajduje się w stacji ładowania i wałki czyszczące zostają wyczyszczone.

Przyciski LED	Listwa LED	Znaczenie
● Przycisk „Uruchamianie czyszczenia”:świeci się na czerwono ● Przycisk „Zmiana trybu czyszczenia”:świeci się na czerwono ● Przycisk „Uruchamianie samoczyszczenia”:świeci się na czerwono	pulsuje lub miga na czerwono	Występuje usterka. Usuwanie usterek patrz *Usuwanie usterek*.
wył.	wył.	Urządzenie jest wyłączone. Urządzenie znajduje się w trybie „Nie przeszkadzać”.

Tryby specjalne

Tryb uśpienia

Robot czyszczący automatycznie przechodzi w tryb uśpienia po 5 minutach bezczynności. Nacisnąć dowolny przycisk, aby go wybudzić.

- Robot czyszczący nie przechodzi w tryb uśpienia, gdy znajduje się w stacji ładowania.
- Robot czyszczący wyłącza się automatycznie, jeśli znajduje się w trybie uśpienia przez ponad 6 godzin.

Tryb „Nie przeszkadzać”

Istnieje możliwość włączenia trybu „Nie przeszkadzać”. W trybie „Nie przeszkadzać” robot czyszczący nie emituje żadnych ostrzeżeń dźwiękowych. Przyciski LED i Listwa LED są wyłączone.
Tryb „Nie przeszkadzać” można aktywować w aplikacji. Pobieranie aplikacji zostało opisane w rozdziale *Łączenie robota czyszczącego z siecią WLAN i aplikacją*.

Wskazówka

W trybie „Nie przeszkadzać” robot czyszczący nie jest wyłączany. Aby kontynuować czyszczenie, należy krótko nacisnąć Przycisk włączania/wyłączania/pauzy.

Zdalne sterowanie

W aplikacji dostępna jest opcja nawigowania robotem, jeśli na przykład utknie on w niedostępnym miejscu. To zdalne sterowanie można wybrać w aplikacji w zakładce „Ustawienia” > „Ustawienia robota”.

Pierwsze uruchomienie

Ustawianie stacji ładowania

- Wybrać lokalizację tak, aby robot czyszczący mógł łatwo dotrzeć do stacji ładowania.

UWAGA

Uszkodzenie podłogi z powodu wilgoci

Mokry wałek może uszkodzić podłogę podczas ładowania.

Umieścić stację ładowania na wodoodpornej powierzchni i dostarczonej ochronnej płycie podłogowej.

- Zapewnić odległość co najmniej 0,5 m z lewej i prawej strony stacji ładowania oraz odległość co najmniej 1,5 m przed stacją.
- Miejsce to nie może być narażone na bezpośrednie działanie promieni słonecznych.

1. Ustawić stację ładowania.
   Rysunek C
2. Podłączyć wtyczkę kabla sieciowego po stronie urządzenia do gniazda stacji ładowania.
   Rysunek D
3. Podłączyć wtyczkę sieciową.

Łączenie robota czyszczącego ze stacją ładowania

1. Umieścić ręcznie robota czyszczącego w stacji ładowania i upewnić się, że styki do ładowania mają dobry kontakt.
   Robot czyszczący włącza się automatycznie. Przyciski LED i Listwa LED świecą się.

Wskazówka

Podczas pierwszego uruchomienia ręczne włączenie bez kontaktu ze stacją ładowania jest niemożliwe.

Po pierwszym uruchomieniu robot czyszczący automatycznie podjeżdża do stacji ładowania.

Łączenie robota czyszczącego z siecią WLAN i aplikacją

Robotem czyszczącym można sterować bezpośrednio za pomocą przycisków na urządzeniu lub poprzez aplikację za pomocą urządzenia mobilnego obsługującego WLAN. Aby możliwe było korzystanie ze wszystkich dostępnych funkcji, zaleca się sterowanie robotem czyszczącym za pomocą aplikacji KÄRCHER Indoor Robots.
Przed pobraniem aplikacji sprawdzić następujące kwestie:

- Urządzenie mobilne jest podłączone do internetu.
- Sieć WLAN 2,4 GHz lub 5 GHz routera jest aktywna.
- Zapewniony jest wystarczający zasięg sieci WLAN.

Aplikacja KÄRCHER Indoor Robots z Apple App Store® lub Google Play™ Store.

GET IT ON Google Play

Download on the App Store

- Google Play™ i Android™ są znakami towarowymi lub zastrzeżonymi znakami towarowymi firmy Google Inc.
- Apple® i App Store® są znakami towarowymi lub zastrzeżonymi znakami towarowymi firmy Apple Inc.

Łączenie robota czyszczącego z aplikacją KÄRCHER Indoor Robots i siecią WLAN:

1. Pobrać aplikację KÄRCHER Indoor Robots z Apple App Store lub Google Play Store.
2. Otworzyć aplikację KÄRCHER Indoor Robots.
3. Utworzyć konto (jeśli jeszcze nie istnieje).

4. Dodać żądanego robota czyszczącego.
5. Postępować zgodnie z instrukcjami krok po kroku w aplikacji.

Uruchamianie

Montaż szczotki bocznej

1. Odwrócić robota czyszczącego do góry nogami.
2. Włożyć szczotki boczne. Należy zwrócić uwagę na przyporządkowanie koloru nasadki i uchwytu urządzenia (np. czarny do czarnego).
   Rysunek E

Wkładanie zbiornika brudnej wody

1. Wsuwać poziomo zbiornik brudnej wody do urządzenia, aż się zablokuje.
   Rysunek F

Wyjmowanie zbiornika brudnej wody

1. Nacisnąć przycisk zwalniający zbiornik brudnej wody i wyjąć go z urządzenia.
   Rysunek G

Wkładanie wałka czyszczącego

1. Zdjąć pokrywę magnetyczną z kasety z wałkiem.
   Rysunek H
2. Nacisnąć przycisk zwalniający na kasecie z wałkiem.
   Rysunek I
   Kaseta z wałkiem odłącza się od robota czyszczącego.
3. Wyjąć kasetę z wałkiem z robota czyszczącego.
4. Wetknąć wałek czyszczący na mocowanie wałka.
   Rysunek J
5. Zwracać uwagę na prowadnicę kasety. Wsunąć kasetę z wałkiem do robota czyszczącego aż do słyszalnego zablokować.
   Rysunek K
6. Założyć pokrywę magnetyczną na kasetę z wałkiem.

Napełnianie zbiornika świeżej wody przez stację ładowania

Zbiornik świeżej wody w urządzeniu jest napełniany głównie przez stację ładowania. Możliwe jest też ręczne napełnianie zbiornika świeżej wody, patrz *Napełnianie zbiornika świeżej wody*.

UWAGA

Niebezpieczeństwo uszkodzenia

Wlewanie gorącej wody do zbiornika świeżej wody może doprowadzić do deformacji tworzywa sztucznego. Dlatego nie należy wlewać gorącej wody do zbiornika świeżej wodę.

Wskazówka

Przed napełnieniem zbiornika świeżej wody należy zawsze najpierw opróżnić zbiornik brudnej wody.

1. Otworzyć pokrywę stacji ładowania.
   Rysunek L
2. Wyjąć zbiornik świeżej wody.
3. Pociągnąć za zaczep na pokrywie zbiornika świeżej wody i podnieść pokrywę.
4. Napełnić zbiornik świeżej wody zimną lub letnią wodą z kranu do oznaczenia MAX.
5. W razie potrzeby dodać do zbiornika świeżej wody środki do czyszczenia lub pielęgnacji KÄRCHER.

UWAGA

Słabe rezultaty czyszczenia z powodu nieprawidłowego użycia środka czyszczącego

Zbyt duża lub mała dawka środków czyszczących lub pielęgnacyjnych może doprowadzić do słabych rezultatów czyszczenia.

Przestrzegać zalecanego dozowania środków do czyszczenia lub środków do pielęgnacji.

Wskazówka

Nie należy używać środków czyszczących innych producentów, ponieważ mogą one powodować powstawanie piany na podłodze lub w zbiorniku brudnej wody urządzenia.

Ponadto podczas pierwszego czyszczenia może tworzyć się piana, jeśli na podłodze nadal będą znajdować się pozostałości stosowanego wcześniej środka czyszczącego innych producentów.

6. Zamknąć pokrywę.
7. Z powrotem włożyć zbiornik świeżej wody do stacji ładowania.
8. Zamknąć pokrywę stacji ładowania.

Napełnianie zbiornika świeżej wody

Możliwe jest ręczne napełnianie zbiornika świeżej wody w urządzeniu:

UWAGA

Niebezpieczeństwo uszkodzenia

Wlewanie gorącej wody do zbiornika świeżej wody może doprowadzić do deformacji tworzywa sztucznego. Dlatego nie należy wlewać gorącej wody do zbiornika świeżej wodę.

Wskazówka

Przed napełnieniem zbiornika świeżej wody należy zawsze najpierw opróżnić zbiornik brudnej wody.

1. Zdjąć górną osłonę.
   Rysunek N
2. Chwycić zbiornik świeżej wody za uchwyty i wyjąć go z urządzenia.
3. Pociągnąć za gumowy zaczep przy otworze wlewowym.
4. Napełnić zbiornik świeżej wody zimną lub letnią wodą z kranu.
5. W razie potrzeby dodać do zbiornika świeżej wody środki do czyszczenia lub pielęgnacji KÄRCHER.

UWAGA

Słabe rezultaty czyszczenia z powodu nieprawidłowego użycia środka czyszczącego

Zbyt duża lub mała dawka środków czyszczących lub pielęgnacyjnych może doprowadzić do słabych rezultatów czyszczenia.

Przestrzegać zalecanego dozowania środków do czyszczenia lub środków do pielęgnacji.

Wskazówka

Nie należy używać środków czyszczących innych producentów, ponieważ mogą one powodować powstawanie piany na podłodze lub w zbiorniku brudnej wody urządzenia.

Ponadto podczas pierwszego czyszczenia może tworzyć się piana, jeśli na podłodze nadal będą znajdować się pozostałości stosowanego wcześniej środka czyszczącego innych producentów.

6. Aby zapobiec powstawaniu piany na podłodze lub w urządzeniu, podczas kilku pierwszych cykli czyszczenia, oprócz środka czyszczącego, należy dodać Foam Stop do zbiornika świeżej wody. W razie potrzeby powtórzyć ten proces.
7. Zamknąć gumowy zaczep.

8. Włożyć zbiornik świeżej wody do urządzenia i wcisnąć go aż do zablokowania.
   Rysunek O
9. Założyć górną osłonę.

Wkładanie worka na pył

1. Otworzyć pokrywę stacji ładowania.
   Rysunek M
2. Wsunąć worek na pył do uchwytu.
3. Zamknąć pokrywę stacji ładowania.

Obsługa

UWAGA

Niebezpieczeństwo z powodu występowania przeszkód

Niebezpieczeństwo uszkodzenia

Przed uruchomieniem robota czyszczącego należy upewnić się, że na podłodze, schodach ani podestach nie ma żadnych przeszkód.

Przygotowanie otoczenia

- Podłoga powinna być wolna od ewentualnych przedmiotów, aby zapewnić efektywne czyszczenie. Przeszkody wydłużają czas czyszczenia, ponieważ robot czyszczący musi je omijać.
- Otworzyć drzwi do pomieszczeń, które mają zostać wyczyszczone.
- W przypadku obsługi robota czyszczącego za pomocą aplikacji: Przeprowadzić konfigurację w aplikacji, aby robot czyszczący mógł pracować zgodnie z indywidualnymi wymaganiami (strefy No-Go, różne parametry czyszczenia itp.), patrz rozdział *Ustawienia w aplikacji*.

Ustawienia

Ustawienia na robocie

Czyszczenie można również rozpocząć z poziomu robota czyszczącego bez korzystania z aplikacji. Za pomocą przycisków można wykonać następujące polecenia:

- Wybrać tryb czyszczenia za pomocą Przycisk „Zmiana trybu czyszczenia”, patrz *Rozpoczęcie czyszczenia*.
- Rozpoczęcie czyszczenia za pomocą Przycisk włączania/wyłączania/pauzy.
- Przerwanie czyszczenia za pomocą Przycisk włączania/wyłączania/pauzy.
- Ręczny powrót robota czyszczącego do stacji ładowania za pomocą Przycisk Home.

Robot czyszczący automatycznie wraca do stacji ładowania w celu naładowania, gdy zakończy zadanie czyszczenia lub gdy poziom akumulatora podczas czyszczenia będzie zbyt niski.

Ustawienia w aplikacji

Aplikacja KÄRCHER Indoor Robots oferuje między innymi następujące główne funkcje:

- Instrukcja krok po kroku dotycząca różnych możliwości konfiguracji
- Tworzenie map pomieszczeń i kilku pięter
- Ustalanie harmonogramów
- Definiowanie stref zakazu i wirtualnych ścian
- Wskazówki dotyczące błędów lub zakłóceń oraz przebiegu czyszczenia
- Ustawianie parametrów czyszczenia, takich jak ilość wody, intensywność czyszczenia, liczba przejazdów lub tryb unikania dywanów
- Ustanawianie stref czyszczenia
- Aktywowanie/dezaktywowanie trybu „Nie przeszkadzać”
- Wywołanie kamery na żywo na urządzeniu
- Zdalne sterowanie urządzeniem
- Często zadawane pytania ze skuteczną pomocą w razie usterki

Włączanie robota czyszczącego

Wskazówka

Umieścić robota czyszczącego bezpośrednio na stacji ładowania, jeśli nie można go włączyć z powodu zbyt niskiego poziomu naładowania, patrz rozdział Pierwsze uruchomienie.

1. Umieścić ręcznie robota czyszczącego w stacji ładowania i upewnić się, że styki do ładowania mają dobry kontakt.
   Robot czyszczący włącza się automatycznie i emituje sygnał dźwiękowy.
   Listwa LED pulsuje na biało.

Wskazówka

Alternatywnie robot czyszczący może być włączony również wtedy, gdy nie znajduje się w stacji ładowania:

2. Nacisnąć i przytrzymać Przycisk włączania/wyłączania/pauzy przez 5 sekund.
   Robot czyszczący włącza się.
   Rysunek P

Obsługa bez korzystania z aplikacji

Rozpoczęcie czyszczenia

Wskazówka

Otworzyć drzwi do wszystkich pomieszczeń, które robot czyszczący ma posprzątać i usunąć z podłogi ewentualne przedmioty.

1. Nacisnąć Przycisk włączania/wyłączania/pauzy.
   Robot czyszczący wyemituje sygnał dźwiękowy i najpierw utworzy mapę otoczenia, nie rozpoczynając czyszczenia.
   Przyciski LED i Listwa LED świecą się na biało.
   Po zakończeniu tworzenia mapy robot czyszczący powraca do stacji ładowania.

Wskazówka

Poczekać kilka sekund, a następnie ponownie nacisnąć przycisk Przycisk włączania/wyłączania/pauzy, aby robot mógł zapisać mapę.

2. Wybrać żądany tryb czyszczenia.
   a Wybrać tryb czyszczenia poprzez Przycisk „Zmiana trybu czyszczenia” na stacji ładowania. Alternatywnie tryb czyszczenia można wybrać za pomocą Przycisk „Zmiana trybu czyszczenia” na urządzeniu:
   b Otworzyć górną pokrywę.
   c Wybrać żądany tryb czyszczenia za pomocą Przycisk „Zmiana trybu czyszczenia” na urządzeniu.
   Rysunek Q
3. Nacisnąć Przycisk włączania/wyłączania/pauzy.
   Robot czyszczący wyemituje sygnał akustyczny i rozpocznie czyszczenie.
   Przyciski LED i Listwa LED świecą się na niebiesko lub żółto w zależności od wybranego trybu czyszczenia.

Wskazówka

Gdy zbiornik brudnej wody jest pełny, robot czyszczący automatycznie powraca do stacji ładowania. Następnie brudna woda jest odpompowywana do stacji ładowania. Gdy zbiornik świeżej wody w urządzeniu jest pusty, robot czyszczący automatycznie powraca do stacji ładowania.

wania. Następnie świeża woda jest uzupełniana w stacji ładowania.
W zależności od ustawień w aplikacji kurz w pojemniku na kurz jest regularnie i automatycznie odsysany, gdy robot podjeżdża do stacji ładowania.

Obsługa za pomocą aplikacji

Tworzenie mapy

Wskazówka
Otworzyć drzwi do wszystkich pomieszczeń, które robot czyszczący ma posprzątać i usunąć z podłogi ewentualne przedmioty.

1. Nacisnąć pole obsługi „Start” w aplikacji i postępować zgodnie ze wskazówkami.
   Robot czyszczący wyemituje sygnał akustyczny i rozpocznie tworzenie mapy.
   Przyciski LED i Listwa LED świecą się na biało.
   Po zakończeniu tworzenia mapy robot czyszczący powraca do stacji ładowania.

Konfiguracja robota w aplikacji

W aplikacji można indywidualnie skonfigurować mapy.

- Wirtualne ściany i zablokowane obszary uniemożliwiają robotowi czyszczącemu wjazd do obszarów, które nie powinny być czyszczone.
- Dzięki czyszczeniu punktowemu lub strefom czyszczenia robot może skutecznie wyczyścić obszary wybrane przez użytkownika podczas jednokrotnego czyszczenia.
- Dzięki różnym trybom czyszczenia można ustawić indywidualną intensywność czyszczenia dla każdego pomieszczenia w zależności od rodzaju podłogi lub stopnia zabrudzenia (ilość wody, liczba przejazdów po powierzchni, różna prędkość obrotowa wałka i prędkość jazdy robota itp.)

Pobieranie aplikacji zostało opisane w rozdziale *Łączenie robota czyszczącego z siecią WLAN i aplikacją*.

1. Postępować zgodnie z instrukcjami krok po kroku w aplikacji.

Rozpoczęcie czyszczenia

1. Wybrać odpowiednią mapę w aplikacji i rozpocząć czyszczenie zgodnie z indywidualną konfiguracją.

Wskazówka
Gdy zbiornik brudnej wody jest pełny, robot czyszczący automatycznie powraca do stacji ładowania. Następnie brudna woda jest odpompowywana do stacji ładowania. Gdy zbiornik świeżej wody w urządzeniu jest pusty, robot czyszczący automatycznie powraca do stacji ładowania. Następnie świeża woda jest uzupełniana w stacji ładowania.
W zależności od ustawień w aplikacji kurz w pojemniku na kurz jest regularnie i automatycznie odsysany, gdy robot podjeżdża do stacji ładowania.

Przerwanie czyszczenia

Przerwanie czyszczenia na urządzeniu

1. Podczas czyszczenia nacisnąć dowolny przycisk.
   Robot czyszczący zatrzymuje się.
   Przyciski LED pulsują na niebiesko lub żółto (w zależności od wybranego trybu czyszczenia).
   Listwa LED pulsuje na niebiesko lub żółto (w zależności od wybranego trybu czyszczenia).
2. Nacisnąć Przycisk włączania/wyłączania/pauzy.
   Czyszczenie jest kontynuowane.
   Przyciski LED świecą się na niebiesko lub żółto (w zależności od wybranego trybu czyszczenia).
   Listwa LED świeci się na niebiesko lub żółto (w zależności od wybranego trybu czyszczenia).

Przerwanie czyszczenia w aplikacji

1. Nacisnąć pole obsługi „Przerwa” w aplikacji.
   Robot czyszczący zatrzymuje się.
   Przyciski LED pulsują na niebiesko lub żółto (w zależności od wybranego trybu czyszczenia).
   Listwa LED pulsuje na niebiesko lub żółto (w zależności od wybranego trybu czyszczenia).
2. Nacisnąć pole obsługi „Start” w aplikacji.
   Czyszczenie jest kontynuowane.
   Przyciski LED świecą się na niebiesko lub żółto (w zależności od wybranego trybu czyszczenia).
   Listwa LED świeci się na niebiesko lub żółto (w zależności od wybranego trybu czyszczenia).

Wskaźnik poziomu naładowania akumulatora

Wskazówka
Jeśli akumulator jest rozładowany, robot czyszczący automatycznie powraca do stacji ładowania w celu naładowania akumulatora.

Sygnały optyczne ostrzegają przed rozładowaniem akumulatora:

- Przyciski LED pulsują na czerwono, gdy akumulator jest rozładowany i wymaga naładowania.

Wskazówka
Jeśli robot czyszczący nie zakończył jeszcze czyszczenia, po naładowaniu akumulatora kontynuuje on sprzątanie.

Ręczne wysyłanie robota czyszczącego do ładowania

Ręczne wysyłanie robota czyszczącego do urządzenia w celu naładowania

1. Jeśli robot pracuje, należy nacisnąć dowolny przycisk w trakcie czyszczenia.
   Robot czyszczący zatrzymuje się.
   Przyciski LED pulsują na niebiesko lub żółto (w zależności od wybranego trybu czyszczenia).
   Listwa LED pulsuje na niebiesko lub żółto (w zależności od wybranego trybu czyszczenia).
2. Nacisnąć Przycisk Home.
   Czyszczenie zostaje przerwane.
   Robot czyszczący przemieszcza się do stacji ładowania w celu naładowania.
   Gdy tylko robot czyszczący zostanie podłączony do stacji ładowania, przyciski LED zaczną pulsować na zielono.

Robot czyszczący automatycznie wraca do stacji ładowania w celu naładowania, gdy zakończy zadanie czyszczenia lub gdy poziom akumulatora podczas czyszczenia będzie zbyt niski.

Ręczne wysyłanie robota czyszczącego do ładowania za pomocą aplikacji

1. Jeśli robot jest w trakcie czyszczenia, należy nacisnąć pole obsługi „Przerwa” w aplikacji.
   Robot czyszczący zatrzymuje się.
   Przyciski LED pulsują na niebiesko lub żółto (w zależności od wybranego trybu czyszczenia).
   Listwa LED pulsuje na niebiesko lub żółto (w zależności od wybranego trybu czyszczenia).
2. Nacisnąć pole obsługi „Ładowanie” w aplikacji.
   Czyszczenie zostaje przerwane.
   Robot czyszczący przemieszcza się do stacji ładowania w celu naładowania.
   Gdy tylko robot czyszczący zostanie podłączony do stacji ładowania, przyciski LED zaczną pulsować na zielono.

Robot czyszczący automatycznie wraca do stacji ładowania w celu naładowania, gdy zakończy zadanie czyszczenia lub gdy poziom akumulatora podczas czyszczenia będzie zbyt niski.

Opróżnianie zbiornika brudnej wody

Gdy zbiornik brudnej wody jest pełny, przyciski LED i Listwa LED migają na czerwono, a robot czyszczący powraca do stacji ładowania.
Brudna woda jest automatycznie odsysania z robota czyszczącego do stacji ładowania.

Ręczne opróżnianie zbiornika brudnej wody:

1. Wyjąć zbiornik brudnej wody, patrz *Wyjmowanie zbiornika brudnej wody*.
2. Pociągnąć dźwignię otwierania zbiornika brudnej wody do góry i zdjąć z niego pokrywę.
   Rysunek R
3. Opróżnić zbiornik brudnej wody. W przypadku uporczywych zabrudzeń należy przepłukać zbiornik świeżą wodą lub wyczyścić go szczotką.
   Rysunek S
4. Zamknąć pokrywę zbiornika brudnej wody.
5. Włożyć zbiornik brudnej wody, patrz *Wkładanie zbiornika brudnej wody*.
6. Aby kontynuować czyszczenie, należy nacisnąć przycisk Przycisk włączania/wyłączania/pauzy.

Opróżnianie pojemnika na kurz

W zależności od ustawień w aplikacji kurz w pojemniku na kurz jest regularnie i automatycznie odsysany, gdy robot podjeżdża do stacji ładowania.

Ręczne opróżnianie pojemnika na kurz:

1. Zdjąć górną osłonę.
2. Nacisnąć zacisk i chwycić pojemnik na kurz za uchwyty, a następnie wyjąć go z urządzenia.
   Rysunek V
3. Odchylić klapkę w dół.
   Rysunek W
4. Opróżnić pojemnik na kurz.
5. Odchylić klapkę do góry do słyszalnego zatrzaśnięcia.
6. Wymienić pojemnik na kurz.
7. Aby kontynuować czyszczenie, należy nacisnąć przycisk Przycisk włączania/wyłączania/pauzy.

Uzupełnianie płynu czyszczącego

Gdy zbiornik świeżej wody jest pusty, przyciski LED i Listwa LED pulsują na czerwono, a robot czyszczący powraca do stacji ładowania.
Zbiornik świeżej wody w robocie czyszczącym automatycznie napełnia się w stacji ładowania.

Wskazówka

Jeśli zbiornik świeżej wody w stacji ładowania jest pusty, należy go napełnić, patrz Napełnianie zbiornika świeżej wody przez stację ładowania.

Ręczne uzupełnianie płynu czyszczącego:

1. Napełnić zbiornik świeżej wody w urządzeniu (patrz rozdział *Napełnianie zbiornika świeżej wody*).

Wyłączanie urządzenia

Wskazówka

Robot czyszczący nie może być wyłączony, gdy znajduje się w stacji ładowania.

1. Nacisnąć i przytrzymać Przycisk włączania/wyłączania/pauzy 5 sekund.
   Przyciski LED i Listwa LED gasną.
   Robot czyszczący wyłącza się.
2. Opróżnić i wyczyścić zbiornik brudnej wody w urządzeniu, patrz *Czyszczenie zbiornika brudnej wody*.
3. Opróżnić zbiornik brudnej wody w stacji ładowania i wypłukać go czystą wodą.
4. Opróżnić i wyczyścić pojemnik na kurz, patrz *Czyszczenie pojemnika na kurz*.
5. Wyczyścić Uchwyt zgarniający przy pomocy grzebienia, patrz rozdział *Czyszczenie kasety z wałkiem i uchwytu zgarniającego z grzebieniem*.
6. Wyczyścić szczotkę do czyszczenia, patrz *Czyszczenie szczotki do czyszczenia*.

Resetowanie połączenia WLAN

Po przejściu na nowy router lub po zmianie hasła WLAN trzeba zaktualizować połączenie WLAN robota czyszczącego.

Wskazówka

Obsługiwane są sieci WLAN 5 GHz i 2,4 GHz.

1. Włączyć robota czyszczącego, patrz rozdział *Włączanie robota czyszczącego*.
2. Nacisnąć i jednocześnie przytrzymać Przycisk włączania/wyłączania/pauzy oraz Przycisk Home przez 3 sekundy, aż rozlegnie się sygnał akustyczny.

Przywracanie ustawień fabrycznych

1. Nacisnąć i przytrzymać przycisk Przycisk Home przez 5 sekund, aż rozlegnie się sygnał akustyczny.
2. Ponownie nacisnąć i przytrzymać przycisk Przycisk Home przez 5 sekund, aż rozlegnie się sygnał akustyczny.
   Ustawienia fabryczne zostają przywrócone.

Transport

W miarę możliwości należy transportować i odsyłać urządzenie tylko w oryginalnym opakowaniu. Jeśli oryginalne opakowanie nie jest dostępne, należy skontaktować się z naszym serwisem.

Zasady bezpieczeństwa dotyczące transportu

Akumulator litowo-jonowy podlega przepisom dotyczącym towarów niebezpiecznych.
Nieuszkodzony i sprawny akumulator może być transportowany przez użytkownika bez dodatkowych ograniczeń w obszarze transportu publicznego.
W przypadku wysyłki za pośrednictwem strony trzeciej (przedsiębiorstwa transportowego) należy przestrzegać specjalnych wymogów dotyczących pakowania i oznaczania.
Należy przestrzegać przepisów krajowych.

Przechowywanie

UWAGA

Powstawanie zapachów z powodu wilgoci

Jeśli podczas przechowywania w urządzeniu nadal będą znajdowały się płyny / mokre zanieczyszczenia, może to doprowadzić do powstania nieprzyjemnych zapachów.
Na czas przechowywania urządzenia należy całkowicie opróżnić zbiornik świeżej i brudnej wody.
Wyczyścić kasetę z wałkiem.
Za pomocą narzędzia do czyszczenia usunąć włosy i cząsteczki brudu z uchwytu zgarniającego z grzebieniem.
Pozostawić wyczyszczony wałek do wyschnięcia na powietrzu.
Nie należy umieszczać mokrego wałka w zamkniętych szafach do wyschnięcia.

UWAGA

Szkody materialne

Nieprawidłowe przechowywanie może doprowadzić do uszkodzenia urządzenia.

Nie umieszczać żadnych przedmiotów na robocie czyszczącym.

Nie należy przechowywać urządzenia do góry nogami.

Przechowywać robota czyszczącego w pełni naładowanego i wyłączonego w chłodnym i suchym miejscu.

Wskazówka

Aby uniknąć całkowitego rozładowania akumulatora, należy całkowicie naładować robota sprzątającego najpóźniej po 5 miesiącach.

Czyszczenie i konserwacja

Wymiana worka na pył

1. Otworzyć pokrywę stacji ładowania.
2. Wyjąć pełny worek na pył do góry za zaczep. Powoduje to zamknięcie otworu worka na pył.
3. W razie potrzeby wyczyścić wnętrze stacji ładowania i filtr ochronny silnika, patrz *Czyszczenie filtra ochronny silnika*.
4. Rozłożyć nowy worek na pył i wsunąć go do uchwytu od góry.
   Rysunek M
5. Zamknąć pokrywę stacji ładowania.

Czyszczenie filtra ochronny silnika

1. Otworzyć pokrywę stacji ładowania.
   Rysunek X
2. Wyjąć worek na pył do góry za zaczep. Powoduje to zamknięcie otworu worka na pył.
3. Wyjąć filtr ochronny silnika.
4. Wyczyścić filtr ochronny silnika pod bieżącą wodą.
5. Pozostawić filtr ochronny silnika do wyschnięcia.
6. Włożyć filtr ochronny silnika do stacji ładowania.
7. Włożyć worek na pył, patrz *Wkładanie worka na pył*.
8. Zamknąć pokrywę stacji ładowania.

Czyszczenie zbiornika brudnej wody przez stację ładowania

UWAGA

Powstawanie nieprzyjemnych zapachów w wilgotnym zbiorniku brudnej wody

Jeśli podczas przechowywania w zbiorniku brudnej wody nadal będą znajdowały się płyny / mokre zanieczyszczenia, może to doprowadzić do powstania nieprzyjemnych zapachów.

Całkowicie opróżnić zbiornik brudnej wody.

Regularnie czyścić zbiornik brudnej wody.

1. Otworzyć pokrywę stacji ładowania.
2. Wyjąć zbiornik brudnej wody.
3. Pociągnąć za zaczep na pokrywie zbiornika brudnej wody i podnieść pokrywę.
4. Opróżnić zbiornik brudnej wody. W przypadku uporczywych zabrudzeń należy przepłukać zbiornik świeżą wodą lub wyczyścić go szczotką.
5. Zamknąć pokrywę zbiornika brudnej wody.
6. Włożyć zbiornik brudnej wody do stacji ładowania.
7. Zamknąć pokrywę stacji ładowania.

Czyszczenie czujników

Czujniki należy czyścić przynajmniej raz w miesiącu. W przypadku zabrudzenia należy natychmiast wyczyścić czujniki.

Rysunek T

Rysunek U

1. Przetrzeć czujniki miękką szmatką.

Czyszczenie styków

Styki urządzenia i zbiornika brudnej wody należy czyścić przynajmniej raz w miesiącu. W przypadku zabrudzenia należy natychmiast wyczyścić styki.

1. Wyjąć zbiornik brudnej wody, patrz *Wyjmowanie zbiornika brudnej wody*.
2. Przetrzeć styki urządzenia i zbiornik brudnej wody miękką ściereczką.
   Rysunek Y

Czyszczenie zbiornika brudnej wody

UWAGA

Uporczywe zabrudzenia

Uporczywe zabrudzenia mogą trwale uszkodzić urządzenie.

Regularnie czyścić zbiornik brudnej wody.

Informacje dotyczące sposobu postępowania przy wyjmowaniu i czyszczeniu zbiornika brudnej wody, patrz rozdział *Opróżnianie zbiornika brudnej wody*.

Czyszczenie wałka czyszczącego w stacji ładowania

Wskazówka

Wałek czyszczący można czyścić w stacji ładowania tylko wtedy, gdy znajduje się w niej robot czyszczący.

Wskazówka

Wałki czyszczące są automatycznie czyszczone w stacji ładowania po każdym zakończonym procesie czyszczenia.

Ręczne czyszczenie wałka czyszczącego w stacji ładowania:

1. Nacisnąć Przycisk „Uruchamianie samoczyszczenia”.

Czyszczenie wałka czyszczącego

UWAGA

Pozostałości środków czyszczących na wałku

Tworzenie się piany

Po każdym użyciu umyć wałek czyszczący pod bieżącą wodą lub wyprać w pralce.

UWAGA

Uszkodzenia spowodowane czyszczeniem wałka z użyciem płynu do płukania lub suszarki bębnowej

Uszkodzenie mikrowłókien

Nie używać płynu do płukania do czyszczenia wałków czyszczących w pralce.

Nie wkładać wałków do suszarki bębnowej.

UWAGA

Szkody materialne spowodowane przez niezamocowany wałek

Pralka może ulec uszkodzeniu.

Umieścić wałek w worku do prania i załadować pralkę dodatkowym praniem.

1. Zdjąć pokrywę magnetyczną z kasety z wałkiem.
   Rysunek H
2. Nacisnąć przycisk zwalniający kasetę z wałkiem.
   Rysunek Z
   Kaseta z wałkiem odłącza się od robota czyszczącego.
3. Wyjąć kasetę z wałkiem z robota czyszczącego.
4. Odchylić uchwyt zgarniający do góry.
5. Wyjąć wałek czyszczący z kasety.
   Rysunek AA
6. Wyczyścić wałek czyszczący pod bieżącą wodą lub wyprać w pralce w temperaturze maks. 60 °C.
   Rysunek AB
7. Oczyścić napęd wałków wilgotną szmatką.
8. Pozostawić wałek czyszczący do wyschnięcia na powietrzu.

Czyszczenie kasety z wałkiem i uchwytu zgarniającego z grzebieniem

UWAGA

Szkody spowodowane czyszczeniem uchwytu zgarniającego w zmywarce

Proces płukania może spowodować, że uchwyt zgarniający ulegnie odkształceniu i tym samym nie będzie już prawidłowo naciskać na wałek. Wpływa to negatywnie na efekt czyszczenia.

Nie czyścić uchwytu zgarniającego w zmywarce, tylko pod bieżącą wodą.

UWAGA

Uporczywe zabrudzenia

Uporczywe zabrudzenia mogą trwale uszkodzić urządzenie.

Zaleca się całkowite wyczyszczenie urządzenia po każdym użyciu.

UWAGA

Uporczywe zabrudzenia

Uporczywe zabrudzenia mogą trwale uszkodzić urządzenie.

Uchwyt zgarniający należy regularnie czyścić za pomocą narzędzia do czyszczenia.

1. Zdjąć pokrywę magnetyczną z kasety z wałkiem.
   Rysunek H
2. Nacisnąć przycisk zwalniający kasetę z wałkiem.
   Rysunek Z
   Kaseta z wałkiem odłącza się od robota czyszczącego.
3. Wyjąć kasetę z wałkiem z robota czyszczącego.
4. Podnieść Uchwyt zgarniający.
5. Wyjąć wałek czyszczący z kasety.
   Rysunek AA
6. Wyczyścić Uchwyt zgarniający pod bieżącą wodą.

Wskazówka

Nie należy myć Uchwyt zgarniający i kasety z wałkiem w zmywarce, ponieważ może to spowodować uszkodzenie tych elementów.

7. Usunąć uporczywe zabrudzenia za pomocą narzędzia do czyszczenia.
   Rysunek AC
8. Włożyć Uchwyt zgarniający.
9. Zwracać uwagę na prowadnicę kasety. Wsunąć kasetę z wałkiem do robota czyszczącego aż do słyszalnego zablokować.
   Rysunek K
10. Założyć pokrywę magnetyczną na kasetę z wałkiem.

Czyszczenie pojemnika na kurz

1. Opróżnić pojemnik na kurz.

UWAGA

Uszkodzenie podzespołów elektronicznych

Nie czyścić pojemnika na kurz na mokro.

2. Wyczyścić pojemnik na kurz za pomocą dostarczonego narzędzia.
   Rysunek AD
3. Odchylić klapkę do góry do słyszalnego zatrzaśnięcia.
4. Wymienić pojemnik na kurz.

Czyszczenie filtra

Zaleca się regularne czyszczenie filtra. Dzięki temu nie dochodzi do jego zatkania.

1. Zdjąć górną osłonę.
2. Nacisnąć zacisk i chwycić pojemnik na kurz za uchwyty, a następnie wyjąć go z urządzenia.
   Rysunek V
3. Nacisnąć zacisk.
   Rysunek AE
4. Otworzyć pokrywę.
5. Wyjąć filtr.
6. Wyczyścić filtr pod bieżącą wodą za pomocą dołączonego narzędzia.
   Rysunek AF
7. Pozostawić filtr do całkowitego wyschnięcia.
8. Wcisnąć filtr na miejsce.
9. Zamknąć pokrywę pojemnika na kurz.
10. Wymienić pojemnik na kurz.

Czyszczenie szczotki do czyszczenia

1. Odwrócić robota czyszczącego do góry nogami.

Wskazówka

Upewnić się, że zbiornik świeżej i brudnej wody został wcześniej opróżniony lub wyjęty z urządzenia.

2. Docisnąć do siebie zaciski na pokrywie szczotki.
   Rysunek AG
3. Zdjąć pokrywę szczotki.
4. Wyjąć szczotkę czyszczącą.
   Rysunek AH
5. Wyczyścić szczotkę za pomocą dostarczonego narzędzia.
6. Założyć szczotkę.
7. Założyć pokrywę szczotki i wcisnąć w dół do słyszalnego zatrzaśnięcia.

Czyszczenie kółek

Cząsteczki brudu (np. piasek itp.) mogą osadzić się na powierzchni bieżnej, a następnie uszkodzić wrażliwe, gładkie powierzchnie podłogi.

1. Wyczyścić powierzchnie bieżne kółek wilgotną szmatką.

Czyszczenie spodu urządzenia

UWAGA

Uporczywe zabrudzenia

Uporczywe zabrudzenia mogą trwale uszkodzić urządzenie.

Zaleca się całkowite wyczyszczenie urządzenia po każdym użyciu.

1. Wyjąć zbiornik brudnej wody, patrz *Wyjmowanie zbiornika brudnej wody*.
2. Nacisnąć przycisk zwalniający kasetę z wałkiem.
   Rysunek Z
   Kaseta z wałkiem odłącza się od robota czyszczącego.
3. Wyjąć kasetę z wałkiem z robota czyszczącego.
4. Wyczyścić spód urządzenia i odsłonięte powierzchnie wewnętrzne, a także widoczne styki i czujniki wilgotną szmatką.
5. Zwracać uwagę na prowadnicę kasety. Wsunąć kasetę z wałkiem do robota czyszczącego aż do słyszalnego zablokować.
   Rysunek K
6. Włożyć zbiornik brudnej wody, patrz *Wkładanie zbiornika brudnej wody*.

Środki czyszczące i pielęgnacyjne

UWAGA

Stosowanie nieodpowiednich środków czyszczących i pielęgnujących

Stosowanie nieodpowiednich środków czyszczących i pielęgnujących może uszkodzić urządzenie i doprowadzić do wyłączenia świadczeń gwarancyjnych.

Stosować tylko środki czyszczące KÄRCHER.
Zwrócić uwagę na prawidłowe dozowanie.

Wskazówka

W razie potrzeby do czyszczenia podłóg używać środków czyszczących lub pielęgnujących KÄRCHER.

- Podczas dozowania środków do czyszczenia lub pielęgnacji należy zwrócić uwagę na specyfikacje producenta.
- Aby uniknąć tworzenia się piany, najpierw napełnić zbiornik świeżej wody wodą, a następnie środkami do czyszczenia lub pielęgnacji.
- Aby uniknąć przelania, podczas napełniania wodą należy pozostawić miejsce na środki do czyszczenia lub pielęgnacji.

Wymiana wałka czyszczącego

Zużyty wałek czyszczący może negatywnie wpłynąć na efekt czyszczenia.

1. Należy regularnie sprawdzać wałek czyszczący pod kątem zużycia i w razie potrzeby wymienić go.

Czyszczenie filtra wody stacji ładowania

1. Otworzyć schowek na wałek na stacji ładowania.
   Rysunek AI
2. Przekręcić zamknięcie bagnetowe filtra wody i wyjąć filtr wody.
3. Wyczyścić filtr wody pod bieżącą wodą.
4. Włożyć filtr wody z powrotem do stacji ładowania.
5. Zamknąć schowek na wałek.

Czyszczenie czujnika wilgoci

Stacja do ładowania jest wyposażona w czujniki, które wysyłają komunikat o błędzie, jeśli na stacji jest za dużo wilgoci.

Jeśli pojawi się komunikat o błędzie, należy usunąć wilgoć:

1. Zdjąć rampę podjazdu ze stacji do ładowania i usunąć nagromadzony płyn.
   Rysunek AJ
2. Wyczyścić czujniki wilgoci szmatką.
3. Wyjąć zbiornik brudnej wody, patrz *Wyjmowanie zbiornika brudnej wody*.
4. Pociągnąć dźwignię otwierania zbiornika brudnej wody do góry i zdjąć z niego pokrywę.
   Rysunek R
5. Wyczyścić wlot wody do zbiornika brudnej wody wewnątrz i na zewnątrz.
6. Zamknąć pokrywę zbiornika brudnej wody .
7. Włożyć zbiornik brudnej wody do urządzenia, patrz *Wkładanie zbiornika brudnej wody*.
8. Wyczyścić kasetę z wałkiem, patrz *Czyszczenie kasety z wałkiem i uchwytu zgarniającego z grzebieniem*.

Usuwanie usterek

Usterki mają często proste przyczyny, które można usunąć samodzielnie, korzystając z poniższego przeglądu. W razie wątpliwości lub wystąpienia usterek innych niż wymienione należy skontaktować się z autoryzowanym serwisem.

Błąd	Przyczyna	Sposób usunięcia
Akumulator nie ładuje się	Styki do ładowania są zabrudzone.	1. Przetrzeć styki do ładowania zarówno na stacji ładowania, jak i na robocie czyszczącym suchą szmatką.
	Temperatura otoczenia wynosi poniżej 0 °C lub powyżej 35 °C.	1. Robota czyszczącego używać w temperaturze powyżej 0 °C i poniżej 35 °C.
	Kabel sieciowy nie jest podłączony do stacji ładowania.	1. Podłączyć kabel sieciowy stacji ładowania.
Robot czyszczący nie wraca do stacji ładowania	Akumulator jest rozładowany.	1. Ręcznie umieścić robota czyszczącego w stacji ładowania i pozostawić do całkowitego naładowania.
	Robot czyszczący jest zbyt daleko od stacji ładowania.	1. Przesunąć robota czyszczącego bliżej stacji ładowania. 2. Ręcznie umieścić robota czyszczącego w stacji ładowania.
	Wokół stacji ładowania jest za mało miejsca.	1. Upewnić się, że wokół stacji ładowania jest wystarczająco dużo miejsca, patrz rozdział *Ustawianie stacji ładowania*.
	Wokół stacji ładowania jest zbyt wiele przeszkód.	1. Umieścić stację ładowania w bardziej otwartej przestrzeni, patrz rozdział *Ustawianie stacji ładowania*.
	Robot czyszczący ponownie mapuje swoje otoczenie, gdy został przemieszczony na większą odległość.	1. Ręcznie umieścić robota czyszczącego w stacji ładowania.
	Robot czyszczący nie został uruchomiony ze stacji ładowania. W tym przypadku wraca tylko do miejsca, w którym został uruchomiony.	1. Ręcznie umieścić robota czyszczącego w stacji ładowania.
	Kabel sieciowy nie jest podłączony do stacji ładowania.	1. Podłączyć kabel sieciowy stacji ładowania.

Błąd	Przyczyna	Sposób usunięcia
Odsysanie kurzu w stacji ładowania nie uruchamia się lub nie działa prawidłowo	Robot czyszczący nie jest prawidłowo umieszczony na stacji ładowania.	1. Ręcznie umieścić robota czyszczącego w stacji ładowania.
	Worek na pył jest pełny. Dioda LED na uchwycie worka na pył świeci się na czerwono.	1. Wymienić worek na pył, patrz *Wymiana worka na pył*.
	Worek na pył jest niedostępny lub został nieprawidłowo włożony.	1. Włożyć worek na pył lub sprawdzić, czy jest właściwie włożony.
	Pokrywa stacji ładowania jest otwarta.	1. Zamknąć pokrywę stacji ładowania.
Robot sprzątający porusza się powoli i nie sprząta w sposób zorganizowany	Czujnik śledzenia ściany jest zabrudzony.	1. Wyczyścić czujnik śledzenia ściany, patrz *Czyszczenie czujników*.
	Czujnik laserowy (LiDAR) jest zabrudzony.	1. Wyczyścić czujnik laserowy (LiDAR), patrz *Czyszczenie czujników*.
Robot czyszczący ciągle wraca do stacji ładowania	Zbiornik świeżej wody nie jest prawidłowo umieszczony w urządzeniu.	1. Włożyć zbiornik świeżej wody prawidłowo do urządzenia.
	Zbiornik brudnej wody w urządzeniu jest pełny lub zanieczyszczony.	1. Opróżnić zbiornik brudnej wody. 2. Wyczyścić zbiornik brudnej wody, patrz *Czyszczenie zbiornika brudnej wody*. 3. Wyczyścić styki zbiornika brudnej wody, patrz *Czyszczenie styków*.
Przyciski LED i Listwa LED na urządzeniu pulsują na czerwono	Zbiornik świeżej wody jest pusty.	1. Napełnić zbiornik świeżej wody.
	Zbiornik brudnej wody jest pełny.	1. Opróżnić zbiornik brudnej wody.
Przyciski LED pulsują na czerwono, a Listwa LED na urządzeniu nie świeci się	Akumulator jest rozładowany.	1. Naładować akumulator.
Przyciski LED migają na czerwono, a Listwa LED na urządzeniu nie świeci się	W urządzeniu nie ma pojemnika na kurz.	1. Wymienić pojemnik na kurz.
	Poziom naładowania akumulatora wynosi mniej niż 20 %. Urządzenie nie może rozpocząć czyszczenia.	1. Naładować akumulator.
Dioda LED na uchwycie worka na pył w stacji ładowania świeci się na czerwono	W stacji ładowania nie ma worka na pył.	1. Włożyć worek na pył.
Dioda LED na zbiorniku świeżej wody w stacji ładowania świeci się na czerwono	Zbiornik świeżej wody jest pusty.	1. Napełnić zbiornik świeżej wody.
	Zbiornik świeżej wody nie jest umieszczony w urządzeniu.	1. Włożyć zbiornik świeżej wody.
Dioda LED na zbiorniku świeżej wody w stacji ładowania świeci się na czerwono, mimo że zbiornik świeżej wody jest pełny	Filtr wody, doprowadzający świeżą wodę ze stacji ładowania do urządzenia, jest zatkany.	1. Wyczyścić filtr wody, patrz *Czyszczenie filtra wody stacji ładowania*. 2. Jeśli problem nadal występuje, należy wymienić filtr wody.
Dioda LED na zbiorniku brudnej wody w stacji ładowania świeci się na czerwono	Zbiornik brudnej wody jest pełny.	1. Opróżnić zbiornik brudnej wody.
	Zbiornik brudnej wody nie jest umieszczony w urządzeniu.	1. Włożyć zbiornik brudnej wody.

Serwis

Jeśli usterka nie może zostać usunięta, urządzenie musi zostać skontrolowane w serwisie.

Gwarancja

W każdym kraju obowiązują warunki gwarancji określone przez dystrybutora urządzeń Kärcher. Ewentualne usterki urządzenia usuwane są w okresie gwarancji bezpłatnie, o ile spowodowane są błędem materiałowym lub produkcyjnym. W sprawach napraw gwarancyjnych prosimy kierować się z dowodem zakupu do dystrybutora lub do autoryzowanego punktu serwisowego.
(Adres znajduje się na odwrocie)
Więcej informacji na temat gwarancji (jeśli są dostępne) można znaleźć w obszarze Serwis na lokalnej stronie internetowej Kärcher w sekcji "Pliki do pobrania".

Deklaracja zgodności UE

Urządzenie	Konstrukcja	Pasmo częstotliwości, MHz	Moc, maks. EIRP, mW
RVF 7	WLAN 2,4 GHz	2400-2483,5	100
RVF 7	WLAN 5 GHz	5150-5850	100
RVF 7	Bluetooth	2400-2483,5	63

Alfred Kärcher GmbH & Co. KG niniejszym oświadcza, że typ urządzenia radiowego Robo Cleaner jest zgodny z dyrektywą 2014/53/UE. Pełny tekst deklaracji zgodności UE jest dostępny pod następującym adresem internetowym: *www.kaercher.com/RVF7*.

Dane techniczne

		RVF 7 Comfort
Robot czyszczący		
Moc znamionowa	W	60
Typ zestawu akumulatorów		Li-ION
Pojemność akumulatora	mAh	4800
Czas pracy przy w pełni naładowanym akumulatorze - w zwykłym trybie pracy	min	120
Wydajność powierzchniowa	m^2/h	45
Moc ssania (tryb Boost / tryb standardowy)	Pa	13000 / 2000
Czas ładowania (od 8 % do 100 % / od 0 % do 100 %)	min	230 / 285
Połączenia bezprzewodowe		IEEE 802.11b/g/n 2,4 GHz & 5 GHz
Pasmo częstotliwości (2,4 GHz)	MHz	2400-2483,5
Pasmo częstotliwości (5 GHz)	MHz	5150-5850
Poziom ciśnienia akustycznego	dB(A)	<67
Pojemność zbiornika czystej wody	ml	300
Pojemność zbiornika brudnej wody	ml	130
Suchy brud	ml	250
Ciężar	kg	5,6
Stacja ładowania		
Pobór mocy znamionowej (proces odsysania/ładowania)	W	650/30
Czas trwania samoczyszczenia	Sekundy	90-240
Pojemność zbiornika czystej wody	l	3
Pojemność zbiornika brudnej wody	l	2,4
Suchy brud	l	4
Ciężar	kg	9,3
		RVF 7 Comfort
Dł. x szer. x wys.	mm	450x400 x520
Poziom ciśnienia akustycznego	dB(A)	82

Zmiany techniczne zastrzeżone.

Tartalom

Általános utasítások 217
Biztonsági tanácsok 217
Szimbólumok a készüléken 219
Környezetvédelem 219
A rendeltetésszerű használat 219
Tartozékok és pótalkatrészek 219
Szállított tartozékok 219
A készülék leírása 219
A töltőállomás gombjai 220
Első üzembe helyezés 221
Üzembe helyezés 222
Kezelés 223
Szállítás 226
Tárolás 226
Ápolás és karbantartás 226
Üzemzavarok elhárítása 228
Garancia 230
EU-megfelelőségi nyilatkozat 230
Műszaki adatok 230

Általános utasítások

Készüléke első használata előtt olvassa el ezt az eredeti kezelési útmutatót, és ennek megfelelően járjon el. Őrizze meg a dokumentumot későbbi használatra vagy a következő tulajdonos számára.

- A használati utasítás és a biztonsági tanácsok be nem tartása a készülék károsodásához, valamint a kezelő és más személyek veszélyeztetéséhez vezethet.
- A szállítás során keletkezett károk esetén azonnal értesítse a kereskedőt.
- Kicsomagolásnál ellenőrizze, hogy a csomagolásból nem hiányzik-e valamilyen tartozék, illetve a csomagolás tartalma nem károsodott-e.

Biztonsági tanácsok

- A használati utasításban található útmutatások mellett figyelembe kell venni a törvényhozók általános biztonsági és balesetmegelőzési előírásait is.
- A készüléken található figyelmeztető és információs táblák fontos tudnivalókat tartalmaznak a veszélytelen üzemeltetéssel kapcsolatosan.

Veszélyfokozat

⚠ ***VESZÉLY***

- *Olyan, közvetlenül fenyegető veszély jelzése, amely súlyos sérülésekhez vagy halálhoz vezet.*

⚠ ***FIGYELMEZTETÉS***

- *Olyan, esetlegesen veszélyes helyzet jelzése, amely súlyos sérülésekhez vagy halálhoz vezethet.*

⚠ ***VIGYÁZAT***

- *Olyan, esetlegesen veszélyes helyzet jelzése, amely könnyebb sérülésekhez vezethet.*

FIGYELEM

- *Olyan, esetlegesen veszélyes helyzet jelzése, amely anyagi károkhoz vezethet.*

Általános biztonsági tanácsok

A készülék lézerradarja megfelel az 1. termékbiztonsági osztályú lézerekre vonatkozó IEC 60825-1:2014 szabványnak és nem bocsát ki az emberi testre veszélyes lézersugárzást.

⚠ **VESZÉLY** • *Fulladásveszély! Tartsa távol a gyermekektől a csomagolást!*

⚠ **FIGYELMEZTETÉS** • *Csak rendeltetésszerűen használja a készüléket. Vegye figyelembe a helyi adottságokat, és a készülékkel való munkavégzés során ügyeljen a harmadik személyek, különösen a gyerekek biztonságára. • Ez a készülék nem csökkent fizikai, érzékelési vagy szellemi képességű személyek, illetve tapasztalattal és/vagy ismeretekkel nem rendelkező személyek általi használatra szolgál. • A készüléket csak olyan személyek használhatják, akikkel ismertették annak kezelését, vagy igazolták, hogy rendelkeznek az annak kezeléséhez szükséges ismeretekkel, és kifejezetten megbízták őket a készülék használatával. • Gyermekek nem használhatják a készüléket! • Felügyelje a gyerekeket, és biztosítsa, hogy ne játszhassanak a készülékkel. • Gyermekek csak felügyelet mellet végezhetnek tisztítást, illetve végezhetik el a használó általi karbantartást. • A gyermekek legalább 8 éves kortól, felügyelet mellett üzemeltethetik a készüléket, ha egy, a biztonságukért felelős személy ismertette velük a készülék használatát és megértették a készülék használatából eredő veszélyeket.*

⚠ **VIGYÁZAT** • *Baleset- és sérülésveszély! Szállítás és tárolás közben vegye figyelembe a készülék súlyát, lásd a használati útmutatóban a Műszaki adatok című fejezetet. • A biztonsági berendezések az Ön védelmét szolgálják. A biztonsági berendezéseket ne módosítsa és ne mellőzze használatukat!*

FIGYELEM • *A készülék károsodása. Ne álljon a készülékre, és ne ültessen rá gyermekeket vagy háziállatokat és ne helyezzen rá tárgyakat. • A készülék akkumulátorokat tartalmaz, amelyeket csak szakember cserélhet ki.*

Áramütés veszély

⚠ **FIGYELMEZTETÉS** • *A készülék elektromos alkatrészeket tartalmaz, ezért ne tisztítsa a készüléket folyó vízzel. • Az ápolási és karbantartási munkálatok kivitelezése előtt kapcsolja ki a készüléket.*

⚠ **VIGYÁZAT** • *Kizárólag a jogosult ügyfélszolgálaton keresztül végezze a javítási munkákat és az elektromos alkatrészeken végzendő munkákat.*

Biztonsági tanácsok Üzemeltetés

⚠ **VESZÉLY** • *Ne üzemeltesse a készüléket felügyelet nélkül olyan helyiségekben, ahol a kandallóban égő tűz vagy parázs található. • Ne működtesse a készüléket felügyelet nélkül olyan helyiségekben, ahol égő gyertya található.*

⚠ **FIGYELMEZTETÉS** • *Rövidzárlatveszély. Tartsa távol a vezetőképes tárgyakat (pl. csavarhúzókat vagy hasonlókat) a töltőérintkezőktől.*

⚠ **VIGYÁZAT** • *Ügyeljen a botlásveszélyre a körbejáró takarítórobot miatt. • Sérülésveszély. Működés közben soha ne nyúljon ujjal vagy szerszámmal a készülék forgó tisztítóhengerébe. • Ne álljon, illetve ne üljön az állomásra vagy a takarítórobotra. • Ne feledje, hogy a tárgyak felborulhatnak, ha a takarítórobottal ütköznek (még az asztalokon lévő tárgyak vagy a kis bútordarabok is). • Ne feledje, hogy a takarítórobot beleakadhat a lelógó telefonkábelekbe, elektromos kábelekbe, asztalterítőkbe, zzsinórokba, övekbe stb. Ez a tárgyak leesését okozhatja.*

FIGYELEM • *Ne üzemeltesse a készüléket olyan helyiségekben, amelyek riasztórendszerrel vagy mozgásérzékelővel vannak biztosítva. • A készüléket kizárólag a 0°C és +35 °C közötti hőmérséklettartományban üzemeltesse. • Csak beltéri helyiségben használja a készüléket. • Ne szívjon fel a készülékkel éles vagy nagy tárgyakat, például szilánkok, kavicsok vagy játék-alkatrészek. • A készülék használata előtt emelje fel az összes kábelt a padlóról, hogy a takarítás során a készüléke ne húzza el őket. • Zárjon le minden olyan területet, ahol fennáll a készülék lezuhanásának veszélye. Pl. a lépcsőkijáratokat vagy a korlát nélküli galériákat.*

A töltőállomással kapcsolatos biztonsági tanácsok

⚠ **VESZÉLY** • *Csak váltóáramra csatlakoztassa a készüléket! A típustáblán szereplő feszültségnek meg kell egyeznie a hálózati feszültséggel. • Biztonsági okokból alapvetően azt javasoljuk, hogy a készüléket hibaáram védőkapcsolón (maximum 30 mA) keresztül működtesse. • Soha ne fogja meg a hálózati dugót vagy az aljzatot nedves kézzel. • Robbanásveszély. Ne töltse fel a nem tölthető akkumulátorokat.*

⚠ **FIGYELMEZTETÉS** • *Csak olyan elektromos csatlakozóra csatlakoztassa a készüléket, amelyet villamos szakember alakított ki IEC 60364-1 szabványnak megfelelően. • Ellenőrizze hogy a hálózati feszültség megegyezik-e az töltőkészülék típustábláján szereplő feszültséggel. • A készülék elektromos alkatrészeket tartalmaz, ezért ne tisztítsa a készüléket folyó vízzel. • Rövidzárlatveszély. Tartsa távol a vezetőképes tárgyakat (pl. csavarhúzókat vagy hasonlókat) a töltőérintkezőktől. • Rövidzárlatveszély. A töltőállomás töltőérintkezőit csak szárazon tisztítsa. • A készüléken végzett minden ápolási és karbantartási munka előtt húzza ki a hálózati csatlakozót. • A 1.269-690.0 takarítórobot csak a 4.269-091.0 cikkszámú töltőállomás töltőberendezésén tölthető. • A töltőállomáson csak a mellékelt tisztítóeszközt töltse fel. • Minden használat előtt ellenőrizze a hálózati kábel esetleges sérüléseit. Ne használjon sérült hálózati kábelt. A sérült hálózati kábelt cserélje ki jóváhagyott típusú kábelre. Megfelelő típusú kábelt beszerezhet a KÄRCHER-nél vagy valamelyik szolgáltató partnerünknél.*

FIGYELEM • *A töltőállomást csak beltéren használja. • Ne telepítse a töltőállomást hőforrások, pl. fűtések közelében. • A töltőállomást csak hűvös, száraz beltéri helyiségben tárolja. • Az akkumulátor teljes lemerülésének elkerülése céljából, legkésőbb 5 hónap eltelte után töltse fel újra a robotporszívó akkumulátorát. • Minden ápolási és karbantartási munka előtt kapcsolja ki a töltőállomást.*

Szimbólumok a készüléken

Készüléke üzembe helyezése előtt vegye figyelembe a használati útmutatót és a biztonsági utasításokat.

Óvja a készüléket a nedvességtől. A készüléket szárazon tárolja. Ne tegye ki a készüléket esőzésnek. A készülék csak beltéri használatra alkalmas.

Környezetvédelem

A csomagolóanyag újrahasznosítható. Kérjük, környezetbarát módon semmisítse meg a csomagolást.

Az elektromos és elektronikus készülékek értékes újrahasznosítható anyagokat és gyakran olyan alkatrészeket tartalmaznak, mint az elemek, akkumulátorok vagy olaj, amelyek helytelen kezelés vagy ártalmatlanítás esetén veszélyeztethetik az egészséget és a környezetet. Ezek az alkotóelemek azonban a készülék rendeltetésszerű üzemeléséhez szükségesek. Az ezzel a szimbólummal jelölt készülékeket nem szabad a háztartási hulladékkal együtt megsemmisíteni.

Összetevőkre vonatkozó utasítások (REACH)
Az összetevőkre vonatkozó aktuális információkat itt találja: *www.kaercher.de/REACH*

A rendeltetésszerű használat

A készülék két egységből, egy töltőállomásból és egy akkumulátorhajtású takarítórobotból áll.

- Ez a robotporszívó teljesen automatikus nedves és száraztisztításra szolgál.
- A vízérzékeny bevonatok, mint például kezeletlen parafa padlók, tisztítása tilos, mert a nedvesség behatolhat és padlóba és megrongálhatja azt.
- A készülék alkalmas PVC, linóleum, csempe, kő, olajozott és viaszos parketta, laminált padló és minden vízálló padlóburkolat tisztítására.
- A készülék háztartási használatra készült, ipari célokra nem használható.

Tartozékok és pótalkatrészek

Csak eredeti tartozékot és eredeti pótalkatrészt alkalmazzon; ezek garantálják a készülék biztonságos és zavarmentes üzemelését.
A tartozékokra és pótalkatrészekre vonatkozóan információkat itt talál:*www.kaercher.com*.

Szállított tartozékok

Kicsomagolásnál ellenőrizze, hogy megvan-e minden tartozék. Hiányzó tartozékok vagy szállítási sérülések esetén kérjük, értesítse a kereskedőt.

A készülék leírása

Lásd az ábrákat tartalmazó oldalon.
Ábra A
Ábra B

1. Szennyvíztartály
2. Tisztítóhengerek (2x)
3. A robotporszívó szívótengelye
4. Hajtókerék
5. Kefeburkolat
6. Tisztítókefe
7. Oldalseprő (4 x)
8. Kormánygörgő
9. Zuhanásérzékelő
10. Hengerkazetta
11. Szennyvíztartály nyitókarja
12. A készülék szennyvízelszívó szelepe
13. Frissvíz-tartály
14. Frissvízbevezető gumidugó
15. Takarítóeszköz
16. Portartály
17. Habzár 30 ml (2 x)
18. RM 536 500 ml
19. Be/ Ki/ Szünet gomb
20. A „Főoldal” gomb
21. Kamerás 3D érzékelő
22. Falkövető érzékelő
23. LED soraz állapotjelzőkhöz
24. Felső burkolat
25. Frissvízbemenet
26. Töltőállomás-érintkezők
27. Lézerérzékelő (LiDAR)
28. Szűrő (2 x)
29. Meghajtó rámpa
30. Hengerek tárolórekesze
31. A töltőállomás fedele
32. Hordozófogantyú
33. Töltőcsatlakozó
34. Kábeltartó
35. Kábelvezető
36. Porzsák *(2 x) **(5 x)
37. Hálózati kábel
38. Szennyvíztartály
39. Frissvíz-tartály
40. Porzsáktartó
41. "Öntisztítás indítása" gomb
42. "Tisztítási mód megváltoztatása" gomb
43. "Tisztítás indítása" gomb
44. Frissvíz-betöltőszelep
45. Szennyvíztartály-elszívószelep
46. A töltőállomás szívótengelye

* RVF 7 Comfort
** RVF 7 Comfort Extra

A töltőállomás gombjai

Megjegyzés

A töltőállomás gombjait csak akkor lehet megnyomni, ha a robotporszívó a töltőállomásban van, mivel a készülékkel való érintkezés csak így biztosítható.

Nyomja meg	Leírás
	A gomb a tisztítás elindítására szolgál.
	A gomb a tisztítási módok kiválasztására szolgál. Ha a szimbólum világít, akkor a nedves száraztisztítási üzemmód aktiválva van. Ha a szimbólum nem világít, akkor csak a száraztisztítási üzemmód van aktiválva.
	A gomb az öntisztítás aktiválására szolgál. Ez a következőket foglalja magában: • Ürítse ki a szennyvíztartályt • A frissvíztartály feltöltése • A hengerek tisztítása • A henger szárítása • A porzsák kiürítése

A robotporszívó működése

- A mobil takarítórobot az energiáját egy beépített akkumulátorból nyeri, amelyet rendszeresen feltölt a tartozékként szállított töltőállomáson. Ha az akkumulátor töltöttsége túl alacsony, akkor töltés céljából automatikusan visszatér a töltőállomásra, és szükség esetén szünetelteti az aktuális takarítási feladatot.
- A töltés befejezését követően a robotporszívó távozik a töltőállomásról és folytatja a takarítást, ha előzőleg félbeszakította azt. A takarítást követően a robotporszívó visszatér a töltőállomáshoz és inicializálja a feltöltést.
- A robotporszívó egy hangkimeneten és a készülék különböző LED-színei útján állapotüzeneteket küld.
- A robotporszívó szisztematikusan mozog. A robotporszívó lézerérzékelője (LiDAR) támogatja a terület felmérését és annak fokozatos takarítását. A készülék kikerüli a minimum a lézerszenzor (LiDAR) magasságával megegyező magasságú akadályokat.
- A takarítórobot zuhanásékelőkkel rendelkezik, amelyek képesek felismerni a lépcsőket és a sarkokat, így megakadályozzák, hogy a robot leesen.
- Az ultrahangos érzékelő az alkalmazásban külön aktiválható és deaktiválható szőnyegérzékelésre szolgál. A konfigurációtól függően a robotporszívó kikerüli a szőnyegeket.
- A robotporszívó frissvíz- és szenyvíztartállyal, mikroszálas hengerrel, portartállyal, tisztító kefével és 2 oldalseprővel rendelkezik. Ezek az alkatrészek lehetővé teszik a száraz és a nedves tisztítás egyszerre történő elvégzését. A szívási folyamat során az összes porrészecske és durva típusú szennyeződés a portartályban gyűlik össze, így a nedves tisztítás során nem szívódnak fel és nem kerülnek a szennyvíztartályba.
- A többfunkciós töltőállomáson a szennyvíz a készülékből minden tisztítási folyamat után automatikusan elszívásra kerül, a rendszer friss vizet vezet be, és eltávolítja a port a portartályból. Ezenkívül a töltőállomáson a tisztítóhengerek tisztíthatók, száríthatók és tárolhatók.

Elszíváskor szükséges az alábbi feltételek biztosítása:

- A robotporszívó a töltőállomáson található.
- A töltőállomáson egy porzsák van beakasztva.
- A beakasztott porzsák nincs megtelve.
- A töltőállomás fedele zárva van.

A készülék LED-színei

LED gombok	LED sor	Jelentés
nem világít	nem világít	A készülék ki van kapcsolva. A készülék alvó üzemmódban van. A készülék „Ne zavarjanak” üzemmódban van.
pulzáló fehér	pulzáló fehér	A készülék kikapcsol. Az új firmware letöltése és frissítése folyamatban.
pulzáló kék	nem világít	A hálózati kapcsolat létrehozása folyamatban.
zölden világít	kéken vagy sárgán világít (a kiválasztott tisztítási módtól függően)	A hálózati kapcsolat sikeresen létrejött.
villogó kék	nem világít	A hálózati kapcsolat visszaállítása folyamatban van.
pulzáló zöld	nem világít	A készülék a töltőállomáson található, és az akkumulátor feltöltése folyamatban van.
pulzál vagy pirosan villog	pulzál vagy pirosan villog	Üzemzavar történt. Az üzemzavar-elhárítást lásd: *Üzemzavarok elhárítása*.

A töltőállomás LED színei

LED gombok	LED sor	Jelentés
nem világít	fehéren világít	A töltőállomás készenléti üzemmódban van.
● "Tisztítás indítása" gomb: zölden pulzál ● "Tisztítási mód megváltoztatása" gomb: kéken világít/nem világít ● "Öntisztítás indítása" gomb: fehéren világít	zölden villog	A készülék a töltőállomáson található, és az akkumulátor feltöltése folyamatban van.
● "Tisztítás indítása" gomb: nem világít ● "Tisztítási mód megváltoztatása" gomb: kéken világít/nem világít ● "Öntisztítás indítása" gomb: sárgán pulzál	sárgán villog	A készülék portartályának tartalma a töltőállomáson elszívásra kerül.
● "Tisztítás indítása" gomb: nem világít ● "Tisztítási mód megváltoztatása" gomb: kéken világít/nem világít ● "Öntisztítás indítása" gomb: kéken pulzál	kéken villog	A készülék a töltőállomáson van, és a tisztítóhengerek tisztítása folyamatban van.
● "Tisztítás indítása" gomb: pirosan világít ● "Tisztítási mód megváltoztatása" gomb: pirosan világít ● "Öntisztítás indítása" gomb: pirosan világít	pulzál vagy pirosan villog	Üzemzavar történt. Az üzemzavar-elhárítást lásd: *Üzemzavarok elhárítása*.
nem világít	nem világít	A készülék ki van kapcsolva. A készülék „Ne zavarjanak” üzemmódban van.

Speciális üzemmód

Alvó üzemmód

A takarítórobot 5 perces inaktivitás után automatikusan alvó üzemmódba kapcsol. A felébresztéshez nyomja meg bármelyik gombot.

- A töltőállomáson lévő takarítórobot nem kapcsol alvó üzemmódba.
- A takarítórobot 6 órát meghaladó alvó üzemmód esetén automatikusan kikapcsol

„Ne zavarjanak” üzemmód

Lehetőség van a „Ne zavarjanak” üzemmód aktiválására. "Ne zavarjanak" üzemmódban a robotporszívó nem ad hangjelzést. A LED gombok és a(z) LED sor kikapcsolt állapotban vannak.
A „Ne zavarjanak” üzemmód az alkalmazásban kapcsolható be. Az alkalmazás letöltését *A robotporszívó csatlakoztatása a Wi-Fi-hez és az alkalmazáshoz* fejezet ismerteti.

Megjegyzés

A „Ne zavarjanak” üzemmódban a takarítórobot nincs kikapcsolva. A tisztítás folytatásához nyomja meg röviden a Be/ Ki/ Szünet gomb gombot.

Távvezérlés

Az alkalmazásban lehetőség van a robot navigálására, ha például elérhetetlen helyen ragadt.
Az ilyen távvezérlés az alkalmazásban a „Beállítások” > „Robotbeállítások” menüpont alatt választható ki.

Első üzembe helyezés

A töltőállomás telepítése

- Válassza olyan helyet, hogy a takarítórobot könnyen elérje a töltőállomást.

FIGYELEM

A padló nedvesség okozta károsodása

A nedves henger töltés közben károsíthatja a padlót. Helyezze a töltőállomást vízálló padlóra és a tartozékként szállított padlóvédő lemezre.

- Biztosítson legalább 0,5 m-es távolságot a töltőállomástól balra és jobbra, és legalább 1,5 m-es távolságot a töltőállomás előtt.
- Bizonyosodjon meg arról, hogy a kiválasztott helyen a töltőállomás nincs kitéve közvetlen napfénynek.

1. Telepítse a töltőállomást.
   Ábra C
2. A készülék csatlakozójának hálózati kábelét csatlakoztassa a töltőállomáson levő töltő aljzathoz.
   Ábra D
3. Csatlakoztass a hálózati dugaszt.

A robotporszívó és a töltőállomás csatlakoztatása

1. Helyezze kézzel a takarítórobotot a töltőállomásra, és győződjön meg róla, hogy a töltőérintkezők megfelelően érintkeznek.
   A robotporszívó automatikusan bekapcsol. A LED gombok és a(z) LED sor világít.

Megjegyzés
Az első üzembe helyezés során nem lehet a készüléket kézzel, a töltőállomásra helyezés nélkül bekapcsolni.
Az első üzembe helyezés után a robotporszívó automatikusan a töltőállomásra megy.

A robotporszívó csatlakoztatása a Wi-Fi-hez és az alkalmazáshoz

A robotporszívó a készülék gombjaival közvetlenül, vagy Wi-Fi-kompatibilis mobileszközzel egy alkalmazás segítségével vezérelhető. Az összes elérhető funkció használatához javasoljuk, hogy a robotporszívót a(z) KÄRCHER beltéri robotokalkalmazással vezérelje.
Az alkalmazás letöltése előtt győződjön meg a következőkről:

- A mobileszköz csatlakoztatva van az internetre.
- A router 2,4 GHz vagy 5 GHz WLAN funkciója engedélyezve van.
- Garantált a megfelelő WLAN lefedettség.

A(z) KÄRCHER beltéri robotokalkalmazás letöltése az Apple App Store-ból® vagy Google Play™ Áruházból.

GET IT ON Google Play

Download on the App Store

- Google Play™ és a(z) Android™ a Google Inc. márkái vagy bejegyzett védjegyei.
- Apple® és a(z) App Store® az Apple Inc. márkái vagy bejegyzett védjegyei.

A robotporszívó csatlakoztatása a(z)KÄRCHER beltéri robotok alkalmazáshoz és a Wi-Fi-hez:

1. Töltse le a(z) KÄRCHER beltéri robotokalkalmazást az Apple App Store-ból vagy a Google Play Áruházból.
2. Nyissa meg a(z) KÄRCHER beltéri robotok alkalmazást.
3. Hozzon létre egy fiókot (ha még nem regisztrált).
4. Adja hozzá a kívánt takarítórobotot.
5. Kövesse az alkalmazás részletes utasításait.

Üzembe helyezés

Az oldalkefe telepítése

1. Fordítsa meg a takarítórobotot.
2. Helyezze be az oldalkeféket. Ügyeljen a tartozék és a készülék tartójának szín-hozzárendelésére (pl. fekete-fekete).
   Ábra E

Helyezze be a szennyvíztartályt

1. Tolja be a szennyvíztartályt vízszintesen, kattanásig a készülékbe.
   Ábra F

A szennyvíztartály eltávolítása

1. Nyomja meg a szennyvíztartály reteszelésfeloldó billentyűjét és vegye ki a szennyvíztartályt a készülékből.
   Ábra G

A tisztítóhengerbehelyezése

1. Távolítsa el a hengerkazetta mágneses burkolatát.
   Ábra H
2. Nyomja meg a hengerkazetta reteszelésfeloldó billentyűjét.
   Ábra I
   A hengerkazetta leválik a takarítórobotról.
3. Vegye ki a hengerkazettát a takarítórobotból.
4. Helyezze a tisztítóhengert a hengertartóra.
   Ábra J
5. Ügyeljen a kazettavezetőre, és csúsztassa a hengerkazettát kattanásig a takarítórobotba.
   Ábra K
6. Helyezze fel a hengerkazetta mágneses burkolatát.

Töltőállomás, frissvíztartály feltöltése

A készülékben lévő frissvíztartályt elsősorban a töltőállomáson keresztül kell feltölteni. A frissvíztartály azonban manuálisan is feltölthető, lásd *A frissvíztartály feltöltése*.

FIGYELEM

Károsodásveszély
A frissvíztartály forró vízzel való feltöltése a műanyag deformálódását okozhatja.
Ne töltsön forró vizet a frissvíztartályba.
Megjegyzés
A frissvíztartály feltöltése előtt mindig ürítse ki a szennyvíztartályt.

1. Nyissa ki a töltőállomás fedelét.
   Ábra L
2. Távolítsa el a frissvíztartályt.
3. Húzza meg a frissvíztartály fedelén lévő fület, és hajtsa fel a fedelet.
4. A frissvíztartályt a MAX jelölésig töltse fel hideg vagy langyos vezetékes vízzel.
5. Ha szükséges, tegyen KÄRCHER tisztító- és ápolószereket a friss víz tartályba.

FIGYELEM

Rossz tisztítási eredmény a tisztítószer helytelen használata miatt
A tisztító- vagy ápolószer túl- vagy aluladagolása rossz tisztítási eredményekhez vezethet.
Vegye figyelembe a tisztító- vagy ápolási termékek ajánlott adagolását.
Megjegyzés
Ne használjon más gyártóktól származó tisztítószereket, mivel ez erős habképződéshez vezethet a padlón vagy a készülék szennyvíztartályában.
Ezenkívül habzás fordulhat elő az első tisztítási menetek során, ha a padlón más gyártóktól származó, korábban használt tisztítószerek maradványai is vannak.

6. Zárja le a fedelet.
7. A frissvíztartályt helyezze vissza a töltőállomásra.
8. Zárja be a töltőállomás fedelét.

A frissvíztartály feltöltése

A frissvíztartály manuálisan a készülékben is feltölthető:

FIGYELEM

Károsodásveszély
A frissvíztartály forró vízzel való feltöltése a műanyag deformálódását okozhatja.

Ne töltsön forró vizet a frissvíztartályba.
Megjegyzés
A frissvíztartály feltöltése előtt mindig ürítse ki a szennyvíztartályt.
1. Vegye le a felső burkolatot.
   Ábra N
2. Az oldalsó süllyesztett fogantyúknál fogja meg a frissvíztartályt, és vegye ki a készülékből.
3. Húzza meg a töltőnyílás gumifülét.
4. Töltse fel a frissvíztartályt hideg vagy langyos vezetékes vízzel.
5. Ha szükséges, tegyen KÄRCHER tisztító- és ápolószereket a friss víz tartályba.

FIGYELEM
Rossz tisztítási eredmény a tisztítószer helytelen használata miatt
A tisztító- vagy ápolószer túl- vagy aluladagolása rossz tisztítási eredményekhez vezethet.
Vegye figyelembe a tisztító- vagy ápolási termékek ajánlott adagolását.
Megjegyzés
Ne használjon más gyártóktól származó tisztítószereket, mivel ez erős habképződéshez vezethet a padlón vagy a készülék szennyvíztartályában.
Ezenkívül habzás fordulhat elő az első tisztítási menetek során, ha a padlón más gyártóktól származó, korábban használt tisztítószerek maradványai is vannak.
6. Annak érdekében, hogy megakadályozza a habzást a padlón vagy a készülékben, az első tisztítás során a tisztítószer mellett habzásgátlót is tegyen a frissvíztartályba. Szükség esetén ismételje meg a folyamatot.
7. Zárja le a gumifület.
8. Helyezze be a friss víz tartályt a készülékbe, és nyomja le, amíg hallhatóan a helyére nem kattan.
   Ábra O
9. Helyezze fel a felső burkolatot.

Porzsák behelyezése
1. Nyissa ki a töltőállomás fedelét.
   Ábra M
2. Csúsztassa a porzsákot a keretbe.
3. Zárja be a töltőállomás fedelét.

Kezelés

FIGYELEM
Akadályok miatti veszély
Károsodás veszélye
A takarítórobot működtetése előtt győződjön meg arról, hogy nincs akadály a padlón, a lépcsőkön vagy a sarokkon.

A környezet előkészítése
- A hatékony tisztítás érdekében a padlón ne legyenek tárgyak. Az akadályok miatt a tisztítás időigényes, mivel a takarítórobotnak meg kell kerülnie a tárgyakat.
- Nyissa ki a takarítandó helyiségek ajtaját.
- Ha a takarítórobotot az alkalmazással működteti: Végezze el a konfigurációt az alkalmazásban, hogy a takarítórobot az egyedi tisztítási követelményeknek (tiltott zónák, különböző tisztítási paraméterek stb.) megfelelően tisztíthasson, lásd a *A beállítások meghatározása az alkalmazásban* fejezetet.

Beállítások
A robot beállításai
A robottal történő takarítás az alkalmazás nélkül is elindítható. A gombokkal a következő parancsok végrehajtása kezdeményezhető:
- Válassza ki a(z) "Tisztítási mód megváltoztatása" gomb segítségével a tisztítási módot, lásd: *A takarítás megkezdése*.
- A Be/ Ki/ Szünet gomb gombbal a tisztítás megkezdése.
- A Be/ Ki/ Szünet gomb gombbal a tisztítás megszakítása.
- A A „Főoldal” gomb gombbal a takarítórobot manuális visszaküldése a töltőllomásra.

A robotporszívó - ha befejezett egy takarítási feladatot, vagy ha a takarítási folyamat során az akkumulátor töltöttségi szintje túl alacsony - a töltéshez automatikusan visszatér a töltőállomásra.

A beállítások meghatározása az alkalmazásban
A KÄRCHER beltéri robotok alkalmazás többek között a következő fő funkciókat kínálja:
- Lépésenkénti utasítások a konfigurációs lehetőségekhez
- Szobák és többszintes helyiségek térképre rajzolása
- Ütemezések beállítása
- Tiltott zónák és a virtuális falak meghatározása
- A hibákra és üzemzavarokra, valamint a tisztítás előrehaladására vonatkozó tudnivalók
- Az olyan tisztítási paraméterek beállítása, mint a vízmennyiség, a tisztítási intenzitás, az áthaladások száma vagy a szőnyegelkerülési mód
- Takarítási zónák kialakítása
- A „Ne zavarjanak” üzemmód bekapcsolása / kikapcsolása
- Hozzáférés az eszköz kamerájához
- A készülék távvezérlése
- GYIK részletes hibaelhárítási segítséggel

A takarítórobot bekapcsolása
Megjegyzés
Helyezze a robotporszívót közvetlenül a töltőállomásra, ha az alacsony töltöttségi szint miatt nem kapcsolható be, lásd a Első üzembe helyezés. fejezetet.
1. Helyezze kézzel a takarítórobotot a töltőállomásra, és győződjön meg róla, hogy a töltőérintkezők megfelelően érintkeznek.
   A takarítórobot automatikusan bekapcsol, és hangjelzést ad.
   A LED sor fehéren pulzál.

Megjegyzés
Alternatív megoldásként a takarítórobot akkor is bekapcsolható, ha nincs a töltőállomáson:
2. A(z) Be/ Ki/ Szünet gomb billentyűt tartsa lenyomva 5 másodpercig.
   A robotporszívó bekapcsol.
   Ábra P

Az alkalmazás nélküli működtetés
A takarítás megkezdése
Megjegyzés
Nyissa ki az összes olyan helyiség ajtaját, amelyet a robotporszívónak ki kell takarítania, és ügyeljen arra, hogy a padlón ne legyen semmilyen tárgy.
1. Nyomja meg a(z) Be/ Ki/ Szünet gomb gombot.
   A robotporszívó hangjelzést ad, és először takarítás nélkül feltérképezi a környezetet.

A LED gombok és a LED sor fehéren világít.
Amikor feltérképezés befejeződött, a robotporszívó visszatér a töltőállomásra.

Megjegyzés

Várjon néhány másodpercet, majd nyomja meg újra a Be/ Ki/ Szünet gomb gombot, hogy a robot elmenthesse a térképet.

2. Válassza ki a kívánt tisztítási módot.
   a A "Tisztítási mód megváltoztatása" gombsegítségével a töltőállomáson válassza ki a tisztítási módot.
   Alternatív megoldásként a "Tisztítási mód megváltoztatása" gomb segítségével a tisztítási mód a készüléken is kiválasztható:
   b Nyissa fel a felső fedelet.
   c A "Tisztítási mód megváltoztatása" gombsegítségével válassza ki a készüléken a kívánt tisztítási módot.
   Ábra Q
3. Nyomja meg a(z) Be/ Ki/ Szünet gomb gombot.
   A robotporszívó hangjelzést ad, és elkezdi a takarítást.
   A LED gombok és a LED sor a kiválasztott tisztítási módtól függően kéken vagy sárgán világít.

Megjegyzés

Amikor a szennyvíztartály megtelt, a robotporszívó automatikusan visszatér a töltőállomásra. Ezután a szennyvíz a töltőállomáson kiszivattyúzásra kerül.
Ha a készülék frissvíztartálya üres, a robotporszívó automatikusan visszatér a töltőállomásra. Ezután a friss vizet a töltőállomáson kell betölteni.
Az alkalmazás beállításaitól függően a porgyűjtő tartályban lévő por rendszeres időközönként automatikusan eltávolításra kerül, amikor a robotporszívó a töltőállomásra megy.

Működtetés az alkalmazással

Térkép létrehozása

Megjegyzés

Nyissa ki az összes olyan helyiség ajtaját, amelyet a robotporszívónak ki kell takarítania, és ügyeljen arra, hogy a padlón ne legyen semmilyen tárgy.

1. Az alkalmazás kezelőfelületén nyomaja meg a „Indítás”-t, és szükség szerint kövesse a megadott lépéseket.
   A robotporszívó hangjelzést ad, és megkezdi a feltérképezést.
   A LED gombok és a LED sor fehéren világít.
   Amikor feltérképezés befejeződött, a robotporszívó visszatér a töltőállomásra.

A robot konfigurálása az alkalmazásban

Az alkalmazásban a térképek egyedileg konfigurálhatók.

- A virtuális falak és a zárolt területek megakadályozzák, hogy a takarítórobot olyan területeket érjen el, amelyeket nem kell takarítani.
- A spot tisztítással vagy takarítási zónák használatával lehetőség van arra, hogy a robot a felhasználó által kiválasztott területeket célirányosan egyszer tisztítsa meg.
- A különböző tisztítási módokkal az egyes helyiségek tisztítási intenzitása a padló típusától vagy a szennyeződéstől függően egyénileg választható ki (vízmennyiség, a felületenkénti áthaladások száma, különböző hengerforgási sebesség és a robot menetsebessége stb.)

Az alkalmazás letöltését *A robotporszívó csatlakoztatása a Wi-Fi-hez és az alkalmazáshoz* fejezet ismerteti.

1. Kövesse az alkalmazás részletes utasításait.

A takarítás megkezdése

1. Válassza ki a kívánt térképet az alkalmazásban, és kezdje el a tisztítást az egyedi konfigurációnak megfelelően.

Megjegyzés

Amikor a szennyvíztartály megtelt, a robotporszívó automatikusan visszatér a töltőállomásra. Ezután a szennyvíz a töltőállomáson kiszivattyúzásra kerül.
Ha a készülék frissvíztartálya üres, a robotporszívó automatikusan visszatér a töltőállomásra. Ezután a friss vizet a töltőállomáson kell betölteni.
Az alkalmazás beállításaitól függően a porgyűjtő tartályban lévő por rendszeres időközönként automatikusan eltávolításra kerül, amikor a robotporszívó a töltőállomásra megy.

A takarítás megszakítása

A takarítás megszakítása a készüléken

1. A takarítás közben nyomjon meg egy tetszőleges gombot.
   A robotporszívó leáll.
   A LED gombok kéken vagy sárgán pulzálnak (a kiválasztott tisztítási módtól függően).
   Az LED sor kéken vagy sárgán pulzál (a kiválasztott tisztítási módtól függően).
2. Nyomja meg a(z) Be/ Ki/ Szünet gomb gombot.
   A készülék folytatja a takarítást.
   A LED gombok kéken vagy sárgán világítanak (a kiválasztott tisztítási módtól függően).
   A LED sorkéken vagy sárgán világít (a kiválasztott tisztítási módtól függően).

A takarítás megszakítása az alkalmazásban

1. Az alkalmazásban nyomja meg a „Szünet” kezelőfelületet.
   A robotporszívó leáll.
   A LED gombok kéken vagy sárgán pulzálnak (a kiválasztott tisztítási módtól függően).
   Az LED sor kéken vagy sárgán pulzál (a kiválasztott tisztítási módtól függően).
2. Az alkalmazásban nyomja meg a „Indítás” kezelőfelületet.
   A készülék folytatja a takarítást.
   A LED gombok kéken vagy sárgán világítanak (a kiválasztott tisztítási módtól függően).
   A LED sorkéken vagy sárgán világít (a kiválasztott tisztítási módtól függően).

Akkumulátor állapotjelzője

Megjegyzés

Ha az akkumulátor lemerült, a robotporszívó automatikusan visszatér a töltőállomásra, hogy feltöltse az akkumulátort.

Optikai jelek figyelmeztetnek a lemerült akkumulátorra:

- A LED gombok pirosan pulzálnak, ha az akkumulátor lemerült, és fel kell tölteni.

Megjegyzés

Ha a robotporszívó korábban még nem fejezte be a takarítást, akkor az akkumulátor feltöltése után automatikusan folytatja azt.

A robotporszívó töltésre küldése manuálisan

A robotporszívó töltésre küldése manuálisan, a készüléken

1. Ha a robot éppen tisztítási műveletet végez, nyomjon meg egy teszőleges gombot.
   A robotporszívó leáll.
   A LED gombok kéken vagy sárgán pulzálnak (a kiválasztott tisztítási módtól függően).
   Az LED sor kéken vagy sárgán pulzál (a kiválasztott tisztítási módtól függően).
2. Nyomja meg a(z) A „Főoldal” gomb gombot.
   A tisztítás megszakad.
   A robotporszívó a feltöltéshez a töltőállomásra megy.
   Amint a robotporszívó csatlakozott a töltőállomáshoz, a LED gombok zölden pulzálnak.

A robotporszívó - ha befejezett egy takarítási feladatot, vagy ha a takarítási folyamat során az akkumulátor töltöttségi szintje túl alacsony - a töltéshez automatikusan visszatér a töltőállomásra.

A robotporszívó töltésre küldése manuálisan, az alkalmazás segítségével

1. Ha a robot éppen tisztítási műveletet végez, az alkalmazásban nyomja meg a „Szünet” kezelőfelületet.
   A robotporszívó leáll.
   A LED gombok kéken vagy sárgán pulzálnak (a kiválasztott tisztítási módtól függően).
   Az LED sor kéken vagy sárgán pulzál (a kiválasztott tisztítási módtól függően).
2. Az alkalmazásban nyomja meg a „Töltés” kezelőfelületet.
   A tisztítás megszakad.
   A robotporszívó a feltöltéshez a töltőállomásra megy.
   Amint a robotporszívó csatlakozott a töltőállomáshoz, a LED gombok zölden pulzálnak.

A robotporszívó - ha befejezett egy takarítási feladatot, vagy ha a takarítási folyamat során az akkumulátor töltöttségi szintje túl alacsony - a töltéshez automatikusan visszatér a töltőállomásra.

Ürítse ki a szennyvíztartályt

Amikor a szennyvíztartály megtelt, a LED gombok és a LED sor pirosan pulzál, és a robotporszívó visszatér a töltőállomásra.

A töltőállomáson a szennyvíz a robotporszívóból automatikusan kiszivattyúzásra kerül.

A szennyvíztartály manuális kiürítése:

1. Vegye ki a szennyvíztartályt, lásd *A szennyvíztartály eltávolítása*.
2. Húzza felfelé a szennyvíztartály nyitókarját, és hajtsa fel a szennyvíztartály fedelét.
   Ábra R
3. Ürítse ki a szennyvíztartályt. Beragadt szennyeződés esetén öblítse ki a szennyvíztartályt friss vízzel, vagy tisztítsa meg a tisztítókefével.
   Ábra S
4. Zárja le a szennyvíztartály fedelét.
5. Helyezze be a szennyvíztartályt, lásd *Helyezze be a szennyvíztartályt*.
6. A tisztítás folytatásához nyomja meg a Be/ Ki/ Szünet gomb gombot.

A portartály ürítése

Az alkalmazás beállításaitól függően a porgyűjtő tartályban lévő por rendszeres időközönként automatikusan eltávolításra kerül, amikor a robotporszívó a töltőállomásra megy.

A portartály ürítése manuálisan:

1. Vegye le a felső burkolatot.
2. Nyomja meg a bilincset, fogja meg a portartályt a süllyesztett fogantyúknál fogva, és vegye ki a készülékből.
   Ábra V
3. Hajtsa lefelé a fedelet.
   Ábra W
4. Ürítse ki a portartályt.
5. Hajtsa felfelé a fedelet, amíg hallhatóan a helyére nem kattan.
6. Helyezze be a portartályt.
7. A tisztítás folytatásához nyomja meg a Be/ Ki/ Szünet gomb gombot.

A tisztítószer utántöltése

Amikor a frissvíztartály kiürült, a LED gombok és a LED sor pirosan pulzál, és a robotporszívó visszatér a töltőállomásra.

A töltőállomáson a robotporszívó frissvíztartálya automatikusan feltöltésre kerül.

Megjegyzés

Ha a töltőállomáson a frissvíztartály üres, akkor töltse fel a frissvíztartályt, lásd Töltőállomás, frissvíztartály feltöltése.

Tisztító folyadék utántöltése manuálisan:

1. Töltse fel a készülék frissvíztartályát (lásd a(z) *A frissvíztartály feltöltése* fejezetet).

A készülék kikapcsolása

Megjegyzés

A töltőállomáson lévő takarítórobot nem kapcsolható ki.

1. Tartsa lenyomva a Be/ Ki/ Szünet gomb 5 másodperc-t.
   A LED gombok és a LED sor kialszik.
   A robotporszívó kikapcsol.
2. A szennyvíztartály kiürítése és tisztítása a készülékben, lásd *Tisztítsa meg a szennyvíztartályt*.
3. A szennyvíztartály kiürítése és friss vízzel való kiöblítése a töltőállomáson.
4. A portartály kiürítése és tisztítása, lásd *Portartály tisztítása*.
5. A Kaparóegység és a hajfelszedő tisztítása, lásd a(z) *A hengerkazetta és a hajfelszedővel ellátott kaparóegység tisztítása* fejezetet.
6. A tisztító kefe tisztítása, lásd *A tisztító kefe tisztítása*.

A WiFi-kapcsolat helyreállítása

Ha új routerre vált, vagy megváltoztatja a Wi-Fi jelszavát, akkor újra létre kell hoznia a robotporszívó Wi-Fi-kapcsolatát.

Megjegyzés

Az 5-GHz és a 2,4-GHz-Wi-Fi-hálózatok támogatottak.

1. Kapcsolja be a takarítórobotot, lásd *A takarítórobot bekapcsolása* fejezetet.
2. Nyomja meg egyidejűleg 3 másodpercre a Be/ Ki/ Szünet gomb és a A „Főoldal” gomb gombot a hangjelzés megszólalásáig.

Gyári beállítások visszaállítása

1. Tartsa lenyomva 5 másodpercig a A „Főoldal” gomb gombot a hangjelzés megszólalásáig.
2. Ismét tartsa lenyomva 5 másodpercig a A „Főoldal” gomb gombot a hangjelzés megszólalásáig.
   Az alapértelmezett beállítások aktiválódtak

Szállítás

A készüléket lehetőség szerint az eredeti csomagolásában kell szállítani, illetve visszaküldeni. Amennyiben az eredeti csomagolás nem áll rendelkezésre, forduljon a szervizünkhöz.

Szállítással kapcsolatos biztonsági utasítások

A lítium-ion akku a veszélyes áruk szállítására vonatkozó szabályok hatálya alá esik.
A felhasználó további feltételek nélkül szállíthatja a sértetlen és működőképes akkumulátort a közúti közlekedésben.
Harmadik személy (fuvarozó vállalat) általi szállítás esetén be kell tartani a csomagolással és a jelöléssel szemben támasztott különleges követelményeket.
Tartsa be a nemzeti előírásokat.

Tárolás

FIGYELEM

Nedvesség miatti szagképződés

Ha a készülékben tárolás közben folyadék / nedves szennyeződés marad, akkor kellemetlen szagok keletkezhetnek.
A készülék tárolásakor ürítse ki teljesen a frissvíztartályt és a szennyvíztartályt.
Tisztítsa meg a hengerkazettát.
A tisztítószerszámmal távolítsa el a hajat és a szennyrészecskéket a hajfelszedővel ellátott kaparóegységből.
Hagyja levegőn megszáradni a megtisztított hengert.
A nedves hengereket ne szárítsa zárt szekrényben.

FIGYELEM

Anyagi károk

A helytelen tárolás a készülék károsodásához vezethet.
Ne helyezzen semmilyen tárgyat a robotporszívóra.
Ne tárolja a készüléket fejjel lefelé.
A takarítórobotot teljesen feltöltve és kikapcsolva tárolja egy száraz és hűvös helyen.

Megjegyzés

Az akkumulátor teljes lemerülésének elkerülése céljából, legkésőbb 5 hónap eltelte után töltse fel a tisztítórobot akkumulátorát.

Ápolás és karbantartás

A porzsák cseréje

1. Nyissa ki a töltőállomás fedelét.
2. Ragadja meg a megtelt porzsák füleit és húzza ki a megtelt porzsákot. Az említett művelet kivitelezésekor a porzsák nyílása bezárul.
3. Szükség esetén tisztítsa meg a töltőállomás belsejét és a motorvédő szűrőt, lásd *A motorvédő szűrő tisztítása*.
4. Nyissa szét az új porzsákot és felülről helyezze a tartóba.
   Ábra M
5. Zárja be a töltőállomás fedelét.

A motorvédő szűrő tisztítása

1. Nyissa ki a töltőállomás fedelét.
   Ábra X
2. A porzsákot a füleinél fogva felfelé irányban húzza ki. Az említett művelet kivitelezésekor a porzsák nyílása bezárul.
3. Távolítsa el a motorvédő szűrőt.
4. A motorvédő szűrőt tisztítsa meg folyó víz alatt.
5. Várja meg, amíg a motorvédő szűrő megszárad.
6. Helyezze be a motorvédő szűrőt a töltőállomásba.
7. Helyezze be a porzsákot, lásd *Porzsák behelyezése*.
8. Zárja be a töltőállomás fedelét.

Töltőállomás, szennyvíztartály-tisztítás

FIGYELEM

Szagképződés a nedves szennyvíztartály miatt

Ha a szennyvíztartályban tárolás közben folyadék / nedves szennyeződés marad, akkor szagok keletkezhetnek.
Ürítse ki teljesen a szennyvíztartályt.
Rendszeresen tisztítsa meg a szennyvíztartályt.

1. Nyissa ki a töltőállomás fedelét.
2. Vegye le a szennyvíztartályt.
3. Húzza meg a szennyvíztartály fedelén lévő fület, és hajtsa fel a fedelet.
4. Ürítse ki a szennyvíztartályt. Beragadt szennyeződés esetén öblítse ki a szennyvíztartályt friss vízzel, vagy tisztítsa meg a tisztítókefével.
5. Zárja le a szennyvíztartály fedelét.
6. Helyezze a szennyvíztartályt a töltőállomásra.
7. Zárja be a töltőállomás fedelét.

Érzékelők megtisztítása

Legalább havonta tisztítsa meg az érzékelőket. Szennyeződés esetén mindig azonnal tisztítsa meg az érzékelőket.

Ábra T
Ábra U

1. Puha ruhával törölje le az érzékelőket.

Tisztítsa meg az érintkezőket

Legalább havonta tisztítsa meg a készüléken és a szennyvíztartályon található érintkezőket. Szennyeződés esetén mindig azonnal tisztítsa meg az érintkezőket.

1. Vegye ki a szennyvíztartályt, lásd *A szennyvíztartály eltávolítása*.
2. Puha ruhával törölje le a készüléken és a szennyvíztartályon található érintkezőket.
   Ábra Y

Tisztítsa meg a szennyvíztartályt

FIGYELEM

Beragadt szennyeződés

A beragadt szennyeződés hosszabb távon károsíthatja a készüléket.
Rendszeresen tisztítsa meg a szennyvíztartályt.

A szennyvíztartály ürítésével és tisztításával kapcsolatos információkért lásd a *Ürítse ki a szennyvíztartályt* fejezetet.

A tisztítóhenger tisztítása a töltőállomáson

Megjegyzés

A tisztítóhengert csak akkor lehet a töltőállomáson tisztítani, ha a robotporszívó a töltőállomáson van.

Megjegyzés

A tisztítóhengerek minden egyes befejezett tisztítási folyamat után automatikusan megtisztulnak a töltőállomáson.

A tisztítóhengerek kézi tisztítása a töltőállomáson:

1. Nyomja meg a(z) "Öntisztítás indítása" gomb gombot.

Tisztítóhenger tisztítása

FIGYELEM

Tisztítószer maradványok a hengerekben

Habképződés
Minden használat után tisztítsa meg a hengert folyó víz alatt, vagy a mosógépben.

FIGYELEM

A henger öblítőszerrel vagy szárítógéppel történő tisztítása által okozott károk

A mikroszálak károsodása

A mosógépben történő tisztításhoz ne használjon öblítőszert.

A henger helyezése a szárítógépbe tilos.

FIGYELEM

Anyagi károk a laza henger miatt

A mosógép megsérülhet.

Helyezze a hengert egy mosóhálóba és helyezzen további ruhákat a mosógépbe.

1. Távolítsa el a hengerkazetta mágneses burkolatát.
   Ábra H
2. Nyomja meg a hengerkazetta reteszelésfeloldó billentyűjét.
   Ábra Z
   A hengerkazetta leválik a takarítórobotról.
3. Vegye ki a hengerkazettát a takarítórobotból.
4. Hajtsa fel a kaparóegységet.
5. Vegye ki a tisztítóhengert a hengerkazettából.
   Ábra AA
6. Tisztítsa meg a tisztítóhengert folyó víz alatt, vagy a mosógépben, legfeljebb 60°C hőmérsékleten.
   Ábra AB
7. A hengermeghajtót tisztítsa egy nedves ruhadarabbal.
8. Hagyja a levegőn megszáradni a tisztítóhengert.

A hengerkazetta és a hajfelszedővel ellátott kaparóegység tisztítása

FIGYELEM

Károsodás a kaparóegység mosogatógépben történő tisztítása miatt

Öblítéskor a kaparóegység meghúzódhat, és így már nem nyomódik megfelelően a hengerhez. Ez rontja a tisztítási eredményt.

A kaparóegységet ne mosogatógépben, hanem folyó víz alatt tisztítsa.

FIGYELEM

Beragadt szennyeződés

A beragadt szennyeződés hosszabb távon károsíthatja a készüléket.

A készüléket minden használat után javasolt teljesen kitisztítani.

FIGYELEM

Beragadt szennyeződés

A beragadt szennyeződés hosszabb távon károsíthatja a készüléket.

A tisztítószerszám segítségével rendszeresen tisztítsa meg a kaparóegységet.

1. Távolítsa el a hengerkazetta mágneses burkolatát.
   Ábra H
2. Nyomja meg a hengerkazetta reteszelésfeloldó billentyűjét.
   Ábra Z
   A hengerkazetta leválik a takarítórobotról.
3. Vegye ki a hengerkazettát a takarítórobotból.
4. Hajtsa fel a Kaparóegység-t.
5. Vegye ki a tisztítóhengert a hengerkazettából.
   Ábra AA
6. Folyó víz alatt tisztítsa meg a Kaparóegység-t.

Megjegyzés

Ne tisztítsa a Kaparóegység és a görgős kazettát mosogatógépben, mert ez károsíthatja az alkatrészeket.

7. A tisztítószerszámmal távolítsa el a beragadt szennyeződést.
   Ábra AC
8. Hajtsa le a Kaparóegység-t.
9. Ügyeljen a kazettavezetőre, és csúsztassa a hengerkazettát kattanásig a takarítórobotba.
   Ábra K
10. Helyezze fel a hengerkazetta mágneses burkolatát.

Portartály tisztítása

1. Ürítse ki a portartályt.

FIGYELEM

Az elektromos alkatrészek rongálódása

A portartály nedves tisztítása tilos.

2. Tisztítsa meg a portartályt a csomagolásban levő tisztítószerszámmal.
   Ábra AD
3. Hajtsa felfelé a fedelet, amíg hallhatóan a helyére nem kattan.
4. Helyezze be a portartályt.

A szűrő tisztítása

A szűrőt tisztítsa rendszeresen. Így megakadályozható az eltömődés.

1. Vegye le a felső burkolatot.
2. Nyomja meg a bilincset, fogja meg a portartályt a süllyesztett fogantyúknál fogva, és vegye ki a készülékből.
   Ábra V
3. Nyomja meg a bilincset.
   Ábra AE
4. Nyissa fel a fedelet.
5. Távolítsa el a szűrőt.
6. A szűrőt folyó víz alatt tisztítsa a mellékelt tisztítószerszámmal.
   Ábra AF
7. A szűrőt hagyja teljesen megszáradni.
8. Nyomja a szűrőt a megfelelő pozícióba.
9. Zárja le a portartály fedelét.
10. Helyezze be a portartályt.

A tisztító kefe tisztítása

1. Fordítsa meg a takarítórobotot.

Megjegyzés

Előzetesen mindenképpen ürítse ki vagy távolítsa el a készülékből a frissvíztartályt és szennyvíztartályt.

2. Nyomja össze a kefeburkolat bilincseit.
   Ábra AG
3. Távolítsa el a kefeburkolatot.
4. Távolítsa el a tisztítókefét.
   Ábra AH
5. Tisztítsa meg a tisztítókefét a csomagolásban levő tisztítószerszámmal.
6. Helyezze be a tisztítókefét.
7. Telepítse a kefeburkolatot és nyomja le, amíg hallhatóan a helyére kattan.

A kerekek tisztítása

A szennyrészecskék (például homok stb.) beragadhatnak a futófelületre, majd károsíthatják a finom, sima padlófelületeket.

1. Nedves törlőronggyal tisztítsa meg a kerekek futófelületét.

A készülék alsó részének tisztítása

FIGYELEM

Beragadt szennyeződés

A beragadt szennyeződés hosszabb távon károsíthatja a készüléket.

A készüléket minden használat után javasolt teljesen kitisztítani.

1. Vegye ki a szennyvíztartályt, lásd *A szennyvíztartály eltávolítása*.
2. Nyomja meg a hengerkazetta reteszelésfeloldó billentyűjét.
   Ábra Z
   A hengerkazetta leválik a takarítórobotról.
3. Vegye ki a hengerkazettát a takarítórobotból.
4. Nedves ruhával tisztítsa meg a készülék alsó részét és a szabadon lévő belső felületeket, valamint a látható érintkezőket és érzékelőket.
5. Ügyeljen a kazettavezetőre, és csúsztassa a hengerkazettát kattanásig a takarítórobotba.
   Ábra K
6. Helyezze be a szennyvíztartályt, lásd *Helyezze be a szennyvíztartályt*.

Tisztító- és ápolószerek

FIGYELEM

Nem megfelelő tisztító- és ápolószerek használata

Nem megfelelő tisztító- és ápolószerek használata károsíthatja a készüléket, és a garancia kizárásához vezethet.

Csak KÄRCHER tisztítószereket használjon.

Ügyeljen a helyes adagolásra.

Megjegyzés

A padló tisztításához igény szerint használjon KÄRCHER tisztító- vagy ápolási termékeket.

- A tisztító- és ápolószerek adagolásakor ügyeljen a gyártó mennyiségadataira.
- A habképződés elkerülése érdekében a friss víz tartályt először vízzel, majd tisztító- vagy ápolószerekkel töltse fel.
- A túlcsordulás elkerülése érdekében hagyjon helyet a tisztító- vagy ápolási termékek számára a víz feltöltésekor.

A tisztítóhenger cseréje

A kopott tisztítóhenger ronthatja a tisztítási eredményt.

1. Rendszeresen ellenőrizze a tisztítóhenger kopását, és szükség esetén cserélje ki a tisztítóhengert.

A töltőállomás vízszűrőjének tisztítása

1. A töltőállomáson nyissa ki a henger tárolórekeszét.
   Ábra AI
2. Forgassa el a vízszűrő bajonettzárát, és húzza ki a vízszűrőt.
3. Folyó víz alatt tisztítsa meg a vízszűrőt.
4. A vízszűrőt helyezze vissza a töltőállomásra.
5. Zárja be a henger tárolórekeszét.

A páratartalom-érzékelő tisztítása

A töltőállomás olyan érzékelőkkel van felszerelve, amelyek hibaüzenetet váltanak ki, ha túl sok nedvesség van az állomáson.

Ha hibaüzenet jelenik meg, a folyadékot el kell távolítani:

1. Vegye el a felhajtó rámpát a töltőállomásról, és távolítsa el a folyadékot.
   Ábra AJ
2. Tisztítsa meg a páratartalom-érzékelőket egy kendővel.
3. Vegye ki a szennyvíztartályt, lásd *A szennyvíztartály eltávolítása*.
4. Húzza felfelé a szennyvíztartály nyitókarját, és hajtsa fel a szennyvíztartály fedelét.
   Ábra R
5. Tisztítsa meg a szennyvíztartály vízbemenetét kívül és belül.
6. Zárja le a szennyvíztartály fedelét.
7. Helyezze be a szennyvíztartályt a készülékbe, lásd *Helyezze be a szennyvíztartályt*.
8. Tisztítsa meg a hengerkazettát, lásd *A hengerkazetta és a hajfelszedővel ellátott kaparóegység tisztítása*.

Üzemzavarok elhárítása

Az üzemzavarok gyakran egyszerű okokra vezethetők vissza, amelyeket az alábbi áttekintés segítségével a kezelő maga is könnyen elháríthat. Kétség esetén vagy az itt meg nem nevezett üzemzavarok esetén, kérjük, forduljon a felhatalmazott ügyfélszolgálathoz.

Hiba	Ok	Elhárítás
Az akkumulátor nem töltődik	A töltőérintkezők szennyezettek.	1. Száraz ruhadarabbal tisztítsa meg a töltőállomás és a robotporszívó töltőérintkezőit.
	0 °C alatti vagy 35 °C feletti környezeti hőmérséklet.	1. A robotporszívót üzemeltesse 0 °C - 35 °C közötti hőmérséklet-tartományban.
	A töltőállomás tápkábele nincs csatlakoztatva.	1. Csatlakoztassa a töltőállomás tápkábelét.

Hiba	Ok	Elhárítás
A robotporszívó nem tér vissza a töltőállomáshoz	Az akkumulátor lemerült.	1. Helyezze a robotporszívótkézzel a töltőállomásra és hagyja teljesen feltöltődni.
	A robotporszívó túl messze van a töltőállomástól.	1. Helyezze a robotporszívót közelebb a töltőállomáshoz. 2. A robotporszívót helyezze kézzel a töltőállomásra.
	Túl kevés a hely a töltőállomás körül.	1. Bizonyosodjon meg arról, hogy a robotporszívó körüli hely elegendő, lásd a(z) *A töltőállomás telepítése* fejezetet.
	Túl sok az akadály a töltőállomás közelében.	1. Telepítse a töltőállomást egy nyitottabb területre, lásd a(z) *A töltőállomás telepítése*. fejezetet.
	Nagyobb távolságon történő elmozdulás esetén a robotporszívó ismét feltérképezi a környezetet.	1. A robotporszívót helyezze kézzel a töltőállomásra.
	A robotporszívó nem a töltőállomásról indult. Ebben az esetben a robotporszívó visszatér a kiindulási pontra.	1. A robotporszívót helyezze kézzel a töltőállomásra.
	A töltőállomás tápkábele nincs csatlakoztatva.	1. Csatlakoztassa a töltőállomás tápkábelét.
A töltőállomáson a porelszívás nem indul el, vagy nem megfelelően működik	A robotporszívó nincs megfelelően elhelyezve a töltőállomáson.	1. A robotporszívót helyezze kézzel a töltőállomásra.
	A porzsák tele van. A porzsáktartó LED-je pirosan világít.	1. Cserélje ki a porzsákot, lásd *A porzsák cseréje*).
	A porzsák hiányzik vagy helytelenül van behelyezve.	1. Helyezze be a porzsákot, illetve ellenőrizze az elhelyezkedését.
	A töltőállomás fedele nyitva van.	1. Zárja be a töltőállomás fedelét.
A takarítórobot akadozva mozog és nem végzi el a tisztítást rendezett pályákon	A falkövető érzékelő beszennyeződött.	1. Tisztítsa meg a falkövető érzékelőt, lásd *Érzékelők megtisztítása*.
	A lézerérzékelő (LiDAR) beszennyeződött.	1. Tisztítsa meg a lézerérzékelőt (LiDAR), lásd *Érzékelők megtisztítása*.
A takarítórobot gyakrabban visszatér a töltőállomáshoz	A frissvíz tartály nincs megfelelően telepítve a készülékbe	1. Helyezze a friss víz tartályt megfelelő módon a készülékbe.
	A készülék szennyvíztartálya megtelt vagy beszennyeződött.	1. Ürítse ki a szennyvíztartályt. 2. Tisztítsa meg a szennyvíztartályt, lásd *Tisztítsa meg a szennyvíztartályt*. 3. Tisztítsa meg a szennyvíztartály érintkezőit, lásd *Tisztítsa meg az érintkezőket*.
A készülék LED gombjai és a LED sor pirosan pulzálnak	A frissvíztartály üres.	1. Töltse fel a frissvíztartályt.
	A szennyvíztartály megtelt.	1. Ürítse ki a szennyvíztartályt.
A LED gombok pirosan pulzálnak, és a készüléken lévőLED sor nem világít	Az akkumulátor lemerült.	1. Töltse fel az akkumulátort.
A LED gombok pirosan villognak, és a készüléken levő LED sor nem világít	A portartály nincs a készülékben.	1. Helyezze be a portartályt.
	Az akkumulátor töltöttsége kevesebb, mint 20%. A készülék nem tudja elkezdeni a takarítást.	1. Töltse fel az akkumulátort.
A töltőállomás porzsáktartóján levő LED pirosan világít	Nincs porzsák a töltőállomáson.	1. Helyezzen be egy porzsákot.
A töltőállomáson a frissvíztartály LED-je pirosan világít	A frissvíztartály üres.	1. Töltse fel a frissvíztartályt.
	A frissvíztartály nincs a készülékben.	1. Helyezze be a frissvíztartályt.

Hiba	Ok	Elhárítás
A töltőállomáson a frissvíztartály LED-je pirosan világít, még akkor is, ha a frissvíztartály tele van	A töltőállomás és a készülék közötti frissvíz-vezeték vízszűrője eltömődött.	1. Tisztítsa meg a vízszűrőt, lásd *A töltőállomás vízszűrőjének tisztítása*. 2. Ha a probléma továbbra is fennáll, cserélje ki a vízszűrőt.
A töltőállomáson a szennyvíztartály LED-je pirosan világít	A szennyvíztartály megtelt.	1. Ürítse ki a szennyvíztartályt.
	A szennyvíztartály nincs a készülékben.	1. Helyezze be a szennyvíztartályt.

Ügyfélszolgálat

Ha az üzemzavart nem sikerül elhárítani, a készüléket az ügyfélszolgálattal kell megvizsgáltatni.

Garancia

Minden országban az illetékes értékesítőnk által biztosított garanciális feltételek érvényesek. Amennyiben a garanciaidőn belül a készüléknél hibák merülnek fel, azokat díjmentesen orvosoljuk, ha az adott hibák anyag-, illetve gyártási hibák. Garanciális esetben kérjük, a számlával együtt forduljon forgalmazójához vagy a legközelebbi, arra jogosult ügyfélszolgálati irodához. (A cím a hátoldalon található)
A garanciával kapcsolatos további információk (amennyiben elérhetők) megtekinthetők a Kärcher Magyarország Szerviz elemének „Letöltések” menüjében.

EU-megfelelőségi nyilatkozat

Készülék	Típus	Frekvenciasáv, MHz	Teljesítmény max. EIRP, mW
RVF 7	WLAN 2,4 GHz	2400-2483,5	100
RVF 7	WLAN 5 GHz	5150-5850	100
RVF 7	Bluetooth	2400-2483,5	63

Az Alfred Kärcher SE & Co. KG nyilatkozza hogy a rádiótípusú Robo Cleaner robotporszívó megfelel a 2014/53/EU irányelv előírásainak. Az EU-Megfelelőségi Nyilatkozat teljes szövege megtekinthető a *www.kaercher.com/RVF7* weboldalon.

Műszaki adatok

		RVF 7 Comfort
Takarítórobot		
Névleges teljesítmény	W	60
Akkuegység típusa		Li-ION
Akkumulátor kapacitása	mAh	4800
Üzemidő teljes akkumulátortöltöttség mellett normál üzemmódban	min	120
Felületi teljesítmény	m^2/h	45
Szívóteljesítmény (boost üzemmód / standard üzemmód)	Pa	13000 / 2000
Töltési idő (8% -100% / 0% -100%)	min	230 / 285
Vezeték nélküli csatlakozások		IEEE 802.11b/g/n 2,4 GHz & 5 GHz
Frekvenciasáv (2,4 GHz számára)	MHz	2400-2483,5
Frekvenciasáv (5 GHz számára)	MHz	5150-5850
Zajszint	dB(A)	<67
Frissvíz-tartály űrtartalma	ml	300
Szennyvíztartály-térfogat	ml	130
Száraz szennyeződés	ml	250
Súly	kg	5,6
Töltőállomás		
Névleges teljesítményfelvétel (elszívás/töltés)	W	650/30
Öntisztítás időtartama	Másodperc	90-240
Frissvíz-tartály űrtartalma	l	3
Szennyvíztartály-térfogat	l	2,4
Száraz szennyeződés	l	4
Súly	kg	9,3
Hosszúság x szélesség x magasság	mm	450x400x520
Zajszint	dB(A)	82

A műszaki változtatások jogát fenntartjuk.

Obsah

Obecné pokyny 231
Bezpečnostní pokyny 231
Symboly na přístroji 232
Ochrana životního prostředí 232
Použití v souladu s určením 232
Příslušenství a náhradní díly 232
Objem dodávky 232
Popis přístroje 232
Tlačítka na nabíjecí stanici 233
První uvedení do provozu 235
Uvedení do provozu 235
Obsluha 236
Přeprava 239
Skladování 239
Péče a údržba 239
Nápověda při poruchách 241
Záruka 243
EU prohlášení o shodě 243
Technické údaje 243

Obecné pokyny

Před prvním použitím přístroje si přečtěte tento originální návod k použití a postupujte podle něj. Dokument uschovejte pro pozdější použití nebo pro další majitele.

- V případě nedodržování návodu k použití a bezpečnostních pokynů mohou vzniknout škody na přístroji a nebezpečí pro obsluhu a další osoby.
- Škody vzniklé při přepravě ihned oznamte prodejci.
- Při vybalení zkontrolujte obsah balení, zda nechybí příslušenství a zda není obsah poškozený.

Bezpečnostní pokyny

- Kromě pokynů v návodu k použití musíte dodržovat všeobecné zákonné bezpečnostní předpisy a předpisy pro prevenci úrazů.
- Výstražné a informační štítky umístěné na přístroji poskytují důležité pokyny pro bezpečný provoz.

Stupně nebezpečí

⚠ *NEBEZPEČÍ*

- *Upozornění na bezprostředně hrozící nebezpečí, které vede k těžkým úrazům nebo usmrcení.*

⚠ *VAROVÁNÍ*

- *Upozornění na možnou nebezpečnou situaci, která může vést k těžkým úrazům nebo usmrcení.*

⚠ *UPOZORNĚNÍ*

- *Upozornění na možnou nebezpečnou situaci, která může vést k lehkým úrazům.*

POZOR

- *Upozornění na možnou nebezpečnou situaci, která může vést ke vzniku věcných škod.*

Všeobecné bezpečnostní pokyny

Laserový radar přístoje odpovídá normě IEC 60825-1:2014 pro bezpečnost laserů třídy 1 a nevyzařuje laserové záření, které je škodlivé pro lidské tělo.

⚠ ***NEBEZPEČÍ*** *• Nebezpečí udušení. Obalové fólie udržujte mimo dosah dětí,.*

⚠ ***VAROVÁNÍ*** *• Přístroj skladujte výhradně v souladu s určením. Berte v úvahu místní okolnosti a při práci s přístrojem dbejte na třetí osoby, zejména děti. • Přístroj není určen k tomu, aby jej používaly osoby s omezenými tělesnými, smyslovými či duševními schopnostmi nebo s nedostatkem zkušeností a/nebo vědomostí. • Přístroj smí používat pouze osoby, které jsou v zacházení s ním zaškoleny nebo prokázaly svou schopnost přístroj obsluhovat a jsou jeho používáním výslovně pověřeny. • Přístroj nesmí používat děti. • Dohlížejte na děti a zajistěte, aby si s přístrojem nehrály. • Děti smí provádět čištění a uživatelskou údržbu pouze pod dohledem. • Děti ve věku nejméně 8 roků smí pracovat s přístrojem pouze tehdy, pokud byly poučeny o používání osobou zodpovědnou za jejich bezpečnost nebo jsou pod jejím dohledem a když porozuměly rizikům, která z používání vyplývají.*

⚠ ***UPOZORNĚNÍ*** *• Nebezpečí úrazu a zranění. Dbejte při přepravě a skladování na hmotnost přístroje, viz kapitola Technické údaje v návodu k použití. • Bezpečnostní zařízení slouží pro vaši ochranu. Bezpečnostní zařízení nikdy nepozměňujte ani nepřemosťujte.*

POZOR *• Poškození přístroje. Nestůjte na přístroji a neusazujte na něj děti, nepokládejte na něj předměty nebo domácí zvířata. • Přístroj obsahuje akumulátory, které může vyměnit pouze odborník.*

Nebezpečí úrazu elektrickým proudem

⚠ ***VAROVÁNÍ*** *• Přístroj obsahuje elektrické součásti, nečistěte přístroj pod tekoucí vodou. • Před ošetřováním a údržbou přístroj vypněte.*

⚠ ***UPOZORNĚNÍ*** *• Opravy a práce na elektrických součástkách nechávejte provádět výhradně v autorizovaném servisu.*

Bezpečnostní pokyny pro provoz

⚠ ***NEBEZPEČÍ*** *• Neprovozujte přístroj v prostorech s ohněm nebo žhavými uhlíky v otevřeném krbu bez dozoru. • Neprovozujte přístroj v prostorech s hořícími svíčkami bez dozoru.*

⚠ ***VAROVÁNÍ*** *• Nebezpečí zkratu. Udržujte vodivé předměty (např. šroubováky apod.) v dostatečné vzdálenosti od nabíjecích kontaktů.*

⚠ ***UPOZORNĚNÍ*** *• Pozor na rizika klopýtnutí o projíždějícího robotického vysavače • Nebezpečí zranění. Během provozu nikdy nestrkejte prsty nebo nářadí do rotujícího čisticího válce přístroje. • Nestůjte ani nesedejte na stanici nebo robotickém vysavači. • Upozorňujeme, že při nárazu do robotického vysavače mohou předměty spadnout (včetně předmětů na stolech nebo malých kousků nábytku). • Upozorňujeme, že robotický vysavač se může zamotat do zavěšených telefonních kabelů, elektrických kabelů, ubrusů, kabelů, pásků atd. To může mít za následek pád předmětů.*

POZOR *• Neprovozujte přístroj v prostorech, které jsou zabezpečeny poplašným zařízením nebo pohybovým hlásičem. • Přístroj provozujte pouze při teplotách 0 °C až 35 °C. • Přístroj používejte pouze ve vnitřních prostorách. • Nevysávejte přístrojem žádné ostré nebo větší předměty, jako jsou například střepy, kameny, nebo dílky hraček. • Před použitím přístroje zvedněte všechny kabely z podlahy, abyste je při čištění netahali za přístrojem. • Uzavřete všechny oblasti, kde hrozí nebezpečí pádu přístroje. Např. schodiště nebo galerie bez ohrazení.*

Bezpečnostní pokyny Nabíjecí stanice

⚠ ***NEBEZPEČÍ*** *● Připojujte přístroj pouze ke střídavému proudu. Napětí uvedené na typovém štítku se musí shodovat se síťovým napětím.*
● Z bezpečnostních důvodů doporučujeme přístroj provozovat zásadně přes proudový chránič (max. 30 mA). ● Nikdy se nedotýkejte síťové zástrčky a zásuvky mokrýma rukama. ● Nebezpečí výbuchu Nikdy nenabíjejte baterie, které nejsou určeny k opětovnému nabíjení.

⚠ ***VAROVÁNÍ*** *● Přístroj připojujte pouze k elektrické přípojce, kterou nainstaloval kvalifikovaný elektrikář v souladu s normou IEC 60364-1.*
● Zkontrolujte shodu síťového napětí s napětím uvedeným na typovém štítku nabíječky. ● Přístroj obsahuje elektrické součásti, nečistěte přístroj pod tekoucí vodou. ● Nebezpečí zkratu. Udržujte vodivé předměty (např. šroubováky apod.) v dostatečné vzdálenosti od nabíjecích kontaktů. ● Nebezpečí zkratu. Nabíjecí kontakty nabíjecí stanice čistěte pouze nasucho. ● Před veškerou údržbou odpojujte síťovou zástrčku. ● Robotický vysavač 1.269-690.0 smí být nabíjen pouze na nabíjecím zařízení nabíjecí stanice s objednacím číslem 4.269-091.0. ● V nabíjecí stanici nabíjejte pouze dodaný čisticí přístroj. ● Před každým použitím zkontrolujte síťový kabel, zda není poškozený. Nepoužívejte poškozený síťový kabel. Pokud je poškozený, vyměňte síťový kabel za schválenou náhradu. Vhodnou náhradu získáte od firmy KÄRCHER nebo od některého z našich servisních partnerů.

POZOR *● Nabíjecí stanici používejte pouze ve vnitřních prostorech. ● Neumisťujte nabíjecí stanici v blízkosti zdrojů tepla, např. topení. ● Nabíjecí stanici skladujte pouze ve vnitřních prostorech, na chladném a suchém místě. ● Abyste zabránili hlubokému vybití baterie, nejpozději po 5 měsících robotický vysavač znovu plně nabijte. ● Před ošetřováním a údržbou nabíjecí stanici vypněte.*

Symboly na přístroji

Před uvedením do provozu si přečtěte návod k použití a všechny bezpečnostní pokyny.

Přístroj chraňte před mokrem. Přístroj skladujte v suchu. Nevystavujte přístroj dešti. Přístroj je vhodný k použití pouze ve vnitřních prostorech.

Ochrana životního prostředí

Obalové materiály jsou recyklovatelné. Obaly prosím likvidujte ekologickým způsobem.

Elektrické a elektronické přístroje obsahují hodnotné recyklovatelné materiály a často součásti, jako baterie, akumulátory nebo olej, které mohou při chybném zacházení nebo likvidaci představovat potenciální nebezpečí pro lidské zdraví nebo pro životní prostředí. Pro řádný provoz přístroje jsou však tyto součásti nezbytné. Přístroje označené tímto symbolem se nesmí likvidovat s domovním odpadem.

Upozornění k obsaženým látkám (REACH)
Aktuální informace k obsaženým látkám naleznete na stránkách: *www.kaercher.de/REACH*

Použití v souladu s určením

Přístroj se skládá ze dvou jednotek, nabíjecí stanice a robotického vysavače s provoz s akumulátorem.

- Tento robotický vysavač je určen pro plně automatické mokré a suché čištění.
- Nečistěte podlahové krytiny citlivé na vodu, jako jsou např.neošetřené korkové podlahy, protože vlhkost může proniknout dovnitř a podlahu poškodit.
- Přístroj je vhodný pro čištění koberců, PVC, linolea, obkladů, kamene, naolejovaných a voskovaných parket, laminátu a všech podlahových krytin odolných proti vodě.
- Tento přístroj byl vyvinut pro použití v domácnosti a není určen pro komerční použití.

Příslušenství a náhradní díly

Používejte pouze originální příslušenství a náhradní díly, které Vám zaručují bezpečný a bezporuchový provoz přístroje.
Informace o příslušenství a náhradních dílech naleznete na stránkách *www.kaercher.com*.

Objem dodávky

Při vybalení zkontrolujte úplnost obsahu. V případě chybějícího příslušenství nebo výskytu poškození při přepravě informujte prosím Vašeho prodejce.

Popis přístroje

Ilustrace viz strana s obrázky.
Ilustrace A
Ilustrace B

1. Nádrž na odpadní vodu
2. Čisticí válec (2 x)
3. Sací šachta na robotickém vysavači
4. Hnací kolečko
5. Kryt kartáče
6. Čisticí kartáč
7. Postranní kartáč (4 x)
8. Řiditelné kolečko
9. Pádový senzor
10. Kazeta s válcem
11. Otevírací páka pro nádrž na odpadní vodu
12. Ventil k odsávání odpadní vody na přístroji
13. Nádrž na čerstvou vodu
14. Gumový uzávěr pro přívod čerstvé vody
15. Čisticí nástroj
16. Nádoba na prach
17. Foam Stop 30 ml (2 x)
18. RM 536 500 ml
19. Tlačítko ZAP/VYP/Pauza
20. Tlačítko Home
21. 3D senzor s kamerou
22. Senzor pro sledování stěny
23. LED pásek k indikátoru stavu

㉔ Horní kryt
㉕ Přívod čerstvé vody
㉖ Kontakty pro nabíjecí stanici
㉗ Laserový senzor (LiDAR)
㉘ Filtr (2 x)
㉙ Nájezdová rampa
㉚ Úložná přihrádka válce
㉛ Víko nabíjecí stanice
㉜ Držadlo
㉝ Nabíjecí zdířka
㉞ Držák kabelu
㉟ Vedení kabelu
㊱ Prachový sáček *(2 x) **(5 x)
㊲ Síťový kabel
㊳ Nádrž na odpadní vodu
㊴ Nádrž na čerstvou vodu
㊵ Úchyt prachového sáčku
㊶ Tlačítko „Spustit samočištění“
㊷ Tlačítko „Změnit režim čištění“
㊸ Tlačítko „Spustit čištění“
㊹ Ventil pro plnění čerstvé vody
㊺ Sací ventil nádrže na odpadní vodu
㊻ Sací šachta u nabíjecí stanice

* RVF 7 Comfort
** RVF 7 Comfort Extra

Tlačítka na nabíjecí stanici

Upozornění
Tlačítka na nabíjecí stanici lze ovládat pouze tehdy, když je robotický vysavač v nabíjecí stanici, protože je to jediný způsob, jak zajistit kontakt s přístrojem.

Tlačítko	Popis
	Tlačítko se používá ke spuštění čištění.
	Tlačítko se používá k výběru režimů čištění. Pokud symbol svítí, je aktivován režim mokrého a suchého čištění. Pokud symbol nesvítí, je aktivován pouze režim suchého čištění.
	Tlačítko se používá k aktivaci samočištění. To zahrnuje následující: • Vyprázdnění nádrže na odpadní vodu • Plnění nádrže na čerstvou vodu • Čištění válce • Osušení válce • Vyprázdnění prachového sáčku

Funkce robotického vysavače

- Mobilní robotický vysavač je napájen z vestavěného akumulátoru, který pravidelně dobíjí na přiložené nabíjecí stanici. Pokud je nabití akumulátoru příliš nízké, automaticky se vrátí do nabíjecí stanice k dobití a v případě potřeby pozastaví aktuální čištění.
- Jakmile je nabíjení ukončeno, opouští robotický vysavač při přerušeném čištění samočinně nabíjecí stanici a pokračuje v čištění. Po ukončení čištění zajíždí robotický vysavač zpět do nabíjecí stanice a nabije se tam.
- Robotický vysavač poskytuje stavová hlášení prostřednictvím hlasového výstupu a různých barev LED diod na přístroji.
- Robotický vysavač se pohybuje systematicky. Pomocí laserového čidla (LiDAR) skenuje místnost a postupně ji čistí. Vyhýbá se překážkám, které jsou alespoň tak vysoké jako integrovaný laserový senzor (LiDAR).
- Robotický vysavač je vybaven pádovými senzory pro rozpoznání schodišť a stupňů a zabránění pádů.
- Ultrazvukový senzor se používá k rozpoznání koberců, které lze v aplikaci individuálně aktivovat a deaktivovat. V závislosti na konfiguraci se robotický vysavač vyhýbá kobercům.
- Robotický vysavač má nádrž na čerstvou vodu a nádrž na odpadní vodu, dále válec z mikrovlákna, nádobu na prach, čisticí kartáč a dva postranní kartáče. Díky těmto komponentům je možné čistit současně za sucha i za mokra. Během vysávání se všechny prachové částice a hrubé nečistoty shromažďují v nádobě na prach, takže při mokrém čištění se žádné prachové částice a hrubé nečistoty nezachytávají a nehromadí v nádrži na odpadní vodu.
- V multifunkční nabíjecí stanici se po každém čištění automaticky odsává odpadní voda z přístroje, doplňuje se čerstvá voda a z nádoby na prach se odstraňuje prach. Čisticí válce je také možné čistit, sušit a skladovat v nabíjecí stanici.

Odsávání může probíhat pouze za následujících podmínek:
- Robotický vysavač je v nabíjecí stanici.
- V nabíjecí stanici je zavěšen prachový sáček.
- Zavěšený prachový sáček není plný.
- Víko nabíjecí stanice je zavřené.

Barvy LED diod na přístroji

LED tlačítka	LED pásek	Význam
VYP	VYP	Přístroj je vypnutý. Přístroj se nachází v režimu spánku. Přístroj je v režimu „Nerušit“.
pulzují bíle	pulzuje bíle	Přístroj se zapne. Nový firmware se stáhne a aktualizuje.
pulzují modře	VYP	Probíhá navazování síťového připojení.
svítí zeleně	svítí modře nebo žlutě (v závislosti na zvoleném režimu čištění)	Síťové připojení bylo úspěšně dokončeno.
blikají modře	VYP	Síťové připojení se resetuje.
pulzují zeleně	VYP	Přístroj je v nabíjecí stanici a akumulátor se nabíjí.
pulzuje nebo bliká červeně	pulzuje nebo bliká červeně	Vyskytla se porucha. Odstraňování poruch viz *Nápověda při poruchách*.

Barvy LED diod na nabíjecí stanici

LED tlačítka	LED pásek	Význam
VYP	svítí bíle	Přístroj je v pohotovostním režimu.
● Tlačítko „Spustit čištění“:pulzuje zeleně ● Tlačítko „Změnit režim čištění“:svítí modře/nesvítí ● Tlačítko „Spustit samočištění“:svítí bíle	pulzuje zeleně	Přístroj je v nabíjecí stanici a akumulátor se nabíjí.
● Tlačítko „Spustit čištění“:nesvítí ● Tlačítko „Změnit režim čištění“:svítí modře/nesvítí ● Tlačítko „Spustit samočištění“:pulzuje žlutě	pulzuje žlutě	Obsah nádoby na prach v přístroji je vysáván nabíjecí stanicí.
● Tlačítko „Spustit čištění“:nesvítí ● Tlačítko „Změnit režim čištění“:svítí modře/nesvítí ● Tlačítko „Spustit samočištění“:pulzuje modře	pulzuje modře	Přístroj je v nabíjecí stanici a čisticí válce se čistí.
● Tlačítko „Spustit čištění“:svítí červeně ● Tlačítko „Změnit režim čištění“:svítí červeně ● Tlačítko „Spustit samočištění“:svítí červeně	pulzuje nebo bliká červeně	Vyskytla se porucha. Odstraňování poruch viz *Nápověda při poruchách*.
VYP	VYP	Přístroj je vypnutý. Přístroj je v režimu „Nerušit“.

Speciální režimy

Režim spánku

Robotický vysavač se po 5 minutách nečinnosti automaticky přepne do režimu spánku. Stisknutím libovolného tlačítka robota probudíte.

- Robotický vysavač nepřechází do režimu spánku, když stojí na nabíjecí stanici.
- Robotický vysavač se automaticky vypne, pokud je v režimu spánku déle než 6 hodin

Režim „Nerušit“

Existuje možnost aktivovat režim „Nerušit“. V režimu „Nerušit“ robotický vysavač nevydává žádná zvuková varování. LED tlačítka a LED pásek nesvítí.

Režim „Nerušit“ lze aktivovat v aplikaci. Stažení aplikace je popsáno v kapitole *Připojení robotického vysavače k Wi-Fi a mobilní aplikaci*.

Upozornění

V režimu „Nerušit“ není robotický vysavač vypnutý. Chcete-li pokračovat v čištění, krátce stiskněte tlačítko Tlačítko ZAP/VYP/Pauza.

Dálkové ovládání

V aplikaci je možnost navigovat robota, pokud například uvízl na nepřístupném místě.

Toto dálkové ovládání lze vybrat v aplikaci v části „Nastavení“ > „Nastavení robota“.

První uvedení do provozu

Umístění nabíjecí stanice

- Místo instalace zvolte tak, aby se robotický vysavač snadno dostal k nabíjecí stanici.

POZOR

Poškození podlahy v důsledku vlhkosti

Vlhký válec může během nabíjení poškodit podlahu. Umístěte nabíjecí stanici na voděodolnou podlahu a na dodanou desku na ochranu podlahy.

- Zajistěte vzdálenost alespoň 0,5 m vlevo a vpravo od nabíjecí stanice a vzdálenost alespoň 1,5 m před nabíjecí stanicí.
- Místo instalace nesmí být vystaveno přímému slunečnímu záření.

1. Umístěte nabíjecí stanici.
   Ilustrace C
2. Zástrčku přístroje (síťový kabel) zapojte do nabíjecí zdířky nabíjecí stanice.
   Ilustrace D
3. Zasuňte síťovou zástrčku.

Připojení robotického vysavače k nabíjecí stanici

1. Umístěte robotický vysavač ručně na nabíjecí stanici a ujistěte se, že nabíjecí kontakty mají dobrý kontakt.
   Robotický vysavač se automaticky zapne. LED tlačítka a LED pásek se rozsvítí.

Upozornění

Při prvním uvedení do provozu není ruční zapnutí bez kontaktu s nabíjecí stanicí možné.

Po prvním uvedení do provozu se robotický vysavač automaticky přesune do nabíjecí stanice.

Připojení robotického vysavače k Wi-Fi a mobilní aplikaci

Robotický vysavač lze ovládat přímo pomocí tlačítek na přístroji nebo pomocí mobilní aplikace přes mobilní zařízení s Wi-Fi. Abyste mohli využívat všechny dostupné funkce, doporučujeme ovládat robotický vysavač prostřednictvím mobilní aplikace KÄRCHER Indoor Robots.

Před stažením aplikace se ujistěte, že je zajištěno následující:

- Mobilní zařízení je připojeno k internetu.
- 2,4 GHz nebo 5 GHz Wi-Fi routeru je aktivní.
- Je zaručeno dostatečné pokrytí Wi-Fi.

Mobilní aplikace KÄRCHER Indoor Robots si stáhněte z obchodu Apple App Store® nebo z Google Play™ Google Play Store.

GET IT ON Google Play

Download on the App Store

- Google Play™ a Android™ jsou ochranné známky nebo registrované ochranné známky společnosti Google Inc.
- Apple® a App Store® jsou ochranné známky nebo registrované ochranné známky společnosti Apple Inc.

Připojení **robotického vysavače k KÄRCHER Indoor Robots Wi-Fi a mobilní aplikaci**:

1. Stáhněte si aplikaci KÄRCHER Indoor Robots z obchodů Apple App Store nebo z Google Play Store.
2. Otevřete mobilní aplikaci KÄRCHER Indoor Robots.
3. Vytvořte si účet (pokud ještě nejste zaregistrovaní).
4. Přidejte požadovaný robotický vysavač.
5. Postupujte podle návodu k aplikaci krok za krokem.

Uvedení do provozu

Montáž postranního kartáče

1. Otočte robotický vysavač.
2. Nasaďte postranní kartáče. Věnujte pozornost shodě barev na nástavci a na držáku na přístroji (např. černá k černé).
   Ilustrace E

Vsazení nádrže na odpadní vodu

1. Zasuňte nádrž na odpadní vodu vodorovně do přístroje, dokud nezapadne na místo.
   Ilustrace F

Vyjmutí nádrže na odpadní vodu

1. Stiskněte tlačítko na odjištění nádrže na odpadní vodu a vyjměte nádrž na odpadní vodu z přístroje.
   Ilustrace G

Nasazení čisticího válce

1. Sejměte magnetický kryt z kazety s válcem.
   Ilustrace H
2. Stiskněte tlačítko na odjištění kazety s válcem.
   Ilustrace I
   Kazeta s válcem se oddělí od robotického vysavače.
3. Vyjměte kazetu s válcem z robotického vysavače.
4. Nasuňte čisticí válce na držák válců.
   Ilustrace J
5. Věnujte pozornost vedení kazety a zatlačte kazetu s válcem do robotického vysavače, dokud neuslyšíte, že zapadla na místo.
   Ilustrace K
6. Umístěte magnetický kryt na kazetu s válcem.

Plnění nádrže na čerstvou vodu v nabíjecí stanici

Nádrž na čerstvou vodu v přístroji se plní primárně přes nabíjecí stanici. Nádrž na čerstvou vodu je však také možné naplnit ručně, viz *Plnění nádrže na čerstvou vodu*.

POZOR

Nebezpečí poškození

Nalití horké vody do nádrže na čerstvou vodu může způsobit deformaci plastu.

Do nádrže na čerstvou vodu neplňte horkou vodu.

Upozornění

Před naplněním nádrže na čerstvou vodu vždy nejprve vyprázdněte nádrž na odpadní vodu.

1. Otevřete kryt nabíjecí stanice.
   Ilustrace L
2. Vyjměte nádrž na čerstvou vodu.

3. Zatáhněte za poutko na krytu nádrže na čerstvou vodu a kryt vyklopte nahoru.
4. Naplňte nádrž na čerstvou vodu studenou nebo vlažnou vodou z vodovodu až po rysku MAX.
5. V případě potřeby přidejte do nádrže na čerstvou vodu čisticí a ošetřovací prostředky KÄRCHER.

POZOR

Špatné výsledky čištění v důsledku nesprávného použití čisticího prostředku

Nadměrné nebo nedostatečné dávkování čisticích nebo ošetřovacích prostředků může vést ke špatným výsledkům čištění.

Dávejte pozor na doporučené dávkování čisticích nebo ošetřovacích prostředků.

Upozornění

Nepoužívejte čisticí prostředky od jiných výrobců, protože to může způsobit nadměrné pěnění na podlaze nebo v nádrži na odpadní vodu přístroje.

Kromě toho se může při prvních úklidových jízdách tvořit pěna, pokud jsou na podlaze ještě zbytky dříve používaných čisticích prostředků jiných výrobců.

6. Zavřete víko.
7. Vložte nádrž na čerstvou vodu zpět do nabíjecí stanice.
8. Zavřete kryt nabíjecí stanice.

Plnění nádrže na čerstvou vodu

Nádrž na čerstvou vodu v přístroji je možné naplnit ručně:

POZOR

Nebezpečí poškození

Nalití horké vody do nádrže na čerstvou vodu může způsobit deformaci plastu.

Do nádrže na čerstvou vodu neplňte horkou vodu.

Upozornění

Před naplněním nádrže na čerstvou vodu vždy nejprve vyprázdněte nádrž na odpadní vodu.

1. Sejměte horní kryt.
   Ilustrace N
2. Uchopte nádrž na čerstvou vodu za vybrání a vyjměte ji z přístroje.
3. Zatáhněte za gumové poutko na plnicím otvoru.
4. Naplňte nádrž na čerstvou vodu studenou nebo vlažnou vodou z vodovodu.
5. V případě potřeby přidejte do nádrže na čerstvou vodu čisticí a ošetřovací prostředky KÄRCHER.

POZOR

Špatné výsledky čištění v důsledku nesprávného použití čisticího prostředku

Nadměrné nebo nedostatečné dávkování čisticích nebo ošetřovacích prostředků může vést ke špatným výsledkům čištění.

Dávejte pozor na doporučené dávkování čisticích nebo ošetřovacích prostředků.

Upozornění

Nepoužívejte čisticí prostředky od jiných výrobců, protože to může způsobit nadměrné pěnění na podlaze nebo v nádrži na odpadní vodu přístroje.

Kromě toho se může při prvních úklidových jízdách tvořit pěna, pokud jsou na podlaze ještě zbytky dříve používaných čisticích prostředků jiných výrobců.

6. Abyste předešli tvorbě pěny na podlaze nebo v přístroji, přidejte do nádrže na čerstvou vodu kromě čisticího prostředku během prvních čištění také Foam Stop. V případě potřeby tento postup zopakujte.
7. Zavřete gumové poutko.
8. Nasaďte nádrž na čerstvou vodu do přístroje a zatlačte ji, dokud nezacvakne.
   Ilustrace O
9. Nasaďte horní kryt.

Vložení prachového sáčku

1. Otevřete kryt nabíjecí stanice.
   Ilustrace M
2. Zatlačte prachový sáček do úchytu.
3. Zavřete kryt nabíjecí stanice.

Obsluha

POZOR

Nebezpečí související s překážkami

Nebezpečí poškození

Před použitím robotického vysavače se ujistěte, že na podlaze, schodech nebo podestách nejsou žádné překážky.

Příprava prostředí

- Udržujte podlahu bez volně ležících předmětů, abyste zajistili účinné čištění. Překážky vyžadují časově náročné čištění, protože robotický vysavač se musí vyhýbat předmětům.
- Otevřete dveře místností, které chcete vyčistit.
- Při ovládání robotického vysavače pomocí aplikace: Proveďte konfiguraci v aplikaci tak, aby robotický vysavač mohl uklízet podle individuálních požadavků na úklid (no-go zóny, různé parametry čištění atd.), viz kapitola *Nastavení v aplikaci*.

Nastavení

Nastavení na robotu

Čištění lze také spustit z robotického vysavače bez aplikace. Pomocí kláves lze provádět následující příkazy:

- Vyberte režim čištění pomocí Tlačítko „Změnit režim čištění“, viz *Započetí čištění*.
- Spustit čištění pomocí Tlačítko ZAP/VYP/Pauza.
- Přerušit čištění pomocí Tlačítko ZAP/VYP/Pauza.
- Ručně odeslat robotický vysavač zpět do nabíjecí stanice pomocí Tlačítko Home.

Robotický vysavač se automaticky vrátí do nabíjecí stanice, aby se nabil, když dokončí úklidovou úlohu nebo pokud je akumulátor během čištění příliš slabý.

Nastavení v aplikaci

Mobilní aplikace KÄRCHER Indoor Robots nabízí mimo jiné následující hlavní funkce:

- Pokyny krok za krokem pro možnosti konfigurace
- Vytváření map místností a více podlaží
- Nastavení harmonogramů
- Stanovení No-Go zón a virtuálních zdí
- Upozornění na chyby nebo poruchy a na průběh čištění
- Nastavení parametrů čištění, jako je množství vody, intenzita čištění, počet průchodů nebo režim vyhýbání se kobercům
- Nastavení čisticích zón
- Aktivace / deaktivace režimu „Nerušit".
- Přístup k živé kameře na přístroji
- Dálkové ovládání přístroje
- Často kladené otázky (FAQ) s podrobnou nápovědou v případě poruch

Zapnutí robotického vysavače

Upozornění

Umístěte robotický vysavač přímo na nabíjecí stanici, pokud jej nelze zapnout, protože je úroveň nabití příliš nízká, viz kapitola První uvedení do provozu.

1. Umístěte robotický vysavač ručně na nabíjecí stanici a ujistěte se, že nabíjecí kontakty mají dobrý kontakt.
   Robotický vysavač se automaticky zapne a vydá akustický signál.
   LED pásek pulzuje bíle.

Upozornění

Alternativně lze robotický vysavač zapnout, i když není v nabíjecí stanici:

2. Podržte Tlačítko ZAP/VYP/Pauza po dobu 5 sekund.
   Robotický vysavač se zapne.
   Ilustrace P

Provoz bez aplikace

Započetí čištění

Upozornění

Otevřete dveře do všech místností, které by měl robotický vysavač čistit, a udržujte podlahu bez jakýchkoli volně ležících předmětů.

1. Stiskněte Tlačítko ZAP/VYP/Pauza.
   Robotický vysavač vydává akustický signál a nejprve vytvoří mapu oblasti bez čištění.
   LED tlačítka a LED pásek se rozsvítí bíle.
   Po dokončení tvorby mapy se robotický vysavač vrátí do nabíjecí stanice.

Upozornění

Počkejte několik sekund, dokud znovu nestisknete Tlačítko ZAP/VYP/Pauza, aby robot mohl mapu uložit.

2. Vyberte požadovaný režim čištění.
   a Vyberte režim čištění pomocí tlačítka Tlačítko „Změnit režim čištění“ na nabíjecí stanici.
     Režim čištění lze také zvolit pomocí tlačítka Tlačítko „Změnit režim čištění“ na přístroji:
   b Otevřete horní kryt.
   c Vyberte požadovaný režim čištění pomocí tlačítka Tlačítko „Změnit režim čištění“ na přístroji.
     Ilustrace Q
3. Stiskněte Tlačítko ZAP/VYP/Pauza.
   Robotický vysavač vydává akustický signál a zahájí proces čištění.
   LED tlačítka a LED pásek svítí modře nebo žlutě v závislosti na zvoleném režimu čištění.

Upozornění

Když je nádrž na odpadní vodu plná, robotický vysavač se automaticky vrátí do nabíjecí stanice. Odpadní voda se poté odčerpá v nabíjecí stanici.
Pokud je nádrž na čerstvou vodu v přístroji prázdná, robotický vysavač se automaticky vrátí do nabíjecí stanice. Čerstvá voda se poté doplní v nabíjecí stanici. V závislosti na nastavení v aplikaci se prach v nádobě na prach automaticky vysává v pravidelných intervalech, když se přesune do nabíjecí stanice.

Provoz s aplikací

Tvorba mapy

Upozornění

Otevřete dveře do všech místností, které by měl robotický vysavač čistit, a udržujte podlahu bez jakýchkoli volně ležících předmětů.

1. V aplikaci stiskněte ovládací panel „Start” a podle potřeby postupujte podle uvedených kroků.
   Robotický vysavač vydá akustický signál a začne vytvářet mapu.
   LED tlačítka a LED pásek se rozsvítí bíle.
   Po dokončení tvorby mapy se robotický vysavač vrátí do nabíjecí stanice.

Konfigurace robota v aplikaci

V aplikaci lze provádět individuální konfigurace mapy.

- Virtuální stěny a ohraničené oblasti brání robotickému vysavači ve vstupu do oblastí, které by neměly být čištěny.
- Pomocí bodového čištění nebo čisticích zón může robot jednorázově specificky vyčistit oblasti zvolené uživatelem.
- S různými režimy čištění lze intenzitu čištění volit individuálně pro každou místnost v závislosti na typu podlahy nebo nečistot (množství vody, počet průchodů na plochu, různé rychlosti válce a rychlosti pojezdu robota atd.)

Stažení aplikace je popsáno v kapitole *Připojení robotického vysavače k Wi-Fi a mobilní aplikaci*.

1. Postupujte podle návodu k aplikaci krok za krokem.

Započetí čištění

1. Vyberte v aplikaci požadovanou mapu a spusťte čištění podle individuální konfigurace.

Upozornění

Když je nádrž na odpadní vodu plná, robotický vysavač se automaticky vrátí do nabíjecí stanice. Odpadní voda se poté odčerpá v nabíjecí stanici.
Pokud je nádrž na čerstvou vodu v přístroji prázdná, robotický vysavač se automaticky vrátí do nabíjecí stanice. Čerstvá voda se poté doplní v nabíjecí stanici. V závislosti na nastavení v aplikaci se prach v nádobě na prach automaticky vysává v pravidelných intervalech, když se přesune do nabíjecí stanice.

Přerušení čištění

Přerušení čištění na přístroji

1. Během čištění stiskněte libovolné tlačítko.
   Robotický vysavač se zastaví.
   LED tlačítka pulzují modře nebo žlutě (v závislosti na zvoleném režimu čištění).
   LED pásek pulzuje modře nebo žlutě (v závislosti na zvoleném režimu čištění).
2. Stiskněte Tlačítko ZAP/VYP/Pauza.
   Čištění pokračuje.
   LED tlačítka svítí modře nebo žlutě (v závislosti na zvoleném režimu čištění).
   LED pásek svítí modře nebo žlutě (v závislosti na zvoleném režimu čištění).

Přerušení čištění v aplikaci

1. V aplikaci stiskněte ovládací panel „Pauza”.
   Robotický vysavač se zastaví.
   LED tlačítka pulzují modře nebo žlutě (v závislosti na zvoleném režimu čištění).
   LED pásek pulzuje modře nebo žlutě (v závislosti na zvoleném režimu čištění).
2. V aplikaci stiskněte ovládací panel „Start”.
   Čištění pokračuje.
   LED tlačítka svítí modře nebo žlutě (v závislosti na zvoleném režimu čištění).
   LED pásek svítí modře nebo žlutě (v závislosti na zvoleném režimu čištění).

Ukazatel stavu akumulátoru

Upozornění

Pokud je akumulátor vybitý, robotický vysavač se automaticky vrátí do nabíjecí stanice, aby jej dobil.

Optické signály varují před vybitým akumulátorem:

- Když je akumulátor vybitý a je třeba jej nabít, LED tlačítka pulzují červeně.

Upozornění

Pokud robotický vysavač dříve čištění nedokončil, po nabití akumulátoru v čištění pokračuje.

Ruční odeslání robotického vysavače k nabití

Ruční odeslání robotického vysavače k nabití na přístroji

1. Pokud robot právě uklízí, stiskněte libovolnou klávesu.
   Robotický vysavač se zastaví.
   LED tlačítka pulzují modře nebo žlutě (v závislosti na zvoleném režimu čištění).
   LED pásek pulzuje modře nebo žlutě (v závislosti na zvoleném režimu čištění).
2. Stiskněte Tlačítko Home.
   Čištění je přerušeno.
   Robotický vysavač zajede do nabíjecí stanice, aby se nabil.
   Jakmile je robotický vysavač připojen k nabíjecí stanici, LED tlačítka pulzují zeleně.

Robotický vysavač se automaticky vrátí do nabíjecí stanice, aby se nabil, když dokončí úklidovou úlohu nebo pokud je akumulátor během čištění příliš slabý.

Ruční odeslání robotického vysavače k nabití přes aplikaci

1. Pokud robot právě uklízí, stiskněte v aplikaci ovládací panel „Pauza".
   Robotický vysavač se zastaví.
   LED tlačítka pulzují modře nebo žlutě (v závislosti na zvoleném režimu čištění).
   LED pásek pulzuje modře nebo žlutě (v závislosti na zvoleném režimu čištění).
2. V aplikaci stiskněte ovládací panel „Nabíjení".
   Čištění je přerušeno.
   Robotický vysavač zajede do nabíjecí stanice, aby se nabil.
   Jakmile je robotický vysavač připojen k nabíjecí stanici, LED tlačítka pulzují zeleně.

Robotický vysavač se automaticky vrátí do nabíjecí stanice, aby se nabil, když dokončí úklidovou úlohu nebo pokud je akumulátor během čištění příliš slabý.

Vyprázdnění nádrže na odpadní vodu

Když je nádrž na odpadní vodu plná, LED tlačítka a LED pásek pulzují červeně a robotický vysavač se vrátí do nabíjecí stanice.

V nabíjecí stanici se odpadní voda automaticky odsává z robotického vysavače.

Ruční vyprázdnění nádrže na odpadní vodu:

1. Vyjměte nádrž na odpadní vodu, viz *Vyjmutí nádrže na odpadní vodu*.
2. Vytáhněte otevírací páčku na nádrži na odpadní vodu a vyklopte víko nádrže na odpadní vodu.
   Ilustrace R
3. Vyprázdněte nádrž na odpadní vodu. V případě pevně usazených nečistot vypláchněte nádrž na odpadní vodu čerstvou vodou nebo ji vyčistěte čisticím kartáčkem.
   Ilustrace S
4. Zavřete kryt nádrže na odpadní vodu.
5. Nasaďte nádrž na odpadní vodu, viz *Vsazení nádrže na odpadní vodu*.
6. Chcete-li pokračovat v čištění, stiskněte tlačítko Tlačítko ZAP/VYP/Pauza.

Vyprázdnění nádoby na prach

V závislosti na nastavení v aplikaci se prach v nádobě na prach automaticky vysává v pravidelných intervalech, když se přesune do nabíjecí stanice.

Ruční vyprázdnění nádoby na prach:

1. Sejměte horní kryt.
2. Stiskněte svorku, uchopte nádobu na prach za prohlubně a vyjměte ji z přístroje.
   Ilustrace V
3. Sklopte klapku dolů.
   Ilustrace W
4. Vyprázdněte nádobu na prach.
5. Vyklopte klapku nahoru, až zapadne na místo.
6. Nasaďte nádobu na prach.
7. Chcete-li pokračovat v čištění, stiskněte tlačítko Tlačítko ZAP/VYP/Pauza.

Doplnění čisticí kapaliny

Když je nádrž na čerstvou vodu prázdná, LED tlačítka a LED pásek pulzují červeně a robotický vysavač se vrátí do nabíjecí stanice.

Nádrž na čerstvou vodu v robotickém vysavači se v nabíjecí stanici automaticky plní.

Upozornění

Pokud je nádrž na čerstvou vodu v nabíjecí stanici prázdná, naplňte ji, viz Plnění nádrže na čerstvou vodu v nabíjecí stanici.

Ruční doplnění čisticí kapaliny:

1. Naplňte nádrž na čerstvou vodu v přístroji (viz kapitola *Plnění nádrže na čerstvou vodu*).

Vypnutí přístroje

Upozornění

Robotický vysavač nelze vypnout, když stojí na nabíjecí stanici.

1. Podržte tlačítko Tlačítko ZAP/VYP/Pauza 5 sekund.
   LED tlačítka a LED pásek zhasnou.
   Robotický vysavač se vypne.
2. Vyprázdněte a vyčistěte nádrž na odpadní vodu v přístroji, viz *Čištění nádrže na odpadní vodu*.
3. Vyprázdněte nádrž na odpadní vodu a propláchněte ji čerstvou vodou.
4. Vyprázdněte a vyčistěte nádobu na prach, viz *Čištění nádoby na prach*.
5. Vyčistěte Stírací jednotka hřebenem na vlasy, viz kapitola *Čištění kazety s válcem a stírací jednotky hřebenem*.
6. Vyčistěte čisticí kartáč, viz *Čištění čisticího kartáče*.

Reset spojení WiFi

Pokud přejdete na nový router nebo změníte heslo WiFi, budete muset aktualizovat spojení WiFi robotického vysavače.

Upozornění

Podporovány jsou pouze WiFi sítě 5 GHz a 2,4 GHz.

1. Zapněte robotický vysavač, viz kapitola *Zapnutí robotického vysavače*.
2. Stiskněte současně tlačítka Tlačítko ZAP/VYP/Pauza a Tlačítko Home po dobu 3 sekund, dokud nezazní akustický signál.

Obnovení továrního nastavení

1. Stiskněte a podržte tlačítko Tlačítko Home po dobu 5 sekund, dokud nezazní akustický signál.
2. Stiskněte a podržte ještě jednou tlačítko Tlačítko Home po dobu 5 sekund, dokud nezazní akustický signál.
   Tovární nastavení je obnoveno.

Přeprava

Přístroj přepravujte resp. zasílejte zpět pokud možno pouze v originálním obalu. Pokud již originální obal není k dispozici, kontaktujte prosím náš servis.

Bezpečnostní pokyny k přepravě

Na lithium-iontovou baterii se vztahují požadavky zákona o nebezpečných věcech.
Nepoškozený a funkční akumulátor může uživatel přepravovat v oblastech veřejného přepravy bez dalších požadavků.
Při přepravě třetími stranami (přepravní společností) dbejte na zvláštní požadavky na obal a označování.
Dodržujte místní národní předpisy.

Skladování

POZOR

Vyvíjení zápachu z vlhkosti

Pokud přístroj během skladování stále obsahuje kapaliny nebo vlhké nečistoty, může to vést k zápachu.
Při skladování přístroje zcela vyprázdněte nádrž na čerstvou vodu a odpadní vodu.
Vyčistěte kazetu s válcem.
Pomocí čisticích pomůcek odstraňte vlasy a částice nečistot ze stírací jednotky a hřebenu.
Vyčištěný válec nechte uschnout na vzduchu.
Neumisťujte mokrý válec k osušení do uzavřených skříní.

POZOR

Věcné škody

Nesprávné skladování může způsobit poškození přístroje.
Na robotický vysavač nepokládejte žádné předměty.
Neskladujte přístroj dnem vzhůru.
Robotický vysavač skladujte v plně nabitém a vypnutém stavu na chladném a suchém místě.

Upozornění

Abyste zabránili hlubokému vybití baterie, nejpozději po 5 měsících robotický vysavač znovu plně nabijte.

Péče a údržba

Výměna prachového sáčku

1. Otevřete kryt nabíjecí stanice.
2. Vytáhněte plný prachový sáček nahoru pomocí poutka. Otvor prachového sáčku se při tom uzavře.
3. V případě potřeby vyčistěte vnitřní prostor nabíjecí stanice a ochranný filtr motoru. viz *Čištění ochranného filtru motoru*.
4. Rozložte nový prachový sáček a zasuňte jej shora do držáku.
   Ilustrace M
5. Zavřete kryt nabíjecí stanice.

Čištění ochranného filtru motoru

1. Otevřete kryt nabíjecí stanice.
   Ilustrace X
2. Vytáhněte prachový sáček nahoru pomocí poutka. Otvor prachového sáčku se při tom uzavře.
3. Vyjměte ochranný filtr motoru.
4. Ochranný filtr motoru očistěte pod tekoucí vodou.
5. Nechte ochranný filtr motoru vyschnout.
6. Vložte ochranný filtr motoru do nabíjecí stanice.
7. Vložte prachový sáček, viz *Vložení prachového sáčku*.
8. Zavřete kryt nabíjecí stanice.

Čištění nádrže na odpadní vodu nabíjecí stanice

POZOR

Vývoj zápachu z vlhké nádrže na odpadní vodu

Pokud nádrž na odpadní vodu během skladování stále obsahuje kapaliny nebo vlhké nečistoty, může to vést k zápachu.
Úplně vyprázdněte nádrž na odpadní vodu.
Pravidelně čistěte nádrž na odpadní vodu.

1. Otevřete kryt nabíjecí stanice.
2. Vyjměte nádrž na odpadní vodu.
3. Zatáhněte za poutko na krytu nádrže na odpadní vodu a kryt vyklopte nahoru.
4. Vyprázdněte nádrž na odpadní vodu. V případě pevně usazených nečistot vypláchněte nádrž na odpadní vodu čerstvou vodou nebo ji vyčistěte čisticím kartáčkem.
5. Zavřete kryt nádrže na odpadní vodu.
6. Vložte nádrž na odpadní vodu do nabíjecí stanice.
7. Zavřete kryt nabíjecí stanice.

Čištění senzorů

Čistěte senzory alespoň jednou za měsíc. Pokud dojde k jejich znečištění, vždy senzory ihned očistěte.
Ilustrace T
Ilustrace U

1. Otřete senzory měkkým hadříkem.

Čištění kontaktů

Kontakty na přístroji a na nádrži na odpadní vodu čistěte alespoň jednou za měsíc. V případě jejich znečištění, vždy kontakty ihned očistěte.

1. Vyjměte nádrž na odpadní vodu, viz *Vyjmutí nádrže na odpadní vodu*.
2. Otřete kontakty na přístroji a na nádrži na odpadní vodu měkkým hadříkem.
   Ilustrace Y

Čištění nádrže na odpadní vodu

POZOR

Usazené nečistoty

Usazené nečistoty mohou zařízení trvale poškodit.
Pravidelně čistěte nádrž na odpadní vodu.
Informace o tom, jak postupovat při vyprazdňování a čištění nádrže na odpadní vodu, viz kapitola *Vyprázdnění nádrže na odpadní vodu*.

Čištění čisticího válce v nabíjecí stanici

Upozornění

Čisticí válec lze čistit v nabíjecí stanici pouze tehdy, když se v ní nachází robotický vysavač.

Upozornění

Čisticí válce se v nabíjecí stanici automaticky čistí po každém dokončeném procesu čištění.

Ruční čištění čisticích válců v nabíjecí stanici:

1. Stiskněte Tlačítko „Spustit samočištění“.

Čištění čisticího válce

POZOR

Zbytky čisticího prostředku ve válci

Pěnění
Po každém použití válec umyjte pod tekoucí vodou nebo jej vyčistěte v pračce.

POZOR

Poškození při čištění válce změkčovačem tkanin nebo použitím bubnové sušičky

Poškození mikrovláken

Při čištění v pračce nepoužívejte aviváž.

Nevkládejte válec do sušičky.

POZOR

Věcné škody v důsledku uvolněného válce

Pračka se může poškodit.

Umístěte válec do síťky na prádlo a zároveň naplňte pračku dalším prádlem.

1. Sejměte magnetický kryt z kazety s válcem.
   Ilustrace H
2. Stiskněte tlačítko na odjištění kazety s válcem.
   Ilustrace Z
   Kazeta s válcem se oddělí od robotického vysavače.
3. Vyjměte kazetu s válcem z robotického vysavače.
4. Vyklopte stírací jednotku.
5. Vyjměte čisticí válec z kazety s válcem.
   Ilustrace AA
6. Vyčistěte čisticí válec pod tekoucí vodou nebo v pračce při max. teplotě 60 °C.
   Ilustrace AB
7. Očistěte pohon válců vlhkým hadříkem.
8. Nechte čisticí válec uschnout na vzduchu.

Čištění kazety s válcem a stírací jednotky hřebenem

POZOR

Poškození způsobené čištěním stírací jednotky v myčce na nádobí

V důsledku procesu oplachování se může stírací jednotka deformovat, a proto již na válec řádně netlačí. Tím se zhoršuje výsledek čištění.

Nečistěte stírací jednotku v myčce na nádobí, ale pod tekoucí vodou.

POZOR

Usazené nečistoty

Usazené nečistoty mohou zařízení trvale poškodit.

Po každém použití se doporučuje zařízení kompletně vyčistit.

POZOR

Usazené nečistoty

Usazené nečistoty mohou zařízení trvale poškodit.

Pravidelně čistěte stírací jednotku pomocí čisticích pomůcek.

1. Sejměte magnetický kryt z kazety s válcem.
   Ilustrace H
2. Stiskněte tlačítko na odjištění kazety s válcem.
   Ilustrace Z
   Kazeta s válcem se oddělí od robotického vysavače.
3. Vyjměte kazetu s válcem z robotického vysavače.
4. Vyklopte Stírací jednotka.
5. Vyjměte čisticí válec z kazety s válcem.
   Ilustrace AA
6. Stírací jednotka očistěte pod tekoucí vodou.

Upozornění

Nečistěte Stírací jednotka a kazetu s válcem v myčce nádobí, mohlo by dojít k poškození součástí.

7. Odstraňte usazené nečistoty pomocí čisticích pomůcek.
   Ilustrace AC
8. Zaklopte Stírací jednotka.
9. Věnujte pozornost vedení kazety a zatlačte kazetu s válcem do robotického vysavače, dokud neuslyšíte, že zapadla na místo.
   Ilustrace K
10. Umístěte magnetický kryt na kazetu s válcem.

Čištění nádoby na prach

1. Vyprázdněte nádobu na prach.

POZOR

Poškození elektronických součástek

Nádobu na prach nečistěte namokro.

2. Vyčistěte nádobu na prach pomocí dodaného čisticího nástroje.
   Ilustrace AD
3. Vyklopte klapku nahoru, až zapadne na místo.
4. Nasaďte nádobu na prach.

Čištění filtru

Doporučujeme pravidelně čistit filtry. Zabráníte tak jejich ucpání.

1. Sejměte horní kryt.
2. Stiskněte svorku, uchopte nádobu na prach za prohlubně a vyjměte ji z přístroje.
   Ilustrace V
3. Stiskněte svorku.
   Ilustrace AE
4. Otevřete kryt.
5. Vyjměte filtr.
6. Vyčistěte filtr pod tekoucí vodou pomocí dodaného čisticího nástroje.
   Ilustrace AF
7. Nechte filtr úplně oschnout.
8. Zatlačte filtr na místo.
9. Zavřete kryt nádoby na prach.
10. Nasaďte nádobu na prach.

Čištění čisticího kartáče

1. Otočte robotický vysavač.

Upozornění

Předtím nezapomeňte vyprázdnit nádrž na čerstvou a odpadní vodu nebo je vyjmout z přístroje.

2. Stiskněte svorky na krytu kartáče k sobě.
   Ilustrace AG
3. Sejměte kryt kartáče.
4. Vyjměte čisticí kartáč.
   Ilustrace AH
5. Vyčistěte čisticí kartáč pomocí dodaného čisticího nástroje.
6. Nasaďte čisticí kartáč.
7. Nasaďte kryt kartáče a zatlačte jej dolů, dokud nezapadne na místo.

Čištění kol

Částice nečistot (jako je písek atd.) se mohou zachytit na běhounu a následně poškodit citlivé hladké povrchy podlahy.

1. Vyčistěte běhoun kol vlhkým hadříkem.

Čištění spodní strany přístroje

POZOR

Usazené nečistoty

Usazené nečistoty mohou zařízení trvale poškodit.

Po každém použití se doporučuje zařízení kompletně vyčistit.

1. Vyjměte nádrž na odpadní vodu, viz *Vyjmutí nádrže na odpadní vodu.*
2. Stiskněte tlačítko na odjištění kazety s válcem.
   Ilustrace Z

Kazeta s válcem se oddělí od robotického vysavače.
3. Vyjměte kazetu s válcem z robotického vysavače.
4. Očistěte spodní stranu přístroje a nechráněné vnitřní povrchy, stejně jako viditelné kontakty a senzory vlhkým hadříkem.
5. Věnujte pozornost vedení kazety a zatlačte kazetu s válcem do robotického vysavače, dokud neuslyšíte, že zapadla na místo.
   Ilustrace K
6. Nasaďte nádrž na odpadní vodu, viz *Vsazení nádrže na odpadní vodu*.

Čisticí a ošetřovací prostředky

POZOR

Používání nevhodných čisticích a ošetřovacích prostředků

Použití nevhodných čisticích a ošetřovacích prostředků může poškodit zařízení a vést k vyloučení záruky.
Používejte jen doporučené čisticí prostředky.
Dávejte pozor na správné dávkování.

Upozornění

K čištění podlah používejte podle potřeby čisticí a ošetřovací prostředky KÄRCHER.

- Při dávkování čisticích a ošetřovacích prostředků věnujte pozornost údajům o množství od výrobce.
- Aby nedocházelo k pěnění, naplňte nejprve nádrž na čerstvou vodu vodou a poté čisticími nebo ošetřovacími prostředky.
- Aby nedocházelo k přetékání, nechte při plnění vody ponechat prostor pro čisticí nebo ošetřovací prostředky.

Výměna čisticího válce

Opotřebovaný čisticí válec může zhoršit výsledek čištění.

1. Pravidelně čisticí válec kontrolujte, zda není opotřebovaný, a v případě potřeby jej vyměňte.

Čištění vodního filtru nabíjecí stanice

1. Otevřete úložnou přihrádku pro válec v nabíjecí stanici.
   Ilustrace AI
2. Otočte bajonetový uzávěr vodního filtru a vytáhněte vodní filtr.
3. Vodní filtr očistěte pod tekoucí vodou.
4. Vložte vodní filtr zpět do nabíjecí stanice.
5. Zavřete úložnou přihrádku pro válec.

Čištění snímače vlhkosti

Nabíjecí stanice je vybavena snímači, které spustí chybové hlášení, pokud je ve stanici příliš vlhkosti. Pokud se zobrazí chybové hlášení, je nutné kapalinu odstranit:

1. Sejměte nájezdovou rampu z nabíjecí stanice a odstraňte kapalinu.
   Ilustrace AJ
2. Očistěte snímače vlhkosti hadříkem.
3. Vyjměte nádrž na odpadní vodu, viz *Vyjmutí nádrže na odpadní vodu*.
4. Vytáhněte otevírací páčku na nádrži na odpadní vodu a vyklopte víko nádrže na odpadní vodu.
   Ilustrace R
5. Vyčistěte přívod vody nádrže na odpadní vodu zevnitř i zvenku.
6. Zavřete kryt nádrže na odpadní vodu.
7. Nasaďte nádrž na odpadní vodu do přístroje, viz *Vsazení nádrže na odpadní vodu*.
8. Vyčistěte kazetu s válcem, viz *Čištění kazety s válcem a stírací jednotky hřebenem*.

Nápověda při poruchách

Poruchy mají často jednoduché příčiny, které můžete sami odstranit pomocí následujícího přehledu. V případě pochybností nebo při zde neuvedených poruchách se prosím obraťte na autorizovaný zákaznický servis.

Chyba	Příčina	Odstranění
Akumulátor se nenabíjí	Nabíjecí kontakty jsou znečištěné.	1. Otřete nabíjecí kontakty na nabíjecí stanici i na robotickém vysavači suchým hadříkem.
	Teplota prostředí je pod 0 °C nebo nad 35 °C.	1. Robotický vysavač používejte při teplotách nad 0 °C a pod 35 °C.
	Síťový kabel nabíjecí stanice není zapojen.	1. Zapojte síťový kabel nabíjecí stanice.

Chyba	Příčina	Odstranění
Robotický vysavač se nevrací do nabíjecí stanice	Akumulátor je vybitý.	1. Umístěte robotický vysavač ručně na nabíjecí stanici a nechte jej plně nabít.
	Robotický vysavač je příliš daleko od nabíjecí stanice.	1. Přesuňte robotický vysavač blíže k nabíjecí stanici. 2. Umístěte robotický vysavač ručně na nabíjecí stanici.
	V okolí nabíjecí stanice není dostatek místa.	1. Ujistěte se, že je v okolí nabíjecí stanice dostatek místa, viz kapitola *Umístění nabíjecí stanice*.
	V okolí nabíjecí stanice je příliš mnoho překážek.	1. Umístěte nabíjecí stanici do otevřenějšího prostoru, viz kapitola *Umístění nabíjecí stanice*.
	Když se robotický vysavač přesune přes větší vzdálenost, přemapuje své okolí.	1. Umístěte robotický vysavač ručně na nabíjecí stanici.
	Robotický vysavač nebyl spuštěn z nabíjecí stanice. V tomto případě se vrací pouze na místo, odkud byl spuštěn.	1. Umístěte robotický vysavač ručně na nabíjecí stanici.
	Síťový kabel nabíjecí stanice není zapojen.	1. Zapojte síťový kabel nabíjecí stanice.
Odsávání prachu v nabíjecí stanici se nespouští nebo nefunguje správně	Robotický vysavač není správně umístěn na nabíjecí stanici.	1. Umístěte robotický vysavač ručně na nabíjecí stanici.
	Prachový sáček je plný. LED dioda na úchytu prachového sáčku svítí červeně.	1. Vyměňte prachový sáček, viz *Výměna prachového sáčku*).
	Prachový sáček není k dispozici nebo není správně vložen.	1. Vložte prachový sáček nebo zkontrolujte usazení prachového sáčku.
	Kryt nabíjecí stanice je otevřený.	1. Zavřete kryt nabíjecí stanice.
Robotický vysavač se pohybuje velmi pomalu a čištění neprovádí v řádných drahách	Senzor sledování stěny je znečištěný.	1. Vyčistěte senzor sledování stěny, viz *Čištění senzorů*.
	Laserový senzor (LiDAR) je znečištěný.	1. Vyčistěte laserový senzor (LiDAR), viz *Čištění senzorů*.
Robotický vysavač se vrací do nabíjecí stanice stále častěji	Nádrž na čerstvou vodu není v přístroji správně usazena.	1. Nasaďte nádrž na čerstvou vodu správně do přístroje.
	Nádrž na odpadní vodu v přístroji je plná nebo znečištěná.	1. Vyprázdněte nádrž na odpadní vodu. 2. Vyčistěte nádrž na odpadní vodu, viz *Čištění nádrže na odpadní vodu*. 3. Vyčistěte kontakty na nádrži na odpadní vodu, viz *Čištění kontaktů*.
LED tlačítka a LED pásek na přístroji pulzují červeně	Nádrž na čerstvou vodu je prázdná.	1. Naplňte nádrž na čerstvou vodu.
	Nádrž na odpadní vodu je plná.	1. Vyprázdněte nádrž na odpadní vodu.
LED tlačítka pulzují červeně a LED pásek na přístroji nesvítí	Akumulátor je vybitý.	1. Nabijte akumulátor.
LED tlačítka blikají červeně a LED pásek na přístroji nesvítí	Nádoba na prach není usazena v přístroji.	1. Nasaďte nádobu na prach.
	Nabití akumulátoru je menší než 20 %. Přístroj nemůže zahájit proces čištění.	1. Nabijte akumulátor.
LED dioda na úchytu prachového sáčku v nabíjecí stanici svítí červeně	V nabíjecí stanici není prachový sáček.	1. Vložte prachový sáček.
LED dioda na nádrži na čerstvou vodu v nabíjecí stanici svítí červeně	Nádrž na čerstvou vodu je prázdná.	1. Naplňte nádrž na čerstvou vodu.
	Nádrž na čerstvou vodu není usazena v přístroji.	1. Vložte nádrž na čerstvou vodu.

Chyba	Příčina	Odstranění
LED dioda na nádrži na čerstvou vodu v nabíjecí stanici svítí červeně, ačkoli je nádrž na čerstvou vodu plná	Vodní filtr pro přívod čerstvé vody z nabíjecí stanice do přístroje je ucpaný.	1. Vyčistěte vodní filtr (viz *Čištění vodního filtru nabíjecí stanice*. 2. Pokud problém přetrvává, vyměňte vodní filtr.
LED dioda na nádrži na špinavou vodu v nabíjecí stanici svítí červeně	Nádrž na odpadní vodu je plná.	1. Vyprázdněte nádrž na odpadní vodu.
	Nádrž na odpadní vodu usazena v přístroji.	1. Vsaďte nádrž na odpadní vodu.

Zákaznický servis

Pokud nelze poruchu odstranit, musí kontrolu přístroje provést zákaznický servis.

Záruka

V každé zemi platí záruční podmínky vydané naší příslušnou distribuční společností. Případné závady vašeho přístroje odstraníme bezplatně během záruční lhůty, pokud jsou zaviněny vadou materiálu nebo výrobní vadou. V případě uplatnění nároků ze záruky se prosím obraťte s dokladem o koupi na svého prodejce nebo na nejbližší autorizované pracoviště zákaznického servisu.
(Adresa viz zadní stranu)
Další informace o záruce (jsou-li k dispozici) naleznete v servisní sekci na webové stránce místního zastoupení firmy Kärcher v části „Dokumenty ke stažení“.

EU prohlášení o shodě

Přístroj	Konstrukce	Frekvenční pásmo, MHz	Výkon max. EIRP, mW
RVF 7	WLAN 2,4 GHz	2400-2483,5	100
RVF 7	WLAN 5 GHz	5150-5850	100
RVF 7	Bezdrátové připojení Bluetooth	2400-2483,5	63

Společnost Alfred Kärcher SE & Co. KG tímto prohlašuje, že typ bezdrátového zařízení Robo Cleaner vyhovuje směrnici 2014/53/EU. Úplný text EU prohlášení o shodě naleznete na stránkách *www.kaercher.comRVF7*.

Technické údaje

		RVF 7 Comfort
Čisticí robot		
Jmenovitý výkon	W	60
Typ akupacku		Li-ION
Kapacita akumulátoru	mAh	4800
Provozní časy s plným nabitím akumulátoru za běžného provozu	min	120
Plošný výkon	m^2/h	45
Sací výkon (režim Boost / režim Standard)	Pa	13000 / 2000
Doba nabíjení (8 % až 100 % / 0 % až 100 %)	min	230 / 285
Bezdrátová připojení		IEEE 802.11b/g/n 2,4 GHz a 5 GHz
Frekvenční pásmo (pro 2,4 GHz)	MHz	2400-2483,5
Frekvenční pásmo (pro 5 GHz)	MHz	5150-5850
Hladina akustického tlaku	dB(A)	<67
Objem nádrže na čistou vodu	ml	300
Objem nádrže na špinavou vodu	ml	130
Suché nečistoty	ml	250
Hmotnost	kg	5,6
Nabíjecí stanice		
Jmenovitý příkon (odsávání/nabíjení)	W	650/30
Doba samočištění	sekundy	90-240
Objem nádrže na čistou vodu	l	3
Objem nádrže na špinavou vodu	l	2,4
Suché nečistoty	l	4
Hmotnost	kg	9,3
Délka x šířka x výška	mm	450x400x520
Hladina akustického tlaku	dB(A)	82

Technické změny vyhrazeny.

Obsah

Všeobecné upozornenia 244
Bezpečnostné pokyny 244
Symboly na prístroji 245
Ochrana životného prostredia 245
Používanie v súlade s účelom 245
Príslušenstvo a náhradné diely 245
Rozsah dodávky 245
Opis prístroja 245
Tlačidlá na nabíjacej stanici 246
Prvé uvedenie do prevádzky 248
Uvedenie do prevádzky 248
Obsluha 249
Preprava 252
Skladovanie 252
Ošetrovanie a údržba 252
Pomoc pri poruchách 254
Záruka 256
EÚ vyhlásenie o zhode 256
Technické údaje 256

Všeobecné upozornenia

Pred prvým použitím prístroja si prečítajte tento originálny návod na obsluhu a riaďte sa podľa neho. Tento dokument si uschovajte na neskoršie použitie alebo pre nasledujúceho majiteľa.

- Pri nedodržaní návodu na obsluhu a bezpečnostných pokynov môže dôjsť k poškodeniu prístroja a ohrozeniu obsluhy a iných osôb.
- V prípade poškodenia počas prepravy okamžite informujte predajcu.
- Pri rozbaľovaní skontrolujte obsah balenia z hľadiska chýbajúceho príslušenstva alebo poškodenia.

Bezpečnostné pokyny

- Okrem pokynov uvedených v návode na prevádzku je nutné zohľadňovať aj príslušne platné všeobecné bezpečnostné predpisy a predpisy týkajúce sa prevencie vzniku nehôd.
- Výstražné a upozorňovacie štítky umiestnené na prístroji obsahujú pokyny pre bezpečnú prevádzku.

Stupne nebezpečenstva

⚠ *NEBEZPEČENSTVO*

- *Upozornenie na bezprostredne hroziace nebezpečenstvo, ktoré vedie k ťažkým fyzickým poraneniam alebo k smrti.*

⚠ *VÝSTRAHA*

- *Upozornenie na možnú nebezpečnú situáciu, ktorá môže viesť k ťažkým fyzickým poraneniam alebo k smrti.*

⚠ *UPOZORNENIE*

- *Upozornenie na možnú nebezpečnú situáciu, ktorá môže viesť k ľahkým fyzickým poraneniam.*

POZOR

- *Upozornenie na možnú nebezpečnú situáciu, ktorá môže viesť k vecným škodám.*

Všeobecné bezpečnostné pokyny

Laserový radar prístroja spĺňa normu IEC 60825-1:2014 pre lasery triedy 1 bezpečnosti produktu a nevytvára žiadne laserové žiarenie nebezpečné pre ľudské telo.

⚠ ***NEBEZPEČENSTVO*** *• Nebezpečenstvo zadusenia. Obalové fólie uchovávajte mimo dosahu detí.*

⚠ ***VÝSTRAHA*** *• Prístroj používajte len v súlade s účelom. Zohľadnite miestne danosti a pri práci s prístrojom dávajte pozor na tretie osoby, obzvlášť na deti. • Tento prístroj nesmú používať deti a osoby s obmedzenými telesnými, zmyslovými alebo duševnými schopnosťami alebo s nedostatkom skúseností a/alebo vedomostí. • Prístroj smú používať len osoby, ktoré boli poučené o manipulácii s prístrojom alebo preukázali schopnosti na obsluhu a boli výslovne poverené touto činnosťou. • Deti nesmú používať tento prístroj. • Dozerajte na deti, aby sa nemohli hrať so zariadením. • Deti smú čistenie a užívateľskú údržbu vykonávať len pod dozorom. • Deti od veku 8 rokov smú prístroj prevádzkovať len vtedy, ak ich osoba zodpovedná za ich bezpečnosť poučila o používaní prístroj, resp. ak sú pod jej dozorom a rozumejú príslušným nebezpečenstvám.*

⚠ ***UPOZORNENIE*** *• Nebezpečenstvo nehody a zranenia. Pri preprave a skladovaní zohľadnite hmotnosť prístroja, pozrite si kapitolu Technické údaje v návode návod na obsluhu. • Bezpečnostné zariadenia slúžia na Vašu ochranu. Nikdy nemeňte ani neobchádzajte bezpečnostné zariadenia.*

POZOR *• Poškodenie prístroja. Nestúpajte na prístroj a ani naň neumiestňujte deti, predmety alebo domáce zvieratá. • Prístroj obsahuje akumulátory, ktoré môže vymieňať len odborný personál.*

Nebezpečenstvo zásahu elektrickým prúdom

⚠ ***VÝSTRAHA*** *• Zariadenie obsahuje elektrické konštrukčné diely, a preto ho nečistite pod tečúcou vodou. • Prístroj pred akýmikoľvek ošetrovacími a údržbovými prácami vypnite.*

⚠ ***UPOZORNENIE*** *• Opravy a práce na elektrických konštrukčných dieloch nechajte vykonávať autorizovaným zákazníckym servisom.*

Bezpečnostné pokyny týkajúce sa prevádzky

⚠ ***NEBEZPEČENSTVO*** *• Prístroj bez dozoru neprevádzkujte v miestnostiach s horiacim ohňom alebo tlejúcou pahrebou v otvorenom krbe. • Prístroj bez dozoru neprevádzkujte v miestnostiach s horiacimi sviečkami.*

⚠ ***VÝSTRAHA*** *• Nebezpečenstvo skratu. Vodivé predmety (napr. skrutkovače a podobne) uchovávajte mimo nabíjacích kontaktov.*

⚠ ***UPOZORNENIE*** *• Dbajte na riziko zakopnutia vyplývajúce z pohybujúceho sa čistiaceho robota. • Nebezpečenstvo vzniku zranení. Počas prevádzky nikdy nesiahajte prstami ani nástrojmi do oblasti otáčajúceho sa čistiaceho valca prístroja. • Na stanici alebo čistiacom robote nestojte ani neseďte. • Dbajte na to, že predmety môžu v dôsledku nárazu čistiaceho robota spadnúť (aj predmety na stoloch alebo malé kusy nábytku). • Dbajte na to, že čistiaci robot sa môže zachytiť do visiacich telefónnych káblov, elektrických káblov, obrusov, šnúr, pásov atď. To môže viesť k pádu predmetov.*

POZOR *• Prístroj neprevádzkujte v miestnostiach, ktoré sú zabezpečené poplašným zariadením alebo detektorom pohybu. • Prístroj prevádzkujte len pri teplotách od 0°C do +35 °C. • Prístroj používajte len vo*

vnútorných priestoroch. ● Nevysávajte prístrojom ostré alebo väčšie predmety, ako sú napr. črepy, kamienky alebo časti hračiek. ● Pred použitím prístroja zdvihnite všetky káble z podlahy, aby ste zabránili ich vlečeniu prístrojom počas čistenia. ● Zahatajte všetky oblasti, v ktorých hrozí nebezpečenstvo pádu prístroja. Napríklad schodiskové východy alebo galérie bez ohraničenia.

Bezpečnostné pokyny platné pre nabíjaciu stanicu

⚠ ***NEBEZPEČENSTVO*** *● Prístroj pripojte len k striedavému prúdu. Napätie uvedené na typovom štítku sa musí zhodovať so sieťovým napätím. ● Z bezpečnostných dôvodov odporúčame, aby bolo zariadenie zásadne prevádzkované len pomocou prúdového chrániča (maximálne 30 mA). ● Sieťovej zástrčky a sieťovej zásuvky sa nikdy nedotýkajte vlhkými rukami. ● Nebezpečenstvo výbuchu. Nenabíjajte batérie, ktoré nie sú znovu nabíjateľné.*

⚠ ***VÝSTRAHA*** *● Prístroj pripojte len na elektrickú prípojku, ktorú inštaloval odborný elektrikár v zmysle IEC 60364-1. ● Skontrolujte zhodu sieťového napätia s napätím uvedeným na typovom štítku nabíjačky. ● Zariadenie obsahuje elektrické konštrukčné diely, a preto ho nečistite pod tečúcou vodou. ● Nebezpečenstvo skratu. Vodivé predmety (napr. skrutkovače a podobne) uchovávajte mimo nabíjacích kontaktov. ● Nebezpečenstvo skratu. Nabíjacie kontakty nabíjacej stanice čistite len nasucho. ● Pred každým ošetrením a údržbou vytiahnite sieťovú zástrčku. ● Čistiaci robot 1.269-690.0 sa smie nabíjať len pomocou nabíjacieho zariadenia na nabíjacej stanici s číslom dielu 4.269-091.0. ● Pomocou nabíjacej stanice nabíjajte iba dodaný čistiaci prístroj. ● Pred každým použitím skontrolujte, či sieťový kábel nie je poškodený. Nepoužívajte poškodený sieťový kábel. Ak je sieťový kábel poškodený, vymeňte ho za schválenú náhradu. Vhodnú náhradu získate od spoločnosti KÄRCHER alebo od niektorého z našich servisných partnerov.*

POZOR *● Nabíjaciu stanicu používajte len v interiéroch. ● Nabíjaciu stanicu neumiestňujte do blízkosti zdrojov tepla, akými sú napríklad vykurovacie zariadenia. ● Nabíjaciu stanicu skladujte len na chladnom a suchom mieste v interiéroch. ● Najneskôr po 5 mesiacoch znovu nabite čistiaci robot, aby ste zabránili hlbokému vybitiu akumulátora. ● Pred akýmikoľvek ošetrovacími a údržbovými prácami vypnite nabíjaciu stanicu.*

Symboly na prístroji

Pred uvedením do prevádzky si prečítajte návod na prevádzku a všetky bezpečnostné pokyny.

Prístroj chráňte pred vlhkosťou. Prístroj skladujte v suchých priestoroch. Prístroj nevystavujte dažďu. Prístroj je vhodný len na používanie vo vnútorných priestoroch.

Ochrana životného prostredia

Obalové materiály sú recyklovateľné. Obaly zlikvidujte ekologickým spôsobom.

Elektrické a elektronické prístroje obsahujú cenné recyklovateľné materiály a často aj komponenty, akými sú napr. batérie, akumulátory alebo olej, ktoré môžu pri nesprávnej manipulácii alebo likvidácii predstavovať potenciálne nebezpečenstvo pre ľudské zdravie a životné prostredie. Tieto komponenty sú však potrebné pre správnu prevádzku prístroja. Prístroje označené týmto symbolom nesmú byť likvidované spolu s domovým odpadom.

Informácie o obsiahnutých látkach (REACH)
Aktuálne informácie o obsiahnutých látkach sú uvedené na: *www.kaercher.de/REACH*

Používanie v súlade s účelom

Prístroj pozostáva z dvoch jednotiek - nabíjacej stanice a čistiaceho robota s akumulátorovým napájaním.

- Tento čistiaci robot je určený na plnoautomatické mokré a suché čistenie.
- Žiadne usadeniny citlivé na vodu, ako súnapr. neošetrené korkové podlahy, pretože môže dôjsť k vniknutiu vlhkosti a poškodeniu podlahy.
- Prístroj je vhodný na čistenie kobercov, PVC, linolea, dlaždíc, kameňa, naolejovaných a voskovaných parkiet, laminátu a všetkých podlahových krytín odolných voči vode.
- Tento prístroj bol vyvinutý na používanie v domácnostiach a nie je určený na komerčné používanie.

Príslušenstvo a náhradné diely

Používajte len originálne príslušenstvo a originálne náhradné diely, pretože takéto komponenty zaručujú bezpečnú a bezporuchovú prevádzku zariadenia.
Informácie o príslušenstve a náhradných dieloch sa nachádzajú na stránke *www.kaercher.com*.

Rozsah dodávky

Pri rozbaľovaní skontrolujte, či je obsah kompletný. V prípade chýbajúceho príslušenstva alebo pri výskyte poškodení spôsobených prepravou informujte Vášho predajcu.

Opis prístroja

Obrázky sú uvedené na strane s grafikami.
Obrázok A
Obrázok B

1. Nádrž na znečistenú vodu
2. Čistiaci valec (2 x)
3. Sacia šachta na čistiacom robote
4. Hnacie koleso
5. Kryt kefy
6. Čistiaca kefa
7. Bočná metla (4 x)
8. Otočné koliesko
9. Snímač na ochranu pred pádom
10. Valcová kazeta
11. Páčka na otváranie nádrže na znečistenú vodu
12. Odsávací ventil znečistenej vody na prístroji
13. Nádrž na čistú vodu
14. Gumový uzáver pre prívod čistej vody
15. Čistiaci nástroj
16. Nádoba na prach

(17) Foam Stop 30 ml (2 x)
(18) Čistiaci prostriedok 536 500 ml
(19) Tlačidlo na zapnutie/vypnutie/pozastavenie
(20) Tlačidlo Home
(21) 3D snímač s kamerou
(22) Snímač sledovania steny
(23) LED lišta na indikáciu stavu
(24) Horný kryt
(25) Prívod čistej vody
(26) Kontakty pre nabíjaciu stanicu
(27) Laserový snímač (LiDAR)
(28) Filter (2 x)
(29) Nájazdová rampa
(30) Priečinok na odkladanie valca
(31) Veko nabíjacej stanice
(32) Držadlo
(33) Nabíjacia zásuvka
(34) Držiak kábla
(35) Vedenie kábla
(36) Vrecko na prach *(2 x) **(5 x)
(37) Sieťový kábel
(38) Nádrž na znečistenú vodu
(39) Nádrž na čistú vodu
(40) Uchytenie vrecka na prach
(41) Tlačidlo „Spustiť samočistenie“
(42) Tlačidlo „Zmeniť režim čistenia“
(43) Tlačidlo „Spustiť čistenie“
(44) Plniaci ventil čistej vody
(45) Odsávací ventil nádrže na odpadovú vodu
(46) Sacia šachta na nabíjacej stanici

* RVF 7 Comfort
** RVF 7 Comfort Extra

Tlačidlá na nabíjacej stanici

Upozornenie
Tlačidlá na nabíjacej stanici je možné stlačiť len vtedy, keď je čistiaci robot v nabíjacej stanici, pretože len tak je zabezpečený kontakt s prístrojom.

Tlačidlo	Popis
	Tlačidlo sa používa na spustenie čistenia.
	Tlačidlo sa používa na výber režimov čistenia. Keď symbol svieti, režim mokrého a suchého čistenia je aktivovaný. Keď symbol nesvieti, je aktivovaný len režim suchého čistenia.
	Tlačidlo sa používa na aktiváciu samočistenia. To zahŕňa nasledovné: • Vyprázdnenie nádrže na znečistenú vodu • Naplnenie nádrže na čistú vodu • Čistenie valca • Sušenie valca • Vyprázdnenie vrecka na prach

Funkcia čistiaceho robota

- Mobilný čistiaci robot čerpá energiu zo zabudovaného akumulátora, ktorý pravidelne dobíja na dodanej nabíjacej stanici. Ak je úroveň nabitia akumulátora príliš nízka, automaticky sa vráti do nabíjacej stanice na nabíjanie a v prípade potreby pozastaví aktuálnu úlohu čistenia.
- Po dokončení procesu nabíjania v prípade prerušenej úlohy čistenia čistiaci robot samočinne opustí nabíjaciu stanicu a pokračuje v čistení. Po ukončení čistiacich prác sa čistiaci robot na účely nabitia vráti späť k nabíjacej stanici.
- Čistiaci robot vydáva hlásenia o stave prostredníctvom hlasového výstupu a rôznych farieb LED na prístroji.
- Čistiaci robot sa pohybuje systematicky. Pomocou laserového snímača (LiDAR) skenuje miestnosť a vykonáva jej postupné čistenie. Vyhýba sa prekážkam, ktoré dosahujú minimálne výšku zabudovaného laserového snímača (LiDAR).
- Čistiaci robot je vybavený snímačmi pádu, ktoré dokážu rozpoznať schodiská a odsadenia a zabrániť tak pádom.
- Ultrazvukový snímač slúži na detekciu kobercov, ktorú je možné jednotlivo aktivovať a deaktivovať v aplikácii. V závislosti od konfigurácie sa čistiaci robot vyhýba kobercom.
- Čistiaci robot má nádrž na čistú a znečistenú vodu, ako aj valec z mikrovlákna, nádobu na prach, čistiacu kefu a 2 bočné metly. Tieto komponenty umožňujú suché aj mokré čistenie súčasne. Pri odsávaní sa všetky prachové častice a druhy hrubých nečistôt zhromažďujú v nádobe na prach, takže sa počas mokrého čistenia neabsorbujú žiadne prachové častice a druhy hrubých nečistôt a nehromadia sa v nádrži na znečistenú vodu.
- V multifunkčnej nabíjacej stanici sa odpadová voda po každom procese čistenia autonómne odsáva z prístroja, pridáva sa čistá voda a z nádoby na prach sa odstraňuje prach. Okrem toho je možné vyčistiť, vysušiť a uskladniť v nabíjacej stanici čistiace valce.

Odsávanie sa môže vykonávať len za nasledujúcich podmienok:
- Čistiaci robot sa nachádza v nabíjacej stanici.
- V nabíjacej stanici je zavesené vrecko na prach.
- Zavesené vrecko na prach nie je plné.
- Veko nabíjacej stanice je zatvorené.

Farby LED na prístroji

LED tlačidlá	LED lišta	Význam
zhasnutá	zhasnutá	Prístroj je vypnutý. Prístroj sa nachádza v režime spánku. Prístroj sa nachádza v režime „Nerušiť“.
pulzujú nabielo	pulzuje nabielo	Prístroj sa zapína. Nový firmvér sa sťahuje a aktualizuje.
pulzujú namodro	zhasnutá	Nadväzuje sa sieťové spojenie.
svieti nazeleno	svieti namodro alebo nažlto (v závislosti od zvoleného režimu čistenia)	Sieťové spojenie bolo úspešne nadviazané.
bliká namodro	zhasnutá	Sieťové spojenie sa obnovuje.
pulzujú nazeleno	zhasnutá	Prístroj sa nachádza v nabíjacej stanici a akumulátor sa nabíja.
pulzuje alebo bliká načerveno	pulzuje alebo bliká načerveno	Vyskytla sa porucha. Pre odstraňovanie porúch si pozrite *Pomoc pri poruchách*.

Farby LED na nabíjacej stanici

LED tlačidlá	LED lišta	Význam
zhasnutá	svieti nabielo	Nabíjacia stanica sa nachádza v pohotovostnom režime.
• Tlačidlo „Spustiť čistenie“: pulzuje nazeleno • Tlačidlo „Zmeniť režim čistenia“: svieti namodro/zhasnutá • Tlačidlo „Spustiť samočistenie“: svieti nabielo	pulzuje nazeleno	Prístroj sa nachádza v nabíjacej stanici a akumulátor sa nabíja.
• Tlačidlo „Spustiť čistenie“: zhasnutá • Tlačidlo „Zmeniť režim čistenia“: svieti namodro/zhasnutá • Tlačidlo „Spustiť samočistenie“: pulzuje nažlto	pulzuje nažlto	Nabíjacia stanica odsáva obsah nádoby na prach v prístroji.
• Tlačidlo „Spustiť čistenie“: zhasnutá • Tlačidlo „Zmeniť režim čistenia“: svieti namodro/zhasnutá • Tlačidlo „Spustiť samočistenie“: pulzuje namodro	pulzuje namodro	Prístroj sa nachádza v nabíjacej stanici a čistiace valce sa čistia.
• Tlačidlo „Spustiť čistenie“: svieti načerveno • Tlačidlo „Zmeniť režim čistenia“: svieti načerveno • Tlačidlo „Spustiť samočistenie“: svieti načerveno	pulzuje alebo bliká načerveno	Vyskytla sa porucha. Pre odstraňovanie porúch si pozrite *Pomoc pri poruchách*.
zhasnutá	zhasnutá	Prístroj je vypnutý. Prístroj sa nachádza v režime „Nerušiť“.

Špeciálne režimy

Režim spánku

Čistiaci robot sa po 5 minútach nečinnosti automaticky prepne do režimu spánku. Pre jeho prebudenie stlačte ľubovoľné tlačidlo.

- Ak sa čistiaci robot nachádza na nabíjacej stanici, tak sa neprepne do režimu spánku.
- Čistiaci robot sa automaticky vypne, ak je v režime spánku dlhšie ako 6 hodín

Režim „Nerušiť“

Je možné aktivovať režim „Nerušiť“. V režime „Nerušiť“ čistiaci robot nevydáva žiadne akustické varovania. LED tlačidlá a prístroj LED lišta sú vypnuté.
Režim „Nerušiť“ je možné aktivovať v aplikácii. Stiahnutie aplikácie je popísané v kapitole *Spojenie čistiaceho robota so sieťou WLAN a aplikáciou*.

Upozornenie

V režime „Nerušiť“ nie je čistiaci robot vypnutý. Pre pokračovanie v čistení krátko stlačte Tlačidlo na zapnutie/vypnutie/pozastavenie.

Diaľkové riadenie

Ak robot napríklad uviazne na neprístupnom mieste, tak ho možno navigovať prostredníctvom aplikácie.
Toto diaľkové ovládanie je možné zvoliť v aplikácii, v časti “Nastavenia” > “Nastavenia robota”.

Prvé uvedenie do prevádzky

Umiestnenie nabíjacej stanice

- Zvoľte také miesto, aby sa čistiaci robot mohol bez problémov dostať k nabíjacej stanici.

POZOR

Poškodenie podlahy vlhkosťou

Vlhký valec môže počas nabíjania spôsobiť poškodenie podlahy.
Nabíjaciu stanicu umiestnite na podlahu odolnú voči vode a na dodanú spodnú ochrannú dosku.

- Naľavo a napravo od nabíjacej stanice zabezpečte vzdialenosť minimálne 0,5 m a pred nabíjacou stanicou minimálne 1,5 m.
- Miesto nesmie byť vystavené priamemu slnečnému žiareniu.

1. Umiestnite nabíjaciu stanicu.
   Obrázok C
2. Zástrčku sieťového kábla prístroja zasuňte do nabíjacej zásuvky nabíjacej stanice.
   Obrázok D
3. Zasuňte sieťovú zástrčku.

Spojenie čistiaceho robota s nabíjacou stanicou

1. Čistiaci robot manuálne umiestnite na nabíjaciu stanicu a uistite sa, že nabíjacie kontakty majú dobrý kontakt.
   Čistiaci robot sa automaticky zapne. LED tlačidlá a LED lišta sa rozsvietia.

Upozornenie

Pri prvom uvedení do prevádzky nie je možné manuálne zapnutie bez kontaktu s nabíjacou stanicou.
Po prvom uvedení do prevádzky sa čistiaci robot automaticky presunie do nabíjacej stanice.

Spojenie čistiaceho robota so sieťou WLAN a aplikáciou

Čistiaci robot možno obsluhovať priamo pomocou tlačidiel na prístroji alebo prostredníctvom aplikácie nainštalovanej v mobilnom zariadení s podporou siete WLAN. Pre umožnenie používania všetkých dostupných funkcií sa odporúča ovládať čistiaci robot pomocou aplikácie KÄRCHER Indoor Robots.
Pred stiahnutím aplikácie sa uistite, že sú splnené nasledujúce podmienky:

- Mobilné zariadenie je pripojené k internetu.
- Je aktivovaná sieť WLAN smerovača s frekvenciou 2,4 GHz alebo 5 GHz.
- Je zaručené dostatočné pokrytie sieťou WLAN.

Stiahnite aplikáciu KÄRCHER Indoor Robots z obchodu s aplikáciami Apple App Store® alebo Google Play™ z obchodu.

GET IT ON Google Play

Download on the App Store

- Google Play™ a Android™ sú ochranné známky alebo registrované ochranné známky spoločnosti Google Inc.
- Apple® a App Store® sú ochranné známky alebo registrované ochranné známky spoločnosti Apple Inc.

Spojenie čistiaceho robota s aplikáciou KÄRCHER Indoor Robots a so sieťou WLAN:

1. Z obchodu s aplikáciami Apple App Store alebo Google Play Store si stiahnite aplikáciu KÄRCHER Indoor Robots.
2. Otvorte aplikáciu KÄRCHER Indoor Robots.
3. Vytvorte si účet (ak ešte nie ste zaregistrovaný).
4. Pridajte požadovaný čistiaci robot.
5. Postupujte podľa podrobných pokynov v aplikácii.

Uvedenie do prevádzky

Montáž bočnej kefy

1. Otočte čistiaci robot.
2. Nasaďte bočné kefy. Dávajte pozor na priradenie farieb na nadstavci a na držiaku na prístroji (napr. čierna k čiernej).
   Obrázok E

Vloženie nádrže na znečistenú vodu

1. Nádrž na znečistenú vodu vodorovne zasuňte do prístroja tak, aby počuteľne zapadla.
   Obrázok F

Vybratie nádrže na znečistenú vodu

1. Stlačte tlačidlo na odblokovanie nádrže na znečistenú vodu a nádrž na znečistenú vyberte z prístroja.
   Obrázok G

Vloženie čistiaceho valca

1. Odoberte magnetický kryt z valcovej kazety.
   Obrázok H
2. Stlačte tlačidlo na odblokovanie na valcovej kazete.
   Obrázok I
   Valcová kazeta sa oddelí od čistiaceho robota.
3. Valcovú kazetu vyberte z čistiaceho robota.
4. Čistiaci valec nasuňte na držiak valca.
   Obrázok J
5. Dbajte na vedenie kazety a valcovú kazetu zasuňte do čistiaceho robota tak, aby došlo k jej počuteľnému zaisteniu.
   Obrázok K
6. Nasaďte magnetický kryt na valcovú kazetu.

Naplnenie nádrže na čistú vodu v nabíjacej stanici

Nádrž na čistú vodu v prístroji sa primárne plní cez nabíjaciu stanicu. Nádrž na čistú vodu je však možné naplniť aj manuálne, pozrite si *Naplnenie nádrže na čistú vodu*.

POZOR

Nebezpečenstvo poškodenia

Naplnenie nádrže na čistú vodu horúcou vodou môže spôsobiť deformáciu plastu.
Do nádrže na čistú vodu nenalievajte horúcu vodu.

Upozornenie
Pred naplnením nádrže na čistú vodu vždy najprv vyprázdnite nádrž na znečistenú vodu.

1. Otvorte veko nabíjacej stanice.
   Obrázok L
2. Odoberte nádrž na čistú vodu.
3. Potiahnite za príchytku na veku nádrže na čistú vodu a vyklopte veko nahor.
4. Nádrž na čistú vodu naplňte studenou alebo vlažnou vodou z vodovodu až po značku MAX.
5. V prípade potreby do nádrže na čistú vodu pridajte čistiace alebo ošetrovacie prostriedky KÄRCHER.

POZOR

Zlý výsledok čistenia v dôsledku nesprávneho použitia čistiaceho prostriedku
Nadmerné alebo nedostatočné dávkovanie čistiaceho, resp. ošetrovacieho prostriedku môže viesť k zlým výsledkom čistenia.
Dbajte na odporúčané dávkovanie čistiacich alebo ošetrovacích prostriedkov.
Upozornenie
Nepoužívajte čistiace prostriedky od iných výrobcov, pretože to môže viesť k výraznej tvorbe peny na podlahe alebo v nádrži na znečistenú vodu prístroja.
Okrem toho môže počas prvých čistiacich jázd dôjsť k tvorbe peny, ak sa na podlahe ešte stále budú nachádzať zvyšky predtým použitých čistiacich prostriedkov od iných výrobcov.

6. Zatvorte veko.
7. Nádrž na čistú vodu opäť vložte do nabíjacej stanice.
8. Zatvorte veko nabíjacej stanice.

Naplnenie nádrže na čistú vodu

Nádrž na čistú vodu je možné manuálne naplniť v prístroji:

POZOR

Nebezpečenstvo poškodenia
Naplnenie nádrže na čistú vodu horúcou vodou môže spôsobiť deformáciu plastu.
Do nádrže na čistú vodu nenalievajte horúcu vodu.
Upozornenie
Pred naplnením nádrže na čistú vodu vždy najprv vyprázdnite nádrž na znečistenú vodu.

1. Odoberte horný kryt.
   Obrázok N
2. Nádrž na čistú vodu uchopte za priehlbiny rukovätí a vyberte ju z prístroja.
3. Potiahnite za gumovú príchytku na plniacom otvore.
4. Nádrž na čistú vodu naplňte studenou alebo vlažnou vodou z vodovodu.
5. V prípade potreby do nádrže na čistú vodu pridajte čistiace alebo ošetrovacie prostriedky KÄRCHER.

POZOR

Zlý výsledok čistenia v dôsledku nesprávneho použitia čistiaceho prostriedku
Nadmerné alebo nedostatočné dávkovanie čistiaceho, resp. ošetrovacieho prostriedku môže viesť k zlým výsledkom čistenia.
Dbajte na odporúčané dávkovanie čistiacich alebo ošetrovacích prostriedkov.
Upozornenie
Nepoužívajte čistiace prostriedky od iných výrobcov, pretože to môže viesť k výraznej tvorbe peny na podlahe alebo v nádrži na znečistenú vodu prístroja.
Okrem toho môže počas prvých čistiacich jázd dôjsť k tvorbe peny, ak sa na podlahe ešte stále budú nachádzať zvyšky predtým použitých čistiacich prostriedkov od iných výrobcov.

6. Aby ste zabránili tvorbe peny na podlahe alebo v prístroji, počas prvých čistiacich chodov pridajte Foam Stop k čistiacemu prostriedku do nádrže na čistú vodu. Proces v prípade potreby zopakujte.
7. Zatvorte gumovú príchytku.
8. Vložte nádrž na čistú vodu do prístroja a zatlačte ju nadol, až kým počuteľne nezapadne na miesto.
   Obrázok O
9. Nasaďte horný kryt.

Vloženie vrecka na prach

1. Otvorte veko nabíjacej stanice.
   Obrázok M
2. Vložte vrecko na prach do uchytenia.
3. Zatvorte veko nabíjacej stanice.

Obsluha

POZOR

Nebezpečenstvo vyplývajúce z prekážok
Nebezpečenstvo vzniku poškodení
Pred prevádzkou čistiaceho robota sa uistite, že na podlahe, schodoch alebo odsadeniach sa nenachádzajú žiadne prekážky.

Príprava prostredia

- Pre zaručenie efektívneho čistenia sa na podlahe nesmú nachádzať voľne ležiace predmety. Prekážky si vyžadujú časovo náročné čistenie, pretože čistiaci robot ich musí obchádzať.
- Otvorte dvere miestností, ktoré sa majú vyčistiť.
- Pri obsluhe čistiaceho robota pomocou aplikácie: Vykonajte konfiguráciu v aplikácii tak, aby mohol čistiaci robot čistiť podľa individuálnych požiadaviek na čistenie (zakázané zóny, rôzne parametre čistenia atď.). Pozrite si kapitolu *Nastavenia v aplikácii*.

Nastavenia

Nastavenia na robote

Čistenie je možné spustiť aj bez aplikácie, a to priamo z čistiaceho robota. Pomocou tlačidiel je možné vykonávať nasledujúce príkazy:

- Vyberte režim čistenia pomocou Tlačidlo „Zmeniť režim čistenia“, pozrite si *Začatie čistenia*.
- spustenie čistenia pomocou Tlačidlo na zapnutie/vypnutie/pozastavenie.
- prerušenie čistenia pomocou Tlačidlo na zapnutie/vypnutie/pozastavenie.
- manuálne presunutie čistiaceho robota na nabíjaciu stanicu pomocou Tlačidlo Home.

Čistiaci robot sa na účely nabitia automaticky vráti do nabíjacej stanice, keď dokončí úlohu čistenia alebo ak sa počas čistenia príliš vybije akumulátor.

Nastavenia v aplikácii

Aplikácia KÄRCHER Indoor Robots ponúka okrem iného nasledujúce hlavné funkcie:

- Podrobný návod obsahujúci rôzne možnosti konfigurácie
- Vytváranie máp miestností a viacerých poschodí
- Nastavenie časových plánov
- Stanovenie zakázaných zón a virtuálnych stien
- Informácie o chybách alebo poruchách a priebehu čistenia
- Nastavenie parametrov čistenia, akými sú množstvo vody, intenzita čistenia, počet prejazdov alebo režim vyhýbania sa kobercom

- Nastavenie čistiacich zón
- Aktivácia/deaktivácia režimu „Nerušiť“
- Vyvolanie živej kamery na prístroji
- Diaľkové ovládanie prístroja
- Často kladené otázky s podrobnou pomocou pri poruchách

Zapnutie čistiaceho robota

Upozornenie

Ak čistiaci robot z dôvodu nízkej úrovne nabitia akumulátora nie je možné zapnúť, priamo ho umiestnite na nabíjaciu stanicu, pozrite si kapitolu Prvé uvedenie do prevádzky.

1. Čistiaci robot manuálne umiestnite na nabíjaciu stanicu a uistite sa, že nabíjacie kontakty majú dobrý kontakt.
   Čistiaci robot sa automaticky zapne a vydá akustický signál.
   LED lišta pulzuje nabielo.

Upozornenie

Čistiaci robot možno alternatívne zapnúť aj vtedy, keď sa nenachádza na nabíjacej stanici:

2. Podržte Tlačidlo na zapnutie/vypnutie/pozastavenie stlačené 5 sekúnd.
   Čistiaci robot sa zapne.
   Obrázok P

Prevádzka bez aplikácie

Začatie čistenia

Upozornenie

Otvorte dvere do všetkých miestností, ktoré má čistiaci robot vyčistiť, a z podlahy odstráňte všetky voľne ležiace predmety.

1. Stlačte Tlačidlo na zapnutie/vypnutie/pozastavenie.
   Čistiaci robot vydá akustický signál a najprv vytvorí mapu prostredia bez toho, aby začal s čistením.
   LED tlačidlá a LED lišta svietia nabielo.
   Po dokončení vytvárania mapy sa vráti späť na nabíjaciu stanicu.

Upozornenie

Pred opätovným stlačením Tlačidlo na zapnutie/vypnutie/pozastavenie počkajte niekoľko sekúnd, aby robot mohol uložiť mapu.

2. Vyberte požadovaný režim čistenia.
   a Vyberte režim čistenia pomocou Tlačidlo „Zmeniť režim čistenia“ na nabíjacej stanici.
   Alternatívne je možné zvoliť režim čistenia pomocou Tlačidlo „Zmeniť režim čistenia“ na prístroji:
   b Otvorte horný kryt.
   c Vyberte požadovaný režim čistenia pomocou Tlačidlo „Zmeniť režim čistenia“ na prístroji.
   Obrázok Q
3. Stlačte Tlačidlo na zapnutie/vypnutie/pozastavenie.
   Čistiaci robot vydá akustický signál a začne s čistením.
   LED tlačidlá a LED lišta svietia namodro alebo nažlto v závislosti od zvoleného režimu čistenia.

Upozornenie

Keď je nádrž na znečistenú vodu plná, čistiaci robot sa automaticky vráti do nabíjacej stanice. Znečistená voda sa potom odčerpáva v nabíjacej stanici.
Keď je nádrž na čistú vodu v prístroji prázdna, čistiaci robot sa automaticky vráti do nabíjacej stanice. Čistá voda sa potom plní v nabíjacej stanici.
V závislosti od nastavení v aplikácii sa prach v nádobe na prach automaticky odsáva v pravidelných intervaloch, keď robot dorazí do nabíjacej stanice.

Prevádzka s aplikáciou

Vytvorenie mapy

Upozornenie

Otvorte dvere do všetkých miestností, ktoré má čistiaci robot vyčistiť, a z podlahy odstráňte všetky voľne ležiace predmety.

1. V aplikácii ťuknite na tlačidlo „Štart“ a podľa potreby sa riaďte uvedenými krokmi.
   Čistiaci robot vydá akustický signál a začne s vytváraním mapy.
   LED tlačidlá a LED lišta svietia nabielo.
   Po dokončení vytvárania mapy sa vráti späť na nabíjaciu stanicu.

Konfigurácia robota v aplikácii

V aplikácii možno vykonať individuálne konfigurácie mapy.

- Virtuálne steny a zablokované oblasti zabraňujú tomu, aby sa čistiaci robot dostal do oblastí, ktoré nemajú byť čistené.
- Pomocou bodového čistenia alebo čistiacich zón môže robot jednorazovo cielene vyčistiť oblasti zvolené používateľom.
- Pomocou rôznych režimov čistenia je možné intenzitu čistenia individuálne zvoliť pre každú miestnosť v závislosti od typu podlahy alebo miery znečistenia (množstvo vody, počet prejazdov na plochu, rôzne počty otáčok valca a rýchlosť pohybu robota atď.)

Stiahnutie aplikácie je popísané v kapitole *Spojenie čistiaceho robota so sieťou WLAN a aplikáciou*.

1. Postupujte podľa podrobných pokynov v aplikácii.

Začatie čistenia

1. V aplikácii vyberte požadovanú mapu a spustite čistenie podľa individuálnej konfigurácie.

Upozornenie

Keď je nádrž na znečistenú vodu plná, čistiaci robot sa automaticky vráti do nabíjacej stanice. Znečistená voda sa potom odčerpáva v nabíjacej stanici.
Keď je nádrž na čistú vodu v prístroji prázdna, čistiaci robot sa automaticky vráti do nabíjacej stanice. Čistá voda sa potom plní v nabíjacej stanici.
V závislosti od nastavení v aplikácii sa prach v nádobe na prach automaticky odsáva v pravidelných intervaloch, keď robot dorazí do nabíjacej stanice.

Prerušenie čistenia

Prerušenie čistenia na prístroji

1. Počas čistenia stlačte ľubovoľné tlačidlo.
   Čistiaci robot sa zastaví.
   LED tlačidlá pulzujú namodro alebo nažlto (v závislosti od zvoleného režimu čistenia).
   LED lišta pulzuje namodro alebo nažlto (v závislosti od zvoleného režimu čistenia).
2. Stlačte Tlačidlo na zapnutie/vypnutie/pozastavenie.
   Čistenie bude pokračovať.
   LED tlačidlá svietia namodro alebo nažlto (v závislosti od zvoleného režimu čistenia).
   LED lišta svieti namodro alebo nažlto (v závislosti od zvoleného režimu čistenia).

Prerušenie čistenia v aplikácii

1. V aplikácii ťuknite na tlačidlo „Pauza“.
   Čistiaci robot sa zastaví.
   LED tlačidlá pulzujú namodro alebo nažlto (v závislosti od zvoleného režimu čistenia).
   LED lišta pulzuje namodro alebo nažlto (v závislosti od zvoleného režimu čistenia).
2. V aplikácii ťuknite na tlačidlo „Štart“.

Čistenie bude pokračovať.
LED tlačidlá svietia namodro alebo nažlto (v závislosti od zvoleného režimu čistenia).
LED lišta svieti namodro alebo nažlto (v závislosti od zvoleného režimu čistenia).

Indikátor stavu nabitia akumulátora

Upozornenie
Ak je akumulátor vybitý, čistiaci robot sa automaticky vráti do nabíjacej stanice na nabitie akumulátora.
Optické signály varujú pred vybitým akumulátorom:
- Keď je akumulátor vybitý a je nutné ho nabiť, LED tlačidlá pulzujú načerveno.

Upozornenie
Ak čistiaci robot predtým nedokončil čistenie, po nabití akumulátora pokračuje v čistení.

Manuálne odoslanie čistiaceho robota na nabíjanie

Manuálne odoslanie čistiaceho robota na nabíjanie na prístroji

1. Ak robot práve vykonáva čistiacu jazdu, tak stlačte ľubovoľné tlačidlo.
   Čistiaci robot sa zastaví.
   LED tlačidlá pulzujú namodro alebo nažlto (v závislosti od zvoleného režimu čistenia).
   LED lišta pulzuje namodro alebo nažlto (v závislosti od zvoleného režimu čistenia).
2. Stlačte Tlačidlo Home.
   Čistenie sa preruší.
   Čistiaci robot sa presunie do nabíjacej stanice na nabíjanie.
   Keď sa čistiaci robot spojí s nabíjacou stanicou, LED tlačidlá budú pulzovať nazeleno.

Čistiaci robot sa na účely nabitia automaticky vráti do nabíjacej stanice, keď dokončí úlohu čistenia alebo ak sa počas čistenia príliš vybije akumulátor.

Manuálne odoslanie čistiaceho robota na nabíjanie prostredníctvom aplikácie

1. Ak robot práve vykonáva čistiacu jazdu, tak v aplikácii ťuknite na „Pauza“.
   Čistiaci robot sa zastaví.
   LED tlačidlá pulzujú namodro alebo nažlto (v závislosti od zvoleného režimu čistenia).
   LED lišta pulzuje namodro alebo nažlto (v závislosti od zvoleného režimu čistenia).
2. V aplikácii ťuknite na tlačidlo „Nabíjanie“.
   Čistenie sa preruší.
   Čistiaci robot sa presunie do nabíjacej stanice na nabíjanie.
   Keď sa čistiaci robot spojí s nabíjacou stanicou, LED tlačidlá budú pulzovať nazeleno.

Čistiaci robot sa na účely nabitia automaticky vráti do nabíjacej stanice, keď dokončí úlohu čistenia alebo ak sa počas čistenia príliš vybije akumulátor.

Vyprázdnenie nádrže na znečistenú vodu

Keď je nádrž na znečistenú vodu plná, LED tlačidlá a LED lišta pulzujú načerveno a čistiaci robot sa vráti späť na nabíjaciu stanicu.
V nabíjacej stanici sa z čistiaceho robota automaticky odsáva znečistená voda.
Vyprázdnenie nádrže na znečistenú vodu:
1. Odoberte nádrž na znečistenú vodu, pozrite si *Vybratie nádrže na znečistenú vodu*.
2. Páčku na otváranie nádrže na znečistenú vodu potiahnite smerom nahor a vyklopte kryt nádrže na znečistenú vodu.
   Obrázok R
3. Vyprázdnite nádrž na znečistenú vodu. V prípade usadených nečistôt vypláchnite nádrž na znečistenú vodu čistou vodou, alebo ju vyčistite čistiacou kefou.
   Obrázok S
4. Zatvorte veko nádrže na znečistenú vodu.
5. Vložte nádrž na znečistenú vodu, pozrite si *Vloženie nádrže na znečistenú vodu*.
6. Pre pokračovanie v čistení stlačte Tlačidlo na zapnutie/vypnutie/pozastavenie.

Vyprázdnenie nádoby na prach

V závislosti od nastavení v aplikácii sa prach v nádobe na prach automaticky odsáva v pravidelných intervaloch, keď robot dorazí do nabíjacej stanice.
Manuálne vyprázdnenie nádoby na prach:
1. Odoberte horný kryt.
2. Stlačte svorku a uchopte nádobu na prach za priehlbiny rukovätí a vyberte ju z prístroja.
   Obrázok V
3. Klapku sklopte smerom nadol.
   Obrázok W
4. Vyprázdnite nádobu na prach.
5. Klapku vyklopte smerom nahor tak, aby došlo k jej počuteľnému zaisteniu.
6. Vložte nádobu na prach.
7. Pre pokračovanie v čistení stlačte Tlačidlo na zapnutie/vypnutie/pozastavenie.

Doplnenie čistiacej kvapaliny

Keď je nádrž na čistú vodu plná, LED tlačidlá a LED lišta pulzujú načerveno a čistiaci robot sa vráti späť na nabíjaciu stanicu.
V nabíjacej stanici sa automaticky naplní nádrž na čistú vodu v čistiacom robote.
Upozornenie
Ak je nádrž na čistú vodu v nabíjacej stanici prázdna, naplňte nádrž na čistú vodu, pozrite si Naplnenie nádrže na čistú vodu v nabíjacej stanici.
Manuálne doplnenie čistiacej kvapaliny:
1. Naplňte nádrž na čistú vodu v prístroji (pozrite si kapitolu *Naplnenie nádrže na čistú vodu*).

Vypnutie prístroja

Upozornenie
Keď sa čistiaci robot nachádza na nabíjacej stanici, tak nie je možné ho vypnúť.
1. Tlačidlo na zapnutie/vypnutie/pozastavenie5 sekúnd podržte stlačené.
   LED tlačidlá a LED lišta zhasnú.
   Čistiaci robot sa vypne.
2. Vyprázdnite a vyčistite nádrž na znečistenú vodu v prístroji, pozrite si *Čistenie nádrže na znečistenú vodu*.
3. Vyprázdnite nádrž na znečistenú vodu v nabíjacej stanici a vypláchnite ju čistou vodou.
4. Vyprázdnite a vyčistite nádobu na prach, pozrite si *Čistenie nádoby na prach*.
5. Vyčistite Stieracia jednotka hrebeňom na vlasy, pozrite si kapitolu *Čistenie valcovej kazety a stieracej jednotky s hrebeňom*.
6. Vyčistite čistiacu kefu, pozrite si *Čistenie čistiacej kefy*.

Reset pripojenia k sieti WLAN

Ak prejdete na nový smerovač alebo zmeníte heslo vašej siete WLAN, musíte aktualizovať pripojenie čistiaceho robota k sieti WLAN.

Upozornenie

Podporované sú siete WLAN s frekvenciou 2,4 GHz a 5 GHz.

1. Zapnite čistiaci robot. Pozrite si kapitolu *Zapnutie čistiaceho robota*.
2. Súčasne podržte 3 sekundy stlačené Tlačidlo na zapnutie/vypnutie/pozastavenie a Tlačidlo Home, až kým nezaznie akustický signál.

Obnova továrenských nastavení

1. Podržte 5 sekúnd stlačené Tlačidlo Home, až kým nezaznie signál.
2. Ešte raz podržte 5 sekúnd stlačené Tlačidlo Home, až kým nezaznie signál.
   Továrenské nastavenia boli obnovené.

Preprava

Zariadenie prepravujte resp. odosielajte späť podľa možností len v originálnom obale. Ak originálny obal nie je k dispozícii, tak sa obráťte na náš servis.

Bezpečnostné pokyny týkajúce sa prepravy

Lítium-iónový akumulátor podlieha požiadavkám predpisov o nebezpečnom tovare.
Používateľ môže nepoškodený a funkčný akumulátor prepravovať na verejných cestných komunikáciách bez ďalších obmedzení.
Pri zasielaní prostredníctvom cudzích subjektov (prepravných spoločností) dodržiavajte špeciálne požiadavky na balenie a označenie.
Dodržiavajte vnútroštátne predpisy.

Skladovanie

POZOR

Tvorba zápachu spôsobená vlhkosťou

Ak sú v prístroji počas skladovania stále kvapaliny alebo vlhké nečistoty, môže to viesť k zápachu.
Pri skladovaní prístroja kompletne vyprázdnite nádrž na čistú vodu a nádrž na znečistenú vodu.
Vyčistite valcovú kazetu.
Pomocou čistiaceho nástroja odstráňte zo stieracej jednotky s hrebeňom vlasy a čiastočky nečistôt.
Vyčistený valec nechajte vyschnúť na vzduchu.
Nevkladajte mokrý valec na sušenie do uzavretých skriniek.

POZOR

Vecné škody

Nesprávne skladovanie môže viesť k poškodeniu prístroja.
Na čistiaci robot neumiestňujte žiadne predmety.
Neskladujte prístroj položený na hlave.
Čistiaci robot skladujte plne nabitý a vypnutý na chladnom a suchom mieste.

Upozornenie

Aby ste zabránili hlbokému vybitiu batérie, najneskôr po 5 mesiacoch znovu nabite čistiaci robot.

Ošetrovanie a údržba

Výmena vrecka na prach

1. Otvorte veko nabíjacej stanice.
2. Vlné vrecko na prach vytiahnite za sponu von. Pritom sa zatvorí otvor vrecka na prach.
3. V prípade potreby vyčistite vnútro nabíjacej stanice a ochranný filter motora, pozrite si *Čistenie ochranného filtra motora*.
4. Rozložte nové vrecko na prach a zhora ho zasuňte do držiaka.
   Obrázok M
5. Zatvorte veko nabíjacej stanice.

Čistenie ochranného filtra motora

1. Otvorte veko nabíjacej stanice.
   Obrázok X
2. Plné vrecko na prach vytiahnite nahor za príchytku. Pritom sa zatvorí otvor vrecka na prach.
3. Vyberte ochranný filter motora.
4. Ochranný filter motora očistite pod tečúcou vodou.
5. Nechajte ochranný filter motora vyschnúť.
6. Vložte ochranný filter motora do nabíjacej stanice.
7. Vložte vrecko na prach, pozrite si *Vloženie vrecka na prach*.
8. Zatvorte veko nabíjacej stanice.

Čistenie nádrže na znečistenú vodu v nabíjacej stanici

POZOR

Tvorba zápachu v dôsledku vlhkej nádrže na znečistenú vodu

Ak sú v nádrži na znečistenú vodu počas skladovania stále kvapaliny alebo vlhké nečistoty, môže to viesť k tvorbe zápachu.
Úplne vyprázdnite nádrž na znečistenú vodu.
Nádrž na znečistenú vodu pravidelne čistite.

1. Otvorte veko nabíjacej stanice.
2. Odoberte nádrž na znečistenú vodu.
3. Potiahnite za príchytku na veku nádrže na znečistenú vodu a vyklopte veko nahor.
4. Vyprázdnite nádrž na znečistenú vodu. V prípade usadených nečistôt vypláchnite nádrž na znečistenú vodu čistou vodou, alebo ju vyčistite čistiacou kefou.
5. Zatvorte veko nádrže na znečistenú vodu.
6. Nádrž na znečistenú vodu opäť vložte do nabíjacej stanice.
7. Zatvorte veko nabíjacej stanice.

Čistenie snímačov

Snímače čistite minimálne raz mesačne. V prípade znečistenia snímače vždy okamžite vyčistite.

Obrázok T
Obrázok U

1. Snímače utrite mäkkou utierkou.

Čistenie kontaktov

Kontakty na prístroji a na nádrži na znečistenú vodu čistite minimálne raz mesačne. V prípade znečistenia kontakty vždy okamžite vyčistite.

1. Odoberte nádrž na znečistenú vodu, pozrite si *Vybratie nádrže na znečistenú vodu*.
2. Kontakty na prístroji a na nádrži na znečistenú vodu utrite mäkkou handričkou.
   Obrázok Y

Čistenie nádrže na znečistenú vodu

POZOR

Zaschnuté nečistoty

Zaschnuté nečistoty môžu prístroj trvalo poškodiť.
Nádrž na znečistenú vodu pravidelne čistite.
Informácie o postupe pri vyprázdňovaní a čistení nádrže na znečistenú vodu sú uvedené v kapitole *Vyprázdnenie nádrže na znečistenú vodu*.

Čistenie čistiaceho valca v nabíjacej stanici

Upozornenie
Čistiaci valec je možné čistiť v nabíjacej stanici len vtedy, keď je čistiaci robot v nabíjacej stanici.
Upozornenie
Čistiace valce sa automaticky čistia v nabíjacej stanici po každom dokončenom procese čistenia.
Manuálne čistenie čistiacich valcov v nabíjacej stanici:
1. Stlačte Tlačidlo „Spustiť samočistenie“.

Čistenie čistiaceho valca

POZOR
Zvyšky čistiaceho prostriedku vo valci
Tvorba peny
Valec po každom použití umyte pod tečúcou vodou alebo ho vyperte v práčke.

POZOR
Poškodenie čistením valca avivážou alebo bubnovou sušičkou
Poškodenie mikrovlákien
Pri čistení v práčke nepoužívajte aviváž.
Valec nevkladajte do sušičky.

POZOR
Vecné škody spôsobené uvoľneným valcom
Práčka sa môže poškodiť.
Umiestnite valec do pracieho vrecúška a do práčky vložte ďalšiu bielizeň.
1. Odoberte magnetický kryt z valcovej kazety.
   Obrázok H
2. Stlačte tlačidlo na odblokovanie valcovej kazety.
   Obrázok Z
   Valcová kazeta sa oddelí od čistiaceho robota.
3. Valcovú kazetu vyberte z čistiaceho robota.
4. Vyklopte stieraciu jednotku nahor.
5. Čistiaci valec vyberte z valcovej kazety.
   Obrázok AA
6. Čistiaci valec čistite pod tečúcou vodou alebo v práčke pri maximálnej teplote 60 °C.
   Obrázok AB
7. Pohon valcov očistite mokrou utierkou.
8. Čistiaci valec nechajte vyschnúť na vzduchu.

Čistenie valcovej kazety a stieracej jednotky s hrebeňom

POZOR
Poškodenia spôsobené čistením stieracej jednotky v umývačke riadu
V dôsledku umývania v umývačke riadu môže dôjsť k zdeformovaniu stieracej jednotky, ktorá už potom nebude správne tlačiť na valec. Týmto sa zhoršuje výsledok čistenia.
Stieraciu jednotku nečistite v umývačke riadu, ale pod tečúcou vodou.

POZOR
Zaschnuté nečistoty
Zaschnuté nečistoty môžu prístroj trvalo poškodiť.
Po každom použití odporúčame prístroj kompletne vyčistiť.

POZOR
Usadené nečistoty
Usadené nečistoty môžu prístroj trvalo poškodiť.
Stieraciu jednotku pravidelne čistite pomocou čistiaceho nástroja.
1. Odoberte magnetický kryt z valcovej kazety.
   Obrázok H
2. Stlačte tlačidlo na odistenie valcovej kazety.
   Obrázok Z
   Valcová kazeta sa oddelí od čistiaceho robota.
3. Valcovú kazetu vyberte z čistiaceho robota.
4. Stieracia jednotka vyklopte nahor.
5. Čistiaci valec vyberte z valcovej kazety.
   Obrázok AA
6. Stieracia jednotka očistite pod tečúcou vodou.

Upozornenie
Nečistite Stieracia jednotka a valcovú kazetu v umývačke riadu, pretože by to mohlo spôsobiť poškodenie konštrukčných dielov.
7. Usadené nečistoty odstráňte pomocou čistiaceho nástroja.
   Obrázok AC
8. Stieracia jednotka sklopte nadol.
9. Dbajte na vedenie kazety a valcovú kazetu zasuňte do čistiaceho robota tak, aby došlo k jej počuteľnému zaisteniu.
   Obrázok K
10. Nasaďte magnetický kryt na valcovú kazetu.

Čistenie nádoby na prach

1. Vyprázdnite nádobu na prach.

POZOR
Poškodenie elektronických komponentov
Nádobu na prach nečistite na vlhko.
2. Nádobu na prach vyčistite dodaným čistiacim nástrojom.
   Obrázok AD
3. Klapku vyklopte smerom nahor tak, aby došlo k jej počuteľnému zaisteniu.
4. Vložte nádobu na prach.

Čistenie filtra

Odporúčame filtre pravidelne čistiť. Tak sa zabráni ich upchatiu.
1. Odoberte horný kryt.
2. Stlačte svorku a uchopte nádobu na prach za priehlbiny rukovätí a vyberte ju z prístroja.
   Obrázok V
3. Stlačte sponu.
   Obrázok AE
4. Otvorte kryt.
5. Vyberte filter.
6. Filter vyčistite pod tečúcou vodou pomocou dodaného čistiaceho nástroja.
   Obrázok AF
7. Filter nechajte úplne vyschnúť.
8. Zatlačte filter do polohy.
9. Zatvorte kryt nádoby na prach.
10. Vložte nádobu na prach.

Čistenie čistiacej kefy

1. Otočte čistiaci robot.

Upozornenie
Dbajte na to, aby ste vopred vyprázdnili nádrž na čistú a znečistenú vodu alebo ich vybrali z prístroja.
2. Stlačte dokopy svorky na kryte kefy.
   Obrázok AG
3. Odstráňte kryt kefy.
4. Odoberte čistiacu kefu.
   Obrázok AH
5. Čistiacu kefu vyčistite dodaným čistiacim nástrojom.
6. Vložte čistiacu kefu.
7. Nasaďte kryt kefy a zatlačte ho smerom nadol tak, aby došlo k jeho počuteľnému zaisteniu.

Čistenie koliesok

Častice nečistôt (napr. piesok atď.) sa môžu usadiť na pojazdovej ploche koliesok a potom poškodiť citlivé, hladké podlahové plochy.

1. Pojazdové plochy koliesok vyčistite pomocou vlhkej utierky.

Čistenie spodnej strany prístroja

POZOR

Zaschnuté nečistoty

Zaschnuté nečistoty môžu prístroj trvalo poškodiť.
Po každom použití odporúčame prístroj kompletne vyčistiť.

1. Odoberte nádrž na znečistenú vodu, pozrite si *Vybratie nádrže na znečistenú vodu*.
2. Stlačte tlačidlo na odistenie valcovej kazety.
   Obrázok Z
   Valcová kazeta sa oddelí od čistiaceho robota.
3. Valcovú kazetu vyberte z čistiaceho robota.
4. Vyčistite spodnú stranu prístroja a odkryté vnútorné povrchy, ako aj viditeľné kontakty a snímače vlhkou utierkou.
5. Dbajte na vedenie kazety a valcovú kazetu zasuňte do čistiaceho robota tak, aby došlo k jej počuteľnému zaisteniu.
   Obrázok K
6. Vložte nádrž na znečistenú vodu, pozrite si *Vloženie nádrže na znečistenú vodu*.

Čistiace a ošetrovacie prostriedky

POZOR

Používanie nevhodných čistiacich a ošetrovacích prostriedkov

Používanie nevhodných čistiacich a ošetrovacích prostriedkov môže prístroj poškodiť a viesť k vylúčeniu záruky.
Používajte len čistiace prostriedky KÄRCHER.
Dbajte na správne dávkovanie.

Upozornenie

Na čistenie podláh podľa potreby používajte čistiace prostriedky KÄRCHER.

- Pri dávkovaní čistiacich a ošetrovacích prostriedkov venujte pozornosť informáciám o množstve od výrobcu.
- Naplňte nádrž na čistú vodu najskôr vodou a potom čistiacimi alebo ošetrovacími prostriedkami, aby nedošlo k tvorbe peny.
- Aby ste predišli pretečeniu, pri plnení vody nechajte priestor pre čistiace alebo ošetrovacie prostriedky.

Výmena čistiaceho valca

Opotrebovaný čistiaci valec môže zhoršiť výsledok čistenia.

1. Pravidelne kontrolujte, či čistiaci valec nie je opotrebovaný, a v prípade potreby ho vymeňte.

Čistenie vodného filtra v nabíjacej stanici

1. Otvorte priečinok na odkladanie valca na nabíjacej stanici.
   Obrázok AI
2. Otočte bajonetový uzáver vodného filtra a vytiahnite vodný filter.
3. Vodný filter očistite pod tečúcou vodou.
4. Opäť vložte vodný filter do nabíjacej stanice.
5. Zatvorte priečinok na odkladanie valca.

Čistenie snímača kvapaliny

Nabíjacia stanica je vybavená snímačmi, ktoré spustia chybové hlásenie, keď je na stanici príliš veľa vlhkosti. Keď sa vyskytne chybové hlásenie, kvapalina sa musí odstrániť:

1. Odnímte nájazdovú rampu z nabíjacej stanice a odstráňte kvapalinu.
   Obrázok AJ
2. Snímače vlhkosti očistite handrou.
3. Odoberte nádrž na znečistenú vodu, pozrite si *Vybratie nádrže na znečistenú vodu*.
4. Páčku na otváranie nádrže na znečistenú vodu potiahnite smerom nahor a vyklopte kryt nádrže na znečistenú vodu.
   Obrázok R
5. Vyčistite prívod vody nádrže na znečistenú vodu zvnútra a zvonka.
6. Zatvorte veko nádrže na znečistenú vodu.
7. Vložte nádrž na znečistenú vodu do prístroja, pozrite si *Vloženie nádrže na znečistenú vodu*.
8. Vyčistite valcovú kazetu, pozrite si *Čistenie valcovej kazety a stieracej jednotky s hrebeňom*.

Pomoc pri poruchách

Poruchy majú často jednoduchú príčinu, ktorú dokážete odstrániť sami pomocou nasledujúceho prehľadu. V prípade pochybností alebo pri poruchách, ktoré tu nie sú uvedené, sa obráťte na autorizovaný zákaznícky servis.

Chyba	Príčina	Odstránenie
Akumulátor sa nenabíja	Nabíjacie kontakty sú znečistené.	1. Nabíjacie kontakty na nabíjacej stanici, ako aj na čistiacom robote utrite suchou handrou.
	Teplota prostredia je nižšia ako 0 °C alebo vyššia ako 35 °C.	1. Čistiaci robot používajte pri teplotách nad 0 °C a pod 35 °C.
	Sieťový kábel nabíjacej stanice nie je zapojený.	1. Zapojte sieťový kábel nabíjacej stanice.

Chyba	Príčina	Odstránenie
Čistiaci robot sa nevracia do nabíjacej stanice	Akumulátor je vybitý.	1. Čistiaci robot manuálne umiestnite na nabíjaciu stanicu a nechajte ho úplne sa nabiť.
	Čistiaci robot sa nachádza príliš ďaleko od nabíjacej stanice.	1. Čistiaci robot umiestnite bližšie k nabíjacej stanici. 2. Čistiaci robot manuálne umiestnite na nabíjaciu stanicu.
	Príliš málo miesta okolo nabíjacej stanice.	1. Uistite sa, že okolo nabíjacej stanice je k dispozícii dostatočný priestor. Pozrite si kapitolu *Umiestnenie nabíjacej stanice*.
	Okolo nabíjacej stanice sa nachádza príliš veľa prekážok.	1. Nabíjaciu stanicu umiestnite do otvorenejšej oblasti. Pozrite si kapitolu *Umiestnenie nabíjacej stanice*.
	Ak bol čistiaci robot presunutý na väčšiu vzdialenosť, tak si nanovo zmapuje svoje okolie.	1. Čistiaci robot manuálne umiestnite na nabíjaciu stanicu.
	Čistiaci robot nebol spustený z nabíjacej stanice. V tomto prípade sa vráti iba na miesto, odkiaľ bol spustený.	1. Čistiaci robot manuálne umiestnite na nabíjaciu stanicu.
	Sieťový kábel nabíjacej stanice nie je zapojený.	1. Zapojte sieťový kábel nabíjacej stanice.
Odsávanie prachu v nabíjacej stanici sa nespustí alebo nefunguje správne.	Čistiaci robot nie je správne umiestnený na nabíjacej stanici.	1. Čistiaci robot manuálne umiestnite na nabíjaciu stanicu.
	Vrecko na prach je plné. LED dióda na uchytení vrecka na prach svieti načerveno.	1. Vymeňte vrecko na prach, pozrite si *Výmena vrecka na prach*.
	Vrecko na prach nie je prítomné alebo je nesprávne vložené.	1. Vložte vrecko na prach, resp. skontrolujte jeho uloženie.
	Veko nabíjacej stanice je otvorené.	1. Zatvorte veko nabíjacej stanice.
Čistiaci robot sa pohybuje trhane a nevykonáva čistenie v usporiadaných dráhach	Snímač sledovania steny je znečistený.	1. Vyčistite snímač sledovania steny, pozri *Čistenie snímačov*.
	Laserový snímač (LiDAR) je znečistený.	1. Vyčistite laserový snímač (LiDAR), pozri *Čistenie snímačov*.
Čistiaci robot sa častejšie vracia späť do nabíjacej stanice	Nádrž na čistú vodu nie je v prístroji správne upevnená.	1. Nádrž na čistú vodu vložte správne do prístroja.
	Nádrž na znečistenú vodu v prístroji je plná alebo znečistená.	1. Vyprázdnite nádrž na znečistenú vodu. 2. Vyčistite nádrž na znečistenú vodu, pozrite si *Čistenie nádrže na znečistenú vodu*. 3. Vyčistite kontakty na nádrži na znečistenú vodu, pozrite si *Čistenie kontaktov*.
LED tlačidlá a LED lišta na prístroji pulzujú načerveno	Nádrž na čistú vodu je prázdna.	1. Naplňte nádrž na čistú vodu.
	Nádrž na znečistenú vodu je plná.	1. Vyprázdnite nádrž na znečistenú vodu.
LED tlačidlá pulzujú načerveno a LED lišta na prístroji nesvieti	Akumulátor je vybitý.	1. Nabite akumulátor.
LED tlačidlá blikajú načerveno a LED lišta na prístroji nesvieti	Nádoba na prach nie je uložená v prístroji.	1. Vložte nádobu na prach.
	Akumulátor je nabitý na menej ako 20 %. Prístroj nemôže začať s čistením.	1. Nabite akumulátor.
LED dióda na uchytení vrecka na prach v nabíjacej stanici svieti načerveno	V nabíjacej stanici nie je žiadne vrecko na prach.	1. Vložte vrecko na prach.
LED dióda na nádrži na čistú vodu v nabíjacej stanici svieti načerveno	Nádrž na čistú vodu je prázdna.	1. Naplňte nádrž na čistú vodu.
	Nádrž na čistú vodu nie je uložená v prístroji.	1. Vložte nádrž na čistú vodu.

Chyba	Príčina	Odstránenie
LED dióda na nádrži na čistú vodu v nabíjacej stanici svieti načerveno, hoci je nádrž na čistú vodu plná	Vodný filter pre prívod čistej vody z nabíjacej stanice do prístroja je upchatý.	1. Vyčistite vodný filter, pozrite si *Čistenie vodného filtra v nabíjacej stanici*. 2. Ak problém pretrváva, vymeňte vodný filter.
LED dióda na nádrži na znečistenú vodu v nabíjacej stanici svieti načerveno	Nádrž na znečistenú vodu je plná.	1. Vyprázdnite nádrž na znečistenú vodu.
	Nádrž na znečistenú vodu nie je uložená v prístroji.	1. Vložte nádrž na znečistenú vodu.

Zákaznícky servis

V prípade, že sa porucha nedá odstrániť, prístroj musí skontrolovať zákaznícky servis.

Záruka

V každej krajine platia záručné podmienky vydané našou príslušnou distribučnou spoločnosťou. Prípadné poruchy vášho prístroja odstránime v rámci záručnej doby zadarmo, pokiaľ ich príčinou boli materiálové alebo výrobné chyby. Pri uplatňovaní záruky sa spolu s dokladom o kúpe obráťte na svojho predajcu alebo na najbližšie autorizované servisné stredisko.
(adresa je uvedená na zadnej strane)
Ďalšie informácie o záruke (ak sú k dispozícii) nájdete v sekcii Servis na vašej miestnej webovej stránke Kärcher v časti „Na stiahnutie“.

EÚ vyhlásenie o zhode

Prístroj	Konštrukčný typ	Frekvenčné pásmo, MHz	Max. výkon EIRP, mW
RVF 7	WLAN 2,4 GHz	2400-2483,5	100
RVF 7	WLAN 5 GHz	5150-5850	100
RVF 7	Bluetooth	2400-2483,5	63

Spoločnosť Alfred Kärcher SE & Co. KG týmto vyhlasuje, že bezdrôtové zariadenie typu Robo Cleaner spĺňa požiadavky smernice 2014/53/EÚ. Kompletný text vyhlásenia o zhode EÚ nájdete na stránke *www.kaercher.com/RVF7*.

Technické údaje

		RVF 7 Comfort
Čistiaci robot		
Menovitý výkon	W	60
Typ súpravy akumulátorov		Li-ION
Kapacita akumulátora	mAh	4800
Prevádzková doba v bežnej prevádzke a plnom nabití akumulátora	min	120
Plošný výkon	m^2/h	45
Sací výkon (režim Boost/štandardný režim)	Pa	13000 / 2000
Doba nabíjania (8 % až 100 %/ 0 % až 100 %)	min	230 / 285
Bezdrôtové pripojenia		IEEE 802.11b/ g/n 2,4 GHz & 5 GHz
Frekvenčné pásmo (pre 2,4 GHz)	MHz	2400-2483,5
Frekvenčné pásmo (pre 5 GHz)	MHz	5150-5850
Hladina akustického tlaku	dB(A)	<67
Objem nádrže na čistú vodu	ml	300
Objem nádrže na znečistenú vodu	ml	130
Suché nečistoty	ml	250
Hmotnosť	kg	5,6
Nabíjacia stanica		
Menovitý príkon (vysávanie/nabíjanie)	W	650/30
Doba trvania samočistenia	sekundy	90-240
Objem nádrže na čistú vodu	l	3
Objem nádrže na znečistenú vodu	l	2,4
Suché nečistoty	l	4
Hmotnosť	kg	9,3
Dĺžka x šírka x výška	mm	450x400 x520
Hladina akustického tlaku	dB(A)	82

Technické zmeny vyhradené.

Kazalo

Splošna navodila 257
Varnostna navodila 257
Simboli na napravi 258
Zaščita okolja 258
Namenska uporaba 258
Pribor in nadomestni deli 258
Obseg dobave 258
Opis naprave 258
Tipke na polnilni postaji 259
Prvi zagon 261
Zagon 261
Upravljanje 262
Transport 265
Skladiščenje 265
Nega in vzdrževanje 265
Pomoč pri motnjah 267
Garancija 269
Izjava EU o skladnosti 269
Tehnični podatki 269

Splošna navodila

Pred prvo uporabo naprave preberite in upoštevajte ta originalna navodila za uporabo. Dokument shranite za poznejšo uporabo ali za naslednjega uporabnika.

- Če navodil za uporabo in varnostnih navodil ne upoštevate, lahko nastanejo škoda na napravi in nevarnosti za upravljavca in druge osebe.
- Če opazite poškodbe, ki so nastale med transportom, takoj obvestite prodajalca.
- Ko vzamete vsebino paketa iz embalaže, preverite, ali manjka pribor in ali je vsebina poškodovana.

Varnostna navodila

- Poleg napotkov v navodilih za uporabo upoštevajte tudi splošne zakonske predpise o varnosti in preprečevanju nesreč.
- Opozorila in napotki na napravi vsebujejo pomembne informacije za varno obratovanje.

Stopnje nevarnosti

⚠ *NEVARNOST*

- *Označuje neposredno nevarnost, ki lahko povzroči težke telesne poškodbe ali smrt.*

⚠ *OPOZORILO*

- *Označuje potencialno nevarno situacijo, ki lahko povzroči težke telesne poškodbe ali smrt.*

⚠ *PREVIDNOST*

- *Označuje potencialno nevarno situacijo, ki lahko povzroči lahke telesne poškodbe.*

POZOR

- *Označuje potencialno nevarno situacijo, ki lahko povzroči materialno škodo.*

Splošna varnostna navodila

Laserski radar naprave je skladen z IEC 60825-1:2014 za varnost laserskih izdelkov razreda 1 in ne proizvaja laserskega sevanja, ki bi bilo nevarno za človeško telo.

⚠ ***NEVARNOST*** *• Nevarnost zadušitve. Otrokom preprečite stik z embalažno folijo.*

⚠ ***OPOZORILO*** *• Napravo uporabljajte samo v skladu z namenom uporabe. Upoštevajte krajevne danosti in pri delu z napravo pazite na tretje osebe, zlasti na otroke. • Osebe z zmanjšanimi telesnimi, čutnimi ali duševnimi sposobnostmi oziroma s pomanjkljivimi izkušnjami in/ali znanjem ne smejo uporabljati naprave. • Napravo smejo uporabljati samo osebe, poučene o ravnanju z napravo, ali osebe, ki so dokazale svoje sposobnosti za upravljanje in so izrecno pooblaščene za uporabo naprave. • Otroci ne smejo uporabljati naprave. • Otrokom preprečite igro z napravo. • Otrokom je čiščenje z napravo in vzdrževanje naprave dovoljeno samo pod nadzorom. • Otroci od starosti najmanj 8 let naprej smejo uporabljati napravo le, če jih je oseba, pristojna za njihovo varnost, poučila o uporabi ali jih med uporabo pravilno nadzoruje in če razumejo potencialne nevarnosti.*

⚠ ***PREVIDNOST*** *• Nevarnost nesreč in telesnih poškodb. Pri transportu in skladiščenju upoštevajte težo naprave, glejte poglavje Tehnični podatki v navodilih za uporabo. • Varnostna navodila so namenjena vaši varnosti. Varnostnih navodil nikoli ne spreminjajte in jih vedno upoštevajte.*

POZOR *• Poškodovanje naprave. Ne stojte na napravi in nanjo ne postavljajte otrok, predmetov ali hišnih ljubljenčkov. • V napravi so akumulatorji, ki jih lahko zamenja samo strokovnjak.*

Nevarnost udara elektrike

⚠ ***OPOZORILO*** *• V napravi so električni sestavni deli. Naprave ne čistite pod tekočo vodo. • Pred vsemi negovalnimi in vzdrževalnimi deli izklopite napravo.*

⚠ ***PREVIDNOST*** *• Popravila in dela na električnih sestavnih delih sme izvajati samo pooblaščena servisna služba.*

Varnostna navodila za obratovanje

⚠ ***NEVARNOST*** *• Naprave brez nadzora ne uporabljajte v prostorih z gorečim ognjem ali žerjavico v odprtem kaminu. • Naprave brez nadzora ne uporabljajte v prostorih z gorečimi svečami.*

⚠ ***OPOZORILO*** *• Nevarnost kratkega stika. Prevodni predmeti (npr. izvijače in podobno) se ne smejo približevati polnilnim kontaktom.*

⚠ ***PREVIDNOST*** *• Bodite pozorni na nevarnost spotikanja zaradi premikanja robotskega čistilnika. • Nevarnost telesnih poškodb. Med delovanjem se s prsti ali orodjem nikoli ne dotikajte vrtljivega čistilnega valja naprave. • Ne stojte ali sedite na postaji ali robotskem čistilniku. • Upoštevajte, da se lahko predmeti prevrnejo, če robotski čistilnik trči vanje (tudi predmeti na mizah ali manjših kosih pohištva). • Upoštevajte, da se lahko robotski čistilnik ujame v viseče telefonske kable, električne kable, namizne prte, vrvice, pasove itd. To lahko povzroči padanje predmetov.*

POZOR *• Naprave ne uporabljajte v prostorih, ki so zavarovani z alarmnim sistemom ali detektorjem gibanja. • Napravo uporabljajte samo pri temperaturah od 0 °C do +35 °C. • Napravo uporabljajte samo v prostoru. • Z napravo ne čistite na področjih, kjer so ostri ali večji predmeti, kot so npr. črepinje, kamenčki ali deli igrač. • Pred uporabo naprave poberite vse kable s tal, da jih naprava med čiščenjem ne bi vlekla za seboj. • Zagradite vsa območja, kjer obstaja nevarnost padca naprave, npr. stopnišča ali galerije brez omejitve.*

Varnostna navodila polnilna postaja

⚠ ***NEVARNOST*** *● Napravo priključite samo na izmenični tok. Navedena napetost na tipski ploščici mora biti skladna z omrežno napetostjo. ● Zaradi varnosti priporočamo, da napravo uporabljate samo v kombinaciji s stikalom na okvarni tok (najv. 30 mA). ● Omrežnega vtiča in vtičnice nikoli ne prijemajte z vlažnimi rokami. ● Nevarnost eksplozije. Ne polnite baterij brez možnosti ponovnega polnjena.*

⚠ ***OPOZORILO*** *● Napravo povežite samo z električnim priključkom, ki ga je v skladu s standardom IEC 60364-1 izdelal strokovnjak za elektriko. ● Preverite združljivost napetosti omrežja z napetostjo, navedeno na tipski ploščici naprave. ● V napravi so električni sestavni deli. Naprave ne čistite pod tekočo vodo. ● Nevarnost kratkega stika. Prevodni predmeti (npr. izvijače in podobno) se ne smejo približevati polnilnim kontaktom. ● Nevarnost kratkega stika. Polnilne kontakte polnilne postaje čistite samo na suho. ● Pred izvajanjem vseh vzdrževalnih del ali nege iztaknite električni vtič. ● Čistilni robot 1.269-690.0 se lahko polni samo na polnilni napravi polnilne postaje s številko dela 4.269-091.0 . ● V polnilni postaji lahko polnite samo priloženo čistilno napravo. ● Pred vsako uporabo preverite, ali je omrežni kabel poškodovan. Ne uporabljajte poškodovanega omrežnega kabla. Če je omrežni kabel poškodovan, ga zamenjajte z odobrenim nadomestnim kablom. Primeren nadomestni kabel lahko dobite pri podjetju KÄRCHER ali pri enem od naših servisnih partnerjev.*

POZOR *● Napravo uporabljajte samo v zaprtem prostoru. ● Polnilne postaje ne postavljajte v bližino virov toplote, npr. grelnikov. ● Polnilno postajo shranjujte samo v zaprtih prostorih, na hladnem in suhem mestu. ● Da bi preprečili popolno izpraznitev akumulatorske baterije, robotski čistilnik najpozneje po 5 mesecih znova popolnoma napolnite. ● Pred vsemi negovalnimi in vzdrževalnimi deli izklopite polnilno postajo.*

Simboli na napravi

Pred zagonom preberite navodila za uporabo in vsa varnostna navodila.

Napravo zaščitite pred vlago. Napravo hranite na suhem. Naprave ne pustite na dežju. Naprava je primerna samo za uporabo v notranjih prostorih.

Zaščita okolja

Pakirni material je mogoče reciklirati. Embalažo odstranite na okolju varen način.

Električne in elektronske naprave vsebujejo dragocene materiale z možnostjo recikliranja, pogosto pa tudi sestavne dele, kot so baterije, akumulatorske baterije ali olja, ki lahko pri napačni uporabi ali napačnem odstranjevanju škodujejo zdravju ljudi in okolju. Navedeni sestavni deli so kljub temu potrebni za pravilno delovanje naprave. Naprav, označenih s tem simbolom, ne smete odvreči med gospodinjske odpadke.

Napotki o sestavinah (REACH)
Aktualne informacije najdete na spletnem naslovu: *www.kaercher.de/REACH*

Namenska uporaba

Naprava je sestavljena iz dveh enot, polnilne postaje in robotskega čistilnika na pogon z akumulatorsko baterijo.

- Ta robotski čistilnik je zasnovan za popolnoma samodejno mokro in suho čiščenje.
- Ne čistite oblog, občutljivih na vodo, kot so naprimer talne obloge iz neobdelane plute, saj lahko vanje prodre vlaga in poškoduje tla.
- Naprava je primerna za čiščenje preprog, PVC-ja, linoleja, ploščic, kamna, naoljenega in povoskanega parketa, laminata in vseh talnih oblog, ki niso občutljiva na vodo.
- Ta naprava je bila razvita za uporabo v zasebnih gospodinjstvih in ni predvidena za komercialno uporabo.

Pribor in nadomestni deli

Uporabljajte samo originalni pribor in originalne nadomestne dele, ki zagotavljajo varno in nemoteno delovanje naprave.
Informacije o priboru in nadomestnih delih najdete na spletnem naslovu *www.kaercher.com*.

Obseg dobave

Ko vzamete napravo iz embalaže, preverite, ali je vsebina popolna. Če manjka pribor ali če so med transportom nastale poškodbe, obvestite prodajalca.

Opis naprave

Glejte slike na strani s slikami.
Slika A
Slika B

1. Rezervoar za umazano vodo
2. Čistilni valj (2 x)
3. Sesalni jašek na robotskem čistilniku
4. Pogonsko kolo
5. Pokrov krtače
6. Čistilna krtača
7. Stranske metle (4 x)
8. Krmilno kolesce
9. Senzor padcev
10. Kaseta z valji
11. Odpiralni vzvod rezervoarja za umazano vodo
12. Sesalni ventil za umazano vodo na napravi
13. Rezervoar za svežo vodo
14. Gumijasto tesnilo za dovod sveže vode
15. Orodje za čiščenje
16. Posoda za prah
17. Foam Stop 30 ml (2 x)
18. RM 536 500 ml
19. Tipka za vklop/izklop/premor
20. Tipka Domov
21. 3D-senzor s kamero
22. Senzor za sledenje steni

㉓ LED trak na prikaz stanja
㉔ Zgornji pokrov
㉕ Dotok sveže vode
㉖ Stiki za polnilno postajo
㉗ Laserski senzor (LiDAR)
㉘ Filter (2 x)
㉙ Dovozna klančina
㉚ Predal za shranjevanje za valj
㉛ Pokrov polnilne postaje
㉜ Nosilni ročaj
㉝ Polnilna vtičnica
㉞ Držalo za kabel
㉟ Kabelsko vodilo
㊱ Vrečka za prah *(2 x) **(5 x)
㊲ Omrežni kabel
㊳ Rezervoar za umazano vodo
㊴ Rezervoar za svežo vodo
㊵ Nastavek vrečke za prah
㊶ Tipka "Začetek samočiščenja"
㊷ Tipka "Spremeni način čiščenja"
㊸ Tipka "Začni čistiti"
㊹ Polnilni ventil za svežo vodo
㊺ Sesalni ventil rezervoarja za umazano vodo
㊻ Sesalni jašek na polnilni postaji

* RVF 7 Comfort
** RVF 7 Comfort Extra

Tipke na polnilni postaji

Napotek
Tipke na polnilni postaji lahko pritisnete le, ko je robotski čistilnik v polnilni postaji, saj le tako zagotovite stik z napravo.

Tipka	Opis
	Tipka se uporablja za začetek čiščenja.
	Tipka se uporablja za izbiro načinov čiščenja. Če simbol sveti, je aktiviran način mokrega in suhega čiščenja. Če simbol ne sveti, je aktiviran samo način suhega čiščenja.
	Tipka se uporablja za aktiviranje funkcije samočiščenja. To vključuje: • Praznjenje rezervoarja za umazano vodo • Polnjenje rezervoarja za svežo vodo • Čiščenje valja • Sušenje valja • Praznjenje vrečke za prah

Delovanje robotskega čistilnika

- Mobilni robotski čistilnik črpa energijo iz vgrajene akumulatorske baterije, ki se redno polni na priloženi polnilni postaji. Če akumulatorska baterija ni dovolj napolnjena, se samodejno vrne na polnilno postajo, da se napolni, in po potrebi prekine trenutno opravilo čiščenja.
- Ko je postopek polnjenja končan, robotski čistilnik ob neprekinjenem opravilu čiščenja samodejno zapusti polnilno postajo in nadaljuje s čiščenjem. Ko robotski čistilnik zaključi s čiščenjem, se za polnjenje vrne nazaj na polnilno postajo.
- Robotski čistilnik sporoča sporočila o stanju z glasovnim izhodom in različnimi barvami LED diod na napravi.
- Robotski čistilnik se premika sistematično. Z laserskim senzorjem (LiDAR) pregleda prostor in ga po korakih očisti. Izogiba se oviram, ki so vsaj tako visoke kot vgrajeni laserski senzorji (LiDAR).
- Robotski čistilnik ima senzorje padca, ki lahko prepoznajo stopnice in podeste ter preprečujejo padce.
- Za zaznavanje preprog se uporablja ultrazvočni senzor, ki ga lahko v aplikaciji posamezno aktivirate in deaktivirate. Glede na konfiguracijo se robotski čistilnik izogne preprogam.
- Robotski čistilnik ima rezervoar za svežo in umazano vodo ter valj iz mikrovlaken, posodo za prah, čistilno krtačo in 2 stranski metli. Ti sestavni deli omogočajo hkratno suho in mokro čiščenje. Pri sesanju se vsi prašni delci in groba umazanija zberejo v posodi za prah, tako da se med mokrim čiščenjem prašni delci in groba umazanija ne zbirajo v posodi za umazano vodo.
- V večnamenski polnilni postaji se po vsakem čiščenju iz naprave samodejno odsesa umazana voda, doda se sveža voda, iz posode za prah pa se odstrani prah. V polnilni postaji lahko čistilne valje tudi očistite, posušite in shranite.

Sesanje je mogoče le pod naslednjimi pogoji:
- Robotski čistilnik se nahaja v polnilni postaji.
- Na polnilni postaji je obešena vrečka za prah.
- Obešena vrečka za prah ni polna.
- Pokrov polnilne postaje je zaprt.

Barve LED diod na napravi

Tipke LED	LED trak	Pomen
izklop	izklop	Naprava je izklopljena. Naprava deluje v načinu mirovanja. Naprava je v načinu »Ne moti«.
pulzira belo	pulzira belo	Naprava je vklopljena. Nova vdelana programska oprema se prenaša in posodablja.
pulzira modro	izklop	Povezavaz omrežjem je vzpostavljena.
sveti zeleno	sveti modro ali rumeno (odvisno od izbranega načina čiščenja).	Povezava z omrežjem je bila uspešno zaključena.
pulzira modro	izklop	Povezava z omrežjem je ponastavljena.
pulzira zeleno	izklop	Naprava se nahaja v polnilni postaji, baterija se polni.
pulzira ali utripa rdeče	pulzira ali utripa rdeče	Pojavila se je motnja. Odpravljanje motenj, glej *Pomoč pri motnjah*.

Barve LED diod na polnilni postaji

Tipke LED	LED trak	Pomen
izklop	sveti belo	Polnilna postaja je v stanju pripravljenosti.
• Tipka "Začni čistiti":pulzira zeleno • Tipka "Spremeni način čiščenja":sveti modro/izklopljeno • Tipka "Začetek samočiščenja":sveti belo	utripa zeleno	Naprava se nahaja v polnilni postaji, baterija se polni.
• Tipka "Začni čistiti":izklopljeno • Tipka "Spremeni način čiščenja":sveti modro/izklopljeno • Tipka "Začetek samočiščenja":pulzira rumeno	utripa rumeno	Vsebino posode za prah v napravi odsesa polnilna postaja.
• Tipka "Začni čistiti":izklopljeno • Tipka "Spremeni način čiščenja":sveti modro/izklopljeno • Tipka "Začetek samočiščenja":pulzira modro	utripa modro	Naprava je v polnilni postaji, čistilni valji se čistijo.
• Tipka "Začni čistiti":sveti rdeče • Tipka "Spremeni način čiščenja":sveti rdeče • Tipka "Začetek samočiščenja":sveti rdeče	pulzira ali utripa rdeče	Pojavila se je motnja. Odpravljanje motenj, glej *Pomoč pri motnjah*.
izklop	izklop	Naprava je izklopljena. Naprava je v načinu »Ne moti«.

Posebni načini

Način mirovanja

Robotski čistilnik se po 5 minutah neaktivnosti samodejno preklopi v način mirovanja. Pritisnite kateri koli gumb, da ga prebudite.

- Robotski čistilnik ne preklopi v način mirovanja, ko je na polnilni postaji.
- Robotski čistilnik se samodejno izklopi, če je v načinu mirovanja več kot 6 ur

Način »Ne moti«

Možno je aktivirati način »Ne moti«. V načinu »Ne moti« robotski čistilnik ne oddaja nobenih zvočnih opozoril. Tipke LED in LED trak so izklopljene.

Način »Ne moti« lahko aktivirate v aplikaciji. Prenos aplikacije je opisan v poglavju *Povezovanje robotskih čistilnikov z WLAN in aplikacijo*.

Napotek

V načinu »Ne moti« se robotski čistilnik ne izklopi. Za nadaljevanje čiščenja na kratko pritisnite Tipka za vklop/izklop/premor.

Daljinsko upravljanje

V aplikaciji je na voljo možnost navigacije robota, če na primer obtiči na nedostopnem mestu.

To daljinsko upravljanje lahko izberete v aplikaciji pod »Nastavitve« > »Nastavitve robota«.

Prvi zagon

Postavitev polnilne postaje

- Lokacijo izberite tako, da bo čistilni robot zlahka dosegel polnilno postajo.

POZOR

Poškodovanje tal zaradi vlage

Vlažen valj lahko med polnjenjem poškoduje tla.
Polnilno postajo postavite na tla, ki so odporna na vodo, in na priloženo talno zaščitno ploščo.

- Levo in desno od polnilne postaje zagotovite razdaljo najmanj 0,5 m, pred polnilno postajo pa najmanj 1,5 m.
- Lokacija ne sme biti izpostavljena neposredni sončni svetlobi.

1. Postavite polnilno postajo.
   Slika C
2. Omrežni kabel naprave vstavite v polnilno pušo polnilne postaje.
   Slika D
3. Vstavite električni vtič.

Povezovanje robotskega čistilnika s polnilno postajo

1. Robotski čistilnik ročno postavite na polnilno postajo in se prepričajte, da imajo polnilni kontakti dober stik.
   Robotski čistilnik se vklopi samodejno. Prižgejo se tipke LED in LED trak.

Napotek

Med prvim zagonom ročni vklop brez stika s polnilno postajo ni mogoč.

Po prvem zagonu se robotski čistilnik samodejno premakne na polnilno postajo.

Povezovanje robotskih čistilnikov z WLAN in aplikacijo

Robotski čistilnik lahko upravljate neposredno z gumbi na napravi ali prek aplikacije z mobilno napravo, ki podpira WLAN. Da bi lahko uporabljali vse razpoložljive funkcije, je priporočljivo, da robotski čistilnik upravljate prek aplikacije Notranji roboti KÄRCHER.
Preden prenesete aplikacijo, se prepričajte, da je zagotovljeno naslednje:

- Mobilna naprava je povezana z internetom.
- Aktiviran je 2,4 GHz ali 5 GHz WLAN usmerjevalnika.
- Zagotovljena je zadostna pokritost WLAN.

Aplikacijo Notranji roboti KÄRCHER prenesite iz trgovine Apple App Store® ali iz Google Play™ trgovine.

GET IT ON Google Play

Download on the App Store

- Google Play™ in Android™ sta blagovni znamki ali registrirani blagovni znamki družbe Google Inc.
- Apple® in App Store® sta blagovni znamki ali registrirani blagovni znamki družbe Apple Inc.

Povezovanje robotskih čistilnikov z WLAN in aplikacijo Notranji roboti KÄRCHER:

1. Iz trgovine z aplikacijami Apple ali Google Play prenesite aplikacijo Notranji roboti KÄRCHER.
2. Odprite aplikacijo Notranji roboti KÄRCHER.
3. Ustvarite račun (če še niste registrirani).
4. Dodajte želeni robotski čistilnik.
5. V aplikaciji sledite navodilom po korakih.

Zagon

Montaža stranske krtače

1. Robotski čistilnik obrnite.
2. Vstavite stranske krtače. Bodite pozorni na barvno dodelitev na nastavku in na držalu na napravi (npr. črna na črno).
   Slika E

Vstavite rezervoar za umazano vodo

1. Rezervoar za umazano vodo vodoravno potisnite v napravo, da se slišno zaskoči.
   Slika F

Odstranjevanje rezervoarja za umazano vodo

1. Pritisnite tipko za odpahnitev rezervoarja za umazano vodo in izvlecite rezervoar za umazano vodo iz naprave.
   Slika G

Vstavljanje čistilnega valjčka

1. Odstranite magnetni pokrov na kaseti z valji.
   Slika H
2. Pritisnite tipko za sprostitev na kaseti z valji.
   Slika I
   Kaseta z valji se odklopi od čistilnega robota.
3. Odstranite kaseto z valji iz čistilnega robota.
4. Čistilni valj vtaknite na držalo valjev.
   Slika J
5. Bodite pozorni na vodilo kasete in potisnite kaseto z valji v čistilni robot, dokler se zvočno ne zaskoči.
   Slika K
6. Na kaseto z valji pritrdite magnetni pokrov.

Polnjenje rezervoarja za svežo vodo polnilne postaje

Rezervoar za svežo vodo v napravi se polni predvsem prek polnilne postaje. Rezervoar za svežo vodo lahko napolnite tudi ročno, glej *Polnjenje rezervoarja za svežo vodo*.

POZOR

Nevarnost poškodovanja

Pri nalivanju vroče vode v rezervoar za svežo vodo lahko pride do deformacije plastike.
V posodo za svežo vodo ne vlivajte vroče vode.

Napotek

Pred polnjenjem rezervoarja za svežo vodo vedno najprej izpraznite rezervoar za umazano vodo.

1. Odprite pokrov polnilne postaje.
   Slika L
2. Odstranite rezervoar za svežo vodo.
3. Povlecite jeziček na pokrovu rezervoarja za svežo vodo in dvignite pokrov.
4. Rezervoar za svežo vodo napolnite s hladno ali mlačno vodo iz pipe do oznake MAX.
5. Po potrebi v rezervoar za svežo vodo dolijte sredstvo za čiščenje oziroma nego KÄRCHER.

POZOR

Slab rezultat čiščenja zaradi nepravilne uporabe čistila

Preveliko ali premajhno odmerjanje sredstev za čiščenje ali nego lahko povzroči slabe rezultate čiščenja. Bodite pozorni na priporočeno odmerjanje sredstev za čiščenje oziroma nego.

Napotek

Ne uporabljajte čistil drugih proizvajalcev, saj lahko povzročijo močno penjenje na tleh ali v rezervoarju za umazano vodo naprave.

Poleg tega se lahko med prvim čiščenjem tvori pena, če so na tleh še vedno ostanki predhodno uporabljenih čistil drugih proizvajalcev.

6. Zaprite pokrov.
7. Rezervoar za svežo vodo ponovno vstavite v polnilno postajo.
8. Zaprite pokrov polnilne postaje.

Polnjenje rezervoarja za svežo vodo

Rezervoar za svežo vodo v napravi lahko napolnite ročno:

POZOR

Nevarnost poškodovanja

Pri nalivanju vroče vode v rezervoar za svežo vodo lahko pride do deformacije plastike.

V posodo za svežo vodo ne vlivajte vroče vode.

Napotek

Pred polnjenjem rezervoarja za svežo vodo vedno najprej izpraznite rezervoar za umazano vodo.

1. Odstranite zgornji pokrov.
   Slika N
2. Primite rezervoar za svežo vodo za vdolbine in ga odstranite iz naprave.
3. Povlecite gumijasti jeziček na polnilni odprtini.
4. Rezervoar za svežo vodo napolnite s hladno ali mlačno vodo iz pipe.
5. Po potrebi v rezervoar za svežo vodo dolijte sredstvo za čiščenje oziroma nego KÄRCHER.

POZOR

Slab rezultat čiščenja zaradi nepravilne uporabe čistila

Preveliko ali premajhno odmerjanje sredstev za čiščenje ali nego lahko povzroči slabe rezultate čiščenja. Bodite pozorni na priporočeno odmerjanje sredstev za čiščenje oziroma nego.

Napotek

Ne uporabljajte čistil drugih proizvajalcev, saj lahko povzročijo močno penjenje na tleh ali v rezervoarju za umazano vodo naprave.

Poleg tega se lahko med prvim čiščenjem tvori pena, če so na tleh še vedno ostanki predhodno uporabljenih čistil drugih proizvajalcev.

6. Da bi se izognili nastajanju pene na tleh ali v napravi, med prvimi čiščenji dodajte dodatno čistilo Foam Stop v rezervoar za svežo vodo. Po potrebi ponovite postopek.
7. Zaprite gumijasti jeziček.
8. Rezervoar za svežo vodo vstavite v napravo in pritisnite navzdol, da slišno zaskoči.
   Slika O
9. Namestite zgornji pokrov.

Vstavljanje vrečke za prah

1. Odprite pokrov polnilne postaje.
   Slika M
2. Potisnite vrečko za prah v držalo.
3. Zaprite pokrov polnilne postaje.

Upravljanje

POZOR

Nevarnost zaradi ovir

Nevarnost poškodovanja

Pred uporabo robotskega čistilnika se prepričajte, da na tleh, stopnicah ali podestih ni ovir.

Priprava okolja

- Za učinkovito čiščenje poskrbite, da na tleh ne bodo ležali nobeni predmeti. Zaradi ovir je čiščenje dolgotrajno, saj mora robotski čistilnik obvoziti predmete.
- Odprite vrata prostorov, ki jih želite očistiti.
- Pri upravljanju robotskega čistilnika z aplikacijo: V aplikaciji izvedite konfiguracijo, da lahko robotski čistilnik čisti v skladu z individualnimi zahtevami za čiščenje (območja prepovedi vstopa, različni parametri čiščenja itd.), glejte poglavje *Nastavitve v aplikaciji*.

Nastavitve

Nastavitve na robotu

Čiščenje lahko z robotskega čistilnika zaženete tudi brez aplikacije. S tipkami lahko izvedete naslednje ukaze:

- Način čiščenja izberite prek Tipka "Spremeni način čiščenja", glej *Začetek čiščenja*.
- Čiščenje zaženite prek Tipka za vklop/izklop/premor.
- Prekinitev čiščenja prek Tipka za vklop/izklop/premor.
- Robotski čistilnik ročno vrnite v polnilno postajo prek Tipka Domov.

Robotski čistilnik se samodejno vrne na polnilno postajo za polnjenje, ko zaključi nalogo čiščenja ali ko je med čiščenjem zmogljivost baterije prenizka.

Nastavitve v aplikaciji

Aplikacija Notranji roboti KÄRCHER med drugim ponuja naslednje glavne funkcije:

- Vodnik po korakih za možnosti konfiguracije
- Ustvarjanje zemljevidov za prostore in več nadstropij
- Določanje urnikov
- Opredelitev območij prepovedi vstopa in navideznih zidov
- Opombe o napakah ali nepravilnem delovanju in poteku čiščenja
- Nastavitev parametrov čiščenja, kot so količina vode, intenzivnost čiščenja, število prehodov ali način izogibanja preprogi
- Določanje območij čiščenja
- Aktiviranje/deaktiviranje načina »Ne moti«
- Priklic kamere v živo na napravi
- Daljinsko upravljanje naprave
- Pogosta vprašanja z izčrpno pomočjo pri motnjah

Vklop robotskega čistilnika

Napotek

Če robotskega čistilnika ni mogoče vklopiti zaradi prenizke ravni napolnjenosti, ga postavite neposredno na polnilno postajo, glejte poglavje Prvi zagon.

1. Robotski čistilnik ročno postavite na polnilno postajo in se prepričajte, da imajo polnilni kontakti dober stik.
   Robotski čistilnik se samodejno vklopi in odda zvočni signal.

LED trak pulzira v beli barvi.

Napotek

Robotski čistilnik se lahko vključi tudi, ko ni na polnilni postaji:

2. Za 5 sekund držite pritisnjeno Tipka za vklop/izklop/premor.
   Robotski čistilnik se vklopi.
   Slika P

Delovanje brez aplikacije

Začetek čiščenja

Napotek

Odprite vrata vseh prostorov, ki jih bo robotski čistilnik čistil, in poskrbite, da na tleh ne bodo ležali nobeni predmeti.

1. Pritisnite Tipka za vklop/izklop/premor.
   Robotski čistilnik odda akustični signal in najprej ustvari zemljevid okolice brez čiščenja.
   Tipke LED in LED trak svetijo v beli barvi.
   Ko je ustvarjanje zemljevidov končano, se robotski čistilnik vrne na polnilno postajo.

Napotek

Počakajte nekaj sekund, da ponovno ne pritisnete na Tipka za vklop/izklop/premor, da lahko robot shrani zemljevid.

2. Izberite želeni način čiščenja.
   a Način čiščenja izberite prek Tipka "Spremeni način čiščenja" na polnilni postaji.
     Način čiščenja lahko izberete tudi prek Tipka "Spremeni način čiščenja" na napravi:
   b Odprite zgornji pokrov.
   c Želeni način čiščenja izberite prek Tipka "Spremeni način čiščenja" na napravi.
     Slika Q
3. Pritisnite Tipka za vklop/izklop/premor.
   Robotski čistilnik odda akustični signal in začne čistiti.
   Tipke LED in LED trak svetijo modro ali rumeno, odvisno od izbranega načina čiščenja.

Napotek

Ko je rezervoar za umazano vodo poln, se robotski čistilnik samodejno vrne na polnilno postajo. Umazana voda se nato izčrpa v polnilni postaji.
Če je rezervoar za umazano vodo v napravi poln, se robotski čistilnik samodejno vrne na polnilno postajo. Sveža voda se nato izčrpa v polnilni postaji.
Glede na nastavitev v aplikaciji se prah v posodi za prah samodejno sesa v rednih časovnih presledkih, ko se naprava pomakne v polnilno postajo.

Delovanje z aplikacijo

Ustvarjanje zemljevida

Napotek

Odprite vrata vseh prostorov, ki jih bo robotski čistilnik čistil, in poskrbite, da na tleh ne bodo ležali nobeni predmeti.

1. V aplikaciji pritisnite upravljalno ploščo "Zagon" in po potrebi sledite navedenim korakom.
   Robotski čistilnik odda akustični signal in začne ustvarjati zemljevid.
   Tipke LED in LED trak svetijo v beli barvi.
   Ko je ustvarjanje zemljevidov končano, se robotski čistilnik vrne na polnilno postajo.

Konfiguracija robota v aplikaciji

Posamezne konfiguracije zemljevida lahko opravite v aplikaciji.

- Navidezni zidovi in območja z omejitvami preprečujejo, da bi robotski čistilnik vstopil na območja, ki jih ne sme čistiti.
- Pri točkovnem čiščenju ali območjih čiščenja lahko robot enkrat posebej očisti območja, ki jih je izbral uporabnik.
- Z različnimi načini čiščenja lahko za vsak prostor posebej izberete intenzivnost čiščenja glede na vrsto tal ali umazanije (količina vode, število prehodov na območje, različna hitrost valja in hitrost vožnje robota itd.)

Prenos aplikacije je opisan v poglavju *Povezovanje robotskih čistilnikov z WLAN in aplikacijo*.

1. V aplikaciji sledite navodilom po korakih.

Začetek čiščenja

1. V aplikaciji izberite želeni zemljevid in začnite čistiti v skladu s posamezno konfiguracijo.

Napotek

Ko je rezervoar za umazano vodo poln, se robotski čistilnik samodejno vrne na polnilno postajo. Umazana voda se nato izčrpa v polnilni postaji.
Če je rezervoar za umazano vodo v napravi poln, se robotski čistilnik samodejno vrne na polnilno postajo. Sveža voda se nato izčrpa v polnilni postaji.
Glede na nastavitev v aplikaciji se prah v posodi za prah samodejno sesa v rednih časovnih presledkih, ko se naprava pomakne v polnilno postajo.

Prekinitev čiščenja

Prekinitev čiščenja na napravi

1. Med čiščenjem pritisnite poljubno tipko.
   Robotski čistilnik se ustavi.
   Tipke LED pulzirajo v modri ali rumeni barvi (odvisno od izbranega načina čiščenja).
   LED trak pulzira v modri ali rumeni barvi (odvisno od izbranega načina čiščenja).
2. Pritisnite Tipka za vklop/izklop/premor.
   Čiščenje se nadaljuje.
   Tipke LED svetijo v modri ali rumeni barvi (odvisno od izbranega načina čiščenja).
   LED trak sveti v modri ali rumeni barvi (odvisno od izbranega načina čiščenja).

Prekinitev čiščenja v aplikaciji

1. V aplikaciji pritisnite upravljalno polje "Prekinitev".
   Robotski čistilnik se ustavi.
   Tipke LED pulzirajo v modri ali rumeni barvi (odvisno od izbranega načina čiščenja).
   LED trak pulzira v modri ali rumeni barvi (odvisno od izbranega načina čiščenja).
2. V aplikaciji pritisnite upravljalno polje "Zagon".
   Čiščenje se nadaljuje.
   Tipke LED svetijo v modri ali rumeni barvi (odvisno od izbranega načina čiščenja).
   LED trak sveti v modri ali rumeni barvi (odvisno od izbranega načina čiščenja).

Prikazovalnik stanja akumulatorskih baterij

Napotek

Če je akumulatorska baterija prazna, se robotski čistilnik samodejno vrne na polnilno postajo, da napolni baterijo.

Optični signali opozarjajo na prazno akumulatorsko baterijo:

- Ko je baterija prazna in jo je treba napolniti, tipke LED utripajo v rdeči barvi.

Napotek

Če robotski čistilnik še ni končal čiščenja, po polnjenju baterije nadaljuje s čiščenjem.

Ročno pošiljanje robotskega čistilnika na polnjenje

Ročno pošiljanje robotskega čistilnika na polnjenje na napravi

1. Če robot trenutno izvaja čiščenje, pritisnite katero koli tipko .
   Robotski čistilnik se ustavi.
   Tipke LED pulzirajo v modri ali rumeni barvi (odvisno od izbranega načina čiščenja).
   LED trak pulzira v modri ali rumeni barvi (odvisno od izbranega načina čiščenja).
2. Pritisnite Tipka Domov.
   Čiščenje je preklicano.
   Robotski čistilnik se premakne do polnilne postaje za polnjenje.
   Takoj ko je robotski čistilnik priključen na polnilno postajo, tipke LED pulzirajo v zeleni barvi.

Robotski čistilnik se samodejno vrne na polnilno postajo za polnjenje, ko zaključi nalogo čiščenja ali ko je med čiščenjem zmogljivost baterije prenizka.

Ročno pošiljanje robotskega čistilnika na polnjenje prek aplikacije

1. Če robot trenutno izvaja čiščenje, v aplikaciji pritisnite upravljalno polje "Prekinitev".
   Robotski čistilnik se ustavi.
   Tipke LED pulzirajo v modri ali rumeni barvi (odvisno od izbranega načina čiščenja).
   LED trak pulzira v modri ali rumeni barvi (odvisno od izbranega načina čiščenja).
2. V aplikaciji pritisnite upravljalno polje "Polnjenje".
   Čiščenje je preklicano.
   Robotski čistilnik se premakne do polnilne postaje za polnjenje.
   Takoj ko je robotski čistilnik priključen na polnilno postajo, tipke LED pulzirajo v zeleni barvi.

Robotski čistilnik se samodejno vrne na polnilno postajo za polnjenje, ko zaključi nalogo čiščenja ali ko je med čiščenjem zmogljivost baterije prenizka.

Praznjenje rezervoarja za umazano vodo

Ko je rezervoar za umazano vodo poln, tipke LED in LED trak pulzirajo v rdeči barvi, robotski čistilnik pa se vrne na polnilno postajo.

Umazana voda se samodejno odvaja iz robotskega čistilnika v polnilni postaji.

Ročno praznjenje rezervoarja za umazano vodo:

1. Odstranjevanje rezervoarja za umazano in svežo vodo, glejte *Odstranjevanje rezervoarja za umazano vodo*.
2. Ročico za odpiranje rezervoarja za umazano vodo povlecite navzgor in dvignite pokrov rezervoarja za umazano vodo.
   Slika R
3. Izpraznite rezervoar za umazano vodo. V primeru trdovratne umazanije rezervoar za umazano vodo sperite s svežo vodo ali ga očistite s čistilno krtačo.
   Slika S
4. Zaprite pokrov rezervoarja za umazano vodo.
5. Vstavljanje rezervoarja za umazano vodo, glejte *Vstavite rezervoar za umazano vodo*.
6. Za nadaljevanje čiščenja pritisnite Tipka za vklop/izklop/premor.

Izpraznitev posode za prah

Glede na nastavitev v aplikaciji se prah v posodi za prah samodejno sesa v rednih časovnih presledkih, ko se naprava pomakne v polnilno postajo.

Ročno praznjenje posode za prah:

1. Odstranite zgornji pokrov.
2. Pritisnite sponko, zgrabite posodo za prah za prijemne vdolbine in jo odstranite iz naprave.
   Slika V
3. Loputo potisnite navzdol.
   Slika W
4. Izpraznite posodo za prah.
5. Loputo potisnite navzgor, dokler se slišno ne zaskoči.
6. Vstavite posodo za prah.
7. Za nadaljevanje čiščenja pritisnite Tipka za vklop/izklop/premor.

Dolivanje čistilne tekočine

Ko je rezervoar za svežo vodo prazen, tipke LED in LED trak pulzirajo v rdeči barvi, robotski čistilnik pa se vrne na polnilno postajo.

Rezervoar za svežo vodo v robotskem čistilniku se samodejno napolni v polnilni postaji.

Napotek

Če je rezervoar za svežo vodo v polnilni postaji prazen, napolnite rezervoar za svežo vodo, glejte Polnjenje rezervoarja za svežo vodo polnilne postaje.

Ročno dolivanje čistilne tekočine:

1. Napolnite rezervoar za svežo vodo v napravi (glejte poglavje *Polnjenje rezervoarja za svežo vodo*).

Izklop naprave

Napotek

Robotskega čistilnika ni mogoče izklopiti, ko je na polnilni postaji.

1. Držite pritisnjeno Tipka za vklop/izklop/premor 5 sekund.
   Tipke LED in LED trak ugasnejo.
   Robotski čistilnik se izklopi.
2. Izpraznite rezervoar za umazano vodo v napravi in ga očistite, glejte *Čiščenje rezervoarja za umazano vodo*.
3. Izpraznite rezervoar za umazano vodo v polnilni postaji in izperite s svežo vodo.
4. Izpraznite posodo za prah in jo očistite, glejte *Čiščenje posode za prah*.
5. S pomočjo glavnika za lase očistite Enota strgala, glejte poglavje *Čiščenje kasete z valji in enote strgala z glavnikom za lase*.
6. Očistite čistilno krtačo, glejte *Čiščenje čistilne krtače*.

Ponastavitev povezave WLAN

Če preklopite na nov usmerjevalnik ali spremenite geslo Wi-Fi, morate posodobiti povezavo Wi-Fi robotskega čistilnika.

Napotek

Podprta so 5 GHz in 2,4 GHz omrežja WLAN.

1. Vklop robotskega čistilnika, glejte poglavje *Vklop robotskega čistilnika*.
2. Za 3 sekunde hkrati pritisnite Tipka za vklop/izklop/premor in Tipka Domov, dokler se ne oglasi akustični signal.

Obnovitev tovarniških nastavitev

1. Tipka Domov držite pritisnjeno 5 sekund, dokler se ne oglasi akustični signal.
2. Še enkrat Tipka Domov držite pritisnjeno 5 sekund, dokler se ne oglasi akustični signal.
   Tovarniške nastavitve se obnovijo.

Transport

Če je mogoče, napravo transportirajte oz. vrnite le v originalni embalaži. Če originalna embalaža ni na voljo, se obrnite na naš servis.

Varnostna navodila za transport

Litij-ionska akumulatorska baterija je skladna z zahtevami za prevoz nevarnih snovi.
Nepoškodovan in delujoč paket akumulatorskih baterij lahko uporabnik brez dodatnih zahtev prevaža po javnih prometnih poteh.
Kadar izdelek pošiljajo tretje osebe (transportna podjetja), je treba upoštevati posebne zahteve glede pakiranja in označevanja.
Upoštevajte nacionalne predpise.

Skladiščenje

POZOR

Nastanek neprijetnih vonjav zaradi vlage

Če naprava med shranjevanjem še vedno vsebuje tekočine/vlažno umazanijo, lahko to povzroči neprijetne vonjave.
Pri shranjevanju naprave v celoti izpraznite rezervoarja za svežo in umazano vodo.
Očistite kaseto z valji.
S čistilnim orodjem odstranite lase in delce umazanije z enote strgala z glavnikom za lase.
Počakajte, da se očiščeni valj posuši na zraku.
Vlažnega valja ne polagajte v zaprte omare dokler se ne posuši.

POZOR

Materialna škoda

Zaradi nepravilnega skladiščenja lahko pride do poškodovanja naprave.
Na robotski čistilnik ne postavljajte nobenih predmetov.
Naprave ne shranjujte obrnjeno navzdol.
Popolnoma napolnjen in izklopljen robotski čistilnik hranite v hladnem in suhem prostoru.

Napotek

Da bi preprečili popolno izpraznitev akumulatorske baterije, robotski čistilnik najpozneje po 5 mesecih znova popolnoma napolnite.

Nega in vzdrževanje

Zamenjava vrečke za prah

1. Odprite pokrov polnilne postaje.
2. Polno vrečko za prah povlecite navzgor za zavihek. S tem se zapre odprtina vrečke za prah.
3. Po potrebi očistite notranjost polnilne postaje in zaščitni filter motorja, glejte *Čiščenje zaščitnega filtra motorja*.
4. Novo vrečko za prah odvijte in jo od zgoraj potisnite v držalo.
   Slika M
5. Zaprite pokrov polnilne postaje.

Čiščenje zaščitnega filtra motorja

1. Odprite pokrov polnilne postaje.
   Slika X
2. Vrečko za prah povlecite navzgor za zavihek. S tem se zapre odprtina vrečke za prah.
3. Odstranite zaščitni filter motorja.
4. Zaščitni filter motorja očistite pod tekočo vodo.
5. Počakajte, da se zaščitni filter motorja posuši.
6. Vstavite zaščitni filter motorja v polnilno postajo.
7. Vstavite vrečko za prah, glejte *Vstavljanje vrečke za prah*.
8. Zaprite pokrov polnilne postaje.

Čiščenje rezervoarja za umazano vodo polnilne postaje

POZOR

Nastanek neprijetnih vonjav zaradi vlažnega rezervoarja za umazano vodo

Če rezervoar za umazano vodo med shranjevanjem še vedno vsebuje tekočine/vlažno umazanijo, lahko to povzroči neprijetne vonjave.
Popolnoma izpraznite rezervoar za umazano vodo.
Rezervoar za umazano vodo čistite redno.

1. Odprite pokrov polnilne postaje.
2. Odstranite rezervoar za umazano vodo.
3. Povlecite jeziček na pokrovu rezervoarja za umazano vodo in dvignite pokrov.
4. Izpraznite rezervoar za umazano vodo. V primeru trdovratne umazanije rezervoar za umazano vodo sperite s svežo vodo ali ga očistite s čistilno krtačo.
5. Zaprite pokrov rezervoarja za umazano vodo.
6. Rezervoar za umazano vodo ponovno vstavite v polnilno postajo.
7. Zaprite pokrov polnilne postaje.

Čiščenje senzorjev

Senzorje očistite vsaj enkrat mesečno. Če se senzorji umažejo, jih vedno takoj očistite.
Slika T
Slika U

1. Senzorje obrišite z mehko krpo.

Čiščenje stikov

Vsaj enkrat na mesec očistite stike na napravi in rezervoar za umazano vodo. Če se stiki umažejo, jih vedno takoj očistite.

1. Odstranjevanje rezervoarja za umazano in svežo vodo, glejte *Odstranjevanje rezervoarja za umazano vodo*.
2. Stike na napravi in rezervoarju za umazano vodo obrišite z mehko krpo.
   Slika Y

Čiščenje rezervoarja za umazano vodo

POZOR

Trdovratna umazanija

Trdovratna umazanija lahko trajno poškoduje napravo.
Rezervoar za umazano vodo čistite redno.
Informacije o postopku praznjenja in čiščenja rezervoarja za umazano vodo, glejte poglavje *Praznjenje rezervoarja za umazano vodo*.

Čiščenje čistilnega valja v polnilni postaji

Napotek

Čistilni valj je mogoče očistiti samo v polnilni postaji, ko je robotski čistilnik v polnilni postaji.

Napotek

Čistilni valji se samodejno očistijo v polnilni postaji po vsakem končanem postopku čiščenja.

Ročno čiščenje čistilnih valjev v polnilni postaji:

1. Pritisnite Tipka "Začetek samočiščenja".

Čiščenje čistilnega valja

POZOR

Ostanki čistila v valju

Penjenje

Po vsaki uporabi operite valj pod tekočo vodo ali pa ga očistite v pralnem stroju.

POZOR

Škoda zaradi čiščenja valja z mehčalcem ali zaradi uporabe sušilnika

Poškodbe mikrovlaken

Pri čiščenju v pralnem stroju ne uporabljajte mehčalca. Valja ne sušite v sušilniku.

POZOR

Materialna škoda zaradi ohlapnega valja

Pralni stroj se lahko poškoduje.

Položite valj v mrežo za perilo, ob tem pa pralni stroj napolnite z dodatnim perilom.

1. Odstranite magnetni pokrov na kaseti z valji.
   Slika H
2. Pritisnite tipko za sprostitev kasete z valji.
   Slika Z
   Kaseta z valji se odklopi od čistilnega robota.
3. Odstranite kaseto z valji iz čistilnega robota.
4. Zložite enoto strgala.
5. Čistilni valj odstranite iz kasete z valji.
   Slika AA
6. Čistilni valj očistite pod tekočo vodo ali pa jih operite v pralnem stroju pri največ 60 °C.
   Slika AB
7. Pogon valjev očistite z vlažno krpo.
8. Počakajte, da se čistilni valj posuši na zraku.

Čiščenje kasete z valji in enote strgala z glavnikom za lase

POZOR

Škoda zaradi čiščenja enote strgala v pomivalnem stroju

Zaradi postopka izpiranja se lahko enota strgala razvleče in zato ne pritiska več pravilno na valj. To poslabša rezultat čiščenja.

Enote strgala ne čistite v pomivalnem stroju, ampak pod tekočo vodo.

POZOR

Trdovratna umazanija

Trdovratna umazanija lahko trajno poškoduje napravo. Priporočljivo je, da napravo po vsaki uporabi v celoti očistite.

POZOR

Trdovratna umazanija

Trdovratna umazanija lahko trajno poškoduje napravo. Redno čistite enoto strgala s čistilnim orodjem.

1. Odstranite magnetni pokrov na kaseti z valji.
   Slika H
2. Pritisnite tipko za sprostitev kasete z valji.
   Slika Z
   Kaseta z valji se odklopi od čistilnega robota.
3. Odstranite kaseto z valji iz čistilnega robota.
4. Zložite navzgor Enota strgala.
5. Čistilni valj odstranite iz kasete z valji.
   Slika AA
6. Enota strgala očistite pod tekočo vodo.

Napotek

Kasete z valji ne čistite Enota strgala v pomivalnem stroju, saj lahko poškodujete sestavne dele.

7. Z orodjem za čiščenje odstranite trdovratno umazanijo.
   Slika AC
8. Zložite navzdol Enota strgala.
9. Bodite pozorni na vodilo kasete in potisnite kaseto z valji v čistilni robot, dokler se zvočno ne zaskoči.
   Slika K
10. Na kaseto z valji pritrdite magnetni pokrov.

Čiščenje posode za prah

1. Izpraznite posodo za prah.

POZOR

Poškodbe elektronskih komponent

Posode za prah ne čistite z vodo.

2. Posodo za prah očistite s priloženim orodjem za čiščenje.
   Slika AD
3. Loputo potisnite navzgor, dokler se slišno ne zaskoči.
4. Vstavite posodo za prah.

Čiščenje filtra

Priporočamo redno čiščenje filtrov. S tem preprečite, da bi se zamašili.

1. Odstranite zgornji pokrov.
2. Pritisnite sponko, zgrabite posodo za prah za prijemne vdolbine in jo odstranite iz naprave.
   Slika V
3. Pritisnite spojko.
   Slika AE
4. Odprite pokrov.
5. Odstranite filter.
6. Filter očistite pod tekočo vodo s priloženim orodjem za čiščenje.
   Slika AF
7. Počakajte, da se filter popolnoma posuši.
8. Filter pritisnite na mesto.
9. Zaprite pokrov posode za prah.
10. Vstavite posodo za prah.

Čiščenje čistilne krtače

1. Robotski čistilnik obrnite.

Napotek

Prepričajte se, da rezervoar za svežo in umazano vodo predhodno izpraznite ali odstranite iz naprave.

2. Pritisnite sponke na pokrovu krtače.
   Slika AG
3. Odstranite pokrov krtače.
4. Odstranite čistilno krtačo.
   Slika AH
5. Čistilno krtačo očistite s priloženim orodjem za čiščenje.
6. Vstavite čistilno krtačo.
7. Namestite pokrov krtače in ga pritisnite, dokler se slišno ne zaskoči.

Čiščenje koles

Delci umazanije (npr. pesek itd.) se lahko prilepijo na tekalno površino in poškodujejo občutljive in gladke talne površine.

1. Tekalno površino koles očistite z vlažno krpo.

Čiščenje spodnjega dela naprave

POZOR

Trdovratna umazanija

Trdovratna umazanija lahko trajno poškoduje napravo. Priporočljivo je, da napravo po vsaki uporabi v celoti očistite.

1. Odstranjevanje rezervoarja za umazano in svežo vodo, glejte *Odstranjevanje rezervoarja za umazano vodo*.
2. Pritisnite tipko za sprostitev kasete z valji.
   Slika Z
   Kaseta z valji se odklopi od čistilnega robota.
3. Odstranite kaseto z valji iz čistilnega robota.
4. Z vlažno krpo očistite spodnjo stran naprave in izpostavljene notranje površine ter vidne kontakte in senzorje.
5. Bodite pozorni na vodilo kasete in potisnite kaseto z valji v čistilni robot, dokler se zvočno ne zaskoči.
   Slika K
6. Vstavljanje rezervoarja za umazano vodo, glejte *Vstavite rezervoar za umazano vodo*.

Čistilna in negovalna sredstva

POZOR

Uporaba neprimernih čistilnih in negovalnih sredstev

Uporaba neprimernih čistilnih in negovalnih sredstev lahko napravo poškoduje in na koncu privede tudi do izključitve garancijskih storitev.

Uporabljajte samo priporočena čistilna sredstva KÄRCHER.

Bodite pozorni na pravilno odmerjanje.

Napotek

Za čiščenje tal po potrebi uporabite čistilna ali negovalna sredstva KÄRCHER.

- Pri odmerjanju čistilnih in negovalnih sredstev bodite pozorni na proizvajalčeve podatke o količini.
- Da se izognete penjenju, napolnite rezervoar za svežo vodo najprej z vodo in nato s čistilnimi ali negovalnimi sredstvi.
- Da se izognete prelivanju, pri dolivanju vode pustite dovolj prostora za čistilna ali negovalna sredstva.

Zamenjava čistilnega valja

Obrabljen čistilni valj lahko poslabša rezultat čiščenja.

1. Očistite čistilni valj, preverite obrabljenost in ga po potrebi zamenjajte.

Čiščenje filtra za vodo polnilne postaje

1. Odprite predal za shranjevanje valja na polnilni postaji.
   Slika AI
2. Obrnite bajonetni nastavek filtra za vodo in izvlecite filter.
3. Filter za vodo očistite pod tekočo vodo.
4. Ponovno vstavite filter za vodo v polnilno postajo.
5. Zaprite predal za shranjevanje valja.

Čiščenje senzorja za vlago

Polnilna postaja je opremljena s senzorji, ki sprožijo sporočilo o napaki, če je na postaji preveč vlage.
Če se pojavi sporočilo o napaki, je treba tekočino odstraniti:

1. Odstranite dovozno klančino s polnilne postaje in odstranite tekočino.
   Slika AJ
2. Senzorje za vlago očistite s krpo.
3. Odstranjevanje rezervoarja za umazano in svežo vodo, glejte *Odstranjevanje rezervoarja za umazano vodo*.
4. Ročico za odpiranje rezervoarja za umazano vodo povlecite navzgor in dvignite pokrov rezervoarja za umazano vodo.
   Slika R
5. Očistite notranjost in zunanjost dovoda vode v rezervoarju za umazano vodo.
6. Zaprite pokrov rezervoarja za umazano vodo.
7. Vstavljanje rezervoarja za umazano vodo v napravo, glejte *Vstavite rezervoar za umazano vodo*.
8. Čiščenje kasete z valji, glejte *Čiščenje kasete z valji in enote strgala z glavnikom za lase*.

Pomoč pri motnjah

Motnje imajo pogosto enostaven vzrok, ki ga lahko odpravite sami s pomočjo naslednjega seznama. V primeru dvoma ali pri motnjah, ki niso navedene tukaj, stopite v stik s pooblaščeno servisno službo.

Napaka	Vzrok	Odpravljanje
Akumulatorska baterija se ne polni	Polnilni kontakti so umazani.	1. Polnilne kontakte na polnilni postaji in robotskem čistilniku obrišite s suho krpo.
	Temperatura okolja je pod 0 °C ali nad 35 °C.	1. Robotski čistilnik uporabljajte pri temperaturah nad 0 °C in pod 35 °C.
	Omrežni kabel polnilne postaje ni priključen.	1. Priključite omrežni kabel polnilne postaje.

Napaka	Vzrok	Odpravljanje
Robotski čistilnik se ne vrne na polnilno postajo	Akumulatorska baterija je prazna.	1. Ročno postavite robotski čistilnik na polnilno postajo in pustite, da se popolnoma napolni.
	Robotski čistilnik je predaleč od polnilne postaje.	1. Robotski čistilnik premaknite bliže polnilni postaji. 2. Robotski čistilnik ročno postavite na polnilno postajo.
	Premalo prostora okoli polnilne postaje.	1. Poskrbite, da je okoli polnilne postaje dovolj prostora, glejte poglavje *Postavitev polnilne postaje*.
	Okoli polnilne postaje je preveč ovir.	1. Polnilno postajo postavite na bolj odprt prostor, glejte poglavje *Postavitev polnilne postaje*.
	Robotski čistilnik na novo zabeleži svojo okolico, ko ga premaknete prek daljše razdalje.	1. Robotski čistilnik ročno postavite na polnilno postajo.
	Robotski čistilnik se ni zagnal s polnilne postaje. V tem primeru se vrne le na mesto, od koder se je zagnal.	1. Robotski čistilnik ročno postavite na polnilno postajo.
	Omrežni kabel polnilne postaje ni priključen.	1. Priključite omrežni kabel polnilne postaje.
Sesanje prahu v polnilni postaji se ne zažene ali ne deluje pravilno	Robotski čistilnik ni pravilno nameščen na polnilni postaji.	1. Robotski čistilnik ročno postavite na polnilno postajo.
	Vrečka za prah je polna. LED dioda na držalu za vrečko za prah sveti v rdeči barvi.	1. Zamenjava vrečke za prah, glejte *Zamenjava vrečke za prah*).
	Vrečka za prah ni prisotna ali je nepravilno vstavljena.	1. Vstavite vrečko za prah ali preverite, ali se vrečka za prah prilega.
	Pokrov polnilne postaje je odprt.	1. Zaprite pokrov polnilne postaje.
Robotski čistilnik se premika zastajajoč in ne čisti organizirano.	Senzor za sledenje steni je umazan.	1. Očistite senzor za sledenje steni, glejte *Čiščenje senzorjev*.
	Laserski senzor (LiDAR) je umazan.	1. Očistite laserski senzor (LiDAR), glejte *Čiščenje senzorjev*.
Robotski čistilnik se vse pogosteje vrača na polnilno postajo	Rezervoar za svežo vodo ni pravilno nameščen v napravi.	1. Rezervoar za svežo vodo pravilno vstavite v napravo.
	Rezervoar za umazano vodo v napravi je poln ali umazan.	1. Izpraznite rezervoar za umazano vodo. 2. Očistite rezervoar za umazano vodo, glejte *Čiščenje rezervoarja za umazano vodo*. 3. Očistite stike na rezervoarju za umazano vodo, glejte *Čiščenje stikov*.
Tipke LED in LED trak na napravi pulzirajo v rdeči barvi	Rezervoar za svežo vodo je prazen.	1. Napolnite rezervoar za svežo vodo.
	Rezervoar za umazano vodo je poln.	1. Izpraznite rezervoar za umazano vodo.
Tipke LED pulzirajo v rdeči barvi, LED trak na napravi pa ne sveti	Akumulatorska baterija je prazna.	1. Napolnite akumulatorsko baterijo.
Tipke LED utripajo v rdeči barvi, LED trak na napravi pa ne sveti	Posode za prah ni v napravi.	1. Vstavite posodo za prah.
	Napolnjenost akumulatorske baterije znaša manj kot 20 %. Naprava ne more začeti čistiti.	1. Napolnite akumulatorsko baterijo.
LED dioda na držalu za vrečko za prah v polnilni postaji sveti v rdeči barvi.	V polnilni postaji ni vrečke za prah.	1. Vstavite vrečko za prah.
LED dioda na rezervoarju za svežo vodo v polnilni postaji sveti v rdeči barvi	Rezervoar za svežo vodo je prazen.	1. Napolnite rezervoar za svežo vodo.
	Rezervoar za svežo vodo ni nameščen v napravi.	1. Vstavite rezervoar za svežo vodo.

Napaka	Vzrok	Odpravljanje
LED dioda na rezervoarju za svežo vodo v polnilni postaji sveti v rdeči barvi, čeprav je rezervoar za svežo vodo poln	Filter za vodo za dovod sveže vode iz polnilne postaje do naprave je blokiran.	1. Očistite filter za vodo, glejte *Čiščenje filtra za vodo polnilne postaje*. 2. Če težava ni odpravljena, zamenjajte filter za vodo
LED dioda na rezervoarju za umazano vodo v polnilni postaji sveti v rdeči barvi	Rezervoar za umazano vodo je poln.	1. Izpraznite rezervoar za umazano vodo.
	Rezervoar za umazano vodo ni nameščen na napravi.	1. Vstavite rezervoar za umazano vodo.

Servisna služba

Če motnje ni mogoče odpraviti, mora napravo pregledati servisna služba.

Garancija

V vsaki državi veljajo garancijski pogoji, ki jih je izdala naša pristojna prodajna družba. V garancijskem roku bodo morebitne motnje v delovanju naprave odpravljene brezplačno, če je njihov vzrok napaka v materialu ali napaka v izdelavi. Pri uveljavljanju garancije zagotovite dokazilo o nakupu in stopite v stik s prodajalcem ali najbližjim servisom.
Naslov najdete na hrbtni strani.
Dodatne garancijske informacije (če so na voljo) so na voljo na servisnem območju na lokalni spletni strani podjetja Kärcher v razdelku "Prenosi".

Izjava EU o skladnosti

Naprava	Izdelava	Frekvenčni pas, MHz	Moč, največja efektivna izotropna sevana moč, mW
RVF 7	WLAN 2,4 GHz	2400-2483,5	100
RVF 7	WLAN 5 GHz	5150-5850	100
RVF 7	Bluetooth	2400-2483,5	63

Podjetje Alfred Kärcher SE & Co. KG izjavlja, da je tip radijske naprave Robo Cleaner skladen z Direktivo 2014/53/EU. Polno besedilo izjave EU o skladnosti najdete na spletnem naslovu *www.kaercher.com/RVF7*.

Tehnični podatki

		RVF 7 Comfort
Čistilni robot		
Nazivna moč	W	60
Vrsta paketa akumulatorskih baterij		Li-ION
Kapaciteta akumulatorja	mAh	4800
Obratovalni čas pri polni akumulatorski bateriji pri normalnem obratovanju	min	120
Zmogljivost površinskega prekrivanja	m^2/h	45
Moč sesanja (način Boost/standardni način)	Pa	13000 / 2000
Čas polnjenja (8 % do 100 %/0 % do 100 %)	min	230 / 285
Brezžične povezave		IEEE 802.11b/g/n 2,4 GHz & 5 GHz
Frekvenčni pas (za 2,4 GHz)	MHz	2400-2483,5
Frekvenčni pas (za 5 GHz)	MHz	5150-5850
Raven tlaka hrupa	dB(A)	<67
Prostornina rezervoarja za svežo vodo	ml	300
Prostornina rezervoarja za umazano vodo	ml	130
Suha umazanija	ml	250
Teža	kg	5,6
Polnilna postaja		
Nazivna poraba energije (sesanje/postopek polnjenja)	W	650/30
Trajanje samočiščenja	Sekunde	90-240
Prostornina rezervoarja za svežo vodo	l	3
Prostornina rezervoarja za umazano vodo	l	2,4
Suha umazanija	l	4
Teža	kg	9,3
Dolžina x širina x višina	mm	450x400x520
Raven tlaka hrupa	dB(A)	82

Pridržujemo si pravico do tehničnih sprememb.

Cuprins

Indicaţii generale 270
Instrucțiuni de siguranță 270
Simboluri pe aparat 271
Protecţia mediului 271
Utilizarea corespunzătoare 271
Accesorii şi piese de schimb 271
Pachet de livrare 271
Descrierea aparatului 271
Butoane pe stația de încărcare 272
Prima punere în funcţiune 274
Punerea în funcţiune 274
Operare 275
Transport 278
Depozitarea 278
Îngrijirea şi întreţinerea 278
Remedierea defecţiunilor 281
Garanţie 282
Declaraţie de conformitate UE 282
Date tehnice 282

Indicaţii generale

Înainte de prima utilizare a aparatului, citiţi aceste instrucţiuni de utilizare originale şi procedaţi în conformitate. Păstraţi documentul pentru utilizarea ulterioară sau pentru viitorul posesor.

- Dacă nu sunt respectate instrucţiunile de utilizare şi indicaţiile de siguranţă, pot apărea defecţiuni la nivelul aparatului şi pericole pentru operator şi alte persoane.
- Dacă intervin defecţiuni la transport, informaţi imediat distribuitorul.
- La despachetare, verificaţi conţinutul pentru a vă asigura că nu lipsesc accesorii şi că nu există alte deteriorări.

Instrucțiuni de siguranță

- În afară de indicațiile din instrucțiunile de utilizare, este necesar să fie luate în considerare și prevederile generale privind protecția muncii și prevenirea accidentelor de muncă, emise de organele legislative.
- Plăcuţele de avertizare şi plăcuţele informative montate pe aparat furnizează indicaţii importante pentru funcţionarea în condiţii de siguranţă.

Trepte de pericol

⚠ PERICOL

- *Indicaţie referitoare la un pericol iminent, care duce la vătămări corporale grave sau moarte.*

⚠ AVERTIZARE

- *Indicaţie referitoare la o posibilă situaţie periculoasă, care ar putea duce la vătămări corporale grave sau moarte.*

⚠ PRECAUŢIE

- *Indică o posibilă situaţie periculoasă, care ar putea duce la vătămări corporale uşoare.*

ATENŢIE

- *Indicaţie referitoare la o posibilă situaţie periculoasă, care ar putea duce la pagube materiale.*

Instrucțiuni de siguranță generale

Radarul laser al aparatului îndeplinește cerințele menționate în standardul IEC 60825-1:2014 privind siguranța laserului de clasa 1 și nu generează radiații laser periculoase pentru corpul uman.

⚠ **PERICOL** • *Pericol de asfixiere. Nu ţineţi foliile de ambalaj la îndemâna copiilor.*

⚠ **AVERTIZARE** • *Folosiţi aparatul doar conform destinaţiei. Luaţi în considerare condiţiile locale şi aveţi grijă în timpul lucrului cu aparatul la terţe persoane, în special la copii.* • *Acest aparat nu trebuie utilizat de persoane cu abilităţi fizice, senzoriale ori mentale reduse sau fără experienţă şi/sau cunoştinţe.* • *Pot utiliza aparatul numai persoanele care au primit instrucţiuni în ceea ce priveşte manipularea aparatului sau şi-au demonstrat capacitatea de a opera şi au fost însărcinate în mod expres.* • *Este interzisă utilizarea aparatului de către copii.* • *Nu lăsaţi copiii nesupravegheaţi, pentru a vă asigura că nu se joacă cu aparatul.* • *Copiii au voie să efectueze lucrări de curăţare sau de întreţinere doar sub supraveghere.* • *Copiii de cel puţin 8 ani pot folosi aparatul doar dacă sunt supravegheaţi corespunzător și după ce au fost instruiți în privința utilizării, de către persoana răspunzătoare de siguranța lor și doar după ce au înțeles pericolele care pot apărea.*

⚠ **PRECAUŢIE** • *Pericol de accidente şi răniri. Respectaţi greutatea aparatului în caz de transport şi depozitare, vezi capitolul Date tehnice din Instrucţiunile de funcţionare.* • *Dispozitivele de siguranţă au drept scop protecţia dvs. Nu modificaţi şi nu ignoraţi niciodată dispozitivele de siguranţă.*

ATENŢIE • *Deteriorarea aparatului. Nu stați pe aparat și nu așezați copii, obiecte sau animale de companie pe el.* • *Aparatul este echipat cu acumulatori, care trebuie înlocuite exclusiv de către un specialist.*

Pericol de electrocutare

⚠ **AVERTIZARE** • *Aparatul conţine componente electrice, nu spălaţi aparatul cu apă curentă.*
• *Opriți aparatul înainte de efectuarea oricăror lucrări de îngrijire și de întreținere.*

⚠ **PRECAUŢIE** • *Dispuneţi realizarea lucrărilor de reparaţii şi a lucrărilor la componentele electrice doar de către personalul autorizat de service.*

Instrucțiuni de siguranță operare

⚠ **PERICOL** • *Nu folosiți aparatul în încăperi cu foc aprins sau cu cărbuni într-un șemineu deschis fără supraveghere.* • *Nu folosiți aparatul în încăperi cu lumânări aprinse fără supraveghere.*

⚠ **AVERTIZARE** • *Pericol de scurtcircuitare. Țineți obiectele conductoare (de exemplu, șurubelnițele sau similar) la distanță de contactele de încărcare.*

⚠ **PRECAUŢIE** • *Fiți atenți la pericolul de împiedicare din cauza mișcării robotului de curățenie.*
• *Pericol de rănire. Nu atingeți niciodată rola rotativă de curățare, cu degetele sau uneltele în timpul funcționării.*
• *Nu stați în picioare și nu vă așezați pe stație sau pe robotul de curățenie.* • *Fiți atenți la faptul că obstacolele pot cădea dacă robotul de curățenie se lovește de acestea (inclusiv obiectele de pe mese sau piesele mici de mobilier).* • *Rețineți că robotul de curățenie se poate prinde în cabluri telefonice care atârnă, cabluri electrice, fețe de masă, corzi, curele etc. Acest lucru poate provoca căderea obiectelor.*

ATENŢIE *● Nu folosiţi aparatul în încăperi care sunt asigurate cu instalaţie de alarmă sau cu semnalizator de deplasare. ● Utilizaţi aparatul doar la temperaturi între 0°C şi +35 °C. ● Utilizaţi dispozitivul numai în spaţii interioare. ● Nu absorbiţi obiecte ascuţite sau mari, cum ar fi cioburi, pietre sau piese de jucărie. ● Ridicaţi toate cablurile de pe podea înainte de a utiliza aparatul pentru a evita ca acesta să le agaţe în timpul curăţării. ● Blocaţi toate zonele în care există pericol de cădere pentru aparat. De ex., trepte sau galerii fără limitare.*

Instrucțiuni de siguranță pentru stația de încărcare

⚠ ***PERICOL*** *● Conectaţi aparatul doar la curent alternativ. Tensiunea indicată pe plăcuţa de tip trebuie să coincidă cu tensiunea de reţea. ● Din motive de siguranţă vă recomandăm să utilizaţi aparatul, în principiu, doar prin intermediul unui dispozitiv de protecţie împotriva curenţilor vagabonzi (maxim 30 mA). ● Nu apucaţi niciodată fişa de reţea şi priza cu mâinile ude. ● Pericol de explozie. Nu încărcaţi baterii care nu sunt reîncărcabile.*

⚠ ***AVERTIZARE*** *● Conectați aparatul doar la un racord electric realizat în conformitate cu IEC 60364-1 de un electrician autorizat. ● Verificați concordanța dintre tensiunea de rețea cu tensiunea indicată pe plăcuţa de tip a încărcătorului. ● Aparatul conține componente electrice, nu spălaţi aparatul cu apă curentă. ● Pericol de scurtcircuitare. Țineți obiectele conductoare (de exemplu, șurubelnițele sau similar) la distanță de contactele de încărcare. ● Pericol de scurtcircuitare. Curățați contactele de încărcare ale stației de încărcare doar în stare uscată. ● Scoateţi ştecărul înainte de a efectua orice operaţiune de îngrijire sau de întreţinere. ● Robotul de curățenie 1.269-690.0 poate fi încărcat numai la dispozitivul de încărcare al unei stații de încărcare cu numărul de piesă 4.269-091.0. ● Încărcați numai aparatul de curățenie furnizat în stația de încărcare. ● Verificați deteriorarea cablului de alimentare înainte de fiecare utilizare. Nu folosiți un cablu de alimentare deteriorat. Dacă este deteriorat, înlocuiți cablul de alimentare cu un înlocuitor aprobat. Puteți obține un înlocuitor adecvat de la KÄRCHER sau de la unul dintre partenerii noștri de service.*

ATENŢIE *● Utilizați stația de încărcare numai în spații interioare. ● Nu amplasați stația de încărcare în apropierea unor surse de căldură, de exemplu, a unor aparate de încălzire. ● Depozitați stația de încărcare numai în spații interioare, într-un loc răcoros și uscat. ● Reîncărcați complet robotul de curățenie cel târziu după 5 luni, pentru a evita descărcarea completă a acumulatorului. ● Opriți stația de încărcare înainte de toate lucrările de îngrijire și de întreținere.*

Simboluri pe aparat

Înainte de punerea în funcțiune, citiți instrucțiunile de utilizare și toate instrucțiunile de siguranță.

Protejați aparatul de umezeală. Depozitați aparatul într-un loc uscat. Nu lăsați aparatul în ploaie. Aparatul este potrivit numai pentru utilizare în spații închise.

Protecţia mediului

Materialele de ambalare sunt reciclabile. Asigurați-vă de eliminarea ecologică a ambalajului.

Aparatele electrice şi electronice conțin materiale reciclabile prețioase şi, uneori, componente precum baterii, acumulatoare sau uleiuri, care, în cazul utilizării incorecte sau a eliminării necorespunzătoare, pot periclita sănătatea şi mediul înconjurător. Pentru funcţionarea corectă a aparatului, aceste componente sunt necesare. Este interzisă eliminarea cu deșeurile menajere a aparatelor marcate cu acest simbol.

Observaţii referitoare la materialele conţinute (REACH)

Informații actuale referitoare la materialele conținute sunt disponibile la adresa: *www.kaercher.de/REACH*

Utilizarea corespunzătoare

Aparatul este compus din două unități, o stație de încărcare și un robot de curățenie alimentat cu acumulatori.

- Acest robot de curățenie este conceput pentru curățarea umedă și uscată complet automată.
- Curățarea cu garniturile sensibile la apă este interzisă, de ex. în cazul pardoselilor cu panouri plută netratate, deoarece umiditatea poate pătrunde în pardoseală și poate cauza deteriorarea acesteia.
- Aparatul este potrivit pentru curățarea covoarelor, PVC, linoleum, gresie, piatră, parchet cu ulei și ceară, laminat și a tuturor tipurilor de pardoseală rezistentă la apă.
- Acest aparat este destinat utilizării în menajul privat și nu este dotat pentru utilizare în scopuri comerciale.

Accesorii şi piese de schimb

Utilizaţi numai accesorii originale şi piese de schimb originale; ele asigură funcţionarea în siguranţă şi fără avarii a aparatului.
Informaţii despre accesorii şi piesele de schimb se găsesc la adresa *www.kaercher.com*.

Pachet de livrare

La despachetare, verificaţi dacă conţinutul pachetului este complet. Informaţi imediat distribuitorul dacă lipsesc părţi componente sau dacă intervin defecţiuni la transport.

Descrierea aparatului

Pentru imagini, consultați pagina de grafice.
Figura A
Figura B

1. Rezervor de apă reziduală
2. Rolă de curățare (2 x)
3. Tub de aspirare la robotul de curățenie
4. Roata motrică
5. Capacul periei
6. Perie de curăţare
7. Mături laterale (4 x)
8. Rolă de ghidare
9. Senzor de cădere
10. Caseta cu role

(11) Mâner de deschidere a rezervorului de apă reziduală

(12) Supapă de aspirare a apei reziduale la aparat

(13) Rezervor de apă proaspătă

(14) Garnitură de cauciuc pentru alimentarea cu apă proaspătă

(15) Instrument de curățare

(16) Recipientul de praf

(17) Foam Stop 30 ml (2 x)

(18) RM 536 500 ml

(19) Buton de pornire/oprire/pauză

(20) Butonul Home

(21) Senzor 3D cu cameră

(22) Senzor de urmărire a peretelui

(23) Bandă LED pentru afișajul de stare

(24) Capac superior

(25) Alimentare cu apă proaspătă

(26) Contacte pentru stația de încărcare

(27) Senzor laser (LiDAR)

(28) Filtru (2 x)

(29) Rampă de urcare

(30) Compartiment de depozitare pentru rolă

(31) Capac stație de încărcare

(32) Mâner de tras

(33) Bucşă de încărcare

(34) Suport de cablu

(35) Ghidaj de cablu

(36) Pungă de praf *(2 x) **(5 x)

(37) Cablu de alimentare

(38) Rezervor de apă reziduală

(39) Rezervor de apă proaspătă

(40) Suport pungă de praf

(41) Butonul „Pornire autocurățare”

(42) Butonul „Schimbare mod de curățare”

(43) Butonul „Pornire curățare”

(44) Supapă de umplere cu apă proaspătă

(45) Supapă de aspirare rezervor de apă reziduală

(46) Tub de aspirare la stația de încărcare

* RVF 7 Comfort

** RVF 7 Comfort Extra

Butoane pe stația de încărcare

Indicație

Butoanele de pe stația de încărcare pot fi apăsate numai atunci când robotul de curățenie se află în stația de încărcare, deoarece aceasta este singura modalitate de a asigura contactul cu aparatul.

Tastă	Descriere
	Butonul este utilizat pentru a porni curățarea.
	Butonul este utilizat pentru a selecta modurile de curățare. Dacă simbolul se aprinde, modul de curățare umedă și uscată este activat. Dacă simbolul nu se aprinde, este activat doar modul de curățare uscată.
	Butonul este utilizat pentru a activa funcția de autocurățare. Aceasta include: • Golirea rezervorului de apă reziduală • Umplerea rezervorului de apă proaspătă • Curățarea valțului • Uscarea rolei • Golirea pungii de praf

Modul de funcționare al aspiratorului robot

- Robotul de curățenie mobil își extrage energia dintr-un acumulator reîncărcabil încorporat, pe care îl reîncarcă în mod regulat la stația de încărcare furnizată. Dacă nivelul de încărcare al acumulatorului este redus, robotul se întoarce automat la stația de încărcare pentru a se reîncărca și, dacă este necesar, întrerupe sarcina de curățare curentă.
- După finalizarea încărcării, robotul de curățenie părăsește stația în mod automat și continuă curățarea, dacă sarcina de curățare a fost întreruptă. După finalizarea curățării aspiratorul robot revine la stația de încărcare în scopul încărcării acumulatorului.
- Robotul de curățenie comunică mesajele de stare prin intermediul unei ieșiri vocale și a diferitelor culori ale LED-urilor de pe aparat.
- Aspiratorul robot se mişcă sistematic. Aspiratorul robot este dotat cu un senzor laser (LiDAR), care permite scanarea și curățarea treptată a încăperilor. Robotul evită obstacolele care sunt cel puțin la fel de înalte ca senzorul laser integrat (LiDAR).
- Robotul de curățenie dispune de senzori de cădere care pot detecta scările și palierele scărilor și ar trebui să prevină căderile.
- Senzorul cu ultrasunete este utilizat pentru detectarea covorului, putând fi activat și dezactivat individual în aplicație. În funcție de configurație, robotul de curățenie evită covoarele.
- Robotul de curățenie are un rezervor de apă proaspătă și un rezervor de apă reziduală, precum și o rolă din microfibră, un recipient de praf, o perie de curățare și 2 mături laterale. Aceste componente fac posibilă curățarea uscată și umedă în același timp. Procesul de aspirare colectează toate particulele de praf și murdăria grosieră în recipientul de praf, astfel încât particulele de praf și murdăria grosieră să nu fie colectate în timpul curățării umede și să se adune în rezervorul de apă reziduală.

- În stația de încărcare multifuncțională, apa reziduală este extrasă automat din aparat după fiecare proces de curățare, se adaugă apă proaspătă, iar praful este îndepărtat din recipientul de praf. De asemenea, este posibil să curățați, să uscați și să depozitați rolele de curățare în stația de încărcare.

Aspirația este condiționată de asigurarea următoarelor condiții:
- Robotul de curățenie se află în stația de încărcare.
- În stația de încărcare este agățată o pungă de praf.
- Punga de praf agățată nu este plină.
- Capacul stației de încărcare este închis.

Culorile LED de pe aparat

Butoane LED	Bandă LED	Semnificație
oprit	oprit	Aparatul este oprit. Aparatul este în modul de repaus. Aparatul este în modul „Nu deranjați”.
pulsează alb	pulsează alb	Aparatul este pornit. Se descarcă și se actualizează noul firmware.
pulsează albastru	oprit	Se stabilește conexiunea la rețea.
se aprind verde	se aprinde albastru sau galben (în funcție de modul de curățare selectat)	Conexiunea la rețea a fost finalizată cu succes.
se aprind intermitent albastru	oprit	Se resetează conexiunea la rețea.
pulsează verde	oprit	Aparatul se află în stația de încărcare, iar acumulatorul se încarcă.
pulsează sau se aprinde intermitent roșu	pulsează sau se aprinde intermitent roșu	A apărut o defecțiune. Pentru remedierea defecțiunilor consultați *Remedierea defecţiunilor*.

Culori LED pe stația de încărcare

Butoane LED	Bandă LED	Semnificație
oprit	se aprinde alb	Stația de încărcare este în modul standby.
• Butonul „Pornire curățare”: pulsează verde • Butonul „Schimbare mod de curățare”: se aprinde albastru/oprit • Butonul „Pornire autocurățare”: se aprinde alb	pulsează verde	Aparatul se află în stația de încărcare, iar acumulatorul se încarcă.
• Butonul „Pornire curățare”: oprit • Butonul „Schimbare mod de curățare”: se aprinde albastru/oprit • Butonul „Pornire autocurățare”: pulsează galben	pulsează galben	Conținutul recipientului de praf din aparat este extras de stația de încărcare.
• Butonul „Pornire curățare”: oprit • Butonul „Schimbare mod de curățare”: se aprinde albastru/oprit • Butonul „Pornire autocurățare”: pulsează albastru	pulsează albastru	Aparatul este în stația de încărcare, iar rolele de curățare se curăță.
• Butonul „Pornire curățare”: se aprinde roșu • Butonul „Schimbare mod de curățare”: se aprinde roșu • Butonul „Pornire autocurățare”: se aprinde roșu	pulsează sau se aprinde intermitent roșu	A apărut o defecțiune. Pentru remedierea defecțiunilor consultați *Remedierea defecţiunilor*.
oprit	oprit	Aparatul este oprit. Aparatul este în modul „Nu deranjați”.

Moduri speciale

Mod de repaus

Robotul de curățenie trece automat în modul de repaus după 5 minute de inactivitate. Apăsați orice buton pentru a-l trezi.
- Robotul de curățenie nu trece în modul de repaus atunci când se află la stația de încărcare.
- Robotul de curățenie se oprește automat dacă se află în modul de repaus pentru mai mult de 6 ore

Modul „Nu deranjați”

Este posibil să activați modul „Nu deranjați”. În modul „Nu deranjați”, robotul de curățenie nu emite niciun avertisment acustic. Butoanele LED și Bandă LED sunt oprite.

Modul „Nu deranjați” poate fi activat în aplicație. Descărcarea aplicației este descrisă în capitolul *Conectarea robotului de curățenie la WiFi și aplicația*.

Indicație

În modul „Nu deranjați”, robotul de curățenie nu este oprit. Pentru a continua curățarea, apăsați scurt Buton de pornire/oprire/pauză.

Comandă la distanţă

În aplicație, există opțiunea de a naviga robotul în cazul în care acesta rămâne blocat într-un loc inaccesibil, de ex.

Această comandă la distanță poate fi selectată în aplicație la „Setări” > „Setări robot”.

Prima punere în funcţiune

Plasarea staţiei de încărcare

- Asigurați-vă de faptul că accesul aspiratorului robot la stația de încărcare nu este obstrucționată.

ATENŢIE

Deteriorarea podelei din cauza umidității

Rola umedă poate deteriora podeaua în timpul încărcării.

Poziționați stația de încărcare pe o podea rezistentă la apă și pe placa de protecție pentru podea furnizată.

- Asigurați o distanță minimă de 0,5 m în stânga și în dreapta stației de încărcare și o distanță minimă de 1,5 m în fața stației de încărcare.
- Asigurați-vă de faptul că locația stației de încărcare nu este expusă la lumina directă a soarelui.

1. Poziționați stația de încărcare.
   Figura C
2. Introduceți fișa aparatului de la cablul de alimentare în bucșa de încărcare a stației de încărcare.
   Figura D
3. Conectați fișa de rețea.

Conectarea robotului de curăţenie la staţia de încărcare

1. Așezați manual robotul de curățenie la stația de încărcare și asigurați-vă că există un contact bun la contactele de încărcare.
   Robotul de curățenie pornește automat. Butoanele LED și Bandă LED se aprind.

Indicație

În timpul primei puneri în funcțiune, pornirea manuală fără contact cu stația de încărcare nu este posibilă.

După prima punere în funcțiune, robotul de curățenie se deplasează automat la stația de încărcare.

Conectarea robotului de curăţenie la WiFi şi aplicaţia

Robotul de curățenie poate fi operat direct prin intermediul butoanelor de la aparat sau prin intermediul unui dispozitiv mobil compatibil WiFi. Pentru a putea utiliza toate funcțiile disponibile, se recomandă să controlați robotul de curățenie prin intermediul aplicației Roboți de interior KÄRCHER.

Înainte de a descărca aplicația, asigurați-vă că:

- Dispozitivul mobil este conectat la internet.
- Rețeaua WLAN de 2,4 GHz sau 5 GHz este activată la router.
- Este asigurată o acoperire WiFi suficientă.

Aplicația Roboți de interior KÄRCHER din Apple App Store® sau din Google Play™ Descărcați aplicația Store.

GET IT ON Google Play

Download on the App Store

- Google Play™ și Android™ sunt mărci comerciale sau mărci înregistrate Google Inc.
- Apple® și App Store® sunt mărci comerciale sau mărci înregistrate Apple Inc.

Conectarea robotului de curățenie la aplicația Roboți de interior KÄRCHER și WiFi:

1. Descărcați aplicația Roboți de interior KÄRCHER din Apple App Store sau din Google Play Store.
2. Deschideți aplicația Roboți de interior KÄRCHER.
3. Creați un cont (dacă nu sunteți încă înregistrat).
4. Adăugați robotul de curățenie dorit.
5. Urmați pas cu pas instrucțiunile afișate în aplicație.

Punerea în funcţiune

Montarea periei laterale

1. Întoarceți robotul de curățare.
2. Introduceți periile laterale. Acordați atenție atribuirii culorilor pe ajutaj și pe suportul de pe aparat (de ex. negru la negru).
   Figura E

Introducerea rezervorul de apă reziduală

1. Împingeți rezervorul de apă reziduală orizontal în aparat până auziți un zgomot de fixare.
   Figura F

Scoaterea rezervorului de apă reziduală

1. Apăsați butonul de deblocare a rezervorului de apă reziduală și scoateți rezervorul de apă reziduală din aparat.
   Figura G

Introducerea rolei de curăţare

1. Îndepărtați capacul magnetic de pe caseta cu role.
   Figura H
2. Apăsați butonul de deblocare de pe caseta cu role.
   Figura I
   Caseta cu rolă se detașează de robotul de curățenie.
3. Scoateți caseta cu rolă din robotul de curățenie.
4. Introduceți rola de curățare pe suportul pentru role.
   Figura J
5. Fiți atenți la ghidajul casetei și împingeți caseta cu rolă în robotul de curățenie până când auziți un zgomot de fixare.
   Figura K
6. Atașați capacul magnetic la caseta cu role.

Umplerea rezervorului de apă proaspătă la staţia de încărcare

Rezervorul de apă proaspătă din aparat este alimentat, în principal, prin intermediul stației de încărcare. Cu toate acestea, este posibilă și umplerea manuală a rezer-

vorului de apă proaspătă, consultați *Umplerea rezervorului de apă proaspătă*.

ATENŢIE

Pericol de deteriorare

Turnarea apei fierbinți în rezervorul de apă proaspătă poate duce la deformarea plasticului.

Nu umpleți cu apă fierbinte rezervorul de apă proaspătă.

Indicaţie

Goliți întotdeauna rezervorul de apă reziduală înainte de a umple rezervorul de apă proaspătă.

1. Deschideți capacul stației de încărcare.
   Figura L
2. Demontați rezervorul de apă proaspătă.
3. Trageți de eclisa de pe capacul rezervorului de apă proaspătă și ridicați capacul.
4. Umpleți rezervorul de apă proaspătă cu apă rece sau apă călduță de la robinet, până la marcajul MAX.
5. Dacă este necesar, în rezervorul de apă proaspătă adăugați produse de curățare și îngrijire KÄRCHER.

ATENŢIE

Rezultat slab de curățare din cauza utilizării incorecte a substanței de curățare

Dozarea excesivă sau insuficientă a produselor de curățare sau de îngrijire poate duce la rezultate slabe de curățare.

Atenție la dozajul recomandat al produselor de curățare sau de îngrijire.

Indicaţie

Nu utilizați agenți de curățare de la alți producători, deoarece aceștia pot provoca formarea de spumă excesivă pe podea sau în rezervorul de apă reziduală al aparatului.

În plus, se poate forma spumă excesivă în timpul primelor curățări, dacă pe pardoseală există încă reziduuri de la agenți de curățare utilizați anterior de alți producători.

6. Închideți capacul.
7. Introduceți rezervorul de apă proaspătă înapoi în stația de încărcare.
8. Închideți capacul stației de încărcare.

Umplerea rezervorului de apă proaspătă

Este posibilă umplerea manuală a rezervorului de apă proaspătă din aparat:

ATENŢIE

Pericol de deteriorare

Turnarea apei fierbinți în rezervorul de apă proaspătă poate duce la deformarea plasticului.

Nu umpleți cu apă fierbinte rezervorul de apă proaspătă.

Indicaţie

Goliți întotdeauna rezervorul de apă reziduală înainte de a umple rezervorul de apă proaspătă.

1. Scoateți capacul superior.
   Figura N
2. Prindeți rezervorul de apă proaspătă de mânere și scoateți-l din aparat.
3. Trageți de eclisa din cauciuc de la orificiul de umplere.
4. Umpleți rezervorul de apă proaspătă cu apă rece sau călduță de la robinet.
5. Dacă este necesar, în rezervorul de apă proaspătă adăugați produse de curățare și îngrijire KÄRCHER.

ATENŢIE

Rezultat slab de curățare din cauza utilizării incorecte a substanței de curățare

Dozarea excesivă sau insuficientă a produselor de curățare sau de îngrijire poate duce la rezultate slabe de curățare.

Atenție la dozajul recomandat al produselor de curățare sau de îngrijire.

Indicaţie

Nu utilizați agenți de curățare de la alți producători, deoarece aceștia pot provoca formarea de spumă excesivă pe podea sau în rezervorul de apă reziduală al aparatului.

În plus, se poate forma spumă excesivă în timpul primelor curățări, dacă pe pardoseală există încă reziduuri de la agenți de curățare utilizați anterior de alți producători.

6. Pentru a preveni formarea de spumă pe podea sau în aparat, adăugați în rezervorul de apă proaspătă, pe lângă agentul de curățare, Foam Stop în timpul primelor câteva runde de curățare. La nevoie, repetați procesul.
7. Închideți eclisa din cauciuc.
8. Introduceți rezervorul de apă proaspătă în aparat și apăsați-l în jos până când se fixează audibil în poziție.
   Figura O
9. Așezați capacul superior.

Introducerea pungii de praf

1. Deschideți capacul stației de încărcare.
   Figura M
2. Împingeți punga de praf în suport.
3. Închideți capacul stației de încărcare.

Operare

ATENŢIE

Pericol din cauza obstacolelor

Pericol de deteriorare

Înainte de a utiliza robotul de curățenie, asigurați-vă că nu există obstacole pe podea, pe scări sau pe paliere.

Pregătirea mediului

- Păstrați podeaua fără obiecte pe jos pentru a asigura o curățare eficientă. Obstacolele duc la un proces de curățare îndelungat, deoarece robotul de curățenie trebuie să se deplaseze în jurul obiectelor.
- Deschideți ușile încăperilor care urmează să fie curățate.
- La operarea robotului de curățenie cu aplicația: Efectuați configurarea în aplicație, astfel încât robotul de curățenie să poată curăța în funcție de cerințele individuale de curățare (zone interzise, diferiți parametri de curățare etc.), vezi capitolul *Setările în aplicație*.

Setări

Setări la robot

Curățenia poate fi pornită și de la robotul de curățenie fără aplicație. Următoarele comenzi pot fi executate cu ajutorul butoanelor:

- Selectați modul de curățare prin intermediul Butonul „Schimbare mod de curățare”, consultați *Începerea procesului de curățare*.
- Începeți curățarea prin intermediul Buton de pornire/oprire/pauză.
- Întrerupeți curățarea prin intermediul Buton de pornire/oprire/pauză.

- Readuceți manual robotul de curățenie la stația de încărcare prin intermediul Butonul Home.

Robotul de curățenie se întoarce automat la stația de încărcare pentru reîncărcare atunci când a finalizat o sarcină de curățare sau atunci când acumulatorul ajunge la un nivel scăzut în timpul unei operațiuni de curățare.

Setările în aplicație

Aplicația Roboți de interior KÄRCHER dispune, printre altele, de următoarele funcții principale:

- Ghid pas cu pas pentru opțiunile de configurare
- Cartografie pentru camere și etaje multiple
- Setarea programărilor orare
- Stabilirea zonelor de interdicție și a zidurilor virtuale
- Indicații privind defecțiunile sau disfuncționalitățile și progresul curățării
- Setarea parametrilor de curățare, cum ar fi cantitatea de apă, intensitatea de curățare, numărul de treceri sau modul de evitare a covoarelor
- Stabilirea zonelor de curățare
- Activarea /dezactivarea modului „Nu deranjați”
- Apelarea camerei live de pe aparat
- Comandă de la distanță a aparatului
- Întrebări frecvente cu asistență detaliată în cazul defecțiunilor

Pornirea robotului de curățenie

Indicație

Așezați robotul de curățenie direct la stația de încărcare, dacă nu pornește din cauza nivelului prea scăzut al acumulatorului, consultați capitolul Prima punere în funcțiune.

1. Așezați manual robotul de curățenie la stația de încărcare și asigurați-vă că există un contact bun la contactele de încărcare.
   Robotul de curățenie pornește automat și emite un semnal acustic.
   Bandă LED pulsează alb.

Indicație

Alternativ, robotul de curățenie poate fi pornit și atunci când nu se află pe stația de încărcare:

2. Țineți apăsat butonul Buton de pornire/oprire/pauză timp de 5 secunde.
   Robotul de curățenie se aprinde.
   Figura P

Funcționare fără aplicație

Începerea procesului de curățare

Indicație

Deschideți ușile tuturor încăperilor pe care robotul de curățenie trebuie să le curețe și păstrați podeaua fără obiecte pe jos.

1. Apăsați butonul Buton de pornire/oprire/pauză.
   Robotul de curățenie emite un semnal sonor și creează mai întâi o hartă a împrejurimilor fără a curăța.
   Butoanele LED și Bandă LED se aprind alb.
   La finalizarea creării hărții, robotul de curățenie se întoarce la stația de încărcare.

Indicație

Așteptați câteva secunde până să apăsați din nou Buton de pornire/oprire/pauză pentru ca robotul să poată salva harta.

2. Selectați modul de curățare dorit.
   a Selectați modul de curățare prin intermediul Butonul „Schimbare mod de curățare” de la stația de încărcare.
   Alternativ, modul de curățare poate fi selectat prin intermediul Butonul „Schimbare mod de curățare” de pe aparat:
   b Deschideți capacul superior.
   c Selectați modul de curățare dorit prin intermediul Butonul „Schimbare mod de curățare” de pe aparat.
   Figura Q
3. Apăsați butonul Buton de pornire/oprire/pauză.
   Robotul de curățenie emite un semnal sonor și începe curățarea.
   Butoanele LED și Bandă LED se aprind în albastru sau galben, în funcție de modul de curățare selectat.

Indicație

Când rezervorul de apă reziduală este plin, robotul de curățenie se întoarce automat la stația de încărcare. Apa reziduală este apoi pompată în stația de încărcare. Când rezervorul de apă proaspătă din aparat este gol, robotul de curățenie se întoarce automat la stația de încărcare. Apa proaspătă este apoi completată în stația de încărcare.

În funcție de setarea din aplicație, praful din recipientul de praf este aspirat automat la intervale regulate atunci când robotul ajunge în stația de încărcare.

Funcționare cu aplicația

Crearea hărții

Indicație

Deschideți ușile tuturor încăperilor pe care robotul de curățenie trebuie să le curețe și păstrați podeaua fără obiecte pe jos.

1. În aplicație, apăsați „Pornire” pe panoul de control și urmați pașii indicați, după caz.
   Robotul de curățenie emite un semnal sonor și începe crearea hărții.
   Butoanele LED și Bandă LED se aprind alb.
   La finalizarea creării hărții, robotul de curățenie se întoarce la stația de încărcare.

Configurarea robotului în aplicație

Configurațiile individuale ale hărții pot fi realizate în aplicație.

- Pereții virtuali și zonele restricționate împiedică robotul de curățenie să intre în zonele care nu trebuie curățate.
- Cu ajutorul curățării punctuale sau a zonelor de curățare, robotul poate curăța exact zonele selectate de către utilizator.
- Cu diferite moduri de curățare, intensitatea de curățare poate fi selectată în mod individual pentru fiecare încăpere, în funcție de tipul de pardoseală sau de murdărie (cantitatea de apă, numărul de treceri pe suprafață, turația diferită a rolei și viteza de deplasare a robotului etc.)

Descărcarea aplicației este descrisă în capitolul *Conectarea robotului de curățenie la WiFi și aplicația*.

1. Urmați pas cu pas instrucțiunile afișate în aplicație.

Începerea procesului de curățare

1. Selectați harta dorită în aplicație și începeți procesul de curățare în funcție de configurația individuală.

Indicație

Când rezervorul de apă reziduală este plin, robotul de curățenie se întoarce automat la stația de încărcare. Apa reziduală este apoi pompată în stația de încărcare. Când rezervorul de apă proaspătă din aparat este gol, robotul de curățenie se întoarce automat la stația de încărcare. Apa proaspătă este apoi completată în stația de încărcare.

În funcție de setarea din aplicație, praful din recipientul de praf este aspirat automat la intervale regulate atunci când robotul ajunge în stația de încărcare.

Întreruperea curățării

Întreruperea procesului de curățare de la aparat

1. Apăsați orice buton în timpul curățării.
   Robotul de curățenie se oprește.
   Butoanele LED pulsează albastru sau galben (în funcție de modul de curățare selectat).
   Bandă LED Pulsează albastru sau galben (în funcție de modul de curățare selectat).
2. Apăsați butonul Buton de pornire/oprire/pauză.
   Curățarea continuă.
   Butoanele LED se aprind albastru sau galben (în funcție de modul de curățare selectat).
   Bandă LED Se aprinde albastru sau galben (în funcție de modul de curățare selectat).

Întreruperea procesului de curățare din aplicație

1. În aplicație, apăsați „Pauză” pe panoul de control.
   Robotul de curățenie se oprește.
   Butoanele LED pulsează albastru sau galben (în funcție de modul de curățare selectat).
   Bandă LED Pulsează albastru sau galben (în funcție de modul de curățare selectat).
2. În aplicație, apăsați „Pornire” pe panoul de control.
   Curățarea continuă.
   Butoanele LED se aprind albastru sau galben (în funcție de modul de curățare selectat).
   Bandă LED Se aprinde albastru sau galben (în funcție de modul de curățare selectat).

Afișaj pentru starea acumulatorului

Indicație

Dacă acumulatorul este descărcat, robotul de curățenie se întoarce automat la stația de încărcare pentru a reîncărca acumulatorul.

Descărcarea acumulatorului este indicată prin semnale vizuale:

- Butoanele LED pulsează roșu atunci când acumulatorul este descărcat și trebuie reîncărcat.

Indicație

În cazul în care robotul de curățenie nu a terminat curățarea înainte, acesta va continua după încărcarea acumulatorului.

Trimiterea manuală a robotului de curățenie la reîncărcare

Trimiterea manuală, de la aparat a robotului de curățenie la reîncărcare

1. Dacă robotul execută în prezent o deplasare pentru curățenie, apăsați orice buton.
   Robotul de curățenie se oprește.
   Butoanele LED pulsează albastru sau galben (în funcție de modul de curățare selectat).
   Bandă LED Pulsează albastru sau galben (în funcție de modul de curățare selectat).
2. Apăsați butonul Butonul Home.
   Curățarea este anulată.
   Robotul de curățenie se deplasează la stația de încărcare pentru reîncărcare.
   De îndată ce robotul de curățenie este conectat la stația de încărcare, butoanele LED pulsează verde.

Robotul de curățenie se întoarce automat la stația de încărcare pentru reîncărcare atunci când a finalizat o sarcină de curățare sau atunci când acumulatorul ajunge la un nivel scăzut în timpul unei operațiuni de curățare.

Trimiterea manuală a robotului de curățenie la reîncărcare prin intermediul aplicației

1. Dacă robotul execută în prezent o deplasare pentru curățenie, apăsați „Pauză” pe panoul de control din aplicație.
   Robotul de curățenie se oprește.
   Butoanele LED pulsează albastru sau galben (în funcție de modul de curățare selectat).
   Bandă LED Pulsează albastru sau galben (în funcție de modul de curățare selectat).
2. În aplicație, apăsați „Încărcare” pe panoul de control.
   Curățarea este anulată.
   Robotul de curățenie se deplasează la stația de încărcare pentru reîncărcare.
   De îndată ce robotul de curățenie este conectat la stația de încărcare, butoanele LED pulsează verde.

Robotul de curățenie se întoarce automat la stația de încărcare pentru reîncărcare atunci când a finalizat o sarcină de curățare sau atunci când acumulatorul ajunge la un nivel scăzut în timpul unei operațiuni de curățare.

Golirea rezervorului de apă reziduală

Când rezervorul de apă reziduală este plin, butoanele LED și Bandă LED pulsează roșu, iar robotul de curățenie se întoarce la stația de încărcare.

Apa reziduală este extrasă automat din robotul de curățenie în stația de încărcare.

Golirea manuală a rezervorului de apă reziduală:

1. Scoateți rezervorul de apă reziduală, consultați *Scoaterea rezervorului de apă reziduală*.
2. Trageți în sus maneta de deschidere de pe rezervorul de apă reziduală și ridicați capacul rezervorului de apă reziduală.
   Figura R
3. Goliți rezervorul de apă reziduală. În cazul murdăriei persistente, clătiți rezervorul de apă reziduală cu apă proaspătă sau curățați-l cu ajutorul periei de curățare.
   Figura S
4. Închideți capacul rezervorului de apă reziduală.
5. Montați rezervorul de apă reziduală, consultați *Introducerea rezervorul de apă reziduală*.
6. Pentru a continua curățarea, apăsați butonul Buton de pornire/oprire/pauză.

Golirea recipientului de praf

În funcție de setarea din aplicație, praful din recipientul de praf este aspirat automat la intervale regulate atunci când robotul ajunge în stația de încărcare.

Golirea manuală a recipientului de praf:

1. Scoateți capacul superior.
2. Apăsați clema, prindeți recipientul de praf de mâner și scoateți-l din aparat.
   Figura V
3. Rabatați clapeta în jos.
   Figura W
4. Goliți rezervorul de praf.
5. Rabatați clapeta în sus până ce se înclichetează cu zgomot.
6. Introduceți recipientul de praf.
7. Pentru a continua curățarea, apăsați butonul Buton de pornire/oprire/pauză.

Completarea lichidului de curățare

Când rezervorul de apă proaspătă este gol, butoanele LED și Bandă LED pulsează roșu, iar robotul de curățenie se întoarce la stația de încărcare.

Rezervorul de apă proaspătă din robotul de curățenie este umplut automat în stația de încărcare.

Indicaţie

Dacă rezervorul de apă proaspătă din stația de încărcare este gol, umpleți rezervorul de apă proaspătă, consultați Umplerea rezervorului de apă proaspătă la stația de încărcare.

Completarea manuală a lichidului de curățare:

1. Umpleți rezervorul de apă proaspătă din aparat (consultați capitolul *Umplerea rezervorului de apă proaspătă*).

Oprirea aparatului

Indicaţie

Robotul de curățenie nu poate fi oprit când este conectat la stația de încărcare.

1. Apăsați și mențineți apăsat Buton de pornire/oprire/pauză 5 secunde.
   Butoanele LED și Bandă LED se sting.
   Aspiratorul robot se oprește.
2. Goliți și curățați rezervorul de apă reziduală din aparat, consultați *Curățarea rezervorului de apă reziduală*.
3. Goliți rezervorul de apă reziduală din stația de încărcare și clătiți-l cu apă proaspătă.
4. Goliți și curățați recipientul de praf, consultați *Curățarea recipientului de praf*.
5. Curățați Unitate de răzuire cu un pieptene pentru păr, consultați capitolul *Curățarea casetei cu role și a unității de răzuire cu pieptenele pentru păr*.
6. Curățați peria de curățare, consultați *Curățarea periei de curățare*.

Resetarea conexiunii WiFi

Dacă treceți la un router nou sau vă schimbați parola WiFi, trebuie să actualizați conexiunea WiFi la robotul de curățenie.

Indicaţie

Sunt acceptate numai rețelele WiFi de 5 GHz şi 2,4 GHz.

1. Porniți robotul de curățenie, vezi capitolul *Pornirea robotului de curățenie*.
2. Țineți apăsat simultan Buton de pornire/oprire/pauză și Butonul Home timp de 3 secunde, până când se aude un semnal sonor.

Resetarea la setările implicite

1. Țineți apăsat Butonul Home timp de 5 secunde, până când se aude un semnal sonor.
2. Țineți apăsat Butonul Home din nou timp de 5 secunde, până când se aude un semnal sonor.
   Setările implicite sunt activate.

Transport

Transportaţi, resp. returnaţi aparatul pe cât posibil numai în ambalajul original. Dacă ambalajul original nu este disponibil, vă rugăm să luaţi legătura cu service-ul nostru.

Indicaţii de siguranţă pentru transport

Acumulatorul litiu-ion este supus cerințelor legii privind mărfurile periculoase.

Un acumulator nedeteriorat și funcțional poate fi transportat de utilizator în zone de trafic public fără alte cerințe.

La expedierea de către terți (compania de transport), vă rugăm să rețineți cerințele speciale privind ambalajul și etichetarea.

Respectați reglementările locale.

Depozitarea

ATENŢIE

Apariția de mirosuri neplăcute din cauza umidității

Dacă la depozitare aparatul mai conține lichide / murdărie umedă, asta poate duce la mirosuri neplăcute.

Când depozitați aparatul, goliți complet rezervorul de apă proaspătă și rezervorul de apă reziduală.

Curățați caseta cu rolă.

Utilizați instrumentul de curățare pentru a îndepărta părul și particulele de murdărie din unitatea de răzuire cu pieptene de păr.

Lăsați rola curățată să se usuce la aer.

Nu așezați rola umedă în scop de uscare în dulapuri închise.

ATENŢIE

Pagube materiale

Depozitarea incorectă poate duce la deteriorarea aparatului.

Nu așezați obiecte pe robotul de curățenie.

Nu depozitați aparatul cu capul în jos.

Depozitați robotul de curățare cu acumulatorul încărcat complet, în stare oprită, în spațiu răcoros și uscat.

Indicaţie

Pentru a evita descărcarea completă a acumulatorului, reîncărcați complet acumulatorul robotului de curățare după maxim 5 luni.

Îngrijirea şi întreţinerea

Schimbarea pungii de praf

1. Deschideți capacul stației de încărcare.
2. Folosiți eclisele de la punga de praf și scoateți punga de praf. Această operațiune implică închiderea orificiului pungii de praf.
3. Dacă este cazul, curățați interiorul stației de încărcare și filtrul de protecție a motorului, consultați *Curățarea filtrului de protecție a motorului*.
4. Desfaceți noua pungă de praf și împingeți de sus în suport.
   Figura M
5. Închideți capacul stației de încărcare.

Curățarea filtrului de protecție a motorului

1. Deschideți capacul stației de încărcare.
   Figura X
2. Scoateţi punga de praf trăgând în sus de eclisă. Această operațiune implică închiderea orificiului pungii de praf.
3. Scoateţi filtrul de protecţie a motorului.
4. Curăţaţi filtrul de protecţie a motorului sub jet de apă.
5. Lăsaţi filtrul de protecţie a motorului să se usuce.
6. Introduceţi filtrul de protecţie a motorului în staţia de încărcare.
7. Introduceţi punga de praf, consultaţi *Introducerea pungii de praf*.
8. Închideţi capacul staţiei de încărcare.

Curățarea rezervorului de apă reziduală al stației de încărcare

ATENŢIE

Apariția de mirosuri neplăcute din cauza rezervorului de apă reziduală rămas ud

Dacă la depozitare, rezervorul de apă reziduală mai conține lichide/murdărie umedă, pot apărea mirosuri neplăcute.

Goliți complet rezervorul de apă reziduală.
Curățați regulat rezervorul de apă reziduală.
1. Deschideți capacul stației de încărcare.
2. Scoateți rezervorul de apă reziduală.
3. Trageți de eclisa de pe capacul rezervorului de apă reziduală și ridicați capacul.
4. Goliți rezervorul de apă reziduală. În cazul murdăriei persistente, clătiți rezervorul de apă reziduală cu apă proaspătă sau curățați-l cu ajutorul periei de curățare.
5. Închideți capacul rezervorului de apă reziduală.
6. Introduceți rezervorul de apă reziduală în stația de încărcare.
7. Închideți capacul stației de încărcare.

Curăţare senzori

Curățați senzorii cel puțin o dată pe lună. Curățați întotdeauna imediat senzorii dacă se murdăresc.
Figura T
Figura U
1. Ștergeți senzorii cu o cârpă moale.

Curăţați contactele

Curățați contactele de pe aparat și rezervorul de apă reziduală cel puțin o dată pe lună. Curățați întotdeauna imediat contactele dacă se murdăresc.
1. Scoateți rezervorul de apă reziduală, consultați *Scoaterea rezervorului de apă reziduală*.
2. Ștergeți contactele de pe aparat și rezervorul de apă reziduală cu o cârpă moale.
   Figura Y

Curăţarea rezervorului de apă reziduală

ATENŢIE
Murdărie persistentă
Murdăria persistentă poate deteriora definitiv dispozitivul.
Curățați regulat rezervorul de apă reziduală.
Pentru informații privind procedurile aplicabile în cazul golirii și curățării rezervorului de apă reziduală vezi capitolul *Golirea rezervorului de apă reziduală*.

Curăţarea rolei de curăţare în staţia de încărcare

Indicaţie
Rola de curățare poate fi curățată în stația de încărcare numai atunci când robotul de curățenie este în stația de încărcare.
Indicaţie
Rolele de curățare sunt curățate automat în stația de încărcare după fiecare proces de curățare finalizat.
Curăţarea manuală a rolelor de curăţare în staţia de încărcare:
1. Apăsați butonul Butonul „Pornire autocurățare”.

Curăţarea rolei de curăţare

ATENŢIE
Resturi de agent de curăţare în valţ
Spumare
După fiecare utilizare spălați valțurile sub apă curgătoare sau în mașina de spălat.

ATENŢIE
Pericol de deteriorare din cauza curăţării valţului cu înălbitor sau din cauza uscării în uscătorul de rufe
Deteriorarea microfibrelor
Dacă spălarea are loc în mașina de spălat, nu folosiți lichid de înmuiere.
Plasarea valțului în uscătorul de rufe este interzisă.

ATENŢIE
Pagube materiale din cauza valţului slăbit
Mașina de spălat poate fi deteriorată.
Așezați valțul într-o plasă de rufe și curățați-l împreună cu alte haine în mașina de spălat.
1. Îndepărtați capacul magnetic de pe caseta cu role.
   Figura H
2. Apăsați butonul de deblocare al casetei cu role.
   Figura Z
   Caseta cu rolă se detașează de robotul de curățenie.
3. Scoateți caseta cu rolă din robotul de curățenie.
4. Rabatați în sus unitatea de răzuire.
5. Scoateți rola de curățare din caseta cu rolă.
   Figura AA
6. Curățați rola de curățare sub jet de apă sau în mașina de spălat la max. 60 °C.
   Figura AB
7. Curățați mecanismul de acționare role cu o lavetă umedă.
8. Lăsați rola de curățare să se usuce la aer.

Curăţarea casetei cu role şi a unităţii de răzuire cu pieptenele pentru păr

ATENŢIE
Unitatea de răzuire se poate deteriora dacă este spălată în maşina de spălat vase
Clătirea poate cauza deteriorarea unității de răzuire, care astfel nu mai apasă corect rola. Astfel, rezultatul curățării este afectat negativ.
Nu curățați unitatea de răzuire în mașina de spălat vase, ci sub jet de apă.

ATENŢIE
Murdărie persistentă
Murdăria persistentă poate deteriora definitiv dispozitivul.
Se recomandă curățarea completă a dispozitivului după fiecare utilizare.

ATENŢIE
Murdărie persistentă
Murdăria persistentă poate deteriora definitiv aparatul.
Curățați unitatea de răzuire cu regularitate cu instrumentul de curățare.
1. Îndepărtați capacul magnetic de pe caseta cu role.
   Figura H
2. Apăsați butonul de deblocare a casetei cu rolă.
   Figura Z
   Caseta cu rolă se detașează de robotul de curățenie.
3. Scoateți caseta cu rolă din robotul de curățenie.
4. Pliați în sus Unitate de răzuire.
5. Scoateți rola de curățare din caseta cu rolă.
   Figura AA
6. Curățați Unitate de răzuire sub jet de apă.

Indicaţie
Nu curățați Unitate de răzuire și caseta cu role în mașina de spălat vase, deoarece acest lucru poate deteriora componentele.
7. Îndepărtați murdăria persistentă cu ajutorul instrumentului de curățare.
   Figura AC
8. Pliați în jos Unitate de răzuire.
9. Fiți atenți la ghidajul casetei și împingeți caseta cu rolă în robotul de curățenie până când auziți un zgomot de fixare.
   Figura K
10. Atașați capacul magnetic la caseta cu role.

Curăţarea recipientului de praf

1. Goliţi rezervorul de praf.

ATENŢIE

Deteriorarea componentelor electronice

Curăţarea umedă a rezervorului de praf este interzisă.

2. Pentru curăţarea recipientului de praf folosiţi unealta de curăţare inclusă în pachetul de livrare.
   Figura AD
3. Rabataţi clapeta în sus până ce se înclichetează cu zgomot.
4. Introduceţi recipientul de praf.

Curăţarea filtrului

Curăţaţi filtrul în mod regulat. Astfel preveniţi înfundarea filtrului.

1. Scoateţi capacul superior.
2. Apăsaţi clema, prindeţi recipientul de praf de mâner și scoateţi-l din aparat.
   Figura V
3. Apăsaţi clema.
   Figura AE
4. Deschideţi capacul.
5. Îndepărtaţi filtrul.
6. Curăţaţi filtrul sub un jet de apă cu ajutorul uneltei de curăţare furnizate.
   Figura AF
7. Permiteţi uscarea completă a filtrului.
8. Apăsaţi filtrul în poziţie.
9. Închideţi capacul rezervorului de praf.
10. Introduceţi recipientul de praf.

Curăţarea periei de curăţare

1. Întoarceţi robotul de curăţare.

Indicaţie

Aveţi grijă să goliţi sau să scoateţi rezervorul de apă proaspătă și rezervorul de apă reziduală din aparat în prealabil.

2. Apăsaţi clemele de pe capacul periei.
   Figura AG
3. Îndepărtaţi capacul periei.
4. Îndepărtaţi peria de curăţare.
   Figura AH
5. Pentru curăţarea periei de curăţare folosiţi unealta de curăţare inclusă în pachetul de livrare.
6. Introduceţi peria de curăţare.
7. Montaţi capacul periei și apăsaţi-l până auziţi zgomotul de fixare.

Curăţarea roţilor

Particulele de murdărie (de ex. nisipul etc.) pot rămâne blocate pe suprafaţa de rulare și pot deteriora suprafeţele sensibile și netede ale pardoselii.

1. Curăţaţi suprafaţa de rulare a roţilor cu o lavetă umedă.

Curăţarea părţii inferioare a aparatului

ATENŢIE

Murdărie persistentă

Murdăria persistentă poate deteriora definitiv dispozitivul.

Se recomandă curăţarea completă a dispozitivului după fiecare utilizare.

1. Scoateţi rezervorul de apă reziduală, consultaţi *Scoaterea rezervorului de apă reziduală*.
2. Apăsaţi butonul de deblocare a casetei cu rolă.
   Figura Z
   Caseta cu rolă se detașează de robotul de curăţenie.
3. Scoateţi caseta cu rolă din robotul de curăţenie.
4. Curăţaţi partea inferioară a aparatului și suprafeţele interioare expuse, precum și contactele și senzorii vizibili cu o cârpă umedă.
5. Fiţi atenţi la ghidajul casetei și împingeţi caseta cu rolă în robotul de curăţenie până când auziţi un zgomot de fixare.
   Figura K
6. Montaţi rezervorul de apă reziduală, consultaţi *Introducerea rezervorul de apă reziduală*.

Produse de curăţare și îngrijire

ATENŢIE

Folosirea de produse de curăţare și îngrijire necorespunzătoare

În urma folosirii produselor de curăţare și îngrijire necorespunzătoare dispozitivul se poate deteriora și asta poate duce la anularea garanţiei.

Folosiţi doar substanţe de curăţare KÄRCHER.

Atenţie la dozarea corectă.

Indicaţie

Pentru curăţarea podelelor folosiţi produse de curăţare sau de îngrijire KÄRCHER, după nevoi.

- La dozarea produselor de curăţare și îngrijire acordaţi atenţie informaţiilor despre cantitate.
- Pentru a evita spumarea, umpleţi mai întâi rezervorul de apă proaspătă cu apă și apoi cu produse de curăţare sau de îngrijire.
- Pentru a evita revărsarea, la alimentarea cu apă lăsaţi loc pentru produsele de curăţare sau de îngrijire.

Înlocuirea rolei de curăţare

O rolă de curăţare uzată poate înrăutăţi rezultatul curăţării.

1. Verificaţi regulat dacă rola de curăţare prezintă semne de uzură și înlocuiţi-o dacă este necesar.

Curăţarea filtrului de apă al staţiei de încărcare

1. Deschideţi compartimentul de depozitare pentru rolă de la staţia de încărcare.
   Figura AI
2. Rotiţi închizătorul tip baionetă al filtrului de apă și scoateţi filtrul de apă.
3. Curăţaţi filtrul sub jet de apă.
4. Introduceţi filtrul de apă înapoi în staţia de încărcare.
5. Închideţi compartimentul de depozitare pentru rolă.

Curăţarea senzorului de umiditate

Staţia de încărcare este echipată cu senzori care declanșează un mesaj de eroare dacă există prea multă umiditate pe staţie.

Dacă apare mesajul de eroare, lichidul trebuie îndepărtat:

1. Scoateţi rampa de urcare de la staţia de încărcare și îndepărtaţi lichidul.
   Figura AJ
2. Curăţaţi senzorii de umiditate cu o lavetă.
3. Scoateţi rezervorul de apă reziduală, consultaţi *Scoaterea rezervorului de apă reziduală*.
4. Trageţi în sus maneta de deschidere de pe rezervorul de apă reziduală și ridicaţi capacul rezervorului de apă reziduală.
   Figura R
5. Curăţaţi interiorul și exteriorul intrării de apă din rezervorul de apă reziduală.
6. Scoateţi capacul rezervorului de apă murdară.
7. Montaţi rezervorul de apă reziduală în aparat, consultaţi *Introducerea rezervorul de apă reziduală*.

8. Curăţaţi caseta cu role, consultaţi *Curăţarea casetei cu role şi a unităţii de răzuire cu pieptenele pentru păr*.

Remedierea defecţiunilor

De obicei, defecţiunile survin din cauze simple, care pot fi remediate uşor cu ajutorul următoarei prezentări generale. În cazul în care aveţi dubii sau în cazul survenirii de defecţiuni nespecificate vă rugăm contactaţi o unitate de service autorizată.

Eroare	Cauză	Remediere
Acumulatorul nu se încarcă	Contactele de încărcare sunt murdare.	1. Curăţaţi contactele de încărcare de la staţia de încărcare şi de la robotul aspirator cu o lavetă uscată.
	Temperatura ambientală este sub 0 °C sau peste 35 °C.	1. Utilizaţi robotul aspirator la temperaturi peste 0 °C sau sub 35 °C.
	Cablul de alimentare al staţiei de încărcare nu este conectat.	1. Conectaţi cablul de alimentare al staţiei de încărcare.
Robotul de curăţenie nu revine la staţia de încărcare	Acumulatorul s-a descărcat.	1. Aşezaţi manual robotul de curăţenie pe staţia de încărcare şi lăsaţi-l să se încarce complet.
	Robotul de curăţenie este prea departe de staţia de încărcare.	1. Aduceţi robotul de curăţenie mai aproape de staţia de încărcare. 2. Aşezaţi manual robotul de curăţenie pe staţia de încărcare.
	Este prea puţin spaţiu în jurul staţiei de încărcare.	1. Asiguraţi-vă că există suficient spaţiu în jurul staţiei de încărcare, vezi capitolul *Plasarea staţiei de încărcare*.
	Există prea multe obstacole în jurul staţiei de încărcare.	1. Aşezaţi staţia de încărcare într-o zonă cu mai mult spaţiu liber în jur, vezi capitolul *Plasarea staţiei de încărcare*.
	Robotul de curăţenie îşi reface împrejurimile atunci când este deplasat pe o distanţă mai mare.	1. Aşezaţi manual robotul de curăţenie pe staţia de încărcare.
	Robotul aspirator nu a fost pornit la staţia de încărcare. În acest caz, robotul aspirator se întoarce doar la locul pornirii.	1. Aşezaţi manual robotul de curăţenie pe staţia de încărcare.
	Cablul de alimentare al staţiei de încărcare nu este conectat.	1. Conectaţi cablul de alimentare al staţiei de încărcare.
Aspirarea prafului în staţia de încărcare nu porneşte sau nu funcţionează corect	Robotul de curăţenie nu este poziţionat corect pe staţia de încărcare.	1. Aşezaţi manual robotul de curăţenie pe staţia de încărcare.
	Punga de praf este plină. LED-ul de pe suportul pentru punga de praf se aprinde roşu.	1. Schimbaţi punga de praf, consultaţi *Schimbarea pungii de praf*.
	Punga de praf nu este prezentă sau este introdusă incorect.	1. Introduceţi punga de praf sau verificaţi poziţia acesteia.
	Capacul staţiei de încărcare este deschis.	1. Închideţi capacul staţiei de încărcare.
Robotul de curăţare se deplasează sacadat şi nu efectuează curăţarea în mod organizat	Senzorul de urmărire a peretelui este murdar.	1. Curăţaţi senzorul de urmărire a peretelui, consultaţi *Curăţare senzori*.
	Senzorul laser (LiDAR) este murdar.	1. Curăţaţi senzorul laser (LiDAR), consultaţi *Curăţare senzori*.
Robotul de curăţare revine mai des la staţia de încărcare	Rezervorul de apă proaspătă nu este aşezat corespunzător în aparat.	1. Introduceţi corect rezervorul de apă proaspătă în aparat.
	Rezervorul de apă reziduală din aparat este plin sau murdar.	1. Goliţi rezervorul de apă reziduală. 2. Curăţaţi rezervorul de apă reziduală, consultaţi *Curăţarea rezervorului de apă reziduală*. 3. Curăţaţi contactele rezervorului de apă reziduală, consultaţi *Curăţaţi contactele*.

Eroare	Cauză	Remediere
Butoanele LED și Bandă LED de la aparat pulsează roșu	Rezervorul de apă proaspătă este gol.	1. Umpleți rezervorul de apă proaspătă.
	Rezervorul de apă uzată este plin.	1. Goliți rezervorul de apă reziduală.
Butoanele LED pulsează roșu, iar Bandă LED de la aparat nu se aprinde	Acumulatorul s-a descărcat.	1. Încărcați acumulatorul.
Butoanele LED se aprind intermitent roșu, iar Bandă LED de la aparat nu se aprinde	Recipientul de praf nu este în aparat.	1. Introduceți recipientul de praf.
	Nivelul de încărcare a acumulatorului este sub 20 %. Aparatul nu poate începe curățarea.	1. Încărcați acumulatorul.
LED-ul de pe suportul pentru punga de praf din stația de încărcare se aprinde roșu	În stația de încărcare nu există pungă de praf.	1. Introduceți o pungă de praf.
LED-ul de la rezervorul de apă proaspătă din stația de încărcare se aprinde roșu	Rezervorul de apă proaspătă este gol.	1. Umpleți rezervorul de apă proaspătă.
	Rezervorul de apă proaspătă nu este așezat în aparat.	1. Introduceți rezervorul de apă proaspătă.
LED-ul de la rezervorul de apă proaspătă din stația de încărcare se aprinde roșu chiar dacă rezervorul de apă proaspătă este plin	Filtrul de apă pentru alimentarea cu apă proaspătă de la stația de încărcare la aparat este înfundat.	1. Curățați filtrul de apă, consultați *Curățarea filtrului de apă al stației de încărcare*. 2. Dacă problema persistă, înlocuiți filtrul de apă.
LED-ul de la rezervorul de apă reziduală din stația de încărcare se aprinde roșu	Rezervorul de apă uzată este plin.	1. Goliți rezervorul de apă reziduală.
	Rezervorul de apă reziduală nu este așezat în aparat.	1. Introduceți rezervorul de apă reziduală.

Departamentul de asistenţă clienţi

Dacă defecţiunea nu poate fi remediată, aparatul trebuie verificat de departamentul de asistenţă clienţi.

Garanţie

În fiecare țară sunt valabile condițiile de garanție acordate de distribuitorul nostru din țara respectivă. Eventuale defecțiuni survenite la aparat în perioada de garanție vor fi remediate gratuit, în limita în care sunt defecțiuni de fabricație sau de material. Pentru a beneficia de garanție, prezentați-vă cu chitanța de cumpărare la comerciantul dvs. sau la cea mai apropiată unitate de service autorizată.
(Pentru adresă, consultați pagina din spate)
Pentru mai multe informații privind garanția (dacă sunt disponibile) vă rugăm accesați meniul „Descărcări” din opțiunea Service al paginii web al reprezentanței Kärcher din țara dvs.

Declaraţie de conformitate UE

Aparatul	Tipul	Banda de frecvenţă, MHz	Putere, max. ERP, mW
RVF 7	WLAN 2.4 GHz	2400-2483,5	100
RVF 7	WLAN 5 GHz	5150-5850	100
RVF 7	Bluetooth	2400-2483,5	63

Prin prezenta, Alfred Kärcher GmbH & Co. KG declară că unitatea de radiorecepție a aparatului Robo Cleaner este în conformitate cu Directiva 2014/53/UE. Textul complet al Declarației de Conformitate UE este disponibil la adresa *www.kaercher.com/RVF7*.

Date tehnice

		RVF 7 Comfort
Robot de curăţare		
Randament nominal	W	60
Tip set de acumulatori		Li-ION
Capacitate acumulator	mAh	4800
Interval de funcționare cu acumulator complet încărcat, în regim normal	min	120
Randament pe suprafaţă	m^2/h	45
Putere de aspirare (mod boost/ mod standard)	Pa	13000 / 2000
Timp de încărcare (8 % până la 100 % / 0 % până la 100 %)	min	230 / 285
Conexiuni wireless		IEEE 802.11b/ g/n 2,4 GHz și 5 GHz
Banda de frecvență (pentru 2,4 GHz)	MHz	2400-2483,5
Banda de frecvență (pentru 5 GHz)	MHz	5150-5850
Nivelul presiunii acustice	dB(A)	<67
Volum rezervor apă proaspătă	ml	300

		RVF 7 Comfort
Volum rezervor de apă reziduală	ml	130
Murdărie uscată	ml	250
Greutate	kg	5,6
Stație de încărcare		
Necesarul nominal de putere (aspirare/încărcare)	W	650/30
Durată autocurățare	Secunde	90-240
Volum rezervor apă proaspătă	l	3
Volum rezervor de apă reziduală	l	2,4
Murdărie uscată	l	4
Greutate	kg	9,3
Lungime x Lăţime x Înălţime	mm	450x400 x520
Nivelul presiunii acustice	dB(A)	82

Sub rezerva modificărilor tehnice.

Sadržaj

Opće napomene 283
Sigurnosni napuci 283
Simboli na uređaju 284
Zaštita okoliša 284
Namjenska uporaba 284
Pribor i zamjenski dijelovi 284
Sadržaj isporuke 284
Opis uređaja 284
Tipke na stanici za punjenje 285
Prvo puštanje u rad 287
Puštanje u pogon 287
Rukovanje 288
Transport 291
Skladištenje 291
Njega i održavanje 291
Pomoć u slučaju smetnji 293
Jamstvo 295
EU izjava o sukladnosti 295
Tehnički podaci 295

Opće napomene

Prije prve uporabe uređaja pročitajte ove originalne upute za rad i postupajte u skladu s njima. Čuvajte knjižice za kasniju uporabu ili za sljedećeg vlasnika.

- U slučaju nepridržavanja uputa za uporabu i sigurnosnih naputaka može doći do oštećenja uređaja i opasnosti za rukovatelja i druge osobe.
- U slučaju štete nastale prilikom transporta smjesta obavijestite trgovca.
- Prilikom vađenja iz pakiranja provjerite je li sadržaj pakiranja potpun tj. nedostaje li pribor i je li oštećen.

Sigurnosni napuci

- Osim naputaka u uputama za rad, morate uzeti u obzir i opće propise o sigurnosti i sprječavanju nezgoda koje je donio zakonodavac.
- Natpisi s upozorenjima i napomenama daju važne naputke za siguran rad.

Sigurnosne razine

⚠ *OPASNOST*

- *Uputa na neposredno prijeteću opasnosti koja bi mogla dovesti do teške ozljede ili smrti.*

⚠ *UPOZORENJE*

- *Uputa na moguću opasnu situaciju koja bi mogla dovesti do teške ozljede ili smrti.*

⚠ *OPREZ*

- *Uputa na moguću opasnu situaciju koja bi mogla dovesti do lakših ozljeda.*

PAŽNJA

- *Uputa na moguću opasnu situaciju koja bi mogla dovesti do oštećenja imovine.*

Opći sigurnosni napuci

Laserski radar uređaja u skladu je s normom IEC 60825-1:2014 za sigurnost proizvoda lasera klase 1 i ne emitira lasersko zračenje koje je štetno za ljudsko tijelo.

⚠ *OPASNOST* *• Opasnost od gušenja. Držite ambalažnu foliju dalje od djece.*

⚠ *UPOZORENJE* *• Uređaj upotrebljavajte samo u skladu s njegovom namjenom. Uzmite u obzir lokalne okolnosti i pri radu s uređajem obratite pozornost na druge osobe, osobito na djecu. • Uređaj nije namijenjen za to da ga koriste osobe s ograničenim tjelesnim, osjetnim ili duhovnim sposobnostima ili bez iskustva i/ili s nedostatnim znanjem. • Uređaj smiju koristiti samo osobe koje su podučene rukovanju uređajem ili su dokazale svoju sposobnost rukovanja te su izričito zadužene za korištenje. • Djeca ne smiju upravljati uređajem. • Djeca trebaju biti pod nadzorom kako bi se osiguralo da se ne igraju s uređajem. • Djeca smiju obavljati čišćenje i održavanje samo pod nadzorom. • Djeca starija od najmanje 8 godina smiju upravljati uređajem samo ako su obučena za uporabu od strane osobe odgovorne za njihovu sigurnost ili su pod nadzorom i ako razumiju opasnosti koje mogu nastati iz toga.*

⚠ *OPREZ* *• Opasnost od nezgoda i ozljeda. Pri transportu i skladištenju obratite pozornost na težinu uređaja, vidi poglavlje Tehnički podaci u uputama za rad. • Sigurnosni uređaji služe vašoj zaštiti. Nikad ne mijenjajte i nemojte zaobilaziti sigurnosne uređaje.*

PAŽNJA *• Oštećenje uređaja. Nemojte stajati na uređaju i ne stavljajte djecu, predmete ili kućne ljubimce na njega. • Uređaj sadrži baterije koje može zamijeniti samo stručnjak.*

Opasnost od strujnog udara

⚠ *UPOZORENJE* *• Uređaj sadrži električne dijelove, stoga ne čistite uređaj pod tekućom vodom. • Prije svih radova njege i održavanja isključite uređaj.*

⚠ *OPREZ* *• Radove popravka te radove na električnim komponentama prepustite samo ovlaštenoj servisnoj službi.*

Sigurnosni napuci za rad

⚠ *OPASNOST* *• Ne koristite uređaj u prostorijama u kojima postoji upaljena vatra ili žar u otvorenom kaminu ako nije pod nadzorom. • Ne koristite uređaj u prostorijama u kojima gore svijeće ako nije pod nadzorom.*

⚠ ***UPOZORENJE*** *● Opasnost od kratkog spoja. Držite provodljive predmete (npr. odvijače ili slično) dalje od kontakata za punjenje.*

⚠ ***OPREZ*** *● Vodite računa o riziku od spoticanja robota za čišćenje koji se kreće okolo. ● Opasnost od ozljeda. Nikada ne posežite tijekom rada prstima ili alatom u rotirajući valjak za čišćenje uređaja. ● Nemojte stajati niti sjediti na stanici ili robotu za čišćenje. ● Imajte na umu da se predmeti mogu prevrnuti ako robot za čišćenje udari u njih (također i predmeti na stolovima ili mali komadi namještaja). ● Imajte na umu da se robot za čišćenje može zapetljati u visećim telefonskim kabelima, električnim kabelima, stolnjacima, kabelima, remenima itd. To može dovesti do pada predmeta.*

PAŽNJA *● Ne koristite uređaj u prostorijama koje su osigurane alarmnim sustavom ili detektorom pokreta. ● Uređaj koristite samo pri temperaturama od 0°C do +35 °C. ● Koristite uređaj samo u zatvorenim prostorijama. ● Nemojte usisavati uređajem oštre ili veće predmete kao npr. krhotine stakla, šljunak ili dijelove igračaka. ● Prije korištenja uređaja, podignite sve kabele s poda kako biste spriječili da ih uređaj vuče sa sobom tijekom čišćenja. ● Ogradite sva područja gdje postoji opasnost od pada uređaja. Npr. stubišta ili galerije bez ograda.*

Sigurnosni napuci za stanicu za punjenje

⚠ ***OPASNOST*** *● Uređaj priključujte samo na izmjeničnu struju. Navedeni napon na natpisnoj pločici mora odgovarati mrežnom naponu. ● Iz sigurnosnih razloga preporučujemo da se uređaj načelno koristi samo uz zaštitnu nadstrujnu sklopku (maks. 30 mA). ● Nikada ne dirajte strujne utikače i utičnice vlažnim rukama. ● Opasnost od eksplozije. Ne punite baterije koje nisu punjive.*

⚠ ***UPOZORENJE*** *● Priključite uređaj samo na električni priključak koji je izveo stručni električar u skladu s IEC 60364-1. ● Provjerite odgovara li napon električne mreže naponu navedenom na natpisnoj pločici punjača. ● Uređaj sadrži električne dijelove, stoga ne čistite uređaj pod tekućom vodom. ● Opasnost od kratkog spoja. Držite provodljive predmete (npr. odvijače ili slično) dalje od kontakata za punjenje. ● Opasnost od kratkog spoja. Kontakte za punjenje stanice za punjenje čistite samo na suho. ● Prije svih radova njege i održavanja izvucite strujni utikač. ● Robot za čišćenje 1.269-690.0 smije se puniti samo na uređaju za punjenje stanice za punjenje s brojem dijela 4.269-091.0. ● Punite isporučeni uređaj za čišćenje samo u stanici za punjenje. ● Prije svake uporabe provjerite kabel za napajanje na oštećenja. Nemojte upotrebljavati oštećeni kabel za napajanje. Ako je kabel za napajanje oštećen, zamijenite ga odobrenim zamjenskim kabelom. Odgovarajući zamjenski dio možete nabaviti od proizvođača KÄRCHER ili nekog od naših servisnih partnera.*

PAŽNJA *● Koristite uređaj za punjenje samo u zatvorenim prostorijama. ● Nemojte postavljati stanicu za punjenje blizu izvora topline, npr. grijanja. ● Stanicu za punjenje čuvajte samo u zatvorenom prostoru na hladnom i suhom mjestu. ● Kako biste izbjegli duboko pražnjenje punjive baterije, napunite robota za čišćenje ponovno u potpunosti najkasnije nakon 5 mjeseci. ● Prije svih radova njege i održavanja isključite stanicu za punjenje.*

Simboli na uređaju

Prije puštanja u pogon pročitajte upute rad i sve sigurnosne naputke.

Zaštitite uređaj od vode. Skladište uređaj na suhom. Ne izlažite uređaj kiši. Uređaj je prikladan samo za korištenje u unutrašnjosti.

Zaštita okoliša

Ambalažni se materijali mogu reciklirati. Molimo odložite ambalažu na ekološki prihvatljiv način.

Električni i elektronički uređaji sadrže vrijedne reciklažne materijale, a često i sastavne dijelove poput baterija, punjivih baterija ili ulja koji kod nepropisnog rukovanja ili nepravilnog zbrinjavanja mogu predstavljati potencijalnu opasnost za ljudsko zdravlje i okoliš. Međutim, ti su sastavni dijelovi potrebni za pravilan rad uređaja. Uređaji koji su označeni ovim simbolom ne smiju se odlagati zajedno s kućnim otpadom.

Napomene o sastojcima (REACH)
Aktualne informacije o sastojcima možete pronaći na: *www.kaercher.de/REACH*

Namjenska uporaba

Uređaj se sastoji od dvije jedinice, stanice za punjenje i robota za čišćenje na baterije.

- Ovaj robot za čišćenje namijenjen je za potpuno automatsko mokro i suho čišćenje.
- Nemojte čistiti obloge osjetljive na vodu kao što su, npr. netretirani podovi od pluta, budući da može prodrijeti vlaga i oštetiti pod.
- Uređaj je pogodan za čišćenje tepiha, PVC-a, linoleuma, pločica, kamena, uljanog i voštanog parketa, laminata te svih vodootpornih podnih obloga.
- Ovaj uređaj razvijen je za uporabu u privatnim kućanstvima i nije namijenjen za profesionalnu uporabu.

Pribor i zamjenski dijelovi

Koristite samo originalan pribor i originalne zamjenske dijelove jer oni jamče siguran i nesmetan rad uređaja. Informacije o priboru i zamjenskim dijelovima pronađite na *www.kaercher.com*.

Sadržaj isporuke

Kod raspakiravanja provjerite je li sadržaj potpun. U slučaju nedostatka pribora ili štete nastale prilikom transporta obavijestite svog prodavača.

Opis uređaja

Vidi slike na stranici sa slikama.
Slika A
Slika B

1. Spremnik prljave vode
2. Valjak za čišćenje (2 x)
3. Usisno okno na robotu za čišćenje
4. Pogonski kotač
5. Poklopac četke
6. Četka za čišćenje

(7) Bočna metla (4 x)
(8) Upravljački kotačić
(9) Senzor pada
(10) Kaseta s valjkom
(11) Poluga za otvaranje spremnika prljave vode
(12) Ventil za usisavanje prljave vode na uređaju
(13) Spremnik svježe vode
(14) Gumena kapica za dovod svježe vode
(15) Alat za čišćenje
(16) Spremnik za prašinu
(17) Foam Stop (sredstvo za sprečavanje pjene) 30 ml (2 x)
(18) RM 536 500 ml
(19) Tipka za uključivanje/isključivanje/pauzu
(20) Tipka Home
(21) 3D senzor s kamerom
(22) Senzor za praćenje zidova
(23) LED traka za indikator statusa
(24) Gornji poklopac
(25) Dovod svježe vode
(26) Kontakti za stanicu za punjenje
(27) Laserski senzor (LiDAR)
(28) Filtar (2 x)
(29) Pristupna rampa
(30) Pretinac za odlaganje valjka
(31) Poklopac stanice za punjenje
(32) Ručka za nošenje
(33) Utičnica za punjenje
(34) Držač kabela
(35) Vodilica kabela
(36) Vrećica za prašinu *(2 x) **(5 x)
(37) Mrežni kabel
(38) Spremnik prljave vode
(39) Spremnik svježe vode
(40) Prihvatnik vrećice za prašinu
(41) Tipka „Pokreni samočišćenje“
(42) Tipka "Promijeni način čišćenja"
(43) Tipka "Pokreni čišćenje"
(44) Ventil za punjenje svježom vodom
(45) Usisni ventil spremnika prljave vode
(46) Usisno okno na stanici za punjenje

* RVF 7 Comfort
** RVF 7 Comfort Extra

Tipke na stanici za punjenje

Napomena
Tipke na stanici za punjenje mogu se koristiti samo kada se robot za čišćenje nalazi u stanici za punjenje, jer je to jedini način da se osigura kontakt s uređajem.

Tipka	Opis
	Tipka služi za pokretanje čišćenja.
	Tipka služi za odabir načina čišćenja. Ako simbol svijetli, aktiviran je način mokrog i suhog čišćenja. Ako simbol ne svijetli, aktiviran je samo način suhog čišćenja.
	Tipka služi za aktiviranje samočišćenja. To uključuje: • Pražnjenje spremnika prljave vode • Punjenje spremnika svježe vode • Čišćenje valjka • Sušenje valjka • Pražnjenje vrećice za prašinu

Funkcija robota za čišćenje

- Mobilni robot za čišćenje crpi energiju iz ugrađene baterije, koju redovito puni na isporučenoj stanici za punjenje. Ako je napunjenost baterije preniska, automatski se vraća na stanicu za punjenje kako bi se napunila i, ako je potrebno, pauzira trenutačni zadatak čišćenja.
- Čim se završi postupak punjenja, ako je prekinut zadatak čišćenja, robot samoinicijativno napušta stanicu za punjenje i nastavlja s radovima čišćenja. Kad robot za čišćenje završi s radovima čišćenja, također se vraća do stanice za punjenje radi punjenja.
- Robot za čišćenje daje glasovne poruke o statusu te pomoću različitih boja LED dioda na uređaju.
- Robot za čišćenje kreće se sustavno. Uz pomoć laserskog senzora (LiDAR) robot skenira prostoriju i čisti je u koracima. Izbjegava prepreke koje su visoke barem kao ugrađeni laserski senzor (LiDAR).
- Ovaj robot za čišćenje raspolaže senzorima pada koji prepoznaju stepenice i podeste te sprječavaju padove.
- Ultrazvučni senzor služi za detekciju tepiha, koji se može pojedinačno aktivirati i deaktivirati u aplikaciji. Ovisno o konfiguraciji, robot za čišćenje izbjegava tepihe.
- Robot za čišćenje ima spremnik svježe vode i spremnik prljave vode, kao i valjak od mikrovlakana, spremnik za prašinu, četku za čišćenje i 2 bočne metle. Ove komponente omogućuju istovremeno suho i mokro čišćenje. Tijekom usisavanja, sve čestice prašine i gruba prljavština skupljaju se u spremniku za prašinu, tako da se tijekom mokrog čišćenja čestice prašine i gruba prljavština ne skupljaju u spremniku prljave vode.
- U multifunkcionalnoj stanici za punjenje, prljava voda se automatski usisava iz uređaja nakon svakog

postupka čišćenja, dodaje se svježa voda i uklanja prašina iz spremnika za prašinu. Također je moguće čistiti, sušiti i pohranjivati valjke za čišćenje u stanici za punjenje.

Usisavanje se može odvijati samo pod sljedećim uvjetima:

- Robot za čišćenje nalazi se u stanici za punjenje.
- Vrećica za prašinu je pričvršćena na stanicu za punjenje.
- Pričvršćena vrećica za prašinu nije puna.
- Poklopac stanice za punjenje je zatvoren.

Boje LED dioda na uređaju

LED tipke	LED traka	Značenje
isklj	isklj	Uređaj je isključen. Uređaj se nalazi u načinu mirovanja. Uređaj se nalazi u načinu "Ne uznemiravaj".
pulsirajuća bijela	pulsira bijelo	Uređaj se uključuje. Novi firmver se preuzima i ažurira.
pulsirajuća plava	isklj	Mrežna veza se uspostavlja.
svijetle zeleno	svijetli plavo ili žuto (ovisno o odabranom načinu čišćenja)	Mrežna veza je uspješno dovršena.
trepćuće plavo	isklj	Mrežna veza se resetira.
pulsirajuće zeleno	isklj	Uređaj je u stanici za punjenje i baterija se puni.
pulsira ili treperi crveno	pulsira ili treperi crveno	Došlo je do smetnje. Za otklanjanje smetnji vidi *Pomoć u slučaju smetnji*.

Boje LED dioda na stanici za punjenje

LED tipke	LED traka	Značenje
isklj	svijetli bijelo	Stanica za punjenje se nalazi u načinu pripravnosti.
• Tipka "Pokreni čišćenje":pulsira zeleno • Tipka "Promijeni način čišćenja":svijetli plavo/isključeno • Tipka „Pokreni samočišćenje“:svijetli bijelo	pulsira zeleno	Uređaj je u stanici za punjenje i baterija se puni.
• Tipka "Pokreni čišćenje":isključeno • Tipka "Promijeni način čišćenja":svijetli plavo/isključeno • Tipka „Pokreni samočišćenje“:pulsira žuto	pulsira žuto	Stanica za punjenje usisava sadržaj spremnika za prašinu u uređaju.
• Tipka "Pokreni čišćenje":isključeno • Tipka "Promijeni način čišćenja":svijetli plavo/isključeno • Tipka „Pokreni samočišćenje“:pulsira plavo	pulsira plavo	Uređaj je u stanici za punjenje i valjci za čišćenje se čiste.
• Tipka "Pokreni čišćenje":svijetli crveno • Tipka "Promijeni način čišćenja":svijetli crveno • Tipka „Pokreni samočišćenje“:svijetli crveno	pulsira ili treperi crveno	Došlo je do smetnje. Za otklanjanje smetnji vidi *Pomoć u slučaju smetnji*.
isklj	isklj	Uređaj je isključen. Uređaj se nalazi u načinu "Ne uznemiravaj".

Posebni načini rada

način mirovanja

Robot za čišćenje se nakon 5 minuta neaktivnosti automatski prebacuje u stanje mirovanja. Pritisnite bilo koju tipku da ga probudite.

- Robot za čišćenje ne prelazi u način mirovanja kada je u stanici za punjenje.
- Robot za čišćenje će se automatski isključiti ako je u stanju mirovanja dulje od 6 sati

Način rada „Ne uznemiravaj“

Postoji opcija za aktiviranje načina rada "Ne uznemiravaj". U načinu rada "Ne uznemiravaj", robot za čišćenje ne emitira nikakva zvučna upozorenja. LED tipke i LED traka su isključene.
Način rada „Ne uznemiravaj“ može se aktivirati u aplikaciji. Preuzimanje aplikacije opisano je u poglavlju *Povezivanje robota za čišćenje s WLAN-om i aplikacijom*.
Napomena
U načinu rada "Ne uznemiravaj" robot za čišćenje nije isključen. Za nastavak čišćenja kratko pritisnite Tipka za uključivanje/isključivanje/pauzu.

Daljinsko upravljanje

U aplikaciji postoji opcija za navigaciju robota ako je npr. zapeo na nedostupnom mjestu.
Ovo daljinsko upravljanje može se odabrati u aplikaciji pod “Postavke” > “Postavke robota”.

Prvo puštanje u rad

Postavljanje stanice za punjenje

- Odaberite mjesto tako da robot za čišćenje može lako doći do stanice za punjenje.

PAŽNJA

Oštećenje poda zbog vlage
Zbog vlažnog valjka tijekom punjenja može doći do oštećenja poda.
Postavite stanicu za punjenje na vodootporni pod i na isporučenu zaštitnu ploču za pod.

- Osigurajte razmak od najmanje 0,5 m lijevo i desno od stanice za punjenje i razmak od najmanje 1,5 m ispred stanice za punjenje.
- Mjesto ne smije biti izloženo izravnoj sunčevoj svjetlosti.

1. Postavite stanicu za punjenje.
   Slika C
2. Utikač uređaja Uključite mrežni kabel u utičnicu za punjenje stanice za punjenje.
   Slika D
3. Utaknite strujni utikač.

Spojite robota za čišćenje na stanicu za punjenje

1. Ručno postavite robota za čišćenje na stanicu za punjenje i provjerite imaju li kontakti za punjenje dobar kontakt.
   Robot za čišćenje se uključuje automatski. LED tipke i LED traka svijetle.

Napomena
Tijekom prvog puštanja u pogon ručno uključivanje bez kontakta sa stanicom za punjenje nije moguće.
Nakon prvog puštanja u rad, robot za čišćenje se automatski pomiče do stanice za punjenje.

Povezivanje robota za čišćenje s WLAN-om i aplikacijom

Robotom za čišćenje može se upravljati izravno tipkama na uređaju ili aplikacijom putem mobilnog uređaja s WLAN-om. Kako biste mogli koristiti sve dostupne funkcije, preporučamo da robotom za čišćenje upravljate putem aplikacije KÄRCHER Roboti za unutarnju upotrebu.
Prije preuzimanja aplikacije provjerite sljedeće:

- Mobilni uređaj je spojen na internet.
- WLAN usmjerivača od 2,4 GHz ili 5 GHz je omogućen.
- Zajamčena je dovoljna WLAN pokrivenost.

Aplikaciju KÄRCHER Roboti za unutarnju upotrebu preuzmite iz trgovine Apple App Store® ili Google Play™ .

GET IT ON Google Play

Download on the App Store

- Google Play™ i Android™ su žigovi ili registrirani zaštitni znakovi tvrtke Google Inc.
- Apple® i App Store® su žigovi ili registrirani zaštitni znakovi tvrtke Apple Inc.

Povezivanje robota za čišćenje s aplikacijom KÄRCHER Roboti za unutarnju upotrebu i WLAN-om:

1. Aplikaciju KÄRCHER Roboti za unutarnju upotrebu preuzmite iz trgovine Apple App Store ili Google Play Store.
2. Otvorite aplikaciju KÄRCHER Roboti za unutarnju upotrebu.
3. Stvorite račun (ako još niste registrirani).
4. Dodajte željenog robota za čišćenje.
5. Slijedite upute u aplikaciji korak po korak.

Puštanje u pogon

Montaža bočne četke

1. Okrenite robota za čišćenje.
2. Umetnite bočne četke. Obratite pozornost na raspored boja na nastavku i na držaču na uređaju (npr. crna s crnom).
   Slika E

Umetanje spremnika prljave vode

1. Gurnite spremnik prljave vode vodoravno u uređaj dok ne sjedne čujno na svoje mjesto.
   Slika F

Vađenje spremnika prljave vode

1. Pritisnite tipku za deblokiranje spremnika prljave vode i izvucite ga iz uređaja.
   Slika G

Umetanje valjka za čišćenje

1. Uklonite magnetski poklopac s kasete s valjkom.
   Slika H
2. Pritisnite tipku na kaseti s valjkom.
   Slika I
   Kaseta s valjkom odvaja se od robota za čišćenje.
3. Izvadite kasetu s valjkom iz robota za čišćenje.
4. Stavite valjak za čišćenje na nosač valjka.
   Slika J
5. Obratite pozornost na vodilicu kazete i gurnite kasetu s valjkom u robot za čišćenje dok ne sjedne čujno na svoje mjesto.
   Slika K
6. Postavite magnetski poklopac na kasetu s valjkom.

Punjenje spremnika svježe vode stanice za punjenje

Spremnik svježe vode u uređaju se prvenstveno puni putem stanice za punjenje. Međutim, moguće je i ručno napuniti spremnik svježe vode, vidi *Punjenje spremnika svježe vode*.

PAŽNJA

Opasnost od oštećenja

Ulijevanje vruće vode u spremnik svježe vode može uzrokovati deformaciju plastike.

Ne punite vruću vodu u spremnik svježe vode.

Napomena

Uvijek prvo ispraznite spremnik prljave vode prije punjenja spremnika svježe vode.

1. Otvorite poklopac stanice za punjenje.
   Slika L
2. Izvadite spremnik svježe vode.
3. Povucite jezičak na poklopcu spremnika svježe vode i preklopite poklopac prema gore.
4. Napunite spremnik svježe vode hladnom ili mlakom vodovodnom vodom do oznake MAX.
5. Ako je potrebno, dodajte sredstva za čišćenje ili njegu KÄRCHER u spremnik svježe vode.

PAŽNJA

Loši rezultati čišćenja zbog nepravilne upotrebe sredstva za čišćenje

Prekomjerno ili premalo doziranje sredstava za čišćenje ili njegu može dovesti do loših rezultata čišćenja.

Obratite pozornost na preporučene doze sredstava za čišćenje ili njegu.

Napomena

Nemojte koristiti sredstva za čišćenje drugih proizvođača jer to može uzrokovati prekomjerno stvaranje pjene na podu ili u spremniku prljave vode uređaja.

Osim toga, tijekom prvih čišćenja može se stvoriti pjena ako na podu još ima ostataka prethodno korištenih sredstava za čišćenje drugih proizvođača.

6. Zatvorite poklopac.
7. Umetnite spremnik svježe vode ponovno u stanicu za punjenje.
8. Zatvorite poklopac stanice za punjenje.

Punjenje spremnika svježe vode

Spremnik svježe vode u uređaju moguće je ručno napuniti:

PAŽNJA

Opasnost od oštećenja

Ulijevanje vruće vode u spremnik svježe vode može uzrokovati deformaciju plastike.

Ne punite vruću vodu u spremnik svježe vode.

Napomena

Uvijek prvo ispraznite spremnik za prljavu vodu prije punjenja spremnika za svježu vodu.

1. Skinite gornji poklopac.
   Slika N
2. Uhvatite spremnik svježe vode za udubljenja za držanje i izvadite ga iz uređaja.
3. Povucite gumeni jezičac na otvoru za punjenje.
4. Napunite spremnik svježe vode hladnom ili mlakom vodovodnom vodom.
5. Ako je potrebno, dodajte sredstva za čišćenje ili njegu KÄRCHER u spremnik svježe vode.

PAŽNJA

Loši rezultati čišćenja zbog nepravilne upotrebe sredstva za čišćenje

Prekomjerno ili premalo doziranje sredstava za čišćenje ili njegu može dovesti do loših rezultata čišćenja.

Obratite pozornost na preporučene doze sredstava za čišćenje ili njegu.

Napomena

Nemojte koristiti sredstva za čišćenje drugih proizvođača jer to može uzrokovati prekomjerno stvaranje pjene na podu ili u spremniku prljave vode uređaja.

Osim toga, tijekom prvih čišćenja može se stvoriti pjena ako na podu još ima ostataka prethodno korištenih sredstava za čišćenje drugih proizvođača.

6. Kako biste izbjegli stvaranje pjene na podu ili u uređaju, dodajte tijekom prvih čišćenja Foam Stop (sredstvo za sprečavanje pjene) uz sredstvo za čišćenje u spremnik svježe vode. Po potrebi ponovite postupak.
7. Zatvorite gumeni jezičac.
8. Umetnite spremnik svježe vode u uređaj i pritisnite ga dolje tako da se čujno uglavi.
   Slika O
9. Postavite gornji poklopac.

Umetanje vrećice za prašinu

1. Otvorite poklopac stanice za punjenje.
   Slika M
2. Gurnite vrećicu za prašinu u prihvatnik.
3. Zatvorite poklopac stanice za punjenje.

Rukovanje

PAŽNJA

Opasnost od prepreka

Opasnost od oštećenja

Prije pokretanja robota za čišćenje, provjerite da nema prepreka na podu, stepenicama ili podestima.

Pripremiti okolinu

- Na podu ne smiju se nalaziti predmeti kako bi se osiguralo učinkovito čišćenje. Prepreke zahtijevaju dugotrajno čišćenje jer robot za čišćenje mora izbjegavati predmete.
- Otvorite vrata prostorija koje treba očistiti.
- Kada robotom za čišćenje upravljate pomoću aplikacije: Provedite konfiguraciju u aplikaciji tako da robot za čišćenje može čistiti u skladu s individualnim zahtjevima čišćenja (zabranjene zone, različiti parametri čišćenja itd.), vidi poglavlje *Postavke u aplikaciji*.

Postavke

Postavke na robotu

Čišćenje se također može pokrenuti iz robota za čišćenje bez aplikacije. Pomoću tipki mogu se izvršiti sljedeće naredbe:

- Odaberite način čišćenja pomoću Tipka "Promijeni način čišćenja", vidi *Početak čišćenja*.
- Započnite čišćenje pomoću Tipka za uključivanje/isključivanje/pauzu.
- Prekinite čišćenje pomoću Tipka za uključivanje/isključivanje/pauzu.
- Ručno pošaljite robota za čišćenje natrag na stanicu za punjenje pomoću Tipka Home.

Robot za čišćenje automatski će se vratiti na stanicu za punjenje kako bi se ponovno napunio kada dovrši zadatak čišćenja ili ako je tijekom postupka čišćenja baterija preslaba.

Postavke u aplikaciji

Aplikacija KÄRCHER Roboti za unutarnju upotrebu nudi, između ostalog, sljedeće glavne funkcije:

- Korak po korak upute za mogućnosti konfiguracije
- Mapiranje prostorija i više katova

- postavljanje rasporeda
- definiranje zabranjenih zona i virtualnih zidova
- naputke o pogreškama ili smetnjama i napredak čišćenja
- Postavljanje parametara čišćenja kao što su količina vode, intenzitet čišćenja, broj prolaza ili način izbjegavanja tepiha
- postavljanje zona čišćenja
- Aktivacija /deaktivacija načina rada „Ne uznemiravaj“
- Pristup kameri uživo na uređaju
- Daljinsko upravljanje uređajem
- FAQ s detaljnom pomoći za rješavanje problema

Uključivanje robota za čišćenje

Napomena

Postavite robota za čišćenje izravno na stanicu za punjenje ako se ne može uključiti jer je razina napunjenosti preniska, vidi poglavlje Prvo puštanje u rad.

1. Ručno postavite robota za čišćenje na stanicu za punjenje i provjerite imaju li kontakti za punjenje dobar kontakt.
   Robot za čišćenje automatski se uključuje i emitira zvučni signal.
   LED traka pulsira bijelo.

Napomena

Alternativno, robot za čišćenje se može uključiti i kada nije na stanici za punjenje:

2. Držite Tipka za uključivanje/isključivanje/pauzu 5 sekunde.
   Robot za čišćenje se uključuje.
   Slika P

Rad bez aplikacije

Početak čišćenja

Napomena

Otvorite vrata svih prostorija koje bi robot za čišćenje trebao očistiti i sklonite s poda predmeta koji leže okolo.

1. Pritisnite Tipka za uključivanje/isključivanje/pauzu.
   Robot za čišćenje daje zvučni signal i prvo izrađuje kartu okoline bez da čisti.
   LED tipke i LED traka svijetle bijelo.
   Kada je izrada karte gotova, robot za čišćenje vraća se na stanicu za punjenje.

Napomena

Pričekajte nekoliko sekundi dok ponovno ne pritisnete Tipka za uključivanje/isključivanje/pauzu kako bi robot mogao spremiti kartu.

2. Odaberite željeni način čišćenja.
   a Odaberite način čišćenja pomoću Tipka "Promijeni način čišćenja" na stanici za punjenje.
   Alternativno, način čišćenja može se odabrati pomoću Tipka "Promijeni način čišćenja" na uređaju:
   b Otvorite gornji poklopac.
   c Odaberite željeni način čišćenja pomoću tipke Tipka "Promijeni način čišćenja" na uređaju.
   Slika Q
3. Pritisnite Tipka za uključivanje/isključivanje/pauzu.
   Robot za čišćenje daje zvučni signal i počinje čišćenje.
   LED tipke i LED traka svijetle plavo ili žuto, ovisno o odabranom načinu čišćenja.

Napomena

Kada se spremnik prljave vode napuni, robot za čišćenje se automatski vraća na stanicu za punjenje. Prljava voda se zatim ispumpava u stanici za punjenje.
Ako je spremnik svježe vode u uređaju prazan, robot za čišćenje se automatski vraća na stanicu za punjenje. Svježa voda se zatim ponovno puni u stanici za punjenje.
Ovisno o postavkama u aplikaciji, prašina u spremniku za prašinu automatski se usisava u redovitim intervalima kada robot za čišćenje dođe u stanicu za punjenje.

Rad s aplikacijom

Izrada karte

Napomena

Otvorite vrata svih prostorija koje bi robot za čišćenje trebao očistiti i sklonite s poda predmeta koji leže okolo.

1. U aplikaciji pritisnite upravljačko polje „Pokretanje” i prema potrebi slijedite navedene korake.
   Robot za čišćenje daje zvučni signal i počinje izradu karte.
   LED tipke i LED traka svijetle bijelo.
   Kada je izrada karte gotova, robot za čišćenje vraća se na stanicu za punjenje.

Konfiguriranje robota u aplikaciji

U aplikaciji mogu se provesti individualne konfiguracije karte.

- Virtualni zidovi i zabranjena područja sprječavaju robota za čišćenje da uđe u područja koja ne treba čistiti.
- S čišćenjem male površine ili čišćenjem zona, robot može jednom ciljano očistiti područja koja je odabrao korisnik.
- S različitim načinima čišćenja, intenzitet čišćenja može se odabrati individualno za svaku prostoriju ovisno o vrsti poda ili prljavštini (količina vode, broj prolaza po površini, različiti broj okretaja valjka i brzina kretanja robota, itd.)

Preuzimanje aplikacije opisano je u poglavlju *Povezivanje robota za čišćenje s WLAN-om i aplikacijom*.

1. Slijedite upute u aplikaciji korak po korak.

Početak čišćenja

1. Odaberite u aplikaciji željenu kartu i počnite s čišćenjem prema individualnoj konfiguraciji.

Napomena

Kada se spremnik prljave vode napuni, robot za čišćenje se automatski vraća na stanicu za punjenje. Prljava voda se zatim ispumpava u stanici za punjenje.
Ako je spremnik svježe vode u uređaju prazan, robot za čišćenje se automatski vraća na stanicu za punjenje. Svježa voda se zatim ponovno puni u stanici za punjenje.
Ovisno o postavkama u aplikaciji, prašina u spremniku za prašinu automatski se usisava u redovitim intervalima kada robot za čišćenje dođe u stanicu za punjenje.

Prekid čišćenja

Prekid čišćenja na uređaju

1. Tijekom čišćenja pritisnite bilo koju tipku.
   Robot za čišćenje se zaustavlja.
   LED tipke pulsiraju plavo ili žuto (ovisno o odabranom načinu čišćenja).
   LED traka pulsira plavo ili žuto (ovisno o odabranom načinu čišćenja).
2. Pritisnite Tipka za uključivanje/isključivanje/pauzu.
   Čišćenje će se nastaviti.
   LED tipke svijetle plavo ili žuto (ovisno o odabranom načinu čišćenja).
   LED traka svijetli plavo ili žuto (ovisno o odabranom načinu čišćenja).

Prekid čišćenja u aplikaciji

1. U aplikaciji pritisnite upravljačko polje „Pauza”.
   Robot za čišćenje se zaustavlja.
   LED tipke pulsiraju plavo ili žuto (ovisno o odabranom načinu čišćenja).
   LED traka pulsira plavo ili žuto (ovisno o odabranom načinu čišćenja).
2. U aplikaciji pritisnite upravljačko polje „Pokretanje”.
   Čišćenje će se nastaviti.
   LED tipke svijetle plavo ili žuto (ovisno o odabranom načinu čišćenja).
   LED traka svijetli plavo ili žuto (ovisno o odabranom načinu čišćenja).

Indikator stanja baterije

Napomena

Ako je baterija prazna, robot za čišćenje se automatski vraća na stanicu za punjenje kako bi je napunio.

Optički signali upozoravaju na praznu bateriju:

- LED tipke pulsiraju crveno kada je baterija prazna i treba je napuniti.

Napomena

Ako robot za čišćenje prethodno nije završio s čišćenjem, nakon punjenja baterije nastavlja s čišćenjem.

Ručno slanje robota za čišćenje na punjenje

Ručno slanje robota za čišćenje na uređaju na punjenje

1. Ako robot trenutno čisti, pritisnite bilo koju tipku.
   Robot za čišćenje se zaustavlja.
   LED tipke pulsiraju plavo ili žuto (ovisno o odabranom načinu čišćenja).
   LED traka pulsira plavo ili žuto (ovisno o odabranom načinu čišćenja).
2. Pritisnite Tipka Home.
   Čišćenje se prekida.
   Robot za čišćenje ide do stanice za punjenje na punjenje.
   Čim se robot za čišćenje spoji na stanicu za punjenje, LED tipke pulsiraju zeleno.

Robot za čišćenje automatski će se vratiti na stanicu za punjenje kako bi se ponovno napunio kada dovrši zadatak čišćenja ili ako je tijekom postupka čišćenja baterija preslaba.

Ručno slanje robota za čišćenje na punjenje pomoću aplikacije

1. Ako robot trenutno čisti, pritisnite upravljačko polje „Pauza” u aplikaciji.
   Robot za čišćenje se zaustavlja.
   LED tipke pulsiraju plavo ili žuto (ovisno o odabranom načinu čišćenja).
   LED traka pulsira plavo ili žuto (ovisno o odabranom načinu čišćenja).
2. U aplikaciji pritisnite upravljačko polje „Punjenje“.
   Čišćenje se prekida.
   Robot za čišćenje ide do stanice za punjenje na punjenje.
   Čim se robot za čišćenje spoji na stanicu za punjenje, LED tipke pulsiraju zeleno.

Robot za čišćenje automatski će se vratiti na stanicu za punjenje kako bi se ponovno napunio kada dovrši zadatak čišćenja ili ako je tijekom postupka čišćenja baterija preslaba.

Pražnjenje spremnika prljave vode

Kada je spremnik prljave vode pun, pulsiraju LED tipke i LED traka crveno i robot za čišćenje vraća se na stanicu za punjenje.

U stanici za punjenje, prljava voda se automatski usisava iz robota za čišćenje.

Ručno pražnjenje spremnika prljave vode:

1. Vađenje spremnika prljave vode, vidi *Vađenje spremnika prljave vode*.
2. Povucite polugu za otvaranje spremnika prljave vode prema gore i preklopite poklopac spremnika prljave vode.
   Slika R
3. Ispraznite spremnik prljave vode. U slučaju tvrdokorne prljavštine isperite spremnik prljave vode svježom vodom ili ga očistite četkom za čišćenje.
   Slika S
4. Zatvorite poklopac spremnika prljave vode.
5. Umetanje spremnika prljave vode, vidi *Umetanje spremnika prljave vode*.
6. Za nastavak čišćenja pritisnite Tipka za uključivanje/isključivanje/pauzu.

Pražnjenje spremnika za prašinu

Ovisno o postavkama u aplikaciji, prašina u spremniku za prašinu automatski se usisava u redovitim intervalima kada robot za čišćenje dođe u stanicu za punjenje.

Ručno pražnjenje spremnika za prašinu:

1. Skinite gornji poklopac.
2. Pritisnite stezaljku i uhvatite spremnik za prašinu za udubljena za hvatanje te ga izvadite iz uređaja.
   Slika V
3. Preklopite poklopac prema dolje.
   Slika W
4. Ispraznite spremnik za prašinu.
5. Preklopite poklopac prema gore dok ne sjedne čujno na mjesto.
6. Umetnite spremnik za prašinu.
7. Za nastavak čišćenja pritisnite Tipka za uključivanje/isključivanje/pauzu.

Nadolijevanje tekućine za čišćenje

Kada je spremnik svježe vode prazan, pulsiraju LED tipke i LED traka crveno i robot za čišćenje vraća se na stanicu za punjenje.

U stanici za punjenje, spremnik svježe vode u robotu za čišćenje puni se automatski.

Napomena

Ako je spremnik svježe vode u stanici za punjenje prazan, napunite spremnik svježe vode, vidi Punjenje spremnika svježe vode stanice za punjenje.

Ručno nadolijevanje tekućine za čišćenje:

1. Napunite spremnik svježe vode u uređaju (vidi poglavlje *Punjenje spremnika svježe vode*).

Isključivanje uređaja

Napomena

Robot za čišćenje ne može se isključiti dok stoji na stanici za punjenje.

1. Držite Tipka za uključivanje/isključivanje/pauzu 5 sekundi.
   LED tipke i LED traka se gase.
   Robot za čišćenje se isključuje.
2. Pražnjenje i čišćenje spremnika prljave vode u uređaju, vidi *Čišćenje spremnika prljave vode*.
3. Ispraznite spremnik prljave vode u stanici za punjenje i isperite ga svježom vodom.

4. Pražnjenje i čišćenje spremnika za prašinu, vidi *Čišćenje spremnika za prašinu*.
5. Očistite Jedinica strugača češljem za kosu, vidi poglavlje *Očistite kasetu s valjkom i jedinicu strugača češljem za dlake*.
6. Očistite četku za čišćenje, vidi *Čišćenje četke za čišćenje*.

Resetiranje WLAN veze

Ako prijeđete na novi usmjerivač ili promijenite lozinku za WLAN, morat ćete ažurirati WLAN vezu robota za čišćenje.

Napomena

Podržane su WLAN mreže od 5 GHz i 2,4 GHz.

1. Uključite robot za čišćenje, vidi poglavlje *Uključivanje robota za čišćenje*.
2. Istovremeno pritisnite tipke Tipka za uključivanje/isključivanje/pauzu i Tipka Home na 3 sekunde dok se ne oglasi zvučni signal.

Vraćanje tvorničkih postavki

1. Pritisnite i držite Tipka Home 5 sekundi dok ne čujete zvučni signal.
2. Pritisnite tipku Tipka Home još jednom i držite je 5 sekundi dok ne čujete zvučni signal.
   Tvorničke postavke su vraćene.

Transport

Uređaj po mogućnosti transportirajte odnosno vraćajte samo u originalnoj ambalaži. Ako originalna ambalaža nije dostupna, obratite se našem servisu.

Sigurnosni napuci za transport

Litij-ionska punjiva baterija podliježe zahtjevima pravilnika o prijevozu opasne robe.
Korisnik može bez daljnjih obveza transportirati neoštećen i funkcionalan akumulator u javnom prometnom prostoru.
U slučaju otpreme od trećih strana (transportno poduzeće) obratite pozornost na posebne zahtjeve za pakiranje i označavanje.
Pridržavajte se nacionalnih propisa.

Skladištenje

PAŽNJA

Razvoj mirisa zbog vlage

Ako se u uređaju prilikom skladištenja još uvijek nalazi tekućina / mokra prljavština, to može dovesti do razvoja neugodnog mirisa.
Prilikom skladištenja uređaja, potpuno ispraznite spremnik svježe i spremnik prljave vode.
Očistite kasetu s valjkom.
Uklonite pomoću alata za čišćenje dlake i čestice prljavštine iz jedinice strugača s češljem za dlake.
Pustite očišćeni valjak da se osuši na zraku.
Ne stavljajte mokri valjak u zatvorene ormare da se osuši.

PAŽNJA

Materijalne štete

Nepravilno skladištenje može oštetiti uređaj.
Ne stavljajte predmete na robota za čišćenje.
Ne pohranjujte uređaj naopako.
Čuvajte potpuno napunjenog i isključenog robota za čišćenje na hladnom i suhom mjestu.

Napomena

Kako biste izbjegli duboko pražnjenje punjive baterije, potpuno napunite robota za čišćenje najkasnije nakon 5 mjeseci.

Njega i održavanje

Zamjena vrećice za prašinu

1. Otvorite poklopac stanice za punjenje.
2. Izvucite punu vrećicu za prašinu pomoću jezičca prema gore. Pritom se zatvara otvor vrećice za prašinu.
3. Po potrebi očistite unutrašnjost stanice za punjenje i filtar za zaštitu motora, vidi *Čišćenje filtra za zaštitu motora*.
4. Rasklopite novu vrećicu za prašinu i gurnite je odozgo u držač.
   Slika M
5. Zatvorite poklopac stanice za punjenje.

Čišćenje filtra za zaštitu motora

1. Otvorite poklopac stanice za punjenje.
   Slika X
2. Izvucite vrećicu za prašinu pomoću jezičca prema gore. Pritom se zatvara otvor vrećice za prašinu.
3. Izvadite filtar za zaštitu motora.
4. Očistite filtar za zaštitu motora pod tekućom vodom.
5. Ostavite filtar za zaštitu motora da se osuši.
6. Umetnite filtar za zaštitu motora u stanicu za punjenje.
7. Umetnite vrećicu za prašinu, vidi *Umetanje vrećice za prašinu*.
8. Zatvorite poklopac stanice za punjenje.

Čišćenje spremnika prljave vode stanice za punjenje

PAŽNJA

Razvoj mirisa zbog vlažnog spremnika prljave vode

Ako se u spremniku prljave vode prilikom skladištenja još uvijek nalazi tekućina / mokra prljavština, to može dovesti do razvoja neugodnog mirisa.
Potpuno ispraznite spremnik prljave vode.
Redovito čistite spremnik prljave vode.

1. Otvorite poklopac stanice za punjenje.
2. Izvadite spremnik prljave vode.
3. Povucite jezičak na poklopcu spremnika prljave vode i preklopite poklopac prema gore.
4. Ispraznite spremnik prljave vode. U slučaju tvrdokorne prljavštine isperite spremnik prljave vode svježom vodom ili ga očistite četkom za čišćenje.
5. Zatvorite poklopac spremnika prljave vode.
6. Umetnite spremnik prljave vode u stanicu za punjenje.
7. Zatvorite poklopac stanice za punjenje.

Čišćenje senzora

Očistite senzore barem jednom mjesečno. Ako se zaprljaju, uvijek odmah očistite senzore.
Slika T
Slika U

1. Obrišite senzore mekom krpom.

Čišćenje kontakata

Očistite kontakte na uređaju i na spremniku prljave vode najmanje jednom mjesečno. Ako se zaprljaju, uvijek odmah očistite kontakte.

1. Vađenje spremnika prljave vode, vidi *Vađenje spremnika prljave vode*.
2. Obrišite kontakte na uređaju i na spremniku prljave vode mekom krpom.
   Slika Y

Čišćenje spremnika prljave vode

PAŽNJA

Čvrsto prianjajuća prljavština

Čvrsto prianjajuća prljavština s vremenom može oštetiti uređaj.

Redovito čistite spremnik prljave vode.

Za informacije o tome kako isprazniti i očistiti spremnik prljave vode, vidi poglavlje *Pražnjenje spremnika prljave vode.*

Čišćenje valjka za čišćenje u stanici za punjenje

Napomena

Valjak za čišćenje može se čistiti u stanici za punjenje samo kada se robot za čišćenje nalazi u stanici za punjenje.

Napomena

Valjci za čišćenje se automatski čiste u stanici za punjenje nakon svakog završenog postupka čišćenja.

Ručno čišćenje valjaka za čišćenje u stanici za punjenje:

1. Pritisnite Tipka „Pokreni samočišćenje“.

Čišćenje valjka za čišćenje

PAŽNJA

Ostaci sredstva za čišćenje u valjku

Stvaranje pjene

Operite valjak nakon svake uporabe pod mlazom vode ili ga očistite u perilici rublja.

PAŽNJA

Štete nastale pranjem valjka za čišćenje s omekšivačem ili uporabom sušilice rublja

Oštećenje mikrovlakana

Prilikom pranja u perilici rublja nemojte upotrebljavati omekšivač.

Nemojte stavljati valjak za čišćenje u sušilicu rublja.

PAŽNJA

Materijalna šteta uslijed labavog valjka

Perilica rublja se može oštetiti.

Stavite valjak u mrežu za rublje i napunite perilicu rublja dodatnim rubljem.

1. Uklonite magnetski poklopac s kasete s valjkom.
   Slika H
2. Pritisnite tipku za deblokiranje na kaseti s valjkom.
   Slika Z
   Kaseta s valjkom odvaja se od robota za čišćenje.
3. Izvadite kasetu s valjkom iz robota za čišćenje.
4. Preklopite jedinicu strugača prema gore.
5. Izvadite valjak za čišćenje iz kasete s valjkom.
   Slika AA
6. Očistite valjak za čišćenje pod mlazom vode ili ga operite u perilici rublja na maks. 60 °C.
   Slika AB
7. Pogon valjaka očistite vlažnom krpom.
8. Ostavite valjak za čišćenje da se osuši na zraku.

Očistite kasetu s valjkom i jedinicu strugača češljem za dlake

PAŽNJA

Štete uslijed čišćenja jedinice strugača u perilici posuđa

Postupkom pranja se jedinica strugača može iskriviti tako da više ne pritišće ispravno na valjak. Time se pogoršava rezultat čišćenja.

Jedinicu strugača nemojte čistiti u perilici posuđa, već pod tekućom vodom.

PAŽNJA

Čvrsto prianjajuća prljavština

Čvrsto prianjajuća prljavština s vremenom može oštetiti uređaj.

Preporučuje se da se uređaj u potpunosti očisti nakon svake uporabe.

PAŽNJA

Prilijepljena prljavština

Prilijepljena prljavština može na duže vrijeme oštetiti uređaj.

Redovito čistite jedinicu strugača alatom za čišćenje.

1. Uklonite magnetski poklopac s kasete s valjkom.
   Slika H
2. Pritisnite tipku za deblokiranje kasete s valjkom.
   Slika Z
   Kaseta s valjkom odvaja se od robota za čišćenje.
3. Izvadite kasetu s valjkom iz robota za čišćenje.
4. Preklopite Jedinica strugača prema gore.
5. Izvadite valjak za čišćenje iz kasete s valjkom.
   Slika AA
6. Očistite Jedinica strugača pod mlazom vode.

Napomena

Ne čistite Jedinica strugača i kasetu s valjkom u perilici posuđa jer to može oštetiti komponente.

7. Uklonite zalijepljenu prljavštinu alatom za čišćenje.
   Slika AC
8. Preklopite Jedinica strugača prema dolje.
9. Obratite pozornost na vodilicu kazete i gurnite kasetu s valjkom u robot za čišćenje dok ne sjedne čujno na svoje mjesto.
   Slika K
10. Postavite magnetski poklopac na kasetu s valjkom.

Čišćenje spremnika za prašinu

1. Ispraznite spremnik za prašinu.

PAŽNJA

Oštećenje elektroničkih komponenti

Nemojte mokro čistiti spremnik za prašinu.

2. Očistite spremnik za prašinu isporučenim alatom za čišćenje.
   Slika AD
3. Preklopite poklopac prema gore dok ne sjedne čujno na mjesto.
4. Umetnite spremnik za prašinu.

Čišćenje filtra

Preporučamo redovito čišćenje filtara. To će spriječiti njihovo začepljenje.

1. Skinite gornji poklopac.
2. Pritisnite stezaljku i uhvatite spremnik za prašinu za udubljena za hvatanje te ga izvadite iz uređaja.
   Slika V
3. Pritisnite stezaljku.
   Slika AE
4. Otvorite poklopac.
5. Uklonite filtar.
6. Očistite filtar pod tekućom vodom pomoću priloženog alata za čišćenje.
   Slika AF
7. Pustite da se filtar potpuno osuši.
8. Pritisnite filtar na mjesto.
9. Zatvorite poklopac spremnika za prašinu.
10. Umetnite spremnik za prašinu.

Čišćenje četke za čišćenje

1. Okrenite robota za čišćenje.

Napomena

Obavezno prethodno ispraznite spremnike svježe i prljave vode ili ih izvadite iz uređaja.

2. Pritisnite stezaljke na poklopcu četke zajedno.
   Slika AG
3. Uklonite poklopac četke.
4. Izvadite četku za čišćenje.
   Slika AH
5. Očistite četku za čišćenje isporučenim alatom za čišćenje.
6. Stavite četku za čišćenje.
7. Stavite poklopac četke i pritisnite dok čujno ne sjedne na mjesto.

Čišćenje kotača

Čestice prljavštine (kao što je pijesak, itd.) mogu se prilijepiti na radnu površinu i zatim oštetiti osjetljive, glatke podne površine.

1. Očistite radnu površinu kotača vlažnom krpom.

Čišćenje donje strane uređaja

PAŽNJA

Čvrsto prianjajuća prljavština

Čvrsto prianjajuća prljavština s vremenom može oštetiti uređaj.

Preporučuje se da se uređaj u potpunosti očisti nakon svake uporabe.

1. Vađenje spremnika prljave vode, vidi *Vađenje spremnika prljave vode*.
2. Pritisnite tipku za deblokiranje kasete s valjkom.
   Slika Z
   Kaseta s valjkom odvaja se od robota za čišćenje.
3. Izvadite kasetu s valjkom iz robota za čišćenje.
4. Očistite donju stranu uređaja i izložene unutarnje površine kao i vidljive kontakte i senzore vlažnom krpom.
5. Obratite pozornost na vodilicu kazete i gurnite kasetu s valjkom u robot za čišćenje dok ne sjedne čujno na svoje mjesto.
   Slika K
6. Umetanje spremnika prljave vode, vidi *Umetanje spremnika prljave vode*.

Sredstva za čišćenje i njegu

PAŽNJA

Upotreba neprikladnih sredstava za čišćenje i njegu

Korištenje neprikladnih sredstava za čišćenje i njegu može dovesti do oštećenja uređaja i isključenja jamstva.

Koristite samo KÄRCHER sredstva za čišćenje. Obratite pažnju na ispravno doziranje.

Napomena

Po potrebi, za čišćenje poda koristite KÄRCHER proizvode za čišćenje ili njegu.

- Prilikom doziranja sredstava za čišćenje i njegu obratite pažnju na podatke proizvođača o količini.
- Da biste izbjegli stvaranje pjene, prvo napunite spremnik svježe vode vodom, a zatim sredstvom za čišćenje ili njegu.
- Da biste izbjegli prelijevanje, prilikom punjenja vodom ostavite mjesta za sredstva za čišćenje ili njegu.

Zamjena valjka za čišćenje

Istrošeni valjak za čišćenje može pogoršati rezultat čišćenja.

1. Provjerite redovito je li valjak za čišćenje istrošen i po potrebi ga zamijenite.

Čišćenje filtra za vodu stanice za punjenje

1. Otvorite pretinac za odlaganje valjaka na stanici za punjenje.
   Slika AI
2. Okrenite bajonetni zatvarač filtra za vodu i izvucite filtar za vodu.
3. Očistite filtar za vodu pod mlazom vode.
4. Vratite filtar za vodu u stanicu za punjenje.
5. Zatvorite odjeljak za odlaganje valjka.

Čišćenje senzora vlage

Stanica za punjenje opremljena je senzorima koji aktiviraju poruku o pogrešci ako je na stanici previše vlage. Ako se pojavi poruka o pogrešci, tekućinu treba ukloniti:

1. Uklonite rampu s punjača i uklonite tekućinu.
   Slika AJ
2. Senzore vlage očistite krpom.
3. Vađenje spremnika prljave vode, vidi *Vađenje spremnika prljave vode*.
4. Povucite polugu za otvaranje spremnika prljave vode prema gore i preklopite poklopac spremnika prljave vode.
   Slika R
5. Očistite dovod vode u spremnik prljave vode iznutra i izvana.
6. Zatvorite poklopac spremnika prljave vode.
7. Umetanje spremnika prljave vode u uređaj, vidi *Umetanje spremnika prljave vode*.
8. Čišćenje kasete s valjkom, vidi *Očistite kasetu s valjkom i jedinicu strugača češljem za dlake*.

Pomoć u slučaju smetnji

Smetnje često imaju jednostavne uzroke koje možete sami ukloniti uz pomoć pregleda u nastavku. Ako niste sigurni ili ako smetnje nisu ovdje navedene, obratite se ovlaštenoj servisnoj službi.

Greška	Uzrok	Rješenje
Baterija se ne puni	Kontakti za punjenje su prljavi.	1. Obrišite kontakte za punjenje na stanici za punjenje i robotu za čišćenje suhom krpom.
	Temperatura okoline je ispod 0 °C ili iznad 35 °C.	1. Robota za čišćenje upotrebljavajte pri temperaturama iznad 0 °C i ispod 35 °C.
	Kabel za napajanje stanice za punjenje nije uključen.	1. Uključite kabel za napajanje stanice za punjenje.

Greška	Uzrok	Rješenje
Robot za čišćenje se ne vraća na stanicu za punjenje	Baterija je prazna.	1. Postavite robota za čišćenje ručno na stanicu za punjenje i pustite da se potpuno napuni.
	Robot za čišćenje je predaleko od stanice za punjenje.	1. Pomaknite robota za čišćenje bliže stanici za punjenje. 2. Postavite robota za čišćenje ručno na stanicu za punjenje.
	Oko stanice za punjenje nema dovoljno prostora.	1. Provjerite ima li dovoljno prostora oko stanice za punjenje, vidi poglavlje *Postavljanje stanice za punjenje*.
	Oko stanice za punjenje previše je prepreka.	1. Postavite stanicu za punjenje na otvorenije područje, vidi poglavlje *Postavljanje stanice za punjenje*.
	Robot za čišćenje ponovno mapira svoju okolinu kada se pomakne na veću udaljenost.	1. Postavite robota za čišćenje ručno na stanicu za punjenje.
	Robot za čišćenje nije pokrenut sa stanice za punjenje. U tom slučaju vraća se samo na mjesto s kojeg je pokrenut.	1. Postavite robota za čišćenje ručno na stanicu za punjenje.
	Kabel za napajanje stanice za punjenje nije uključen.	1. Uključite kabel za napajanje stanice za punjenje.
Usisavanje prašine u stanici za punjenje se ne pokreće ili ne radi ispravno	Robot za čišćenje nije pravilno postavljen na stanicu za punjenje.	1. Postavite robota za čišćenje ručno na stanicu za punjenje.
	Vrećica za prašinu je puna. LED na prihvatniku vrećice za prašinu svijetli crveno.	1. Promijenite vrećicu za prašinu, vidi *Zamjena vrećice za prašinu*).
	Nema vrećice za prašinu ili je nepravilno umetnuta.	1. Umetnite vrećicu za prašinu odn. provjerite je li vrećica za prašinu ispravno postavljena.
	Poklopac stanice za punjenje je otvoren.	1. Zatvorite poklopac stanice za punjenje.
Robot za čišćenje kreće se neskladno i ne čisti uredno.	Senzor za praćenje zida je prljav.	1. Očistite senzor za praćenje zida, vidi *Čišćenje senzora*.
	Laserski senzor (LiDAR) je prljav.	1. Očistite laserski senzor (LiDAR), vidi *Čišćenje senzora*.
Robot za čišćenje se češće vraća na stanicu za punjenje	Spremnik svježe vode nije pravilno postavljen u uređaj.	1. Umetnite spremnik svježe vode ispravno u uređaj.
	Spremnik za prljavu vodu u uređaju je pun ili prljav.	1. Ispraznite spremnik prljave vode. 2. Očistite spremnik prljave vode, vidi *Čišćenje spremnika prljave vode*. 3. Očistite kontakte na spremniku prljave vode, vidi *Čišćenje kontakata*.
LED tipke i LED traka na uređaju pulsiraju crveno	Spremnik svježe vode je prazan.	1. Napunite spremnik svježe vode.
	Spremnik prljave vode je pun.	1. Ispraznite spremnik prljave vode.
LED tipke pulsiraju crveno, a LED traka na uređaju ne svijetli	Baterija je prazna.	1. Napunite bateriju.
LED tipke trepere crveno, a LED traka na uređaju ne svijetli	Spremnik za prašinu nije u uređaju.	1. Umetnite spremnik za prašinu.
	Napunjenost baterije je manja od 20 %. Uređaj ne može započeti čišćenje.	1. Napunite bateriju.
LED na prihvatniku vrećice za prašinu u stanici za punjenje svijetli crveno.	U stanici za punjenje nema vrećice za prašinu.	1. Umetnite vrećicu za prašinu.
LED na spremniku svježe vode stanice za punjenje svijetli crveno	Spremnik svježe vode je prazan.	1. Napunite spremnik svježe vode.
	Spremnik svježe vode nije u uređaju.	1. Umetnite spremnik svježe vode.

Greška	Uzrok	Rješenje
LED na spremniku svježe vode u stanici za punjenje svijetli crveno, iako je spremnik svježe vode pun	Filtar za vodu dovoda svježe vode od stanice za punjenje do uređaja je začepljen.	1. Očistite filtar za vodu, vidi *Čišćenje filtra za vodu stanice za punjenje*. 2. Ako problem i dalje postoji, zamijenite filtar za vodu.
LED na spremniku prljave vode stanice za punjenje svijetli crveno	Spremnik prljave vode je pun.	1. Ispraznite spremnik prljave vode.
	Spremnik prljave vode nije u uređaju.	1. Umetnite spremnik prljave vode.

Servisna služba

Ako se smetnja ne može ukloniti, uređaj mora ispitati servisna služba.

Jamstvo

U svakoj zemlji vrijede jamstveni uvjeti koje je izdala nadležna organizacija za distribuciju. Moguće kvarove na Vašem uređaju popravljamo besplatno unutar jamstvenog roka ako je uzrok materijalna pogreška ili pogreška u proizvodnji. U slučaju koji podliježe jamstvu obratite se s potvrdom o plaćanju Vašem prodavaču ili najbližoj ovlaštenoj servisnoj službi.
(vidi adresu na poleđini)
Daljnje informacije o jamstvu (ako postoje) možete pronaći u servisnom području vaše lokalne web stranice tvrtke Kärcher pod “Preuzimanja”.

EU izjava o sukladnosti

Uređaj	Izvedba	Frekvencijski pojas, MHz	Snaga, maks. EIRP, mW
RVF 7	WLAN 2,4 GHz	2400-2483,5	100
RVF 7	WLAN 5 GHz	5150-5850	100
RVF 7	Blueto-oth	2400-2483,5	63

Ovime Alfred Kärcher SE & Co. KG izjavljuje da radio-uređaj tip Robo Cleaner odgovara direktivi 2014/53/EU. Potpuni tekst EU izjave o sukladnosti možete pronaći na *www.kaercher.com/RVF7*.

Tehnički podaci

		RVF 7 Comfort
Robot za čišćenje		
Nazivna snaga	W	60
Tip kompleta baterija		Li-ION
Kapacitet punjive baterije	mAh	4800
Vrijeme rada s potpuno napunjenom punjivom baterijom u normalnom načinu rada	min	120
Površinski učinak	m^2/h	45
Snaga usisavanja (način rada Boost / standardni način rada)	Pa	13000 / 2000
Vrijeme punjenja (8 % do 100 % / 0 % do 100 %)	min	230 / 285
Bežične veze		IEEE 802.11b/g/n 2,4 GHz & 5 GHz
Frekvencijski pojas (za 2,4 GHz)	MHz	2400-2483,5
Frekvencijski pojas (za 5 GHz)	MHz	5150-5850
Razina zvučnog tlaka	dB(A)	<67
Zapremnina spremnika svježe vode	ml	300
Zapremnina spremnika prljave vode	ml	130
Suha prljavština	ml	250
Težina	kg	5,6
Stanica za punjenje		
Nazivna potrošnja energije (usisavanje/punjenje)	W	650/30
Trajanje samočišćenja	sekunde	90-240
Zapremnina spremnika svježe vode	l	3
Zapremnina spremnika prljave vode	l	2,4
Suha prljavština	l	4
Težina	kg	9,3
Duljina x širina x visina	mm	450x400 x520
Razina zvučnog tlaka	dB(A)	82

Pridržano pravo na tehničke izmjene.

Sadržaj

Opšte napomene 296
Sigurnosne napomene 296
Simboli na uređaju 297
Zaštita životne sredine 297
Namenska upotreba 297
Pribor i rezervni delovi 297
Obim isporuke 297
Opis uređaja 297
Tasteri na stanici za punjenje 298
Prvo puštanje u rad 300
Puštanje u pogon 300
Rukovanje 301
Transport 304
Skladištenje 304
Nega i održavanje 304
Pomoć u slučaju smetnji 306
Garancija 308
EU izjava o usklađenosti 308
Tehnički podaci 308

Opšte napomene

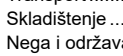

Pre prve upotrebe uređaja, pročitajte ovo originalno uputstvo za rad i postupajte u skladu sa njim. Sačuvajte dokument za buduću upotrebu ili naredne vlasnike.

- Ukoliko se ne pridržavate uputstva za rad i sigurnosnih napomena, mogu nastati oštećenja na uređaju i opasnosti za korisnika i druge osobe.
- U slučaju štete nastale prilikom transporta odmah obavestite trgovca.
- Prilikom otpakivanja proverite da li paket sadrži svu opremu i da li ima oštećenja.

Sigurnosne napomene

- Pored napomena u uputstvu za rad, moraju da se uvaže i opšti sigurnosni propisi i propisi zakonodavca o sprečavanju nesreća.
- Natpisi sa upozorenjima i napomenama koji su postavljeni na uređaju pružaju važne napomene o bezbednom radu.

Stepeni opasnosti

⚠ OPASNOST

- *Napomena o neposrednoj opasnosti koja preti i koja može dovesti do teških telesnih povreda ili smrti.*

⚠ UPOZORENJE

- *Napomena o mogućoj opasnoj situaciji, koja može dovesti do teških telesnih povreda ili smrti.*

⚠ OPREZ

- *Napomena o mogućoj opasnoj situaciji, koja može dovesti do lakih telesnih povreda.*

PAŽNJA

- *Napomena o mogućoj opasnoj situaciji, koja može dovesti do materijalnih oštećenja.*

Opšte sigurnosne napomene

Laserski radar uređaja odgovara standardu IEC 60825-1:2014 za laser klase 1 Bezbednost proizvoda i ne proizvodi lasersko zračenje opasno po ljudsko telo.

⚠ **OPASNOST** *• Opasnost od gušenja. Folije za pakovanje držite dalje od dece.*

⚠ **UPOZORENJE** *• Uređaj koristiti samo u skladu sa namenom. Uzmite u obzir lokalne uslove i obratite pažnju tokom rada na treća lica, naročito decu. • Uređaj nije predviđen za upotrebu od strane lica koja imaju ograničene fizičke, senzoričke ili psihičke sposobnosti ili lica kojima nedostaje iskustvo i/ili znanje. • Samo lica koja su upućena u rukovanje uređajem ili poseduju dokazane sposobnosti za rukovanje i izričito su ovlašćena za korišćenje smeju da koriste uređaj. • Deca ne smeju da rukuju uređajem. • Nadgledajte decu kako biste obezbedili da se ne igraju uređajem. • Deca smeju da obavljaju radove na čišćenju i korisničkom održavanju samo pod nadzorom. • Deca od najmanje 8 godina smeju da koriste uređaj ako su obučena za korišćenje uređaja ili ih nadgleda lice odgovorno za njihovu bezbednost i ako su razumeli opasnosti koje iz toga proističu.*

⚠ **OPREZ** *• Opasnost od nesreća i povreda. Prilikom transporta i skladištenja obratite pažnju na težinu uređaja, vidi poglavlje Tehnički podaci u uputstvu za rad. • Sigurnosni uređaji služe za vašu zaštitu. Nikada nemojte menjati ili zaobilaziti sigurnosne uređaje.*

PAŽNJA *• Oštećenje uređaja. Nemojte stajati na uređaju i ne stavljajte decu, predmete ili kućne ljubimce na njega. • Uređaj sadrži baterije koje može da zameni samo stručnjak.*

Opasnost od strujnog udara

⚠ **UPOZORENJE** *• Uređaj sadrži električne komponente, nemojte čistiti uređaj pod mlazom vode. • Isključite uređaj pre svih radova na nezi i održavanju.*

⚠ **OPREZ** *• Radove na servisiranju i radove na električnim komponentama sme da obavlja samo ovlašćena servisna služba.*

Sigurnosne napomene za rad

⚠ **OPASNOST** *• Nemojte koristiti uređaj u prostorijama sa zapaljenom vatrom ili žarom u otvorenom kaminu bez nadzora. • Nemojte koristiti uređaj u prostorijama sa upaljenim svećama bez nadzora.*

⚠ **UPOZORENJE** *• Opasnost od kratkog spoja. Držite provodljive objekte (npr. odvijače ili slično) dalje od kontakata za punjenje.*

⚠ **OPREZ** *• Obratite pažnju na opasnost od saplitanja usled pomeranja robota za čišćenja. • Opasnost od povreda. Tokom rada ni u kom slučaju nemojte prstima ili alatom dodirivati rotirajući valjak za čišćenje. • Nemojte stajati ili sedeti na stanici ili robotu za čišćenje. • Imajte na umu da predmeti mogu da padnu tako što će se sudariti sa robotom za čišćenje (čak i predmeti na stolovima ili mali komadi nameštaja). • Imajte na umu da se robot za čišćenje može zaglaviti u visećim telefonskim kablovima, električnim kablovima, stolnjacima, kablovima, kaiševima itd. To može dovesti do padanja predmeta.*

PAŽNJA *• Nemojte koristiti uređaj u prostorijama koje su obezbeđene alarmnim uređajem ili detektorom pokreta. • Koristite uređaj samo na temperaturama od -0°C do +35 C. • Uređaj koristite samo u unutrašnjim prostorijama. • Pomoću uređaja nemojte prihvatati oštre ili veće predmete, npr. krhotine, šljunak ili delove igračaka. • Pre upotrebe uređaja, uklonite sve kablove sa poda kako da biste sprečili da se povlače prilikom*

čišćenja. ● Blokirajte sve oblasti u kojima postoji opasnost da se uređaj prevrne. Na primer, stepeništa ili galerije bez ograničenja.

Sigurnosne napomene za stanicu za punjenje

⚠ ***OPASNOST*** *● Uređaj priključite isključivo na naizmeničnu struju. Napon koji je naveden na natpisnoj pločici mora da odgovara naponu električne mreže. ● Iz bezbednosnih razloga dodatno preporučujemo korišćenje uređaja isključivo preko automatske zaštitne sklopke (maks. 30 mA). ● Strujni utikač i utičnicu nikada nemojte dodirivati vlažnim rukama. ● Opasnost od eksplozije. Nemojte puniti akumulatore koji nemaju mogućnost ponovnog punjenja.*

⚠ ***UPOZORENJE*** *● Uređaj priključite samo na električni priključak koji je izveden od strane obučenog stručnog električara u skladu sa IEC 60364-1.*
● Proverite da li se napon električne mreže podudara sa naponom koji je naznačen na natpisnoj pločici punjača. ● Uređaj sadrži električne komponente, nemojte čistiti uređaj pod mlazom vode. ● Opasnost od kratkog spoja. Držite provodljive objekte (npr. odvijače ili slično) dalje od kontakata za punjenje. ● Opasnost od kratkog spoja. Čistite kontakte za punjenje stacionarnog punjača samo na suvo. ● Isključite mrežni utikač pre izvođenja bilo kakvih radova na održavanju i servisiranju. ● Robot za čišćenje 1.269-690.0 sme da se puni samo na uređaju za punjenje stacionarnog punjača sa kataloškim brojem dela 4.269-091.0. ● U stanici za punjenje punite samo isporučeni uređaj za čišćenje. ● Pre svakog rada proverite da li ima oštećenja na mrežnom kablu. Nemojte koristiti oštećeni mrežni kabl. Ako je mrežni kabl oštećen, zamenite ga dozvoljenim kablom. Odgovarajuću zamenu možete dobiti preko kompanije KÄRCHER ili nekog od naših servisnih partnera.

PAŽNJA *● Stacionarni punjač u unutrašnjim prostorijama. ● Nemojte postavljati stacionarni punjač blizu izvora toplote, npr. grejača. ● Stacionarni punjač čuvate samo u zatvorenom prostoru, na hladnom, suvom mestu. ● Kako biste izbegli potpuno pražnjenje baterije, ponovo u potpunosti napunite robota za čišćenje najkasnije posle 5 meseci. ● Stacionarni punjač isključite pre nege i održavanja.*

Simboli na uređaju

Pre puštanja u pogon pročitajte uputstvo za rad i sve sigurnosne napomene.

Zaštitite uređaj od vlage. Uređaj čuvajte na suvom mestu. Uređaj nemojte izlagati kiši. Uređaj je pogodan samo za upotrebu u zatvorenom prostoru.

Zaštita životne sredine

Ambalaža može da se reciklira. Pakovanja odložite u otpad u skladu sa ekološkim propisima.

Električni i elektronski uređaji sadrže vredne materijale koji se mogu reciklirati, a često i sastavne delove kao što su baterije, akumulatori ili ulje, koji u slučaju pogrešnog tretiranja ili pogrešnog odlaganje u otpad mogu predstavljati potencijalnu opasnost po zdravlje ljudi i životnu sredinu. Međutim, ovi sastavni delovi su neophodni za pravilan rad uređaja. Uređaji označeni ovim simbolom ne smeju da se odlažu u kućni otpad.

Napomene o sastojcima (REACH)
Aktuelne informacije o sastojcima možete pronaći na: *www.kaercher.de/REACH*

Namenska upotreba

Uređaj se sastoji od dve jedinice, stanice za punjenje i robota za čišćenje sa pogonom na baterije.

- Ovaj robot za čišćenje je namenjen za potpuno automatsko mokro i suvo čišćenje čvrstih podova.
- Nemojte čistiti obloge koje su osetljive na vodu, kao n pr. netretirane podove od plute, jer može da prodre vlaga i ošteti pod.
- Uređaj je pogodan za čišćenje tepiha, PVC-a, linoleuma, pločica, kamena, parketa premazanog uljem i voskom, laminata, kao i svih podnih obloga koje nisu osetljive na vodu.
- Ovaj uređaj je namenjen za korišćenje u privatnim domaćinstvima i nije predviđen za komercijalnu upotrebu.

Pribor i rezervni delovi

Koristite samo originalni pribor i originalne rezervne delove pošto oni garantuju bezbedan rad i rad bez smetnji na uređaju.
Informacije o priboru i rezervnim delovima možete pronaći na *www.kaercher.com*.

Obim isporuke

Prilikom otpakivanja proverite da li je sadržaj potpun. Ukoliko nedostaje pribor ili u slučaju transportnih oštećenja obavestite vašeg distributera.

Opis uređaja

Slike vidi na stranici sa grafikama.
Slika A
Slika B

1. Rezervoar za prljavu vodu
2. Valjak za čišćenje (2 x)
3. Usisni otvor na robotu za čišćenje
4. Pogonski točak
5. Navlaka za četku
6. Četka za čišćenje
7. Bočna metla (4 x)
8. Upravljački točkić
9. Senzor pada
10. Kaseta sa valjcima
11. Poluga za otvaranje rezervoara za prljavu vodu
12. Ventil za usis prljave vode na uređaju
13. Rezervoar za svežu vodu
14. Gumeni zatvarač za dovod sveže vode
15. Alatka za čišćenje
16. Posuda za prašinu
17. Zaustavljanje pene 30 ml (2 x)
18. RM 536 500 ml
19. Dugme za uključivanje/ isključivanje/ pauzu
20. Home taster

㉑ 3D senzor sa kamerom
㉒ Senzor za praćenje zida
㉓ LED traka za prikaz statusa
㉔ Gornji poklopac
㉕ Dovod sveže vode
㉖ Kontakti za stanicu za punjenje
㉗ Laserski senzor (LiDAR)
㉘ Filter (2 x)
㉙ Prilazna rampa
㉚ Odeljak za čuvanje valjka
㉛ Poklopac stanice za punjenje
㉜ Ručka za nošenje
㉝ Utičnica za punjenje
㉞ Držač kabla
㉟ Vođica za kabl
㊱ Vrećica za prašinu *(2 x) **(5 x)
㊲ Mrežni kabl
㊳ Rezervoar za prljavu vodu
㊴ Rezervoar za svežu vodu
㊵ Držač kese za prašinu
㊶ Taster "Pokreni samočišćenje"
㊷ Taster "Promeni režim čišćenja"
㊸ Taster "Pokreni čišćenje"
㊹ Ventil za punjenje sveže vode
㊺ Usisni ventil rezervoara za prljavu vodu
㊻ Usisni otvor na stanici za punjenje

* RVF 7 Comfort
** RVF 7 Comfort Extra

Tasteri na stanici za punjenje

Napomena
Tasteri na stanici za punjenje mogu se pritisnuti samo kada se robot za čišćenje nalazi u stanici za punjenje, jer je to jedini način da se osigura kontakt sa uređajem.

Taster	Opis
	Taster se koristi za pokretanje čišćenja.
	Taster se koristi za odabir režima čišćenja. Ako simbol zasvetli, aktivira se režim mokrog i suvog čišćenja. Ako simbol ne svetli, aktivira se samo režim suvog čišćenja.
	Taster se koristi za aktiviranje samočišćenja. To obuhvata: • Pražnjenje rezervoara za prljavu vodu • Punjenje rezervoara za svežu vodu • Čišćenje valjka • Sušenje valjka • Pražnjenje kese za prašinu

Funkcija robota za čišćenje

- Mobilni robot za čišćenje crpi energiju iz ugrađenog akumulatora, koju se redovno puni na isporučenoj stanici za punjenje. Ako je napunjenost akumulatora premala, automatski se vraća na stanicu radi punjenja i, ako je potrebno, pauzira trenutni zadatak čišćenja.
- Čim je završen proces punjenja, ako je prekinut zadatak čišćenja, robot za čišćenje samostalno napušta stanicu za punjenje i nastavlja sa radovima čišćenja. Kada robot za čišćenje završi sa čišćenjem, vraća se na stanicu za punjenje radi punjenja.
- Robot za čišćenje prenosi poruke o statusu preko glasovnih poruka i različitih led boja na uređaju.
- Robot za čišćenje se kreće sistematski. Uz pomoć laserskog senzora (LiDAR) skenira prostoriju i čisti je korak po korak. Izbegava prepreke koje imaju barem visinu ugrađenog laserskog senzora (LiDAR).
- Robot za čišćenje raspolaže senzorima pada koji prepoznaju stepenice i ivice i sprečavaju padove.
- Ultrazvučni senzor se koristi za detekciju tepiha, koji se može pojedinačno aktivirati i deaktivirati u aplikaciji. U zavisnosti od konfiguracije, robot za čišćenje izbegava tepihe.
- Robot za čišćenje ima rezervoar za svežu i prljavu vodu, kao i valjak od mikrovlakana, posudu za prašinu, četku za čišćenje i 2 bočne metle. Ove komponente omogućavaju istovremeno suvo i mokro čišćenje. Tokom procesa usisavanja, sve čestice prašine i grube prljavštine sakupljaju se u posudu za prašinu, tako da se čestice prašine i grube prljavštine ne apsorbuju tokom mokrog čišćenja i sakupljaju u rezervoar za prljavu vodu.
- U multifunkcionalnoj stanici za punjenje, prljava voda se autonomno usisava iz uređaja nakon svakog procesa čišćenja, dodaje se sveža voda i uklanja prašina iz posude za prašinu. Pored toga, moguće je čišćenje, sušenje i skladištenje valjaka za čišćenje u stanici za punjenje.

Usisavanje može da se vrši samo pod sledećim uslovima:
- Robot za čišćenje se nalazi na stanici za punjenje.
- Na stanici za punjenje je zakačena vrećica za prašinu.
- Zakačena kesica ta prašinu nije puna.
- Poklopac stanice za punjenje je zatvoren.

LED boje na uređaju

LED tasteri	LED traka	Značenje
isklj	isklj	Uređaj je isključen. Agregat se nalazi u režimu pripravnosti. Uređaj se nalazi u režimu "Ne ometaj".
pulsirajuća bela	pulsira bela	Uređaj se uključuje. Novi firmver se preuzima i ažurira.
pulsira plava	isklj	Uspostavljena je mrežna veza.
LED sijalice svetle zeleno	svetli plavo ili žuto (u zavisnosti od izabranog režima čišćenja)	Mrežna veza je uspešno završena.
treperi plavo	isklj	Mrežna veza je resetovana.
pulsira zeleno	isklj	Uređaj se nalazi na stanici za punjenje i baterija se puni.
pulsira ili treperi crveno	pulsira ili treperi crveno	Došlo je do kvara. Otklanjanje smetnji, vidi *Pomoć u slučaju smetnji*.

LED boje na stanici za punjenje

LED tasteri	LED traka	Značenje
isklj	svetli belo	Stanica za punjenje se nalazi u režimu mirovanja.
● Taster "Pokreni čišćenje":pulsira zeleno ● Taster "Promeni režim čišćenja":svetli plavo/isklj. ● Taster "Pokreni samočišćenje":svetli belo	pulsira zeleno	Uređaj se nalazi na stanici za punjenje i baterija se puni.
● Taster "Pokreni čišćenje":isklj. ● Taster "Promeni režim čišćenja":svetli plavo/isklj. ● Taster "Pokreni samočišćenje":pulsira žuto	pulsira žuto	Sadržaj posude za prašinu u uređaju se izvlači iz stanice za punjenje.
● Taster "Pokreni čišćenje":isklj. ● Taster "Promeni režim čišćenja":svetli plavo/isklj. ● Taster "Pokreni samočišćenje":pulsira plavo	pulsira plava	Uređaj je u stanici za punjenje i valjci za čišćenje se čiste.
● Taster "Pokreni čišćenje":svetli crveno ● Taster "Promeni režim čišćenja":svetli crveno ● Taster "Pokreni samočišćenje":svetli crveno	pulsira ili treperi crveno	Došlo je do kvara. Otklanjanje smetnji, vidi *Pomoć u slučaju smetnji*.
isklj	isklj	Uređaj je isključen. Uređaj se nalazi u režimu "Ne ometaj".

Posebni režimi

Režim pripravnosti

Robot za čišćenje automatski prelazi u režim pripravnosti nakon 5 minuta neaktivnosti. Pritisnite bilo koji taster da biste ga aktivirali.

- Robot za čišćenje ne prelazi u režim pripravnosti kada je na stacionarnom punjaču.
- Robot za čišćenje se automatski isključuje ako je u režimu pripravnosti duže od 6 sati

Režim "Ne ometaj"

Postoji mogućnost aktiviranja režima "Ne ometaj". U režimu "Ne ometaj", robot za čišćenje ne emituje zvučna upozorenja. LED tasteri i LED traka su isključeni.

Režim "Ne uznemiravaj" se može aktivirati u aplikaciji. Preuzimanje aplikacije opisano je u poglavlju *Povezivanje robota za čišćenje pomoću WLAN mreže i aplikacije*.

Napomena

U režimu "Bez ometanja", robot za čišćenje nije isključen. Da biste nastavili sa čišćenjem, kratko pritisnite taster Dugme za uključivanje/ isključivanje/ pauzu.

Daljinsko upravljanje

U aplikaciji je moguće navigirati robota ako je, na primer, zaglavljen na nepristupačnom mestu.
Ovaj daljinski upravljač možete da izaberete u aplikaciji u odeljku „Podešavanja“ > „Podešavanja robota“.

Prvo puštanje u rad

Postavljanje stanice za punjenje

- Odaberite lokaciju tako da robot za čišćenje može lako da stigne do stanice za punjenje.

PAŽNJA

Oštećenje poda usled vlage

Vlažni valjak može oštetiti pod tokom punjenja. Postavite stanicu za punjenje na pod koji nije osetljiv na vodu i na isporučenu zaštitnu ploču za pod.

- Obezbedite rastojanje od najmanje 0,5 m levo i desno od stanice za punjenje i rastojanje od najmanje 1,5 m ispred njega.
- Mesto ne sme biti izloženo direktnoj sunčevoj svetlosti.

1. Postavite stanicu za punjenje.
   Slika C
2. Priključite mrežni kabl utikača za uređaj u utičnicu stanice za punjenje.
   Slika D
3. Utaknite strujni utikač.

Povezivanje robota za čišćenje sa stanicom za punjenje

1. Robota za čišćenje postavite na stanicu za punjenje i uverite se da kontakti za punjenje imaju dobar kontakt.
   Robot za čišćenje se uključuje automatski. LED tasteri i LED traka lampica počinju da svetle.

Napomena

Tokom prvog puštanja u rad, nije moguće ručno uključivanje bez kontakta sa stanicom za punjenje.

Nakon prvog puštanja u rad, robot za čišćenje automatski odlazi na stanicu za punjenje.

Povezivanje robota za čišćenje pomoću WLAN mreže i aplikacije

Robotom za čišćenje može da se upravlja direktno preko tastera na uređaju ili preko aplikacije na mobilnom uređaju koji omogućava WLAN vezu. Kako biste mogli da koristite sve dostupne funkcije, preporučuje se upravljanje robotom za čišćenje preko KÄRCHER Indoor Robots aplikacije.

Pre preuzimanja aplikacije uverite se da su ispunjeni sledeći uslovi:

- Mobilni uređaj je povezan sa internetom.
- Aktiviran je 2,4 GHz ili 5 GHz-WLAN na ruteru.
- Obezbeđena je dovoljna pokrivenost WLAN mrežom.

KÄRCHER Indoor Robots aplikacija iz prodavnice aplikacija Apple App Store® ili Google Play™ prodavnice aplikacija.

GET IT ON Google Play

Download on the App Store

- Google Play™ i Android™ su marke ili registrovani zaštitni znaci kompanije Google Inc.
- Apple® i App Store® su marke ili registrovani zaštitni znaci kompanije Apple Inc.

Povezivanje robota za čišćenje sa KÄRCHER Indoor Robots aplikacijom i WLAN mrežom:

1. Preuzmite KÄRCHER Indoor Robots aplikaciju preko prodavnice aplikacija Google Play Store.
2. Otvorite KÄRCHER Indoor Robots aplikaciju.
3. Kreirajte nalog (ako još niste registrovani).
4. Dodajte željenog robota za čišćenje.
5. Sledite korake u uputstvu za aplikaciju.

Puštanje u pogon

Montiranje bočne četke

1. Okrenite robota za čišćenje.
2. Postavite bočne četke. Obratite pažnju na dodeljivanje boja na nastavku i na držaču na uređaju (npr. od crne do crne).
   Slika E

Postavljanje rezervoara za prljavu vodu

1. Rezervoar za prljavu vodu horizontalno gurajte u uređaj, tako da se čujno uklopi.
   Slika F

Skidanje rezervoara za prljavu vodu

1. Pritisnite taster za deblokadu rezervoara za prljavu vodu i njegovo vađenje iz uređaja.
   Slika G

Postavljanje valjka za čišćenje

1. Uklonite magnetni poklopac na kaseti valjka.
   Slika H
2. Pritisnite taster za deblokadu na kaseti sa valjcima.
   Slika I
   Kaseta sa valjcima se odvaja od robota za čišćenje.
3. Uklonite kasetu sa valjcima sa robota za čišćenje.
4. Utaknite valjak za čišćenje na držač za valjke.
   Slika J
5. Obratite pažnju na vođicu kasete i gurnite kasetu sa valjkom u robota za čišćenje tako da se uklopi na svoje mesto.
   Slika K
6. Postavite magnetni poklopac na kasetu sa valjcima.

Punjenje rezervoara za svežu vodu na stanici za punjenje

Rezervoar za svežu vodu u uređaju se pre svega puni preko stanice za punjenje. Međutim, takođe je moguće ručno napuniti rezervoar za svežu vodu, pogledajte *Punjenje rezervoara za svežu vodu*.

PAŽNJA

Opasnost od oštećenja

Punjenje rezervoara za svežu vodu toplom vodom može prouzrokovati deformaciju plastike.

Nemojte sipati vrelu vodu u rezervoar za svežu vodu.

Napomena

Uvek prvo ispraznite rezervoar za otpadnu vodu pre punjenja rezervoara za svežu vodu.

1. Otvorite poklopac stanice za punjenje.
   Slika L
2. Skinite rezervoar za svežu vodu.
3. Povucite jezičak na poklopcu rezervoara za svežu vodu i podignite poklopac.
4. Napunite rezervoar za svežu vodu hladnom ili mlakom običnom vodom do oznake MAX.

5. Po potrebi, dodajte KÄRCHER sredstva za čišćenje odn. negu u rezervoar za svežu vodu.

PAŽNJA

Loš rezultat čišćenja zbog nepravilne upotrebe deterdženta

Prekomerno ili nedovoljno doziranje deterdženta ili sredstva za negu može dovesti do loših rezultata čišćenja.

Obratite pažnju na preporuku za doziranje sredstva za čišćenje odn. negu.

Napomena

Nemojte koristiti deterdžente drugih proizvođača, jer to može dovesti do jakog formiranja pene na dnu ili u rezervoaru za otpadnu vodu uređaja.

Pored toga, može doći do formiranja penje tokom prvih čišćenja ako na podu i dalje postoje ostaci prethodno korišćenih sredstava za čišćenje drugih proizvođača.

6. Zatvorite poklopac.
7. Ponovo postavite rezervoar za svežu vodu u posudu.
8. Zatvorite poklopac stanice za punjenje.

Punjenje rezervoara za svežu vodu

Moguće je ručno napuniti rezervoar za svežu vodu u uređaju:

PAŽNJA

Opasnost od oštećenja

Punjenje rezervoara za svežu vodu toplom vodom može prouzrokovati deformaciju plastike.

Nemojte sipati vrelu vodu u rezervoar za svežu vodu.

Napomena

Uvek prvo ispraznite rezervoar za otpadnu vodu pre punjenja rezervoara za svežu vodu.

1. Skinite gornji poklopac.
   Slika N
2. Uhvatite rezervoar za svežu vodu za udubljenja za držanje i izvadite ga iz uređaja.
3. Povucite gumeni jezičak na otvoru za punjenje.
4. Napunite rezervoar za svežu vodu hladnom ili mlakom običnom vodom.
5. Po potrebi, dodajte KÄRCHER sredstva za čišćenje odn. negu u rezervoar za svežu vodu.

PAŽNJA

Loš rezultat čišćenja zbog nepravilne upotrebe deterdženta

Prekomerno ili nedovoljno doziranje deterdženta ili sredstva za negu može dovesti do loših rezultata čišćenja.

Obratite pažnju na preporuku za doziranje sredstva za čišćenje odn. negu.

Napomena

Nemojte koristiti deterdžente drugih proizvođača, jer to može dovesti do jakog formiranja pene na dnu ili u rezervoaru za otpadnu vodu uređaja.

Pored toga, može doći do formiranja penje tokom prvih čišćenja ako na podu i dalje postoje ostaci prethodno korišćenih sredstava za čišćenje drugih proizvođača.

6. Da biste sprečili stvaranje pene na podu ili u uređaju, kod prvih vožnji čišćenja u rezervoar za svežu vodu, pored sredstva za čišćenje, dodajte sredstvo Foam Stop. Po potrebi ponovite postupak.
7. Zatvorite gumeni jezičak.
8. Postavite rezervoar za svežu vodu u uređaj i pritisnite sve dok čujno ne nalegne.
   Slika O
9. Postavite gornji poklopac.

Umetanje kese za prašinu

1. Otvorite poklopac stanice za punjenje.
   Slika M
2. Gurnite kesu za prašinu u držač.
3. Zatvorite poklopac stanice za punjenje.

Rukovanje

PAŽNJA

Opasnost zbog prepreka

Opasnost od oštećenja

Pre upotrebe robota za čišćenje, uverite se da nema prepreka na podu, stepenicama ili platformama.

Priprema okruženja

- Da biste obezbedili efikasno čišćenje, na podu ne sme biti razbacanih predmeta. Prepreke zahtevaju dugotrajno čišćenje, jer robot za čišćenje mora da zaobiđe predmete.
- Otvorite vrata prostorija koje treba očistiti.
- Kada upravljate robotom za čišćenje preko aplikacije: Konfigurišite aplikaciju tako da robot za čišćenje može da čisti u skladu sa pojedinačnim zahtevima za čišćenje (zone zabrane kretanja, različiti parametri čišćenja itd), pogledajte poglavlje *Podešavanja u aplikaciji*.

Podešavanja

Podešavanja na robotu

Čišćenje se može započeti i bez aplikacije sa robota za čišćenje. Sledeće komande se mogu izvršiti pomoću tastera:

- Izaberite režim čišćenja prekoTaster "Promeni režim čišćenja", pogledajte *Početak čišćenja*.
- Počnite sa čišćenjem preko Dugme za uključivanje/ isključivanje/ pauzu.
- Čišćenje prekinuto preko Dugme za uključivanje/ isključivanje/ pauzu.
- Pošaljite robota za čišćenje nazad na stanicu za punjenje ručno preko Home taster.

Robot za čišćenje se automatski vraća na punjenje na stanicu za punjenje kada završi zadatak čišćenja ili ako tokom procesa čišćenja akumulator bude suviše slab.

Podešavanja u aplikaciji

Aplikacija KÄRCHER Indoor Robots omogućava sledeće glavne funkcije:

- Detaljna uputstva za mogućnosti konfiguracije
- Mapiranje prostorija i više spratova
- Podešavanje vremenskih rasporeda
- Definicija No-Go zona i virtuelnih zidova
- Napomene o greškama ili kvarovima i napretku čišćenja
- Podešavanje parametara čišćenja kao što su količina vode, intenzitet čišćenja, broj prelaza ili režim izbegavanja tepiha
- Uspostavljanje zona čišćenja
- Aktivacija/deaktivacija režima "Ne uznemiravaj"
- Pristup kameri uživo na uređaju
- Daljinsko upravljanje uređajem
- Često postavljana pitanja sa detaljnom pomoći u slučaju smetnji

Uključivanje robota za čišćenje

Napomena

Postavite robota za čišćenje direktno na stanicu za punjenje ako ne može da se uključi zbog niskog nivoa napunjenosti, pogledajte poglavlje Prvo puštanje u rad.

1. Robota za čišćenje postavite na stanicu za punjenje i uverite se da kontakti za punjenje imaju dobar kontakt.
   Robot za čišćenje se automatski uključuje i emituje zvučni signal.
   LED traka pulsira belom bojom.

Napomena

Alternativno, robot za čišćenje se takođe može uključiti kada nije na stanici za punjenje:

2. Dugme za uključivanje/ isključivanje/ pauzu držite ga pritisnut 5 sekunde.
   Robot za čišćenje se uključuje.
   Slika P

Rad bez aplikacije

Početak čišćenja

Napomena

Otvorite vrata svih prostorija koje robot za čišćenje treba da očisti, dok na podu ne smeju biti razbacani nikakvi predmeti.

1. Pritisnite Dugme za uključivanje/ isključivanje/ pauzu.
   Robot za čišćenje daje zvučni signal i najpre bez čišćenja kreira mapu okruženja.
   LED tasteri i LED traka svetle belo.
   Kada se sastavljanje mape završi, robot za čišćenje se vraća na stanicu za punjenje.

Napomena

Sačekajte nekoliko sekundi i ponovo pritisnite Dugme za uključivanje/ isključivanje/ pauzu da bi robot mogao da sačuva mapu.

2. Izaberite željeni režim čišćenja.
   a Izaberite režim čišćenja preko Taster "Promeni režim čišćenja" na stanici za punjenje.
     Alternativno, režim čišćenja se može izabrati preko Taster "Promeni režim čišćenja" na uređaju:
   b Otvorite gornji poklopac.
   c Izaberite željeni režim čišćenja preko Taster "Promeni režim čišćenja" na uređaju.
     Slika Q
3. Pritisnite Dugme za uključivanje/ isključivanje/ pauzu.
   Robot za čišćenje daje zvučni signal i počinje sa čišćenjem.
   LED tasteri i LED traka svetle plavo ili žuto u zavisnosti od izabranog režima čišćenja.

Napomena

Kada je rezervoar za otpadnu vodu pun, robot za čišćenje se automatski vraća na stanicu za punjenje. Prljava voda se zatim ispumpava u stanicu za punjenje. Ako je rezervoar za svežu vodu u uređaju prazan, robot za čišćenje se automatski vraća na stanicu za punjenje. Sveža voda se zatim dopunjava u stanici za punjenje. U zavisnosti od podešavanja u aplikaciji, prašina u posudi za prašinu se automatski izvlači u redovnim intervalima kada putuje do stanice za punjenje.

Rad sa aplikacijom

Kreiranje kartice

Napomena

Otvorite vrata svih prostorija koje robot za čišćenje treba da očisti, dok na podu ne smeju biti razbacani nikakvi predmeti.

1. U aplikaciji „Start” pritisnite kontrolnu tablu i pratite naznačene korake po potrebi.
   Robot za čišćenje daje zvučni signal i počinje da kreira mapu.
   LED tasteri i LED traka svetle belo.
   Kada se sastavljanje mape završi, robot za čišćenje se vraća na stanicu za punjenje.

Konfigurisanje robota u aplikaciji

Pojedinačne konfiguracije kartice mogu se izvršiti u aplikaciji.

- Virtuelni zidovi i zabranjena područja sprečavaju robota za čišćenje da uđe u oblasti koje ne treba čistiti.
- Pomoću zona za čišćenje mesta ili čišćenje, robot može posebno očistiti područja koja je korisnik izabrao jednom.
- Sa različitim režimima čišćenja, intenzitet čišćenja se može pojedinačno izabrati za svaku prostoriju u zavisnosti od tipa poda ili zaprljanosti (količina vode, broj prolaza po površini, različita brzina valjka i brzina kretanja robota itd.)

Preuzimanje aplikacije opisano je u poglavlju *Povezivanje robota za čišćenje pomoću WLAN mreže i aplikacije*.

1. Sledite korake u uputstvu za aplikaciju.

Početak čišćenja

1. Izaberite željenu karticu u aplikaciji i počnite sa čišćenjem u skladu sa individualnom konfiguracijom.

Napomena

Kada je rezervoar za otpadnu vodu pun, robot za čišćenje se automatski vraća na stanicu za punjenje. Prljava voda se zatim ispumpava u stanicu za punjenje. Ako je rezervoar za svežu vodu u uređaju prazan, robot za čišćenje se automatski vraća na stanicu za punjenje. Sveža voda se zatim dopunjava u stanici za punjenje. U zavisnosti od podešavanja u aplikaciji, prašina u posudi za prašinu se automatski izvlači u redovnim intervalima kada putuje do stanice za punjenje.

Prekid čišćenja

Prekid čišćenja na uređaju

1. Pritisnite bilo koji taster tokom čišćenja.
   Robot za čišćenje se zaustavlja.
   LED tasteri pulsiraju plavo ili žuto (u zavisnosti od izabranog režima čišćenja).
   Pulsira LED traka plavo ili žuto (u zavisnosti od izabranog režima čišćenja).
2. Pritisnite Dugme za uključivanje/ isključivanje/ pauzu.
   Čišćenje se nastavlja.
   LED tasteri svetle plavo ili žuto (u zavisnosti od izabranog režima čišćenja).
   LED traka svetli plavo ili žuto (u zavisnosti od izabranog režima čišćenja).

Prekid čišćenja u aplikaciji

1. Pritisnite kontrolnu „Pauza” tablu u aplikaciji.
   Robot za čišćenje se zaustavlja.
   LED tasteri pulsiraju plavo ili žuto (u zavisnosti od izabranog režima čišćenja).
   Pulsira LED traka plavo ili žuto (u zavisnosti od izabranog režima čišćenja).
2. Pritisnite kontrolnu „Start” tablu u aplikaciji.
   Čišćenje se nastavlja.
   LED tasteri svetle plavo ili žuto (u zavisnosti od izabranog režima čišćenja).
   LED traka svetli plavo ili žuto (u zavisnosti od izabranog režima čišćenja).

Indikator akumulatora

Napomena

Ako je akumulator prazan, robot za čišćenje se automatski vraća u stanicu za punjenje da napuni akumulator.

Vizuelni signali upozoravaju na prazan akumulator:

- LED tasteri trepere crveno kada je akumulator prazan i treba ga napuniti.

Napomena

Ako robot za čišćenje nije prethodno završio čišćenje, čišćenje se nastavlja nakon punjenja akumulatora.

Pošaljite robota za čišćenje ručno na punjenje

Pošaljite robota za čišćenje na uređaju ručno na punjenje

1. Ako robot trenutno čisti, pritisnite bilo koji taster.
   Robot za čišćenje se zaustavlja.
   LED tasteri pulsiraju plavo ili žuto (u zavisnosti od izabranog režima čišćenja).
   Pulsira LED traka plavo ili žuto (u zavisnosti od izabranog režima čišćenja).
2. Pritisnite Home taster.
   Čišćenje se prekida.
   Robot za čišćenje se vraća na stanicu za punjenje.
   Čim se robot za čišćenje poveže sa stanicom za punjenje, LED tasteri pulsiraju zeleno.

Robot za čišćenje se automatski vraća na punjenje na stanicu za punjenje kada završi zadatak čišćenja ili ako tokom procesa čišćenja akumulator bude suviše slab.

Pošaljite robota za čišćenje ručno na punjenje preko aplikacije

1. Ako robot trenutno čisti, pritisnite kontrolno polje „Pauza” u aplikaciji.
   Robot za čišćenje se zaustavlja.
   LED tasteri pulsiraju plavo ili žuto (u zavisnosti od izabranog režima čišćenja).
   Pulsira LED traka plavo ili žuto (u zavisnosti od izabranog režima čišćenja).
2. Pritisnite kontrolnu “Punjenje” tablu u aplikaciji.
   Čišćenje se prekida.
   Robot za čišćenje se vraća na stanicu za punjenje.
   Čim se robot za čišćenje poveže sa stanicom za punjenje, LED tasteri pulsiraju zeleno.

Robot za čišćenje se automatski vraća na punjenje na stanicu za punjenje kada završi zadatak čišćenja ili ako tokom procesa čišćenja akumulator bude suviše slab.

Pražnjenje rezervoara za prljavu vodu

Kada je rezervoar za otpadnu vodu pun, LED tasteri i LED traka trepere crveno i robot za čišćenje se vraća na stanicu za punjenje.

U stanici za punjenje, prljava voda se automatski izvlači iz robota za čišćenje.

Ručno pražnjenje rezervoara za prljavu vodu:

1. Izvadite rezervoar za prljavu vodu, pogledajte *Skidanje rezervoara za prljavu vodu*.
2. Povucite nagore polugu za otvaranje na rezervoaru za prljavu vodu i preklopite poklopac nagore rezervoara za prljavu vodu.
   Slika R
3. Ispraznite rezervoar za prljavu vodu. Kod tvrdokorne prljavštine, isperite rezervoar za prljavu vodu svežom vodom ili ga očistite četkom za čišćenje.
   Slika S
4. Zatvorite poklopac rezervoara za prljavu vodu.
5. Postavite rezervoar za prljavu vodu, pogledajte *Postavljanje rezervoara za prljavu vodu*.
6. Da biste nastavili sa čišćenjem, pritisnite taster Dugme za uključivanje/ isključivanje/ pauzu.

Pražnjenje posude za prašinu

U zavisnosti od podešavanja u aplikaciji, prašina u posudi za prašinu se automatski izvlači u redovnim intervalima kada putuje do stanice za punjenje.

Pražnjenje posude za prašinu:

1. Skinite gornji poklopac.
2. Pritisnite stezaljku i uhvatite posudu za prašinu za uvučene ručke i izvadite je iz uređaja.
   Slika V
3. Poklopac sklopite nadole.
   Slika W
4. Ispraznite posudu za prašinu.
5. Klapnu sklopite sa gornje strane, dok se čujno ne uklopi.
6. Postavite posudu za prašinu.
7. Da biste nastavili sa čišćenjem, pritisnite taster Dugme za uključivanje/ isključivanje/ pauzu.

Dosipanje tečnosti za čišćenje

Kada je rezervoar za svežu vodu prazan, LED tasteri i LED traka trepere crveno i robot za čišćenje se vraća na stanicu za punjenje.

U stanici za punjenje automatski se puni rezervoar za svežu vodu u robotu za čišćenje.

Napomena

Ako je rezervoar za svežu vodu u stanici za punjenje prazan, napunite rezervoar za svežu vodu, pogledajte Punjenje rezervoara za svežu vodu na stanici za punjenje.

Ručno dosipanje tečnosti za čišćenje:

1. Napunite rezervoar za svežu vodu na uređaju (pogledajte poglavlje *Punjenje rezervoara za svežu vodu*).

Isključivanje uređaja

Napomena

Robot za čišćenje ne može da se isključi kada je na stanici za punjenje.

1. Držite pritisnute Dugme za uključivanje/ isključivanje/ pauzu 5 sekundi.
   Gase se LED tasteri i LED traka.
   Robot za čišćenje se isključuje.
2. Ispraznite i očistite rezervoar za prljavu vodu na uređaju, vidi *Čišćenje rezervoara za prljavu vodu.*
3. Ispraznite rezervoar za prljavu vodu i isperite ga svežom vodom.
4. Ispraznite i očistite posudu za prašinu, pogledajte *Čišćenje posuda za prašinu*.
5. Očistite Strugač češljem za kosu, pogledajte poglavlje *Čišćenje kasete sa valjcima i strugača češljem za dlake*.
6. Očistite četku za čišćenje, vidi *Čišćenje četke za čišćenje*.

Resetovanje WLAN veze

Ako se prebacite na novi ruter ili promenite lozinku za WLAN, moraćete da ažurirate WLAN vezu robota za čišćenje.

Napomena

Podržane su samo 5 i 2,4 GHz WLAN mreže.

1. Uključite robota za čišćenje, pogledajte poglavlje *Uključivanje robota za čišćenje*.

2. Pritiskajte istovremeno Dugme za uključivanje/ isključivanje/ pauzu i Home taster na 3 sekunde, dok se ne oglasi zvučni signal.

Ponovno uspostavljanje fabričkih podešavanja

1. Držite pritisnut taster Home taster 5 sekundi, dok se ne oglasi zvučni signal.
2. Još jednom držite pritisnut taster Home taster 5 sekundi, dok se ne oglasi zvučni signal.
   Izvršilo se ponovno uspostavljanje fabričkih podešavanja.

Transport

Uređaj transportujte, odnosno vratite po mogućnosti isključivo u originalnoj ambalaži. Ukoliko vam originalna ambalaža nije raspoloživa, obratite se našem servisu.

Sigurnosne napomene za transport

Litijum-jonski akumulator podleže zahtevima zakona o opasnim robama.
Korisnik može neoštećenu i funkcionalnu bateriju prevoziti u javnom saobraćaju bez ikakvih dodatnih zahteva.
Prilikom otpreme od strane trećih lica (transportno preduzeće) potrebno je obratiti pažnju na posebne zahteve u vezi sa pakovanjem i označavanjem.
Obratite pažnju na nacionalne propise.

Skladištenje

PAŽNJA

Pojava neprijatnih mirisa zbog vlage

Ako uređaj prilikom skladištenja još uvek sadrži tečnosti/vlažnu prljavštinu, onda to može da dovede do nastanka neprijatnih mirisa.
Prilikom skladištenja uređaja, u potpunosti ispraznite rezervoar za svežu i prljavu vodu.
Očistite kasetu sa valjcima.
Pomoću alata za čišćenje uklonite dlake a pomoću češlja za dlaku čestice prljavštine iz strugača.
Ostavite očišćeni valjak da se osuši na vazduhu.
Nemojte ostavljati mokri valjak da se suši u zatvorenom ormanu.

PAŽNJA

Oštećenje imovine

Nepravilno skladištenje može dovesti do oštećenja uređaja.
Ne odlažite predmete na robota za čišćenje.
Nemojte skladištiti uređaj postavljen naopako.
Skladištite potpuno napunjenog i isključenog robota za čišćenje na hladnom i suvom mestu.

Napomena

Kako biste izbegli potpuno pražnjenje baterije, ponovo u potpunosti napunite robota za čišćenje najkasnije posle 5 meseci.

Nega i održavanje

Zamena vrećice za prašinu

1. Otvorite poklopac stanice za punjenje.
2. Napunjenu vrećicu za prašinu povucite za jezičak i izvucite prema gore. Pri tome se otvor vrećice za prašinu zatvara.
3. Po potrebi, očistite unutrašnjost stanice za punjenje i filter za zaštitu motora, vidi *Čišćenje filtera za zaštitu motora*.
4. Otvorite novu vrećicu za prašinu i gurnite je odozgo u držač.
   Slika M
5. Zatvorite poklopac stanice za punjenje.

Čišćenje filtera za zaštitu motora

1. Otvorite poklopac stanice za punjenje.
   Slika X
2. Napunjenu vrećicu za prašinu povucite za jezičak i izvucite prema gore. Pri tome se otvor vrećice za prašinu zatvara.
3. Skinite filter za zaštitu motora.
4. Očistite filter za zaštitu motora pod mlazom vode.
5. Ostavite filter za zaštitu motora da se osuši.
6. Umetnite filter za zaštitu motora u stanicu za punjenje.
7. Umetnite kesu za prašinu, pogledajte *Umetanje kese za prašinu*.
8. Zatvorite poklopac stanice za punjenje.

Stanica za punjenje rezervoara za prljavu vodu

PAŽNJA

U vlažnom rezervoaru za prljavu vodu se formira miris

Ako rezervoar za prljavu vodu prilikom skladištenja još uvek sadrži tečnosti/vlažnu prljavštinu, onda to može da dovede do nastanka neprijatnih mirisa.
Ispraznite potpuno rezervoar za prljavu vodu.
Redovno čistite rezervoar za prljavu vodu.

1. Otvorite poklopac stanice za punjenje.
2. Izvadite rezervoar za prljavu vodu.
3. Povucite jezičak na poklopcu rezervoara za otpadnu vodu i otklopite poklopac.
4. Ispraznite rezervoar za prljavu vodu. Kod tvrdokorne prljavštine, isperite rezervoar za prljavu vodu svežom vodom ili ga očistite četkom za čišćenje.
5. Zatvorite poklopac rezervoara za prljavu vodu.
6. Ponovo postavite rezervoar za svežu vodu u stanicu za punjenje.
7. Zatvorite poklopac stanice za punjenje.

Čišćenje senzora

Očistite senzore najmanje jednom mesečno. U slučaju zaprljanja, uvek odmah očistite senzore.
Slika T
Slika U

1. Senzore obrišite mekom krpom.

Čišćenje kontakata

Očistite kontakte na uređaju i na rezervoaru za prljavu vodu najmanje jednom mesečno. U slučaju zaprljanja, uvek odmah očistite kontakte.

1. Izvadite rezervoar za prljavu vodu, pogledajte *Skidanje rezervoara za prljavu vodu*.
2. Obrišite mekom krpom kontakte na uređaju i na rezervoaru za prljavu vodu.
   Slika Y

Čišćenje rezervoara za prljavu vodu

PAŽNJA

Tvrdokorna zaprljanja

Tvrdokorna zaprljanja mogu na duži period da oštete uređaj.
Redovno čistite rezervoar za prljavu vodu.
Za informacije o postupku rada kod skidanja rezervoara za prljavu vodu pogledajte poglavlje *Pražnjenje rezervoara za prljavu vodu*.

Čišćenje valjaka za čišćenje u stanici za punjenje

Napomena
Valjak za čišćenje se može očistiti u stanici za punjenje samo ako je robot za čišćenje u stanici za punjenje.
Napomena
Valjci za čišćenje se automatski čiste u stanici za punjenje nakon svakog završenog procesa čišćenja.
Ručno čišćenje valjaka za čišćenje u stanici za punjenje:
1. Pritisnite Taster "Pokreni samočišćenje".

Čišćenje valjaka za čišćenje

PAŽNJA
Ostaci sredstva za čišćenje u valjku
Stvaranje pene
Valjak operite pod mlazom vode nakon svake upotrebe ili operite valjak u mašini za pranje.

PAŽNJA
Oštećenja usled čišćenja valjka omekšivačem ili primene mašine za sušenje veša
Oštećenje mikrovlakana
Prilikom čišćenja u mašini za pranje nemojte koristiti omekšivač.
Nemojte stavljati valjak u mašinu za sušenje veša.

PAŽNJA
Materijalne šteta zbog labavog valjka
Mašina za pranje može biti oštećena.
Stavite valjak u mrežu za pranje veša i u mašinu za pranje ubacite i drugi veš.
1. Uklonite magnetni poklopac na kaseti valjka.
   Slika H
2. Pritisnite taster za deblokadu kasete sa valjcima.
   Slika Z
   Kaseta sa valjcima se odvaja od robota za čišćenje.
3. Uklonite kasetu sa valjcima sa robota za čišćenje.
4. Preklopite nagore jedinicu strugača.
5. Izvadite valjak za čišćenje iz kasete sa valjcima.
   Slika AA
6. Očistite valjak za čišćenje pod mlazom vode ili u mašini za pranje na maks. temperaturi od 60 °C.
   Slika AB
7. Pogon valjaka očistite vlažnom krpom.
8. Pustite da se valjak za čišćenje osuši na vazduhu.

Čišćenje kasete sa valjcima i strugača češljem za dlake

PAŽNJA
Oštećenja usled čišćenja strugača u mašini za pranje sudova
Strugač može da se deformiše usled postupka ispiranja, zbog čega više na vrši pravilan pritisak na valjak. Na taj način se pogoršava rezultat čišćenja.
Nemojte čistiti strugač u mašini za pranje sudova, već pod mlazom vode.

PAŽNJA
Tvrdokorna zaprljanja
Tvrdokorna zaprljanja mogu na duži period da oštete uređaj.
Preporučuje se potpuno čišćenje uređaja nakon svake upotrebe.

PAŽNJA
Tvrdokorna zaprljanja
Tvrdokorna zaprljanja mogu na duži period da oštete uređaj.
Redovno čistite strugač pomoću četke.

1. Uklonite magnetni poklopac na kaseti valjka.
   Slika H
2. Pritisnite taster za deblokadu kasete sa valjcima.
   Slika Z
   Kaseta sa valjcima se odvaja od robota za čišćenje.
3. Uklonite kasetu sa valjcima sa robota za čišćenje.
4. Preklopite nagore Strugač.
5. Izvadite valjak za čišćenje iz kasete sa valjcima.
   Slika AA
6. Očistite Strugač pod tekućom vodom.

Napomena
Nemojte čistiti Strugač i kasetu sa valjcima u mašini za pranje sudova, jer to može dovesti do oštećenja komponenti.

7. Uklonite tvrdokornu prljavštinu pomoću alata za čišćenje.
   Slika AC
8. Preklopite Strugač.
9. Obratite pažnju na vođicu kasete i gurnite kasetu sa valjkom u robota za čišćenje tako da se uklopi na svoje mesto.
   Slika K
10. Postavite magnetni poklopac na kasetu sa valjcima.

Čišćenje posuda za prašinu

1. Ispraznite posudu za prašinu.

PAŽNJA
Oštećenje elektronskih komponenti
Izbegavajte vlažno čišćenje posude za prašinu.

2. Očistite posudu za prašinu pomoću isporučenog alata za čišćenje.
   Slika AD
3. Klapnu sklopite sa gornje strane, dok se čujno ne uklopi.
4. Postavite posudu za prašinu.

Čišćenje filtera

Preporučujemo redovno čišćenje filtera. Na taj način se sprečava njegovo začepljenje.

1. Skinite gornji poklopac.
2. Pritisnite stezaljku i uhvatite posudu za prašinu za uvučene ručke i izvadite je iz uređaja.
   Slika V
3. Pritisnite stegu.
   Slika AE
4. Otvorite pokrov.
5. Uklonite filter.
6. Filter očistite tekućom vodom isporučenim alatom za čišćenje.
   Slika AF
7. Ostavite da se filter potpuno osuši.
8. Pritisnite filter na poziciju.
9. Zatvorite poklopac posude za prašinu.
10. Postavite posudu za prašinu.

Čišćenje četke za čišćenje

1. Okrenite robota za čišćenje.

Napomena
Obavezno prethodno ispraznite ili izvadite rezervoar za i prljavu vodu iz uređaja.

2. Stisnite stezaljke na poklopcu četke.
   Slika AG
3. Uklonite poklopac četke.
4. Izvadite četku za čišćenje.
   Slika AH
5. Očistite četku za čišćenje pomoću isporučenog alata za čišćenje.
6. Postavite četku za čišćenje.

7. Stavite na poklopac četke i pritiskajte nadole, sve dok se čujno ne uklopi.

Čišćenje točkova

Čestice prljavštine (kao što je pesak itd.) mogu da se zaglave na gazećem sloju, a zatim oštete osetljive, glatke podne površine.

1. Očistite gaznu površinu točkova spolja vlažnom krpom.

Čišćenje donje strane uređaja

PAŽNJA

Tvrdokorna zaprljanja

Tvrdokorna zaprljanja mogu na duži period da oštete uređaj.

Preporučuje se potpuno čišćenje uređaja nakon svake upotrebe.

1. Izvadite rezervoar za prljavu vodu, pogledajte *Skidanje rezervoara za prljavu vodu*.
2. Pritisnite taster za deblokadu kasete sa valjcima.
   Slika Z
   Kaseta sa valjcima se odvaja od robota za čišćenje.
3. Uklonite kasetu sa valjcima sa robota za čišćenje.
4. Očistite vlažnom krpom donju stranu uređaja i izložene unutrašnje površine, kao i vidljive kontakte i senzore.
5. Obratite pažnju na vođicu kasete i gurnite kasetu sa valjkom u robota za čišćenje tako da se uklopi na svoje mesto.
   Slika K
6. Postavite rezervoar za prljavu vodu, pogledajte *Postavljanje rezervoara za prljavu vodu*.

Sredstva za čišćenje i negu

PAŽNJA

Upotreba neodgovarajućih sredstava za čišćenje i negu

Upotreba neodgovarajućih sredstava za čišćenje i negu može da ošteti uređaj i dovede do gubitka garancije.

Koristite samo KÄRCHER sredstva za čišćenje.

Obratite pažnju na pravilno doziranje.

Napomena

Po potrebi, za čišćenje podova koristite KÄRCHER sredstva za čišćenje ili negu.

- Prilikom doziranja sredstava za čišćenje i negu obratite pažnju na podatke o količini proizvođača.
- Da bi se izbeglo stvaranje pene, rezervoar za svežu vodu prvo napunite vodom, a zatim dodajte sredstvo za čišćenje ili negu.
- Da bi se izbeglo prelivanje, prilikom sipanja vode ostavite dovoljno mesta za sredstvo za čišćenje ili negu.

Zamena valjka za čišćenje.

Istrošeni valjak za čišćenje može pogoršati rezultat čišćenja.

1. Očistite valjke za čišćenje, proverite pohabanost i po potrebi ih zamenite.

Čišćenje filtera za vodu stanice za punjenje

1. Otvorite odeljak za odlaganje valjka na stanici za punjenje.
   Slika AI
2. Okrenite bajonetni držač filtera za vodu i izvucite filter za vodu.
3. Očistite filter za vodu pod mlazom vode.
4. Zamenite filter za vodu u stanici za punjenje.
5. Zatvorite odeljak za odlaganje valjka.

Čišćenje senzora vlažnosti

Stanica za punjenje je opremljena senzorima koji aktiviraju poruku o grešci ako na stanici ima previše vlage.

Ako se pojavi poruka o grešci, tečnost se mora eliminisati:

1. Uklonite pristupnu rampu sa stanice za punjenje i uklonite tečnost.
   Slika AJ
2. Senzore vlažnosti očistite vlažnom krpom koja ne ostavlja dlačice.
3. Izvadite rezervoar za prljavu vodu, pogledajte *Skidanje rezervoara za prljavu vodu*.
4. Povucite nagore polugu za otvaranje na rezervoaru za prljavu vodu i preklopite poklopac nagore rezervoara za prljavu vodu.
   Slika R
5. Očistite ulaz vode u rezervoar za otpadnu vodu iznutra i spolja.
6. Zatvorite poklopac rezervoara za prljavu vodu.
7. Postavite rezervoar za prljavu vodu u uređaj, pogledajte *Postavljanje rezervoara za prljavu vodu*.
8. Očistite kasetu sa valjcima, pogledajte *Čišćenje kasete sa valjcima i strugača češljem za dlake*.

Pomoć u slučaju smetnji

Smetnje obično imaju jednostavne uzroke koje možete samostalno da otklonite uz pomoć sledećeg pregleda.

U slučaju da imate nedoumice ili smetnje koje nisu ovde navedene, obratite se ovlašćenoj servisnoj službi.

Greška	Uzrok	Otklanjanje
Akumulator se ne puni	Kontakti za punjenje su zaprljani.	1. Kontakte za punjenje na stanici za punjenje i na robotu za čišćenje očistite suvom krpom.i
	Temperatura okoline je ispod 0 °C ili iznad 35 °C.	1. Koristiti robota za čišćenje na temperaturama iznad 0 °C i ispod 35 °C.
	Kabl za napajanje stanice za punjenje nije uključen.	1. Priključite kabl za napajanje stanice za punjenje.

Greška	Uzrok	Otklanjanje
Robot za čišćenje se ne vraća na stanicu za punjenje	Baterija je prazna.	1. Ručno postavite robota za čišćenje na stanicu za punjenje i ostavite ga da se potpuno napuni.
	Robot za čišćenje je predaleko od stanice za punjenje.	1. Približite robota za čišćenje stanici za punjenje. 2. Ručno postavite robota za čišćenje na stanici za punjenje.
	Premalo prostora oko stanice za punjenje.	1. Uverite se da ima dovoljno prostora oko stanice za punjenje, pogledajte poglavlje *Postavljanje stanice za punjenje*.
	Ima previše prepreka oko stanice za punjenje.	1. Postavite stanicu za punjenje u otvorenije područje, pogledajte poglavlje *Postavljanje stanice za punjenje*.
	Robot za čišćenje iznova formira svoje okruženje kada se premešta na veću razdaljinu.	1. Ručno postavite robota za čišćenje na stanicu za punjenje.
	Robot za čišćenje nije pokrenut sa stanice za punjenje. U ovom slučaju, vraća se samo na mesto sa kog je pokrenut.	1. Ručno postavite robota za čišćenje na stanicu za punjenje.
	Kabl za napajanje stanice za punjenje nije uključen.	1. Priključite kabl za napajanje stanice za punjenje.
Usisavanje prašine na stanici za punjenje se ne pokreće ili ne funkcioniše ispravno	Robot za čišćenje nije pravilno postavljen na stanicu za punjenje.	1. Ručno postavite robota za čišćenje na stanicu za punjenje.
	Vrećica za prašinu je puna. LED na držaču vrećice za prašinu svetli crveno.	1. Promenite vrećicu za prašinu, vidi *Zamena vrećice za prašinu*).
	Nema vrećice za prašinu ili je ona pogrešno postavljena.	1. Postavite vrećicu za prašinu, odnosno proverite položaj vrećice.
	Poklopac stanice za punjenje je otvoren.	1. Zatvorite poklopac stanice za punjenje.
Robot za čišćenje se kreće tromo i ne vrši čišćenje u urednim trakama	Senzor za praćenje zida je zaprljan.	1. Očistite senzor za praćenje zida, pogledajte *Čišćenje senzora*.
	Laserski senzor (LiDAR) je zaprljan.	1. Očistite laserski senzor (LiDAR), pogledajte *Čišćenje senzora*.
Robot za čišćenje se učestalo vraća na stacionarni punjač	Rezervoar za svežu vodu nije pravilno postavljen u uređaj.	1. Pravilno postavite rezervoar za svežu vodu u uređaj.
	Rezervoar za prljavu vodu u uređaju je pun ili zaprljan.	1. Isprazniti rezervoar za prljavu vodu. 2. Očistite rezervoar za prljavu vodu, pogledajte *Čišćenje rezervoara za prljavu vodu*. 3. Očistite kontakte na rezervoaru za prljavu vodu, pogledajte *Čišćenje kontakata*.
Led tasteri i oni LED traka na uređaju pulsiraju crveno	Rezervoar za svežu vodu je prazan.	1. Napunite rezervoar za svežu vodu.
	Rezervoar za prljavu vodu je pun.	1. Isprazniti rezervoar za prljavu vodu.
LED tasteri pulsiraju crveno i ona LED traka na uređaju ne svetli	Baterija je prazna.	1. Napunite akumulator.
LED tasteri trepere crveno, a LED traka na uređaju ne svetli	Posuda za prašinu nije u u ređaju.	1. Postavite posudu za prašinu.
	Napunjenost baterije je manja od 20%. Uređaj ne može da počne sa čišćenjem.	1. Napunite akumulator.
Led na držaču kese za prašinu u stanici za punjenje svetli crveno	U stanici za punjenje nema vrećice za prašinu.	1. Umetnite kesu za prašinu.
Led lampica na rezervoaru za svežu vodu u stanici za punjenje svetli crveno	Rezervoar za svežu vodu je prazan.	1. Napunite rezervoar za svežu vodu.
	Rezervoar za svežu vodu nije pravilno postavljen u uređaj.	1. Postavite rezervoar za svežu vodu.

Greška	Uzrok	Otklanjanje
Led na rezervoaru za svežu vodu u stanici za punjenje svetli crveno iako je rezervoar za svežu vodu pun	Filter za vodu za dovod sveže vode od stanice za punjenje do uređaja je začepljen.	1. Očistite filter za vodu, pogledajte *Čišćenje filtera za vodu stanice za punjenje*. 2. Ako problem i dalje postoji, zamenite filter za vodu.
Led na rezervoaru za otpadnu vodu u stanici za punjenje svetli crveno	Rezervoar za prljavu vodu je pun.	1. Isprazniti rezervoar za prljavu vodu.
	Rezervoar za prljavu vodu nije u uređaju.	1. Postavite rezervoar za prljavu vodu.

Servisna služba

Ako smetnja ne može da se otkloni, uređaj mora da se odnese na proveru u servisnu službu.

Garancija

U svakoj zemlji važe uslovi garancije koje je izdala naša nadležna distributivna organizacija. Sve smetnje na vašem uređaju ćemo otkloniti besplatno u okviru garantnog roka, ukoliko je uzrok smetnje greška u materijalu ili greška u proizvodnji. U slučaju koji podleže garanciji obratite se sa dokazom o kupovini vašem prodavcu ili najbližoj ovlašćenoj lokaciji servisne službe. (Adresu vidi na poleđini)
Dodatne informacije o garanciji (ako postoje) možete pronaći u servisnom delu vaše lokalne Kärcher internet stranice pod opcijom „Preuzimanja“.

EU izjava o usklađenosti

Uređaj	Konstrukcija	Frekventni opseg, MHz	Snaga, maks. EIRP, mW
RVF 7	WLAN 2,4 GHz	2400-2483,5	100
RVF 7	WLAN 5 GHz	5150-5850	100
RVF 7	Bluetooth	2400-2483,5	63

Ovim kompanija Alfred Kärcher SE & Co. KG, izjavljuje da je tip radio-talasnog uređaja Robo Cleaner u skladu sa direktivom 2014/53/EU. Puni tekst EU izjave o usklađenosti možete pronaći na *www.kaercher.com/RVF7*.

Tehnički podaci

		RVF 7 Comfort
Robot za čišćenje		
Nominalna snaga	W	60
Tip akumulatorskog pakovanja		Li-ION
Kapacitet akumulatora	mAh	4800
Vreme rada pri punom akumulatoru u normalnom radu	min	120
Površinski učinak	m^2/h	45
Usisna snaga (Boost režim/ standardni režim)	Pa	13000 / 2000
Vreme punjenja (8% do 100% / 0% do 100%)	min	230 / 285
Bežične veze		IEEE 802.11b/g/n 2,4 GHz & 5 GHz
Frekventni opseg (za 2,4 GHz)	MHz	2400-2483,5
Frekventni opseg (za 5 GHz)	MHz	5150-5850
Nivo zvučnog pritiska	dB(A)	<67
Zapremina rezervoara za svežu vodu	ml	300
Zapremina rezervoara za prljavu vodu	ml	130
Suva prljavština	ml	250
Težina	kg	5,6
Stanica za punjenje		
Nominalna potrošnja energije (usisavanje/punjenje)	W	650/30
Trajanje samočišćenja	sekundi	90-240
Zapremina rezervoara za svežu vodu	l	3
Zapremina rezervoara za prljavu vodu	l	2,4
Suva prljavština	l	4
Težina	kg	9,3
Dužina x širina x visina	mm	450x400x520
Nivo zvučnog pritiska	dB(A)	82

Zadržano pravo na tehničke promene.

Περιεχόμενα

Γενικές υποδείξεις 309
Υποδείξεις ασφαλείας 309
Σύμβολα επάνω στη συσκευή 310
Προστασία του περιβάλλοντος 310
Προβλεπόμενη χρήση 310
Παρελκόμενα και ανταλλακτικά 310
Περιεχόμενα συσκευασίας 310
Περιγραφή συσκευής 311
Πλήκτρα στον σταθμό φόρτισης 311
Θέση σε λειτουργία για πρώτη φορά 313
Έναρξη χρήσης 314
Χειρισμός 315
Μεταφορά 318
Αποθήκευση 318
Φροντίδα και συντήρηση 318
Αντιμετώπιση βλαβών 321
Εγγύηση 322
Δήλωση συμμόρφωσης ΕΕ 322
Τεχνικά στοιχεία 322

Γενικές υποδείξεις

Προτού θέσετε τη συσκευή για πρώτη φορά σε λειτουργία, διαβάστε τις παρούσες οδηγίες χρήσης και ακολουθήστε τις. Φυλάξτε το έγγραφο για μεταγενέστερη χρήση ή για τον επόμενο ιδιοκτήτη.

- Η μη τήρηση των οδηγιών χρήσης, καθώς και των υποδείξεων ασφαλείας, μπορεί να έχει ως συνέπεια βλάβες στη συσκευή ή κινδύνους για τον χειριστή ή άλλα άτομα.
- Σε περίπτωση ζημιάς από τη μεταφορά ειδοποιήστε αμέσως το κατάστημα αγοράς.
- Κατά το άνοιγμα της συσκευασίας, ελέγξτε το περιεχόμενο για τυχόν ελλείψεις σε εξαρτήματα καθώς και για ζημιές.

Υποδείξεις ασφαλείας

- Εκτός από τις υποδείξεις στο εγχειρίδιο χρήσης πρέπει να τηρείτε και τους ισχύοντες γενικούς κανονισμούς ασφαλείας και πρόληψης ατυχημάτων.
- Οι προειδοποιητικές πινακίδες και οι πινακίδες υποδείξεων που είναι τοποθετημένες στο εργαλείο, παρέχουν σημαντικές υποδείξεις για την ασφαλή λειτουργία.

Διαβαθμίσεις κινδύνων

⚠ *ΚΙΝΔΥΝΟΣ*

- *Υπόδειξη άμεσου κινδύνου, ο οποίος οδηγεί σε σοβαρούς τραυματισμούς ή θάνατο.*

⚠ *ΠΡΟΕΙΔΟΠΟΙΗΣΗ*

- *Υπόδειξη πιθανώς επικίνδυνης κατάστασης, η οποία μπορεί να οδηγήσει σε σοβαρούς τραυματισμούς ή θάνατο.*

⚠ *ΠΡΟΣΟΧΗ*

- *Υπόδειξη πιθανώς επικίνδυνης κατάστασης, η οποία μπορεί να οδηγήσει σε ελαφρείς τραυματισμούς.*

ΠΡΟΣΟΧΗ

- *Υπόδειξη πιθανώς επικίνδυνης κατάστασης, η οποία μπορεί να οδηγήσει σε υλικές ζημίες.*

Γενικές υποδείξεις ασφαλείας

Το ραντάρ λέιζερ της συσκευής ανταποκρίνεται στο πρότυπο IEC 60825-1: 2014 για λέιζερ της κλάσης 1 ασφαλείας προϊόντων και δεν παράγει ακτινοβολία λέιζερ επικίνδυνη για το ανθρώπινο σώμα.

⚠ ***ΚΙΝΔΥΝΟΣ*** *• Κίνδυνος ασφυξίας. Φυλάσσετε τις μεμβράνες συσκευασίας μακριά από παιδιά.*

⚠ ***ΠΡΟΕΙΔΟΠΟΙΗΣΗ*** *• Χρησιμοποιείτε το εργαλείο μόνο για τον σκοπό που προορίζεται. Λαμβάνετε υπόψη τις τοπικές συνθήκες και προσέχετε κατά τη χρήση του εργαλείου την παρουσία άλλων ανθρώπων, και ιδιαίτερα παιδιών. • Αυτό το εργαλείο δεν επιτρέπεται να χρησιμοποιείται από άτομα με περιορισμένες σωματικές, αισθητηριακές ή νοητικές ικανότητες καθώς ούτε και από άτομα χωρίς εμπειρία ή γνώσεις. • Η συσκευή επιτρέπεται να χρησιμοποιείται μόνο από άτομα που έχουν εκπαιδευτεί στον χειρισμό της συσκευής ή έχουν αποδείξει τις ικανότητές τους για τον χειρισμό και έχουν λάβει ρητή εντολή για τη χρήση της. • Τα παιδιά δεν επιτρέπεται να χρησιμοποιήσουν τη συσκευή. • Επιβλέπετε τα παιδιά, ώστε να είστε βέβαιοι ότι δεν παίζουν με τη συσκευή. • Ο καθαρισμός και η συντήρηση χρήστη επιτρέπεται να πραγματοποιούνται από παιδιά μόνο υπό επίβλεψη. • Παιδιά, τουλάχιστον 8 ετών, επιτρέπεται να λειτουργούν τη συσκευή μόνο όταν καθοδηγούνται κατά τη χρήση της από άτομο υπεύθυνο για την ασφάλειά τους, επιβλέπονται σωστά και υπό τον όρο ότι κατανοούν τους κινδύνους που μπορούν να προκύψουν από αυτήν.*

⚠ ***ΠΡΟΣΟΧΗ*** *• Κίνδυνος ατυχήματος και τραυματισμού. Κατά τη μεταφορά και την αποθήκευση λαμβάνετε υπόψη το βάρος της συσκευής, βλ. κεφάλαιο Τεχνικά χαρακτηριστικά στο εγχειρίδιο χρήσης. • Οι διατάξεις ασφαλείας χρησιμεύουν για την προστασία σας. Μην αλλάζετε ή χρησιμοποιείτε ποτέ τις διατάξεις ασφαλείας.*

ΠΡΟΣΟΧΗ *• Πρόκληση ζημιάς στη συσκευή. Μην ανεβαίνετε πάνω στη συσκευή και μην τοποθετείτε παιδιά, αντικείμενα ή κατοικίδια ζώα πάνω σε αυτήν. • Η συσκευή περιέχει μπαταρίες που μπορούν να αντικατασταθούν μόνο από ειδικό.*

Κίνδυνος ηλεκτροπληξίας

⚠ ***ΠΡΟΕΙΔΟΠΟΙΗΣΗ*** *• Η συσκευή περιέχει ηλεκτρικά δομικά εξαρτήματα, μην την καθαρίζετε κάτω από τρεχούμενο νερό. • Πριν από κάθε εργασία φροντίδας και συντήρησης απενεργοποιείτε τη συσκευή.*

⚠ ***ΠΡΟΣΟΧΗ*** *• Αναθέτετε τις εργασίες επισκευής και τις εργασίες σε ηλεκτρικά δομικά εξαρτήματα μόνο στο εξουσιοδοτημένο τμήμα εξυπηρέτησης πελατών.*

Υποδείξεις ασφαλείας λειτουργίας

⚠ ***ΚΙΝΔΥΝΟΣ*** *• Μην λειτουργείτε τη συσκευή χωρίς επίβλεψη σε χώρους όπου υπάρχει φωτιά ή θράκα σε ανοικτό τζάκι. • Μην λειτουργείτε τη συσκευή χωρίς επίβλεψη σε χώρους με αναμμένα κεριά.*

⚠ ***ΠΡΟΕΙΔΟΠΟΙΗΣΗ*** *• Κίνδυνος βραχυκυκλώματος. Τα αγώγιμα αντικείμενα (π.χ. κατσαβίδια ή παρόμοια) δεν πρέπει να ακουμπήσουν τις επαφές φόρτισης.*

⚠ ***ΠΡΟΣΟΧΗ*** *• Λάβετε υπόψη τον κίνδυνο να σκοντάψετε λόγω του κινούμενου ρομπότ καθαρισμού. • Κίνδυνος τραυματισμού. Κατά τη διάρκεια λειτουργίας*

μην αγγίζετε με τα δάχτυλα ή με εργαλεία τον περιστρεφόμενο κύλινδρο καθαρισμού της συσκευής. ● Μην στέκεστε ή κάθεστε πάνω στον σταθμό ή στο ρομπότ καθαρισμού. ● Λάβετε υπόψη ότι αν το ρομπότ καθαρισμού προσκρούσει σε αντικείμενα αυτά μπορεί να ανατραπούν (επίσης αντικείμενα επάνω σε τραπέζια ή μικρά έπιπλα). ● Λάβετε υπόψη ότι το ρομπότ καθαρισμού μπορεί να μπλεχτεί σε κρεμασμένα τηλεφωνικά ή ηλεκτρικά καλώδια, τραπεζομάντιλα, κορδόνια, ζώνες κλπ. Αυτό μπορεί να προκαλέσει πτώση αντικειμένων.

ΠΡΟΣΟΧΗ *● Μην λειτουργείτε τη συσκευή σε χώρους που προστατεύονται με σύστημα συναγερμού ή με ανιχνευτές κίνησης. ● Λειτουργείτε τη συσκευή μόνο σε θερμοκρασίες από 0°C έως +35 °C.*
● Χρησιμοποιείτε τη συσκευή μόνο σε εσωτερικούς χώρους. ● Με τη συσκευή μην κάνετε αναρρόφηση αιχμηρών ή μεγάλων αντικειμένων, όπως π.χ. θραύσματα, χαλίκια ή κομμάτια παιχνιδιών. ● Πριν χρησιμοποιήσετε τη συσκευή μαζέψτε όλα τα καλώδια από το πάτωμα ώστε να μην συμπαρασύρονται κατά τον καθαρισμό. ● Αποκλείστε όλες τις περιοχές από όπου η συσκευή κινδυνεύει να πέσει. Για παράδειγμα, σκάλες ή γαλαρίες χωρίς κάγκελα.

Υποδείξεις ασφαλείας για τον σταθμό φόρτισης

⚠ ***ΚΙΝΔΥΝΟΣ*** *● Συνδέετε τη συσκευή μόνο σε εναλλασσόμενο ρεύμα. Η αναγραφόμενη τάση στην πινακίδα τύπου πρέπει να είναι ίδια με την ηλεκτρική τάση της πρίζας. ● Για λόγους ασφαλείας συνιστούμε τη λειτουργία της συσκευής κατά κανόνα μέσω ενός προστατευτικού διακόπτη ρεύματος διαρροής (έως 30 mA). ● Μην ακουμπάτε ποτέ με υγρά χέρια το φις ρεύματος ούτε την πρίζα ρεύματος. ● Κίνδυνος έκρηξης. Μην φορτίζετε κοινές μη επαναφορτιζόμενες μπαταρίες.*

⚠ ***ΠΡΟΕΙΔΟΠΟΙΗΣΗ*** *● Συνδέετε τη συσκευή μόνο σε ηλεκτρική παροχή η οποία έχει γίνει από εξειδικευμένο ηλεκτρολόγο κατά το πρότυπο IEC 60364-1. ● Ελέγξτε ότι η τάση δικτύου συμφωνεί με την τάση που αναφέρεται στην πινακίδα τύπου του φορτιστή. ● Η συσκευή περιέχει ηλεκτρικά δομικά εξαρτήματα, μην την καθαρίζετε κάτω από τρεχούμενο νερό. ● Κίνδυνος βραχυκυκλώματος. Τα αγώγιμα αντικείμενα (π.χ. κατσαβίδια ή παρόμοια) δεν πρέπει να ακουμπήσουν τις επαφές φόρτισης. ● Κίνδυνος βραχυκυκλώματος. Καθαρίζετε τις επαφές του σταθμού φόρτισης μόνο στεγνά. ● Πριν από όλες τις εργασίες φροντίδας και συντήρησης τραβάτε το φις από την πρίζα. ● Το ρομπότ καθαρισμού 1.269-690.0 επιτρέπεται να φορτίζεται μόνο στη συσκευή φόρτισης ενός σταθμού φόρτισης με κωδικό 4.269-091.0. ● Στον σταθμό φόρτισης φορτίζετε μόνο την παρεχόμενη συσκευή καθαρισμού. ● Πριν από κάθε χρήση ελέγχετε το καλώδιο δικτύου για τυχόν ζημιές. Μην χρησιμοποιείτε φθαρμένο καλώδιο δικτύου. Σε περίπτωση ζημιών, αντικαταστήστε το καλώδιο δικτύου με εγκεκριμένο ανταλλακτικό. Μπορείτε να προμηθευτείτε ένα εγκεκριμένο ανταλλακτικό από την KÄRCHER ή έναν από τους συνεργάτες μας.*

ΠΡΟΣΟΧΗ *● Χρησιμοποιείτε τον σταθμό φόρτισης μόνο σε εσωτερικούς χώρους. ● Μην τοποθετείτε τον σταθμό φόρτισης κοντά σε πηγές θερμότητας, π.χ. σώματα καλοριφέρ. ● Αποθηκεύετε τον σταθμό φόρτισης μόνο σε εσωτερικούς χώρους, σε δροσερό, ξηρό μέρος. ● Για να αποφύγετε βαθιά εκφόρτιση της μπαταρίας, επαναφορτίζετε το ρομπότ πλήρως μετά από 5 μήνες το αργότερο. ● Πριν από κάθε εργασία φροντίδας και συντήρησης απενεργοποιείτε τον σταθμό φόρτισης.*

Σύμβολα επάνω στη συσκευή

Πριν από την έναρξη χρήσης διαβάστε τις οδηγίες χρήσης και όλες τις υποδείξεις ασφαλείας.

Προστατέψτε τη συσκευή από την υγρασία. Αποθηκεύετε τη συσκευή σε ξηρό χώρο. Μην αφήνετε τη συσκευή απροστάτευτη στη βροχή. Η συσκευή ενδείκνυται μόνο για χρήση σε εσωτερικούς χώρους.

Προστασία του περιβάλλοντος

Τα υλικά συσκευασίας είναι ανακυκλώσιμα. Ανακυκλώνετε τις συσκευασίες με περιβαλλοντικά ορθό τρόπο.

Οι ηλεκτρικές και οι ηλεκτρονικές συσκευές περιέχουν πολύτιμα ανακυκλώσιμα υλικά και, συχνά, επίσης εξαρτήματα όπως απλές και επαναφορτιζόμενες μπαταρίες ή λάδια, που σε περίπτωση λανθασμένης χρήσης ή απόρριψης μπορούν να θέσουν σε κίνδυνο την ανθρώπινη υγεία και το περιβάλλον. Ωστόσο, αυτά τα συστατικά είναι απαραίτητα για τη σωστή λειτουργία της συσκευής. Οι συσκευές που φέρουν αυτό το σύμβολο δεν επιτρέπεται να απορρίπτονται μαζί με τα οικιακά απορρίμματα.

Υποδείξεις σχετικά με συστατικά (REACH)
Ενημερωμένες πληροφορίες σχετικά με τα συστατικά θα βρείτε στη διεύθυνση: *www.kaercher.de/REACH*

Προβλεπόμενη χρήση

Η συσκευή αποτελείται από δύο μονάδες, έναν σταθμό φόρτισης και ένα ρομπότ καθαρισμού με μπαταρία.

- Αυτό το ρομπότ καθαρισμού έχει σχεδιαστεί για τον πλήρως αυτόματο υγρό και στεγνό καθαρισμό σκληρών δαπέδων.
- Μην καθαρίζετε ευαίσθητα στο νερό δάπεδα, όπως π.χ.δάπεδα από μη κατεργασμένο φελλό, επειδή μπορεί να διεισδύσει υγρασία και να προκαλέσει ζημιά στο δάπεδο.
- Η συσκευή είναι κατάλληλη για τον καθαρισμό χαλιών και δαπέδων από PVC, linoleum, με πλακάκια, πέτρα, λαδωμένο και κερωμένο παρκέ, laminate και δαπέδων από αδιάβροχα υλικά.
- Η παρούσα συσκευή σχεδιάστηκε για οικιακή χρήση και δεν προορίζεται για επαγγελματική χρήση.

Παρελκόμενα και ανταλλακτικά

Χρησιμοποιείτε μόνο γνήσια παρελκόμενα και γνήσια ανταλλακτικά, καθώς αυτά εγγυώνται την ασφαλή και απρόσκοπτη λειτουργία της συσκευής.
Πληροφορίες σχετικά με τα παρελκόμενα και τα ανταλλακτικά θα βρείτε στη διεύθυνση *www.kaercher.com*.

Περιεχόμενα συσκευασίας

Κατά την αφαίρεση από τη συσκευασία ελέγξτε την πληρότητα των περιεχομένων. Σε περίπτωση που λείπουν παρελκόμενα ή έχουν προκληθεί ζημιές κατά τη μεταφορά, ενημερώστε τον προμηθευτή σας.

Περιγραφή συσκευής

Για τα σχήματα δείτε τη σελίδα διαγραμμάτων.
Εικόνα A
Εικόνα B

1. Δοχείο ακάθαρτου νερού
2. Κύλινδρος καθαρισμού (2 x)
3. Άνοιγμα αναρρόφησης στο ρομπότ καθαρισμού
4. Τροχός κίνησης
5. Κάλυμμα βούρτσας
6. Βούρτσα καθαρισμού
7. Πλαϊνές σκούπες (4 x)
8. Τροχός οδήγησης
9. Αισθητήρας πτώσης
10. Κασέτα κυλίνδρων
11. Μοχλός ανοίγματος δοχείου ακάθαρτου νερού
12. Βαλβίδα αναρρόφησης ακάθαρτου νερού στη συσκευή
13. Δοχείο καθαρού νερού
14. Πώμα καουτσούκ για παροχή καθαρού νερού
15. Εργαλείο καθαρισμού
16. Δοχείο σκόνης
17. Foam Stop 30 ml (2 x)
18. RM 536 500 ml
19. Πλήκτρο ON/OFF/Παύσης
20. Πλήκτρο "Home"
21. Αισθητήρας 3D με κάμερα
22. Αισθητήρας εντοπισμού τοίχου
23. Λωρίδα LED για ένδειξη κατάστασης
24. Επάνω καπάκι
25. Παροχή καθαρού νερού
26. Επαφές για σταθμό φόρτισης
27. Αισθητήρας λέιζερ (LiDAR)
28. Φίλτρα (2 x)
29. Ράμπα πρόσβασης
30. Θήκη αποθήκευσης για κύλινδρο
31. Καπάκι σταθμού φόρτισης
32. Λαβή μεταφοράς
33. Υποδοχή φορτιστή
34. Στήριγμα καλωδίου
35. Οδηγός καλωδίου
36. Σακούλες σκόνης *(2 x) **(5 x)
37. Ηλεκτρικό καλώδιο
38. Δοχείο ακάθαρτου νερού
39. Δοχείο καθαρού νερού
40. Σακούλα συλλογής σκόνης
41. Πλήκτρο "Έναρξη αυτοκαθαρισμού"
42. Πλήκτρο "Αλλαγή λειτουργίας καθαρισμού"
43. Πλήκτρο "Έναρξη καθαρισμού"
44. Βαλβίδα πλήρωσης καθαρού νερού
45. Βαλβίδα αναρρόφησης δοχείου ακάθαρτου νερού
46. Άνοιγμα αναρρόφησης στον σταθμό φόρτισης

* RVF 7 Comfort
** RVF 7 Comfort Extra

Πλήκτρα στον σταθμό φόρτισης

Υπόδειξη
Τα πλήκτρα στον σταθμό φόρτισης μπορούν να πατηθούν μόνο όταν το ρομπότ βρίσκεται στον σταθμό, καθώς μόνο έτσι εξασφαλίζεται η επαφή με τη συσκευή.

Πλήκτρο	Περιγραφή
	Με το πλήκτρο εκκινείται ο καθαρισμός.
	Με το πλήκτρο επιλέγονται οι τρόποι λειτουργίας καθαρισμού. Εάν ανάβει το σύμβολο, είναι ενεργοποιημένη η λειτουργία υγρού και στεγνού καθαρισμού. Εάν το σύμβολο δεν ανάβει, είναι ενεργοποιημένη μόνο η λειτουργία στεγνού καθαρισμού.
	Με το πλήκτρο ενεργοποιείται η λειτουργία αυτοκαθαρισμού. Εδώ περιλαμβάνεται: • Άδειασμα δοχείου ακάθαρτου νερού • Πλήρωση δοχείου καθαρού νερού • Καθαρισμός κυλίνδρου • Στέγνωμα κυλίνδρου • Άδειασμα σακούλας σκόνης

Λειτουργία του ρομπότ καθαρισμού

- Το κινούμενο ρομπότ καθαρισμού τροφοδοτείται με ενέργεια από ενσωματωμένη επαναφορτιζόμενη μπαταρία, την οποία φορτίζει τακτικά στον παρεχόμενο σταθμό φόρτισης. Εάν η φόρτιση της μπαταρίας είναι πολύ χαμηλή, επιστρέφει αυτόματα στον σταθμό φόρτισης για επαναφόρτιση και, αν χρειάζεται, διακόπτει την τρέχουσα εργασία καθαρισμού.
- Μόλις η διαδικασία φόρτισης ολοκληρωθεί, το ρομπότ εξέρχεται αυτόματα από τον σταθμό και συνεχίζει την εργασία καθαρισμού. Όταν το ρομπότ ολοκληρώσει τις εργασίες καθαρισμού, επιστρέφει στον σταθμό φόρτισης για φόρτιση.
- Το ρομπότ επικοινωνεί μηνύματα κατάστασης μέσω φωνητικής αναγγελίας και χρωμάτων LED στη συσκευή.
- Το ρομπότ καθαρισμού κινείται συστηματικά. Με τη βοήθεια του αισθητήρα λέιζερ (LiDAR), σαρώνει τον χώρο και τον καθαρίζει βήμα προς βήμα. Αποφεύγει εμπόδια που έχουν ύψος τουλάχιστον ίσο με το

ύψος του ενσωματωμένου αισθητήρα λέιζερ (LiDAR).
- Το ρομπότ καθαρισμού διαθέτει αισθητήρες πτώσης που μπορούν να ανιχνεύουν σκάλες και πλατύσκαλα ώστε να αποτρέπονται οι πτώσεις.
- Ο αισθητήρας υπερήχων χρησιμοποιείται για την ανίχνευση χαλιών, ο οποίος μπορεί να ενεργοποιηθεί και να απενεργοποιηθεί στην εφαρμογή ξεχωριστά. Ανάλογα με τη διαμόρφωση, το ρομπότ καθαρισμού αποφεύγει τα χαλιά.
- Το ρομπότ διαθέτει δοχεία καθαρού και ακάθαρτου νερού, καθώς και κύλινδρο μικροϊνών, δοχείο σκόνης, βούρτσα καθαρισμού και 2 πλαϊνές βούρτσες. Με αυτά τα εξαρτήματα γίνεται ταυτόχρονα στεγνό και υγρό καθάρισμα. Με τη διαδικασία αναρρόφησης συλλέγονται όλα τα σωματίδια σκόνης και οι χονδροειδείς ρύποι στο δοχείο σκόνης, έτσι ώστε να μην εμποδίζουν κατά τον υγρό καθαρισμό και να μην συγκεντρώνονται στο δοχείο ακάθαρτου νερού.
- Στον πολυλειτουργικό σταθμό φόρτισης, το ακάθαρτο νερό απομακρύνεται αυτόματα από τη συσκευή μετά από κάθε διαδικασία καθαρισμού, προστίθεται καθαρό νερό και αφαιρείται η σκόνη από το δοχείο σκόνης. Μπορείτε επίσης να καθαρίσετε, να στεγνώσετε και να αποθηκεύσετε τους κυλίνδρους καθαρισμού στον σταθμό φόρτισης.

Η αναρρόφηση μπορεί να γίνεται μόνο υπό τις ακόλουθες προϋποθέσεις:
- Το ρομπότ βρίσκεται στον σταθμό.
- Στον σταθμό φόρτισης είναι κρεμασμένη σακούλα σκόνης.
- Η κρεμασμένη σακούλα σκόνης δεν είναι γεμάτη.
- Το καπάκι του σταθμού είναι κλειστό.

Χρώματα LED στη συσκευή

Πλήκτρα LED	Λωρίδα LED	Σημασία
OFF	OFF	Η συσκευή είναι απενεργοποιημένη. Η συσκευή είναι σε κατάσταση αναστολής λειτουργίας. Η συσκευή είναι σε λειτουργία "Μην ενοχλείτε".
παλλόμενο λευκό	παλλόμενο λευκό	Η συσκευή ενεργοποιείται. Γίνεται λήψη και ενημέρωση του υλικολογισμικού.
παλλόμενο μπλε	OFF	Η σύνδεση δικτύου θα δημιουργηθεί.
ανάβουν πράσινο	ανάβει μπλε ή κίτρινο (ανάλογα με την επιλεγμένη λειτουργία καθαρισμού)	Η σύνδεση δικτύου ολοκληρώθηκε με επιτυχία.
αναλάμπουν μπλε	OFF	Γίνεται επαναφορά της σύνδεσης δικτύου.
παλλόμενο πράσινο	OFF	Η συσκευή βρίσκεται στον σταθμό φόρτισης και η μπαταρία φορτίζεται.
παλλόμενο ή αναλάμπον κόκκινο	παλλόμενο ή αναλάμπον κόκκινο	Παρουσιάστηκε βλάβη. Αντιμετώπιση βλαβών, βλ. *Αντιμετώπιση βλαβών*.

Χρώματα LED στον σταθμό φόρτισης

Πλήκτρα LED	Λωρίδα LED	Σημασία
OFF	ανάβει λευκό	Ο σταθμός φόρτισης είναι σε κατάσταση αναμονής.
• Πλήκτρο "Έναρξη καθαρισμού":παλλόμενο πράσινο • Πλήκτρο "Αλλαγή λειτουργίας καθαρισμού":ανάβει μπλε/off • Πλήκτρο "Έναρξη αυτοκαθαρισμού":ανάβει λευκό	παλλόμενο πράσινο	Η συσκευή βρίσκεται στον σταθμό φόρτισης και η μπαταρία φορτίζεται.
• Πλήκτρο "Έναρξη καθαρισμού":off • Πλήκτρο "Αλλαγή λειτουργίας καθαρισμού":ανάβει μπλε/off • Πλήκτρο "Έναρξη αυτοκαθαρισμού":παλλόμενο κίτρινο	παλλόμενο κίτρινο	Το περιεχόμενο του δοχείου σκόνης της συσκευής αναρροφάται από τον σταθμό φόρτισης.
• Πλήκτρο "Έναρξη καθαρισμού":off • Πλήκτρο "Αλλαγή λειτουργίας καθαρισμού":ανάβει μπλε/off • Πλήκτρο "Έναρξη αυτοκαθαρισμού":παλλόμενο μπλε	παλλόμενο μπλε	Η συσκευή βρίσκεται στον σταθμό φόρτισης και οι κύλινδροι καθαρισμού καθαρίζονται.

Πλήκτρα LED	Λωρίδα LED	Σημασία
● Πλήκτρο "Έναρξη καθαρισμού":ανάβει κόκκινο ● Πλήκτρο "Αλλαγή λειτουργίας καθαρισμού":ανάβει κόκκινο ● Πλήκτρο "Έναρξη αυτοκαθαρισμού":ανάβει κόκκινο	παλλόμενο ή αναλάμπον κόκκινο	Παρουσιάστηκε βλάβη. Αντιμετώπιση βλαβών, βλ. *Αντιμετώπιση βλαβών*.
OFF	OFF	Η συσκευή είναι απενεργοποιημένη. Η συσκευή είναι σε λειτουργία "Μην ενοχλείτε".

Ειδικές λειτουργίες

Κατάσταση αναστολής λειτουργίας

Μετά από 5 λεπτά αδράνειας το ρομπότ μεταβαίνει αυτόματα σε κατάσταση αναστολής λειτουργίας. Για να το αφυπνίσετε πατήστε ένα οποιοδήποτε πλήκτρο.

- Το ρομπότ δεν εισέρχεται σε κατάσταση αναστολής λειτουργίας όταν βρίσκεται στον σταθμό φόρτισης.
- Όταν το ρομπότ παραμείνει σε κατάσταση αναστολής λειτουργίας για περισσότερες από 6 ώρες, θα απενεργοποιηθεί αυτόματα

Λειτουργία "Μην ενοχλείτε"

Υπάρχει δυνατότητα ενεργοποίησης της λειτουργίας "Μην ενοχλείτε". Στη λειτουργία "Μην ενοχλείτε", το ρομπότ καθαρισμού δεν εκπέμπει καμία ηχητική προειδοποίηση. Τα πλήκτρα LED και η Λωρίδα LED είναι απενεργοποιημένα.
Η λειτουργία "Μην ενοχλείτε" μπορεί να απενεργοποιείται στην εφαρμογή. Η λήψη της εφαρμογής περιγράφεται στο κεφάλαιο *Σύνδεση ρομπότ καθαρισμού με WLAN και εφαρμογή*.

Υπόδειξη

Στη λειτουργία "Μην ενοχλείτε", το ρομπότ καθαρισμού δεν απενεργοποιείται. Για να συνεχίσετε τον καθαρισμό, πατήστε σύντομα το Πλήκτρο ON/OFF/Παύσης.

Τηλεχειρισμός

Στην εφαρμογή, υπάρχει η δυνατότητα πλοήγησης του ρομπότ, αν π.χ. αυτό κολλήσει σε κάποιο δυσπρόσιτο σημείο.
Ο τηλεχειρισμός μπορεί να επιλεγεί στην εφαρμογή στην ενότητα "Ρυθμίσεις" > "Ρυθμίσεις ρομπότ".

Θέση σε λειτουργία για πρώτη φορά

Τοποθέτηση σταθμού φόρτισης

- Επιλέξτε την τοποθεσία έτσι ώστε το ρομπότ καθαρισμού να μπορεί εύκολα να φτάσει στον σταθμό φόρτισης.

ΠΡΟΣΟΧΗ

Ζημιά στο δάπεδο λόγω υγρασίας

Ο υγρός κύλινδρος μπορεί κατά τη φόρτωση να προκαλέσει ζημιά στο δάπεδο.
Τοποθετήστε τον σταθμό φόρτισης σε δάπεδο ανθεκτικό στο νερό και επάνω στην παρεχόμενη πλάκα προστασίας δαπέδου.

- Εξασφαλίστε απόσταση τουλάχιστον 0,5 m αριστερά και δεξιά του σταθμού φόρτισης και απόσταση τουλάχιστον 1,5 m μπροστά από τον σταθμό φόρτισης.
- Ο χώρος δεν πρέπει να εκτίθεται σε άμεση ηλιακή ακτινοβολία.

1. Τοποθετήστε τον σταθμό φόρτισης.
   Εικόνα C
2. Συνδέστε το φις του ηλεκτρικού καλωδίου στην υποδοχή του σταθμού φόρτισης.
   Εικόνα D
3. Συνδέστε το φις ρεύματος.

Σύνδεση του ρομπότ καθαρισμού στον σταθμό φόρτισης

1. Τοποθετήστε με τα χέρια το ρομπότ καθαρισμού στον σταθμό φόρτισης και βεβαιωθείτε ότι οι επαφές φόρτισης κάνουν καλή επαφή.
   Το ρομπότ καθαρισμού ενεργοποιείται αυτόματα.
   Τα πλήκτρα LED και η Λωρίδα LED ανάβουν.

Υπόδειξη

Κατά την πρώτη έναρξη χρήσης δεν είναι δυνατή η χειροκίνητη ενεργοποίηση χωρίς επαφή με τον σταθμό φόρτισης.

Μετά την πρώτη έναρξη χρήσης, το ρομπότ καθαρισμού πηγαίνει αυτόματα στον σταθμό φόρτισης.

Σύνδεση ρομπότ καθαρισμού με WLAN και εφαρμογή

Ο χειρισμός του ρομπότ μπορεί να γίνεται απευθείας με πλήκτρα στη συσκευή ή μέσω εφαρμογής σε κινητή συσκευή με σύνδεση WLAN. Για να μπορείτε να χρησιμοποιήσετε όλες τις διαθέσιμες λειτουργίες, συνιστάται ο χειρισμός του ρομπότ να γίνεται μέσω της εφαρμογής KÄRCHER Ρομπότ εσωτερικού χώρου.
Πριν τη λήψη της εφαρμογής, βεβαιωθείτε ότι:

- Η κινητή συσκευή είναι συνδεδεμένη στο διαδίκτυο.
- Το 2,4 GHz ή 5 GHz-WLAN του ρούτερ είναι ενεργοποιημένο.
- Υπάρχει επαρκής κάλυψη WLAN.

Κατεβάστε την εφαρμογή KÄRCHER Ρομπότ εσωτερικού χώρου από το Apple App Store® ή από το Google Play™ Store.

GET IT ON Google Play

Download on the App Store

- Google Play™ και Android™ είναι εμπορικά σήματα ή σήματα κατατεθέντα της Google Inc.
- Apple® και App Store® είναι εμπορικά σήματα ή σήματα κατατεθέντα της Apple Inc.

Σύνδεση ρομπότ καθαρισμού με εφαρμογή KÄRCHER Ρομπότ εσωτερικού χώρου και WLAN:

1. Κατεβάστε την εφαρμογή KÄRCHER Ρομπότ εσωτερικού χώρου από το Apple App Store ή το Google Play Store.
2. Ανοίξτε την εφαρμογή KÄRCHER Ρομπότ εσωτερικού χώρου.
3. Δημιουργήστε έναν λογαριασμό (εάν δεν είστε ήδη εγγεγραμμένοι).
4. Προσθέστε το επιθυμητό ρομπότ καθαρισμού.
5. Ακολουθήστε βήμα προς βήμα τις οδηγίες της εφαρμογής.

Έναρξη χρήσης

Τοποθέτηση πλαϊνής βούρτσας

1. Αναποδογυρίστε το ρομπότ καθαρισμού.
2. Τοποθετήστε την πλαϊνή βούρτσα. Προσέξτε την αντιστοίχιση των χρωμάτων στο εξάρτημα και στο στήριγμα της συσκευής (π.χ. μαύρο με μαύρο).
   Εικόνα E

Τοποθέτηση δοχείου ακάθαρτου νερού

1. Σπρώξτε το δοχείο ακάθαρτου νερού οριζόντια μέσα στη συσκευή μέχρι να κουμπώσει.
   Εικόνα F

Αφαίρεση δοχείου ακάθαρτου νερού

1. Πατήστε το πλήκτρο απασφάλισης δοχείου ακάθαρτου νερού και βγάλτε το δοχείο από τη συσκευή.
   Εικόνα G

Τοποθέτηση κυλίνδρου καθαρισμού

1. Αφαιρέστε το μαγνητικό κάλυμμα της κασέτας κυλίνδρου.
   Εικόνα H
2. Πατήστε το πλήκτρο απασφάλισης στην κασέτα κυλίνδρου.
   Εικόνα I
   Η κασέτα κυλίνδρου αποδεσμεύεται από το ρομπότ καθαρισμού.
3. Αφαιρέστε την κασέτα κυλίνδρου από το ρομπότ καθαρισμού.
4. Εφαρμόστε τον κύλινδρο καθαρισμού στο στήριγμα κυλίνδρου.
   Εικόνα J
5. Λαμβάνοντας υπόψη τον οδηγό κασέτας, σπρώξτε την κασέτα κυλίνδρου μέσα στο ρομπότ καθαρισμού μέχρι να κουμπώσει.
   Εικόνα K
6. Τοποθετήστε το μαγνητικό κάλυμμα στην κασέτα κυλίνδρου.

Πλήρωση δοχείου καθαρού νερού σταθμού φόρτισης

Το δοχείο καθαρού νερού της συσκευής γεμίζει κυρίως μέσω του σταθμού φόρτισης. Όμως, μπορείτε να γεμίσετε το δοχείο καθαρού νερού και με το χέρι, βλ. *Πλήρωση δοχείου καθαρού νερού*.

ΠΡΟΣΟΧΗ

Κίνδυνος πρόκλησης ζημιάς

Η χρήση καυτού νερού στο δοχείο καθαρού νερού μπορεί να οδηγήσει σε παραμόρφωση του πλαστικού. Μην ρίχνετε καυτό νερό στο δοχείο καθαρού νερού.

Υπόδειξη

Αδειάζετε πάντα πρώτα το δοχείο ακάθαρτου νερού πριν γεμίσετε το δοχείο καθαρού νερού.

1. Ανοίξτε το καπάκι του σταθμού φόρτισης.
   Εικόνα L
2. Αφαιρέστε το δοχείο καθαρού νερού.
3. Τραβήξτε τη γλωττίδα στο καπάκι του δοχείου καθαρού νερού και ανασηκώστε το καπάκι.
4. Γεμίστε το δοχείο καθαρού νερού με κρύο ή χλιαρό νερό βρύσης μέχρι το σημάδι MAX.
5. Εάν είναι απαραίτητο, προσθέστε στο δοχείο καθαρού νερού καθαριστικά και προϊόντα φροντίδας της KÄRCHER.

ΠΡΟΣΟΧΗ

Μη ικανοποιητικό αποτέλεσμα καθαρισμού λόγω λανθασμένης χρήσης του καθαριστικού

Η υπερβολική ή ανεπαρκής δοσολογία των προϊόντων καθαρισμού ή φροντίδας μπορεί να οδηγήσει σε μη ικανοποιητικά αποτελέσματα καθαρισμού.
Προσέξτε τη συνιστώμενη δόση των προϊόντων καθαρισμού ή φροντίδας.

Υπόδειξη

Μην χρησιμοποιείτε απορρυπαντικά άλλων κατασκευαστών, επειδή μπορεί να προκαλέσουν έντονο σχηματισμό αφρού στο δάπεδο ή στο δοχείο ακάθαρτου νερού της συσκευής.
Επιπλέον, μπορεί να σχηματιστεί αφρός κατά τη διάρκεια των πρώτων κύκλων καθαρισμού, εάν υπάρχουν ακόμη υπολείμματα στο δάπεδο από προηγουμένως χρησιμοποιημένα καθαριστικά άλλων κατασκευαστών.

6. Κλείστε το καπάκι.
7. Τοποθετήστε πάλι το δοχείο καθαρού νερού μέσα στον σταθμό φόρτισης.
8. Κλείστε το καπάκι του σταθμού φόρτισης.

Πλήρωση δοχείου καθαρού νερού

Μπορείτε να γεμίσετε το δοχείο καθαρού νερού στη συσκευή με το χέρι:

ΠΡΟΣΟΧΗ

Κίνδυνος πρόκλησης ζημιάς

Η χρήση καυτού νερού στο δοχείο καθαρού νερού μπορεί να οδηγήσει σε παραμόρφωση του πλαστικού. Μην ρίχνετε καυτό νερό στο δοχείο καθαρού νερού.

Υπόδειξη

Αδειάζετε πάντα πρώτα το δοχείο ακάθαρτου νερού πριν γεμίσετε το δοχείο καθαρού νερού.

1. Αφαιρέστε το επάνω καπάκι.
   Εικόνα N
2. Πιάστε το δοχείο καθαρού νερού από τις εσοχές και αφαιρέστε το από τη συσκευή.
3. Τραβήξτε τη λαστιχένια γλωττίδα στο άνοιγμα πλήρωσης.
4. Γεμίστε το δοχείο καθαρού νερού με κρύο ή χλιαρό νερό βρύσης.
5. Εάν είναι απαραίτητο, προσθέστε στο δοχείο καθαρού νερού καθαριστικά και προϊόντα φροντίδας της KÄRCHER.

ΠΡΟΣΟΧΗ

Μη ικανοποιητικό αποτέλεσμα καθαρισμού λόγω λανθασμένης χρήσης του καθαριστικού

Η υπερβολική ή ανεπαρκής δοσολογία των προϊόντων καθαρισμού ή φροντίδας μπορεί να οδηγήσει σε μη ικανοποιητικά αποτελέσματα καθαρισμού.
Προσέξτε τη συνιστώμενη δόση των προϊόντων καθαρισμού ή φροντίδας.

Υπόδειξη

Μην χρησιμοποιείτε απορρυπαντικά άλλων κατασκευαστών, επειδή μπορεί να προκαλέσουν έντονο σχηματισμό αφρού στο δάπεδο ή στο δοχείο ακάθαρτου νερού της συσκευής.
Επιπλέον, μπορεί να σχηματιστεί αφρός κατά τη διάρκεια των πρώτων κύκλων καθαρισμού, εάν

υπάρχουν ακόμη υπολείμματα στο δάπεδο από προηγουμένως χρησιμοποιημένα καθαριστικά άλλων κατασκευαστών.

6. Προς αποφυγή σχηματισμού αφρού στο πάτωμα ή στη συσκευή, προσθέστε στο δοχείο καθαρού νερού κατά τις πρώτες διαδρομές καθαρισμού εκτός από το καθαριστικό υγρό και Foam Stop. Αν χρειάζεται, επαναλάβετε τη διαδικασία.
7. Κλείστε τη λαστιχένια γλωττίδα.
8. Τοποθετήστε το δοχείο καθαρού νερού στη συσκευή και πιέστε το προς τα κάτω μέχρι να ακούσετε το κλικ ασφάλισης.
   Εικόνα O
9. Τοποθετήστε το επάνω καπάκι.

Τοποθέτηση σακούλας σκόνης

1. Ανοίξτε το καπάκι του σταθμού φόρτισης.
   Εικόνα M
2. Σπρώξτε τη σακούλα σκόνης στην υποδοχή.
3. Κλείστε το καπάκι του σταθμού φόρτισης.

Χειρισμός

ΠΡΟΣΟΧΗ

Κίνδυνος λόγω εμποδίων

Κίνδυνος πρόκλησης ζημιάς

Πριν την έναρξη λειτουργίας του ρομπότ καθαρισμού, βεβαιωθείτε ότι δεν υπάρχουν εμπόδια στο δάπεδο, σε σκάλες ή πλατύσκαλα.

Προετοιμασία χώρου

- Για να διασφαλίζετε αποτελεσματικό καθαρισμό διατηρείτε το δάπεδο καθαρό από διάσπαρτα αντικείμενα. Τα εμπόδια αυξάνουν το χρόνο καθαρισμού, επειδή το ρομπότ θα πρέπει να τα παρακάμπτει.
- Ανοίξτε τις πόρτες των δωματίων που πρόκειται να καθαριστούν.
- Κατά τον χειρισμό του ρομπότ με την εφαρμογή: Κάντε στην εφαρμογή τις απαιτούμενες ρυθμίσεις, έτσι ώστε το ρομπότ να μπορεί να καθαρίζει σύμφωνα με τις εξατομικευμένες ανάγκες καθαρισμού (ζώνες απαγόρευσης, διαφορετικές παράμετροι καθαρισμού κλπ.), βλ. Κεφάλαιο *Ρυθμίσεις στην εφαρμογή*.

Ρυθμίσεις

Ρυθμίσεις στο ρομπότ

Ο καθαρισμός μπορεί να ξεκινήσει από το ρομπότ και χωρίς εφαρμογή. Με τη χρήση πλήκτρων μπορούν να εκτελούνται οι ακόλουθες εντολές:

- Επιλογή λειτουργίας καθαρισμού με το Πλήκτρο "Αλλαγή λειτουργίας καθαρισμού", βλ. *Έναρξη καθαρισμού*.
- Εκκίνηση καθαρισμού με το Πλήκτρο ON/OFF/Παύσης.
- Διακοπή καθαρισμού με το Πλήκτρο ON/OFF/Παύσης.
- Επιστροφή του ρομπότ χειροκίνητα πίσω στον σταθμό φόρτισης με το Πλήκτρο "Home".

Το ρομπότ επιστρέφει αυτόματα για φόρτιση στον σταθμό φόρτισης όταν έχει ολοκληρώσει μια εργασία καθαρισμού ή εάν κατά τη διάρκεια της διαδικασίας καθαρισμού η μπαταρία είναι πολύ αδύναμη.

Ρυθμίσεις στην εφαρμογή

Η εφαρμογή KÄRCHER Ρομπότ εσωτερικού χώρου προσφέρει μεταξύ άλλων τις ακόλουθες βασικές λειτουργίες:

- Οδηγό διαδοχικών βημάτων όσον αφορά τις επιλογές ρυθμίσεων
- Χαρτογράφηση χώρων και για περισσότερους ορόφους
- Ρύθμιση χρονοδιαγραμμάτων
- Καθορισμός απαγορευμένων ζωνών και εικονικών τειχών
- Υποδείξεις σχετικά με σφάλματα ή δυσλειτουργίες και με την πρόοδο του καθαρισμού
- Ρύθμιση παραμέτρων καθαρισμού, όπως ποσότητα ή ένταση καθαρισμού, αριθμό περασμάτων ή λειτουργία αποφυγής χαλιών
- Ρύθμιση ζωνών καθαρισμού
- Ενεργοποίηση / απενεργοποίηση της λειτουργίας "Μην ενοχλείτε"
- Κλήση της ενεργής κάμερας στη συσκευή
- Τηλεχειρισμός της συσκευής
- Συνήθεις ερωτήσεις με λεπτομερή βοήθεια αντιμετώπισης

Ενεργοποίηση ρομπότ καθαρισμού

Υπόδειξη

Τοποθετήστε το ρομπότ καθαρισμού απευθείας στον σταθμό φόρτισης, εάν δεν μπορεί να ενεργοποιηθεί λόγω χαμηλής φόρτισης, βλ. κεφάλαιο Θέση σε λειτουργία για πρώτη φορά.

1. Τοποθετήστε με τα χέρια το ρομπότ καθαρισμού στον σταθμό φόρτισης και βεβαιωθείτε ότι οι επαφές φόρτισης κάνουν καλή επαφή.
   Το ρομπότ καθαρισμού ενεργοποιείται αυτόματα και εκπέμπει ηχητικό σήμα.
   Η Λωρίδα LED φωτίζεται με παλλόμενο λευκό.

Υπόδειξη

Εναλλακτικά το ρομπότ μπορεί να ενεργοποιηθεί και όταν δεν βρίσκεται στον σταθμό φόρτισης:

2. Κρατήστε πατημένο το Πλήκτρο ON/OFF/Παύσης 5 δευτερόλεπτα.
   Το ρομπότ καθαρισμού ενεργοποιείται.
   Εικόνα P

Λειτουργία χωρίς εφαρμογή

Έναρξη καθαρισμού

Υπόδειξη

Ανοίξτε τις πόρτες όλων των χώρων που πρόκειται να καθαριστούν από το ρομπότ και καθαρίστε το δάπεδο από διάσπαρτα αντικείμενα.

1. Πατήστε το Πλήκτρο ON/OFF/Παύσης.
   Το ρομπότ εκπέμπει ηχητικό σήμα και δημιουργεί πρώτα χάρτη του χώρου χωρίς διενέργεια καθαρισμού.
   Τα πλήκτρα LED και η Λωρίδα LED ανάβουν λευκά.
   Όταν ολοκληρωθεί η δημιουργία του χάρτη, επιστρέφει στον σταθμό φόρτισης.

Υπόδειξη

Περιμένετε μερικά δευτερόλεπτα, στη συνέχεια πατήστε ξανά το Πλήκτρο ON/OFF/Παύσης, ώστε το ρομπότ να αποθηκεύσει τον χάρτη.

2. Επιλέξτε την επιθυμητή λειτουργία καθαρισμού.
   a Επιλέξτε τη λειτουργία καθαρισμού με το Πλήκτρο "Αλλαγή λειτουργίας καθαρισμού" στον σταθμό φόρτισης.
   Εναλλακτικά, η λειτουργία καθαρισμού μπορεί να επιλεγεί με το Πλήκτρο "Αλλαγή λειτουργίας καθαρισμού" στη συσκευή:
   b Ανοίξτε το επάνω καπάκι.
   c Επιλέξτε την επιθυμητή λειτουργία καθαρισμού με το Πλήκτρο "Αλλαγή λειτουργίας καθαρισμού" στη συσκευή.

Εικόνα Q

3. Πατήστε το Πλήκτρο ON/OFF/Παύσης.
   Το ρομπότ εκπέμπει ηχητικό σήμα και ξεκινά τον καθαρισμό.
   Τα πλήκτρα LED και η Λωρίδα LED ανάβουν, ανάλογα με την επιλεγμένη λειτουργία καθαρισμού, μπλε ή κίτρινο.

Υπόδειξη

Όταν το δοχείο ακάθαρτου νερού γεμίσει, το ρομπότ καθαρισμού επιστρέφει αυτόματα στον σταθμό φόρτισης. Τότε, από τον σταθμό φόρτισης αντλείται το ακάθαρτο νερό.
Όταν το δοχείο καθαρού νερού στη συσκευή αδειάσει, το ρομπότ καθαρισμού επιστρέφει αυτόματα στον σταθμό φόρτισης. Τότε, στον σταθμό φόρτισης συμπληρώνεται καθαρό νερό.
Ανάλογα με τη ρύθμιση στην εφαρμογή, όταν συνδέεται στον σταθμό φόρτισης, αναρροφάται αυτόματα σε τακτά χρονικά διαστήματα η σκόνη από το δοχείο σκόνης.

Λειτουργία με την εφαρμογή

Δημιουργία χάρτη

Υπόδειξη

Ανοίξτε τις πόρτες όλων των χώρων που πρόκειται να καθαριστούν από το ρομπότ και καθαρίστε το δάπεδο από διάσπαρτα αντικείμενα.

1. Στην εφαρμογή, πατήστε στο πεδίο χειρισμού "Εκκίνηση" και ακολουθήστε τα βήματα που υποδεικνύονται ανάλογα με τις απαιτήσεις σας.
   Το ρομπότ εκπέμπει ηχητικό σήμα και ξεκινά τη δημιουργία του χάρτη.
   Τα πλήκτρα LED και η Λωρίδα LED ανάβουν λευκά.
   Όταν ολοκληρωθεί η δημιουργία του χάρτη, επιστρέφει στον σταθμό φόρτισης.

Ρύθμιση του ρομπότ στην εφαρμογή

Στην εφαρμογή μπορούν να γίνονται μεμονωμένες ρυθμίσεις του χάρτη.

- Οι εικονικοί τοίχοι και οι φραγμοί περιοχών εμποδίζουν το ρομπότ να εισέλθει σε περιοχές που δεν πρέπει να καθαριστούν.
- Με τον σημειακό καθαρισμό ή τις ζώνες καθαρισμού, το ρομπότ μπορεί να καθαρίζει μία φορά ειδικά τις περιοχές που έχει επιλέξει ο χρήστης.
- Με διαφορετικούς τρόπους λειτουργίας καθαρισμού, μπορεί να επιλέγεται η ένταση καθαρισμού ξεχωριστά για κάθε χώρο ανάλογα με τον τύπο του δαπέδου ή τον βαθμό ρύπανσης (ποσότητα νερού, αριθμός περασμάτων ανά επιφάνεια, διαφορετική ταχύτητα κυλίνδρου και ταχύτητα κίνησης του ρομπότ κλπ.)

Η λήψη της εφαρμογής περιγράφεται στο κεφάλαιο *Σύνδεση ρομπότ καθαρισμού με WLAN και εφαρμογή*.

1. Ακολουθήστε βήμα προς βήμα τις οδηγίες της εφαρμογής.

Έναρξη καθαρισμού

1. Επιλέξτε τον επιθυμητό χάρτη στην εφαρμογή και ξεκινήστε τον καθαρισμό σύμφωνα με τις εκάστοτε ρυθμίσεις.

Υπόδειξη

Όταν το δοχείο ακάθαρτου νερού γεμίσει, το ρομπότ καθαρισμού επιστρέφει αυτόματα στον σταθμό φόρτισης. Τότε, από τον σταθμό φόρτισης αντλείται το ακάθαρτο νερό.
Όταν το δοχείο καθαρού νερού στη συσκευή αδειάσει, το ρομπότ καθαρισμού επιστρέφει αυτόματα στον σταθμό φόρτισης. Τότε, στον σταθμό φόρτισης συμπληρώνεται καθαρό νερό.
Ανάλογα με τη ρύθμιση στην εφαρμογή, όταν συνδέεται στον σταθμό φόρτισης, αναρροφάται αυτόματα σε τακτά χρονικά διαστήματα η σκόνη από το δοχείο σκόνης.

Διακοπή καθαρισμού

Διακοπή καθαρισμού στη συσκευή

1. Κατά τη διάρκεια καθαρισμού πιέστε ένα οποιοδήποτε πλήκτρο.
   Το ρομπότ σταματά.
   Τα πλήκτρα LED φωτίζονται με παλλόμενο μπλε ή κίτρινο (ανάλογα με την επιλεγμένη λειτουργία καθαρισμού).
   Η Λωρίδα LED φωτίζεται με παλλόμενο μπλε ή κίτρινο (ανάλογα με την επιλεγμένη λειτουργία καθαρισμού).
2. Πατήστε το Πλήκτρο ON/OFF/Παύσης.
   Ο καθαρισμός συνεχίζεται.
   Τα πλήκτρα LED φωτίζονται με μπλε ή κίτρινο (ανάλογα με την επιλεγμένη λειτουργία καθαρισμού).
   Η Λωρίδα LED φωτίζεται με μπλε ή κίτρινο (ανάλογα με την επιλεγμένη λειτουργία καθαρισμού).

Διακοπή καθαρισμού στην εφαρμογή

1. Στην εφαρμογή πατήστε στο πεδίο χειρισμού "Παύση".
   Το ρομπότ σταματά.
   Τα πλήκτρα LED φωτίζονται με παλλόμενο μπλε ή κίτρινο (ανάλογα με την επιλεγμένη λειτουργία καθαρισμού).
   Η Λωρίδα LED φωτίζεται με παλλόμενο μπλε ή κίτρινο (ανάλογα με την επιλεγμένη λειτουργία καθαρισμού).
2. Στην εφαρμογή πατήστε στο πεδίο χειρισμού "Εκκίνηση".
   Ο καθαρισμός συνεχίζεται.
   Τα πλήκτρα LED φωτίζονται με μπλε ή κίτρινο (ανάλογα με την επιλεγμένη λειτουργία καθαρισμού).
   Η Λωρίδα LED φωτίζεται με μπλε ή κίτρινο (ανάλογα με την επιλεγμένη λειτουργία καθαρισμού).

Ένδειξη κατάστασης μπαταρίας

Υπόδειξη

Εάν η μπαταρία είναι άδεια, το ρομπότ επιστρέφει αυτόματα στον σταθμό φόρτισης για να επαναφορτίσει την μπαταρία.

Οπτικά σήματα προειδοποιούν για άδεια μπαταρία:

- Τα πλήκτρα LED φωτίζονται με παλλόμενο κόκκινο όταν η μπαταρία είναι άδεια και πρέπει να επαναφορτιστεί.

Υπόδειξη

Εάν το ρομπότ δεν έχει προηγουμένως ολοκληρώσει τον καθαρισμό, θα συνεχίζει τον καθαρισμό μετά τη φόρτιση της μπαταρίας.

Αποστολή του ρομπότ χειροκίνητα για φόρτιση

Αποστολή του ρομπότ στη συσκευή χειροκίνητα για φόρτιση

1. Εάν το ρομπότ εκτελεί τώρα μια λειτουργία καθαρισμού, πατήστε οποιοδήποτε πλήκτρο.
   Το ρομπότ σταματά.

Τα πλήκτρα LED φωτίζονται με παλλόμενο μπλε ή κίτρινο (ανάλογα με την επιλεγμένη λειτουργία καθαρισμού).
Η Λωρίδα LED φωτίζεται με παλλόμενο μπλε ή κίτρινο (ανάλογα με την επιλεγμένη λειτουργία καθαρισμού).
2. Πατήστε το Πλήκτρο "Home".
Ο καθαρισμός διακόπτεται.
Το ρομπότ πηγαίνει για φόρτιση στον σταθμό φόρτισης.
Μόλις το ρομπότ συνδεθεί στον σταθμό φόρτισης, τα πλήκτρα LED φωτίζονται με παλλόμενο πράσινο.

Το ρομπότ επιστρέφει αυτόματα για φόρτιση στον σταθμό φόρτισης όταν έχει ολοκληρώσει μια εργασία καθαρισμού ή εάν κατά τη διάρκεια της διαδικασίας καθαρισμού η μπαταρία είναι πολύ αδύναμη.

Αποστολή του ρομπότ χειροκίνητα για φόρτιση μέσω της εφαρμογής

1. Εάν το ρομπότ εκτελεί τώρα μια λειτουργία καθαρισμού, πατήστε στο πεδίο χειρισμού "Παύση" στην εφαρμογή.
Το ρομπότ σταματά.
Τα πλήκτρα LED φωτίζονται με παλλόμενο μπλε ή κίτρινο (ανάλογα με την επιλεγμένη λειτουργία καθαρισμού).
Η Λωρίδα LED φωτίζεται με παλλόμενο μπλε ή κίτρινο (ανάλογα με την επιλεγμένη λειτουργία καθαρισμού).
2. Στην εφαρμογή πατήστε στο πεδίο χειρισμού "Φόρτιση".
Ο καθαρισμός διακόπτεται.
Το ρομπότ πηγαίνει για φόρτιση στον σταθμό φόρτισης.
Μόλις το ρομπότ συνδεθεί στον σταθμό φόρτισης, τα πλήκτρα LED φωτίζονται με παλλόμενο πράσινο.

Το ρομπότ επιστρέφει αυτόματα για φόρτιση στον σταθμό φόρτισης όταν έχει ολοκληρώσει μια εργασία καθαρισμού ή εάν κατά τη διάρκεια της διαδικασίας καθαρισμού η μπαταρία είναι πολύ αδύναμη.

Άδειασμα δοχείου ακάθαρτου νερού

Όταν το δοχείο ακάθαρτου νερού είναι γεμάτο, τα πλήκτρα LED και η Λωρίδα LED φωτίζονται με παλλόμενο κόκκινο και το ρομπότ επιστρέφει στον σταθμό φόρτισης.
Το ακάθαρτο νερό αφαιρείται αυτόματα από το ρομπότ καθαρισμού στον σταθμό φόρτισης.

Χειροκίνητο άδειασμα δοχείου ακάθαρτου νερού:

1. Αφαιρέστε το δοχείο ακάθαρτου νερού, βλ. *Αφαίρεση δοχείου ακάθαρτου νερού*.
2. Τραβήξτε τον μοχλό ανοίγματος δοχείου ακάθαρτου νερού προς τα πάνω και ανασηκώστε το καπάκι του δοχείου ακάθαρτου νερού.
Εικόνα R
3. Αδειάστε το δοχείο ακάθαρτου νερού. Σε περίπτωση που παραμένουν ρύποι, ξεπλύνετε το δοχείο ακάθαρτου νερού με καθαρό νερό ή καθαρίστε το με βούρτσα.
Εικόνα S
4. Κλείστε το καπάκι του δοχείου ακάθαρτου νερού.
5. Τοποθετήστε το δοχείο ακάθαρτου νερού, βλ. *Τοποθέτηση δοχείου ακάθαρτου νερού*).
6. Για να συνεχίσετε τον καθαρισμό, πατήστε το Πλήκτρο ON/OFF/Παύσης.

Άδειασμα δοχείου σκόνης

Ανάλογα με τη ρύθμιση στην εφαρμογή, όταν συνδέεται στον σταθμό φόρτισης, αναρροφάται αυτόματα σε τακτά χρονικά διαστήματα η σκόνη από το δοχείο σκόνης.

Χειροκίνητο άδειασμα δοχείου σκόνης:

1. Αφαιρέστε το επάνω καπάκι.
2. Πιέστε τον σφιγκτήρα, πιάστε το δοχείο σκόνης από τις εσοχές και αφαιρέστε το από τη συσκευή.
Εικόνα V
3. Στρέψτε τη θυρίδα προς τα κάτω.
Εικόνα W
4. Αδειάστε το δοχείο σκόνης.
5. Κλείστε τη θυρίδα προς τα πάνω μέχρι να ακουστεί που ασφαλίσει.
6. Τοποθετήστε το δοχείο σκόνης.
7. Για να συνεχίσετε τον καθαρισμό, πατήστε το Πλήκτρο ON/OFF/Παύσης.

Προσθήκη καθαριστικού υγρού

Όταν το δοχείο καθαρού νερού είναι άδειο, τα πλήκτρα LED και η Λωρίδα LED φωτίζονται με παλλόμενο κόκκινο και το ρομπότ επιστρέφει στον σταθμό φόρτισης.
Το δοχείο καθαρού νερού του ρομπότ καθαρισμού γεμίζεται αυτόματα στον σταθμό φόρτισης.

Υπόδειξη

Εάν το δοχείο καθαρού νερού του σταθμού φόρτισης είναι άδειο, γεμίστε το δοχείο, βλ. Πλήρωση δοχείου καθαρού νερού σταθμού φόρτισης.

Χειροκίνητη προσθήκη καθαριστικού υγρού:

1. Γεμίστε το δοχείο καθαρού νερού στη συσκευή (βλ. Κεφάλαιο *Πλήρωση δοχείου καθαρού νερού*).

Απενεργοποίηση συσκευής

Υπόδειξη

Το ρομπότ καθαρισμού δεν μπορεί να απενεργοποιηθεί όταν βρίσκεται στον σταθμό φόρτισης.

1. Κρατήστε πατημένο το Πλήκτρο ON/OFF/Παύσης 5 δευτερόλεπτα.
Τα πλήκτρα LED και η Λωρίδα LED σβήνουν.
Το ρομπότ απενεργοποιείται.
2. Αδειάστε και καθαρίστε το δοχείο ακάθαρτου νερού στη συσκευή (βλ. *Καθαρισμός δοχείου ακάθαρτου νερού*).
3. Αδειάστε το δοχείο ακάθαρτου νερού στον σταθμό φόρτισης και ξεπλύνετε με καθαρό νερό.
4. Αδειάστε και καθαρίστε το δοχείο σκόνης, βλ. *Καθαρισμός δοχείου σκόνης*.
5. Καθαρίστε το Εξάρτημα απόξεσης με χτένα μαλλιών, βλ. Κεφάλαιο *Καθαρισμός κασέτας κυλίνδρου και εξαρτήματος απόξεσης με χτένα*.
6. Καθαρίστε τη βούρτσα καθαρισμού, βλ. *Καθαρισμός βούρτσας καθαρισμού*.

Επαναφορά σύνδεσης WLAN

Εάν βάλετε νέο ρούτερ ή αν αλλάξετε τον κωδικό πρόσβασης WLAN, θα πρέπει να επικαιροποιήσετε τη σύνδεση WLAN του ρομπότ.

Υπόδειξη

Υποστηρίζονται δίκτυα WLAN 5-GHz και 2,4-GHz.

1. Ενεργοποιήστε το ρομπότ, βλ. Κεφάλαιο *Ενεργοποίηση ρομπότ καθαρισμού*.
2. Πατήστε ταυτόχρονα το Πλήκτρο ON/OFF/Παύσης και το Πλήκτρο "Home" για 3 δευτ/πτα μέχρι να ακουστεί ηχητικό σήμα.

Επαναφορά εργοστασιακών ρυθμίσεων

1. Πατήστε παρατεταμένα το Πλήκτρο "Home" για 5 δευτ/πτα μέχρι να ακουστεί ηχητικό σήμα.

2. Πατήστε ξανά παρατεταμένα το Πλήκτρο "Home" για 5 δευτ/πτα μέχρι να ακουστεί ηχητικό σήμα. Οι εργοστασιακές ρυθμίσεις επανέρχονται.

Μεταφορά

Αν είναι δυνατό, μεταφέρετε και επιστρέφετε τη συσκευή μόνο στην αρχική της συσκευασία. Αν η αρχική συσκευασία δεν είναι διαθέσιμη, επικοινωνήστε με το τμήμα σέρβις μας.

Υποδείξεις ασφαλείας για τη μεταφορά

Η μπαταρία ιόντων λιθίου συμφωνεί με τις απαιτήσεις για τα επικίνδυνα προϊόντα.
Μια καλή και λειτουργική συστοιχία μπαταριών μπορεί να μεταφέρεται από τον χρήστη χωρίς επιπλέον όρους σε δημόσιους χώρους κυκλοφορίας.
Κατά την αποστολή από τρίτους (εταιρίες μεταφορών), τηρείτε τις ειδικές απαιτήσεις συσκευασίας και σήμανσης.
Τηρείτε τους εθνικούς κανόνες.

Αποθήκευση

ΠΡΟΣΟΧΗ

Δυσοσμία εξαιτίας υγρασίας

Αν κατά την αποθήκευση η συσκευή εξακολουθεί να περιέχει υγρά ή υγρές ακαθαρσίες, αυτό μπορεί να προκαλέσει δυσοσμία.
Κατά την αποθήκευση της συσκευής, αδειάστε τελείως τα δοχεία καθαρού και ακάθαρτου νερού.
Καθαρίστε την κασέτα κυλίνδρου.
Με το εργαλείο καθαρισμού αφαιρέστε τρίχες και σωματίδια ρύπων από το εξάρτημα απόξεσης με χτένα μαλλιών.
Αφήστε τον καθαρισμένο κύλινδρο να στεγνώσει.
Μην τοποθετείτε τον υγρό κύλινδρο σε κλειστά ντουλάπια για να στεγνώσει.

ΠΡΟΣΟΧΗ

Υλικές ζημιές

Λανθασμένη αποθήκευση μπορεί να προκαλέσει βλάβες στη συσκευή.
Μην τοποθετείτε αντικείμενα πάνω στο ρομπότ.
Μην αποθηκεύετε τη συσκευή αναποδογυρισμένη.
Αποθηκεύετε το ρομπότ πλήρως φορτισμένο και απενεργοποιημένο σε δροσερό και ξηρό μέρος.

Υπόδειξη

Για να αποφύγετε τη βαθιά εκφόρτιση της μπαταρίας, επαναφορτίζετε το ρομπότ πλήρως μετά από 5 μήνες το αργότερο.

Φροντίδα και συντήρηση

Αλλαγή σακούλας σκόνης

1. Ανοίξτε το καπάκι του σταθμού φόρτισης.
2. Τραβήξτε τη γεμάτη σακούλα σκόνης προς τα πάνω από τη γλώσσα. Έτσι κλείνει το άνοιγμα της σακούλας σκόνης.
3. Αν χρειάζεται, καθαρίστε το εσωτερικό του σταθμού και το φίλτρο προστασίας κινητήρα *Καθαρισμός φίλτρου προστασίας κινητήρα*.
4. Ξεδιπλώστε τη νέα σακούλα σκόνης και σπρώξτε μέσα στο στήριγμα από πάνω.
   Εικόνα M
5. Κλείστε το καπάκι του σταθμού φόρτισης.

Καθαρισμός φίλτρου προστασίας κινητήρα

1. Ανοίξτε το καπάκι του σταθμού φόρτισης.
   Εικόνα X
2. Τραβήξτε τη σακούλα σκόνης προς τα πάνω από τη γλώσσα. Έτσι κλείνει το άνοιγμα της σακούλας σκόνης.
3. Αφαιρέστε το φίλτρο προστασίας του κινητήρα.
4. Καθαρίστε το φίλτρο προστασίας κινητήρα σε τρεχούμενο νερό.
5. Αφήστε το φίλτρο προστασίας κινητήρα να στεγνώσει.
6. Τοποθετήστε το φίλτρο προστασίας κινητήρα στον σταθμό φόρτισης.
7. Τοποθετήστε τη σακούλα σκόνης, βλ. *Τοποθέτηση σακούλας σκόνης*.
8. Κλείστε το καπάκι του σταθμού φόρτισης.

Καθαρισμός δοχείου ακάθαρτου νερού του σταθμού φόρτισης

ΠΡΟΣΟΧΗ

Δυσοσμία εξαιτίας βρεγμένου δοχείου ακάθαρτου νερού

Αν κατά την αποθήκευση το δοχείο ακάθαρτου νερού εξακολουθεί να περιέχει υγρά ή υγρές ακαθαρσίες, αυτό μπορεί να προκαλέσει δυσοσμία.
Αδειάστε εντελώς το δοχείο ακάθαρτου νερού.
Καθαρίζετε τακτικά το δοχείο ακάθαρτου νερού.

1. Ανοίξτε το καπάκι του σταθμού φόρτισης.
2. Αδειάστε το δοχείο ακάθαρτου νερού.
3. Τραβήξτε τη γλωττίδα στο καπάκι του δοχείου ακάθαρτου νερού και ανασηκώστε το καπάκι.
4. Αδειάστε το δοχείο ακάθαρτου νερού. Σε περίπτωση που παραμένουν ρύποι, ξεπλύνετε το δοχείο ακάθαρτου νερού με καθαρό νερό ή καθαρίστε το με βούρτσα.
5. Κλείστε το καπάκι του δοχείου ακάθαρτου νερού.
6. Τοποθετήστε το δοχείο ακάθαρτου νερού μέσα στον σταθμό φόρτισης.
7. Κλείστε το καπάκι του σταθμού φόρτισης.

Καθαρισμός αισθητήρων

Καθαρίζετε τους αισθητήρες τουλάχιστον μια φορά κάθε μήνα. Σε περίπτωση που οι αισθητήρες λερωθούν, να τους καθαρίζετε αμέσως.
Εικόνα T
Εικόνα U

1. Σκουπίζετε τους αισθητήρες με μαλακό πανί.

Καθαρισμός επαφών

Καθαρίζετε τις επαφές στη συσκευή και στο δοχείο ακάθαρτου νερού τουλάχιστον μία φορά το μήνα. Σε περίπτωση που οι αισθητήρες λερωθούν, να τους καθαρίζετε αμέσως.

1. Αφαιρέστε το δοχείο ακάθαρτου νερού, βλ. *Αφαίρεση δοχείου ακάθαρτου νερού*.
2. Σκουπίστε τις επαφές στη συσκευή και στο δοχείο ακάθαρτου νερού με μαλακό πανί.
   Εικόνα Y

Καθαρισμός δοχείου ακάθαρτου νερού

ΠΡΟΣΟΧΗ

Προσκολλημένη βρομιά

Η προσκολλημένη βρομιά μπορεί να καταστρέψει μόνιμα τη συσκευή.
Καθαρίζετε τακτικά το δοχείο βρώμικου νερού.
Για πληροφορίες σχετικά με τη διαδικασία αδειάσματος και καθαρισμού του δοχείου ακάθαρτου νερού, βλ. Κεφάλαιο *Άδειασμα δοχείου ακάθαρτου νερού*.

Καθαρισμός κυλίνδρου καθαρισμού στον σταθμό φόρτισης

Υπόδειξη
Ο κύλινδρος καθαρισμού μπορεί να καθαρίζεται στον σταθμό φόρτισης μόνο όταν το ρομπότ βρίσκεται στον σταθμό.
Υπόδειξη
Οι κύλινδροι καθαρισμού καθαρίζονται αυτόματα στον σταθμό φόρτισης μετά την ολοκλήρωση κάθε διαδικασίας καθαρισμού.
Καθαρισμός κυλίνδρων καθαρισμού στον σταθμό φόρτισης χειροκίνητα:
1. Πατήστε το Πλήκτρο "Έναρξη αυτοκαθαρισμού".

Καθαρισμός κυλίνδρου καθαρισμού

ΠΡΟΣΟΧΗ
Κατάλοιπα καθαριστικών στον κύλινδρο
Δημιουργία αφρού
Μετά από κάθε χρήση πλένετε τον κύλινδρο με τρεχούμενο νερό ή βάλτε τον στο πλυντήριο ρούχων.

ΠΡΟΣΟΧΗ
Ζημιά από τον καθαρισμό του κυλίνδρου με μαλακτικό ή λόγω χρήσης στεγνωτηρίου
Βλάβη στις μικροΐνες
Κατά το πλύσιμο στο πλυντήριο μην χρησιμοποιείτε μαλακτικό ρούχων.
Μην βάζετε τον κύλινδρο στο στεγνωτήριο.

ΠΡΟΣΟΧΗ
Υλικές ζημιές λόγω ελεύθερου κυλίνδρου
Το πλυντήριο μπορεί να υποστεί ζημιά.
Τοποθετήστε τον κύλινδρο σε δίχτυ για άπλυτα και βάλτε στο πλυντήριο επιπλέον ρούχα.
1. Αφαιρέστε το μαγνητικό κάλυμμα της κασέτας κυλίνδρου.
   Εικόνα H
2. Πατήστε το πλήκτρο απασφάλισης της κασέτας κυλίνδρου.
   Εικόνα Z
   Η κασέτα κυλίνδρου αποδεσμεύεται από το ρομπότ καθαρισμού.
3. Αφαιρέστε την κασέτα κυλίνδρου από το ρομπότ καθαρισμού.
4. Αναδιπλώστε το εξάρτημα απόξεσης.
5. Αφαιρέστε τον κύλινδρο καθαρισμού από την κασέτα κυλίνδρου.
   Εικόνα AA
6. Καθαρίστε τον κύλινδρο καθαρισμού σε τρεχούμενο νερό ή στο πλυντήριο σε μέγιστη θερμοκρασία 60 °C.
   Εικόνα AB
7. Καθαρίστε τον μηχανισμό κίνησης του κυλίνδρου με ένα υγρό πανί.
8. Αφήστε τον κύλινδρο καθαρισμού να στεγνώσει στον αέρα.

Καθαρισμός κασέτας κυλίνδρου και εξαρτήματος απόξεσης με χτένα

ΠΡΟΣΟΧΗ
Ζημιές από τον καθαρισμό του εξαρτήματος απόξεσης στο πλυντήριο πιάτων
Κατά το πλύσιμο στο πλυντήριο πιάτων το εξάρτημα απόξεσης μπορεί να στραβώσει και συνεπώς να μην πιέζεται πλέον σωστά πάνω στον κύλινδρο. Αυτό επηρεάζει αρνητικά το αποτέλεσμα καθαρισμού.
Μην καθαρίζετε το εξάρτημα απόξεσης στο πλυντήριο πιάτων, αλλά με τρεχούμενο νερό.

ΠΡΟΣΟΧΗ
Προσκολλημένη βρομιά
Η προσκολλημένη βρομιά μπορεί να καταστρέψει μόνιμα τη συσκευή.
Συνιστάται να καθαρίζετε πλήρως τη συσκευή μετά από κάθε χρήση.

ΠΡΟΣΟΧΗ
Προσκολλημένη βρομιά
Η προσκολλημένη βρομιά μπορεί να καταστρέψει μόνιμα τη συσκευή.
Καθαρίζετε τακτικά το εξάρτημα απόξεσης με το εργαλείο καθαρισμού.
1. Αφαιρέστε το μαγνητικό κάλυμμα της κασέτας κυλίνδρου.
   Εικόνα H
2. Πατήστε το πλήκτρο απασφάλισης της κασέτας κυλίνδρου.
   Εικόνα Z
   Η κασέτα κυλίνδρου αποδεσμεύεται από το ρομπότ καθαρισμού.
3. Αφαιρέστε την κασέτα κυλίνδρου από το ρομπότ καθαρισμού.
4. Ανοίξτε το Εξάρτημα απόξεσης.
5. Αφαιρέστε τον κύλινδρο καθαρισμού από την κασέτα κυλίνδρου.
   Εικόνα AA
6. Καθαρίστε το Εξάρτημα απόξεσης με τρεχούμενο νερό.

Υπόδειξη
Μην καθαρίζετε το Εξάρτημα απόξεσης και την κασέτα κυλίνδρων στο πλυντήριο πιάτων, καθώς μπορεί να προκληθεί ζημιά στα εξαρτήματα.
7. Αφαιρέστε την προσκολλημένη βρομιά με το εργαλείο καθαρισμού.
   Εικόνα AC
8. Κλείστε το Εξάρτημα απόξεσης.
9. Λαμβάνοντας υπόψη τον οδηγό κασέτας, σπρώξτε την κασέτα κυλίνδρου μέσα στο ρομπότ καθαρισμού μέχρι να κουμπώσει.
   Εικόνα K
10. Τοποθετήστε το μαγνητικό κάλυμμα στην κασέτα κυλίνδρου.

Καθαρισμός δοχείου σκόνης

1. Αδειάστε το δοχείο σκόνης.

ΠΡΟΣΟΧΗ
Ζημιές σε ηλεκτρονικά εξαρτήματα
Μην καθαρίζετε το δοχείο σκόνης με υγρά.
2. Καθαρίζετε το δοχείο σκόνης με το παρεχόμενο εργαλείο καθαρισμού.
   Εικόνα AD
3. Κλείστε τη θυρίδα προς τα πάνω μέχρι να ακουστεί που ασφαλίσει.
4. Τοποθετήστε το δοχείο σκόνης.

Καθαρισμός φίλτρου

Σας συνιστούμε να καθαρίζετε τακτικά το φίλτρο. Έτσι αποφεύγετε να βουλώσει.
1. Αφαιρέστε το επάνω καπάκι.
2. Πιέστε τον σφιγκτήρα, πιάστε το δοχείο σκόνης από τις εσοχές και αφαιρέστε το από τη συσκευή.
   Εικόνα V
3. Πιέστε τον σφιγκτήρα.
   Εικόνα AE
4. Ανοίξτε το κάλυμμα.
5. Αφαιρέστε το φίλτρο.

6. Καθαρίστε το φίλτρο σε τρεχούμενο νερό με το παρεχόμενο εργαλείο καθαρισμού.
   Εικόνα AF
7. Αφήστε το φίλτρο να στεγνώσει εντελώς.
8. Πιέστε το φίλτρο στη θέση του.
9. Κλείστε το κάλυμμα του δοχείου σκόνης.
10. Τοποθετήστε το δοχείο σκόνης.

Καθαρισμός βούρτσας καθαρισμού

1. Αναποδογυρίστε το ρομπότ καθαρισμού.

Υπόδειξη

Φροντίστε να αδειάσετε ή να αφαιρέσετε προηγουμένως τα δοχεία καθαρού και ακάθαρτου νερού από τη συσκευή.

2. Πιέστε μαζί τους σφιγκτήρες στο κάλυμμα βούρτσας.
   Εικόνα AG
3. Αφαιρέστε το κάλυμμα της βούρτσας.
4. Βγάλτε τη βούρτσα καθαρισμού.
   Εικόνα AH
5. Καθαρίστε τη βούρτσα με το παρεχόμενο εργαλείο καθαρισμού.
6. Τοποθετήστε τη βούρτσα.
7. Τοποθετήστε το κάλυμμα της βούρτσας και πιέστε προς τα κάτω μέχρι να ακουστεί που ασφαλίζει.

Καθαρισμός των τροχών

Σωματίδια ρύπων (όπως π.χ. άμμος κλπ.) μπορεί να κολλήσουν στην επιφάνεια κύλισης και να προκαλέσουν φθορές σε ευαίσθητα, γυαλιστερά δάπεδα.

1. Καθαρίζετε τις επιφάνειες κύλισης των τροχών με υγρό πανί.

Καθαρισμός της κάτω πλευράς της συσκευής

ΠΡΟΣΟΧΗ

Προσκολλημένη βρομιά

Η προσκολλημένη βρομιά μπορεί να καταστρέψει μόνιμα τη συσκευή.

Συνιστάται να καθαρίζετε πλήρως τη συσκευή μετά από κάθε χρήση.

1. Αφαιρέστε το δοχείο ακάθαρτου νερού, βλ. *Αφαίρεση δοχείου ακάθαρτου νερού*.
2. Πατήστε το πλήκτρο απασφάλισης της κασέτας κυλίνδρου.
   Εικόνα Z
   Η κασέτα κυλίνδρου αποδεσμεύεται από το ρομπότ καθαρισμού.
3. Αφαιρέστε την κασέτα κυλίνδρου από το ρομπότ καθαρισμού.
4. Καθαρίστε με ένα υγρό πανί την κάτω πλευρά της συσκευής και τις εκτεθειμένες εσωτερικές επιφάνειες, καθώς και τις ορατές επαφές και τους αισθητήρες.
5. Λαμβάνοντας υπόψη τον οδηγό κασέτας, σπρώξτε την κασέτα κυλίνδρου μέσα στο ρομπότ καθαρισμού μέχρι να κουμπώσει.
   Εικόνα K
6. Τοποθετήστε το δοχείο ακάθαρτου νερού, βλ. *Τοποθέτηση δοχείου ακάθαρτου νερού*).

Προϊόντα καθαρισμού και φροντίδας

ΠΡΟΣΟΧΗ

Χρήση ακατάλληλων προϊόντων καθαρισμού και φροντίδας

Από τη χρήση ακατάλληλων προϊόντων καθαρισμού και φροντίδας μπορεί να προκληθεί ζημιά στη συσκευή και να πάψει να ισχύει η εγγύηση.

Χρησιμοποιείτε μόνο προϊόντα καθαρισμού της KÄRCHER.

Τηρείτε τη σωστή δοσολογία.

Υπόδειξη

Ανάλογα με τις ανάγκες για τον καθαρισμό δαπέδων χρησιμοποιήστε προϊόντα καθαρισμού ή φροντίδας της KÄRCHER.

- Κατά τη δοσολογία των προϊόντων καθαρισμού και φροντίδας, τηρείτε τις οδηγίες του κατασκευαστή.
- Για να αποφύγετε τη δημιουργία αφρού γεμίστε πρώτα το δοχείο καθαρού νερού με νερό και στη συνέχεια με προϊόντα καθαρισμού ή φροντίδας.
- Για να αποφύγετε την υπερχείλιση, αφήστε χώρο για τα προϊόντα καθαρισμού ή φροντίδας όταν γεμίζετε με νερό.

Αντικατάσταση κυλίνδρου καθαρισμού

Ένας φθαρμένος κύλινδρος καθαρισμού μπορεί να μειώσει το αποτέλεσμα καθαρισμού.

1. Ελέγχετε τακτικά τον κύλινδρο καθαρισμού για φθορά και, αν χρειάζεται αντικαταστήστε τον.

Καθαρισμός φίλτρου νερού του σταθμού φόρτισης

1. Ανοίξτε τη θήκη αποθήκευσης για τον κύλινδρο στον σταθμό φόρτισης.
   Εικόνα AI
2. Γυρίστε τον σύνδεσμο μπαγιονέτ του φίλτρου νερού και βγάλτε το φίλτρο.
3. Καθαρίστε το φίλτρο σε τρεχούμενο νερό.
4. Τοποθετήστε πάλι το φίλτρο νερού μέσα στον σταθμό φόρτισης.
5. Κλείστε τη θήκη αποθήκευσης για τον κύλινδρο.

Καθαρισμός του αισθητήρα υγρασίας

Η μονάδα φόρτισης είναι εξοπλισμένη με αισθητήρες που ενεργοποιούν ένα μήνυμα σφάλματος εάν υπάρχει υπερβολική υγρασία στο σταθμό.

Εάν εμφανιστεί το μήνυμα σφάλματος, το υγρό πρέπει να αφαιρεθεί:

1. Αφαιρέστε τη ράμπα προσπέλασης από τη μονάδα φόρτισης και αφαιρέστε το υγρό.
   Εικόνα AJ
2. Καθαρίστε τους αισθητήρες υγρασίας με ένα υγρό πανί που δεν αφήνει χνούδια.
3. Αφαιρέστε το δοχείο ακάθαρτου νερού, βλ. *Αφαίρεση δοχείου ακάθαρτου νερού*.
4. Τραβήξτε τον μοχλό ανοίγματος δοχείου ακάθαρτου νερού προς τα πάνω και ανασηκώστε το καπάκι του δοχείου ακάθαρτου νερού.
   Εικόνα R
5. Καθαρίστε το εσωτερικό και το εξωτερικό της εισόδου νερού της δεξαμενής ακάθαρτου νερού.
6. Κλείστε το καπάκι του δοχείου βρώμικου νερού.
7. Τοποθετήστε τη δεξαμενή ακάθαρτου νερού στη συσκευή, βλέπε *Τοποθέτηση δοχείου ακάθαρτου νερού*.
8. Καθαρίστε τις κασέτες κυλίνδρου, βλέπε *Καθαρισμός κασέτας κυλίνδρου και εξαρτήματος απόξεσης με χτένα*.

Αντιμετώπιση βλαβών

Οι βλάβες οφείλονται συχνά σε ασήμαντες αιτίες, τις οποίες μπορείτε να αντιμετωπίσετε μόνοι σας με τη βοήθεια του παρακάτω πίνακα. Σε περίπτωση αμφιβολίας ή σε περίπτωση βλάβης που δεν αναγράφεται εδώ μπορείτε να απευθύνεστε σε εξουσιοδοτημένο κατάστημα.

Σφάλμα	Αιτία	Αντιμετώπιση
Η μπαταρία δεν φορτίζεται	Οι επαφές φόρτισης είναι λερωμένες.	1. Σκουπίστε τις επαφές φόρτισης τόσο στον σταθμό φόρτισης όσο και στο ρομπότ με ένα στεγνό πανί.
	Η θερμοκρασία περιβάλλοντος είναι κάτω από 0 °C ή πάνω από 35 °C.	1. Χρησιμοποιείτε το ρομπότ καθαρισμού σε θερμοκρασίες άνω των 0 °C και κάτω των 35 °C.
	Το καλώδιο δικτύου του σταθμού φόρτισης δεν είναι συνδεδεμένο.	1. Συνδέστε το καλώδιο δικτύου του σταθμού φόρτισης.
Το ρομπότ καθαρισμού δεν επιστρέφει στον σταθμό φόρτισης	Η μπαταρία είναι άδεια.	1. Τοποθετήστε με τα χέρια το ρομπότ στον σταθμό φόρτισης και αφήστε το να φορτιστεί πλήρως.
	Το ρομπότ είναι πολύ μακριά από τον σταθμό φόρτισης.	1. Φέρτε το ρομπότ πιο κοντά στον σταθμό φόρτισης. 2. Τοποθετήστε με τα χέρια το ρομπότ στον σταθμό φόρτισης.
	Πολύ λίγος χώρος γύρω από τον σταθμό φόρτισης.	1. Βεβαιωθείτε ότι υπάρχει αρκετός χώρος γύρω από τον σταθμό φόρτισης, βλ. κεφάλαιο *Τοποθέτηση σταθμού φόρτισης*.
	Γύρω από τον σταθμό φόρτισης υπάρχουν πάρα πολλά εμπόδια.	1. Τοποθετήστε τον σταθμό φόρτισης σε μια πιο ανοιχτή περιοχή, βλ. κεφάλαιο *Τοποθέτηση σταθμού φόρτισης*.
	Το ρομπότ καθαρισμού προσδιορίζει εκ νέου το περιβάλλον του όταν έχει μετακινηθεί σε μεγαλύτερη απόσταση.	1. Τοποθετήστε με τα χέρια το ρομπότ στον σταθμό φόρτισης.
	Το ρομπότ καθαρισμού δεν ξεκίνησε από τον σταθμό φόρτισης. Σε αυτή την περίπτωση, θα επιστρέψει μόνο στον τόπο από τον οποίο ξεκίνησε.	1. Τοποθετήστε με τα χέρια το ρομπότ στον σταθμό φόρτισης.
	Το καλώδιο δικτύου του σταθμού φόρτισης δεν είναι συνδεδεμένο.	1. Συνδέστε το καλώδιο δικτύου του σταθμού φόρτισης.
Η αναρρόφηση της σκόνης στον σταθμό φόρτισης δεν ξεκινά ή δεν λειτουργεί σωστά	Το ρομπότ δεν έχει τοποθετηθεί σωστά στον σταθμό φόρτισης.	1. Τοποθετήστε με τα χέρια το ρομπότ στον σταθμό φόρτισης.
	Η σακούλα σκόνης είναι γεμάτη. Η λυχνία LED στην υποδοχή για τη σακούλα σκόνης ανάβει κόκκινη.	1. Αλλάξτε τη σακούλα σκόνης, βλ. *Αλλαγή σακούλας σκόνης*).
	Δεν υπάρχει σακούλα σκόνης ή έχει τοποθετηθεί λανθασμένα.	1. Τοποθετήστε τη σακούλα σκόνης ή ελέγξτε ότι κάθεται σωστά.
	Το καπάκι του σταθμού φόρτισης είναι ανοιχτό.	1. Κλείστε το καπάκι του σταθμού φόρτισης.
Το ρομπότ καθαρισμού κινείται με δυσκολία και δεν καθαρίζει στις καθορισμένες διαδρομές	Ο αισθητήρας παρακολούθησης τοίχων είναι βρώμικος.	1. Καθαρίστε τον αισθητήρα παρακολούθησης τοίχων, βλέπε *Καθαρισμός αισθητήρων*.
	Ο αισθητήρας λέιζερ (LiDAR) είναι λερωμένος.	1. Καθαρίστε τον αισθητήρα λέιζερ (LiDAR), βλέπε *Καθαρισμός αισθητήρων*.
Το ρομπότ επιστρέφει επανειλημμένα στον σταθμό φόρτισης	Το δοχείο καθαρού νερού δεν κάθεται σωστά στη συσκευή.	1. Τοποθετήστε το δοχείο καθαρού νερού σωστά στη συσκευή.
	Το δοχείο βρώμικου νερού στη συσκευή είναι γεμάτο ή βρόμικο.	1. Αδειάστε το δοχείο ακάθαρτου νερού. 2. Καθαρίστε το δοχείο ακάθαρτου νερού, βλ. κεφάλαιο *Καθαρισμός δοχείου ακάθαρτου νερού*. 3. Καθαρίστε τις επαφές στο δοχείο ακάθαρτου νερού, βλ. κεφάλαιο *Καθαρισμός επαφών*.

Σφάλμα	Αιτία	Αντιμετώπιση
Τα πλήκτρα LED και η Λωρίδα LED της συσκευής φωτίζονται με παλλόμενο κόκκινο	Το δοχείο καθαρού νερού είναι άδειο.	1. Γεμίστε το δοχείο καθαρού νερού.
	Το δοχείο ακάθαρτου νερού είναι γεμάτο.	1. Αδειάστε το δοχείο ακάθαρτου νερού.
Τα πλήκτρα LED φωτίζονται με παλλόμενο κόκκινο και η Λωρίδα LED στη συσκευή δεν ανάβει	Η μπαταρία είναι άδεια.	1. Φορτίστε την μπαταρία.
Τα πλήκτρα LED αναλάμπουν κόκκινα και η Λωρίδα LED στη συσκευή δεν ανάβει.	Δεν υπάρχει δοχείο σκόνης μέσα στη συσκευή.	1. Τοποθετήστε το δοχείο σκόνης.
	Η φόρτιση της μπαταρίας είναι μικρότερη από 20 %. Η συσκευή δεν μπορεί να ξεκινήσει τον καθαρισμό.	1. Φορτίστε την μπαταρία.
Η λυχνία LED στην υποδοχή για τη σακούλα σκόνης στον σταθμό φόρτισης ανάβει κόκκινη	Δεν υπάρχει σακούλα σκόνης στον σταθμό φόρτισης.	1. Τοποθετήστε σακούλα σκόνης.
Η λυχνία LED στο δοχείο καθαρού νερού του σταθμού φόρτισης ανάβει κόκκινη.	Το δοχείο καθαρού νερού είναι άδειο.	1. Γεμίστε το δοχείο καθαρού νερού.
	Το δοχείο καθαρού νερού δεν εφαρμόζει στη συσκευή.	1. Τοποθετήστε το δοχείο καθαρού νερού.
Η λυχνία LED στο δοχείο καθαρού νερού του σταθμού φόρτισης ανάβει κόκκινη, παρόλο που το δοχείο είναι γεμάτο.	Το φίλτρο νερού για την παροχή καθαρού νερού από τον σταθμό φόρτισης στη συσκευή είναι φραγμένο.	1. Καθαρίστε το φίλτρο νερού, βλ. *Καθαρισμός φίλτρου νερού του σταθμού φόρτισης*. 2. Εάν το πρόβλημα παραμένει, αντικαταστήστε το φίλτρο νερού.
Η λυχνία LED στο δοχείο ακάθαρτου νερού του σταθμού φόρτισης ανάβει κόκκινη	Το δοχείο ακάθαρτου νερού είναι γεμάτο.	1. Αδειάστε το δοχείο ακάθαρτου νερού.
	Το δοχείο ακάθαρτου νερού δεν εφαρμόζει στη συσκευή.	1. Τοποθετήστε το δοχείο ακάθαρτου νερού.

Υπηρεσία εξυπηρέτησης πελατών

Εάν δε διορθωθεί η βλάβη, πρέπει να γίνει έλεγχος της συσκευής από την υπηρεσία εξυπηρέτησης πελατών.

Εγγύηση

Σε κάθε χώρα ισχύουν οι όροι εγγύησης οι οποίοι εκδίδονται από την αρμόδια εταιρεία διανομής μας. Τυχόν βλάβες στη συσκευή σας επιδιορθώνονται από εμάς χωρίς χρέωση εντός της προθεσμίας εγγύησης, εφόσον οφείλονται σε σφάλμα υλικού ή κατασκευής. Σε περίπτωση εγγύησης απευθυνθείτε στον προμηθευτή σας ή στο πλησιέστερο εξουσιοδοτημένο συνεργείο, προσκομίζοντας το παραστατικό της αγοράς.
(για διευθύνσεις βλέπε την πίσω σελίδα)
Περαιτέρω πληροφορίες για την εγγύηση (εάν υπάρχουν) θα βρείτε στην καρτέλα σέρβις της τοπικής ιστοσελίδας της Kärcher στην ενότητα "Downloads".

Δήλωση συμμόρφωσης ΕΕ

Συσκευή	Τύπος κατασκευής	Ζώνη συχνοτήτων, MHz	Ισχύς, έως EIRP, mW
RVF 7	WLAN 2,4 GHz	2400-2483,5	100
RVF 7	WLAN 5 GHz	5150-5850	100
RVF 7	Bluetooth	2400-2483,5	63

Με την παρούσα η Alfred Kärcher SE & Co. KG, δηλώνει ότι ο τύπος ραδιοεξοπλισμού Robo Cleaner πληροί την οδηγία 2014/53/ΕΕ. Το πλήρες κείμενο της δήλωσης συμμόρφωσης ΕΕ θα το βρείτε στη διεύθυνση *www.kaercher.com/RVF7*.

Τεχνικά στοιχεία

		RVF 7 Comfort
Ρομπότ καθαρισμού		
Ονομαστική ισχύς	W	60
Τύπος συστοιχίας μπαταριών		Li-ION
Χωρητικότητα μπαταρίας	mAh	4800
Διάστημα κανονικής λειτουργίας με τελείως γεμάτη μπαταρία	min	120
Επιφανειακή απόδοση	m^2/h	45
Ισχύς αναρρόφησης (λειτουργία Boost / Τυπική λειτουργία)	Pa	13000 / 2000
Χρόνος φόρτισης (8 % έως 100 % / 0 % έως 100 %)	min	230 / 285
Ασύρματες συνδέσεις		IEEE 802.11b/g/n 2,4 GHz & 5 GHz

		RVF 7 Comfort
Ζώνη συχνοτήτων (για 2,4 GHz)	MHz	2400-2483,5
Ζώνη συχνοτήτων (για 5 GHz)	MHz	5150-5850
Στάθμη ηχητικής πίεσης	dB(A)	<67
Όγκος δεξαμενής καθαρού νερού	ml	300
Όγκος δεξαμενής ακάθαρτου νερού	ml	130
Στεγνή βρομιά	ml	250
Βάρος	kg	5,6
Σταθμός φόρτισης		
Ονομαστική κατανάλωση ισχύος (αναρρόφηση/διαδικασία φόρτισης)	W	650/30
Διαρκής αυτοκαθαρισμός	Δευτερό λεπτα	90-240
Όγκος δεξαμενής καθαρού νερού	l	3
Όγκος δεξαμενής ακάθαρτου νερού	l	2,4
Στεγνή βρομιά	l	4
Βάρος	kg	9,3
Μήκος x πλάτος x ύψος	mm	450x400 x520
Στάθμη ηχητικής πίεσης	dB(A)	82

Με την επιφύλαξη τεχνικών αλλαγών.

Содержание

Общие указания 323
Указания по технике безопасности 323
Символы на устройстве 325
Защита окружающей среды 325
Использование по назначению 325
Принадлежности и запасные части 325
Комплект поставки 325
Описание устройства 325
Кнопки на зарядной станции 326
Первый ввод в эксплуатацию 327
Ввод в эксплуатацию 328
Управление 329
Транспортировка 332
Хранение 332
Уход и техническое обслуживание 333
Помощь при неисправностях 335
Гарантия 337
Декларация о соответствии стандартам ЕС ... 337
Технические характеристики 337

Общие указания

Перед первым использованием устройства следует ознакомиться с данной оригинальной инструкцией по эксплуатации и действовать в соответствии с ней. Следует сохранить документацию для дальнейшего пользования или для следующего владельца.

- Несоблюдение инструкции по эксплуатации и указаний по технике безопасности может привести к повреждению устройства и опасности травмирования оператора и других лиц.
- При обнаружении транспортных повреждений сразу проинформировать торгового представителя.
- При распаковке устройства проверить его комплектность и целостность.

Указания по технике безопасности

- Наряду с указаниями, содержащимися в инструкции по эксплуатации, соблюдать также общие законодательные положения по технике безопасности и предотвращению несчастных случаев.
- Предупредительные и указательные таблички, размещенные на приборе, содержат важную информацию, необходимую для его безопасной эксплуатации.

Уровни опасности

⚠ *ОПАСНОСТЬ*

- *Указание на непосредственно грозящую опасность, которая приводит к получению тяжелых или смертельных травм.*

⚠ *ПРЕДУПРЕЖДЕНИЕ*

- *Указание на потенциально опасную ситуацию, которая может привести к получению тяжелых или смертельных травм.*

⚠ *ОСТОРОЖНО*

- *Указание на потенциально опасную ситуацию, которая может привести к получению легких травм.*

ВНИМАНИЕ

- *Указание на потенциально опасную ситуацию, которая может привести к нанесению материального ущерба.*

Общие указания по технике безопасности

Лазерный радар устройства соответствует стандарту IEC 60825-1:2014 по безопасности лазеров класса 1 и не производит лазерного излучения, опасного для человека.

⚠ *ОПАСНОСТЬ* • *Опасность удушья. Упаковочную пленку хранить в недоступном для детей месте.*

⚠ *ПРЕДУПРЕЖДЕНИЕ* • *Использовать устройство только по назначению. Учитывать местные особенности и при работе с устройством следить за третьими лицами, находящимися поблизости, особенно детьми.*
• *Устройство не предназначено для использования лицами с ограниченными физическими, сенсорными или умственными способностями или лицами с недостатком опыта и/или знаний.* • *Устройством разрешено пользоваться только лицам, которые прошли инструктаж по обращению с ним, подтвердили свои способности по управлению ним и которым поручено пользование устройством.*
• *Запрещается работать с устройством детям.*
• *Следить за тем, чтобы дети не играли с устройством.* • *Детям разрешено проводить очистку и обслуживание устройства только под присмотром.* • *Детям старше 8 лет разрешено пользоваться устройством только в том случае,*

если они проинструктированы лицом, отвечающим за их безопасность, или находятся под его надлежащим присмотром, а также понимают потенциальные риски.

⚠ ***ОСТОРОЖНО*** *• Опасность несчастного случая и травмирования. При транспортировке и хранении учитывать вес устройства, см. главу Технические характеристики в инструкции по эксплуатации. • Предохранительные устройства предназначены для вашей защиты. Запрещено изменять предохранительные устройства или пренебрегать ими.*

ВНИМАНИЕ *• Повреждение устройства. Не становитесь на устройство, не сажайте на него детей или домашних животных, не ставьте на него предметы. • В устройстве имеются аккумуляторы, которые могут быть заменены только специалистом.*

Опасность поражения током

⚠ ***ПРЕДУПРЕЖДЕНИЕ*** *• Устройство имеет электрические компоненты, поэтому его нельзя мыть под проточной водой. • Выключать устройство перед всеми работами по уходу и техобслуживанию.*

⚠ ***ОСТОРОЖНО*** *• Работы по ремонту и с электрическими компонентами поручать только авторизованной сервисной службе.*

Указания по технике безопасности при эксплуатации

⚠ ***ОПАСНОСТЬ*** *• Не эксплуатируйте устройство без присмотра в помещениях, в которых есть горящее пламя или тлеющие угли в открытом камине. • Не эксплуатируйте устройство без присмотра в помещениях, в которых есть горящие свечи.*

⚠ ***ПРЕДУПРЕЖДЕНИЕ*** *• Опасность короткого замыкания. Держите токопроводящие предметы (например, отвертки) на расстоянии от зарядных контактов.*

⚠ ***ОСТОРОЖНО*** *• Помните об опасности споткнуться о перемещаемый уборочный робот. • Опасность травмирования. Во время эксплуатации никогда не прикасайтесь пальцами или инструментами к вращающемуся валику устройства. • Не стойте и не сидите на станции или на роботе для влажной уборки пола. • Обратите внимание, что предметы могут упасть, если они столкнуться с роботом для влажной уборки пола (включая предметы на столах или небольших предметах мебели). • Обратите внимание, что робот для влажной уборки пола может запутаться в висящих телефонных кабелях, электрических кабелях, скатертях, шнурах, ремнях и т. д. Это может привести к падению предметов.*

ВНИМАНИЕ *• Не эксплуатируйте устройство в помещениях, защищенных системой сигнализации или датчиком движения. • Устройство допускается эксплуатировать при температуре от -0 °C до +35 °C. • Использовать устройство только в помещениях. • Не собирать устройством острые или крупные предметы, такие как осколки, гравий или детали игрушек. • Перед использованием устройства поднимите все кабели с пола, чтобы избежать их волочения при уборке. • Оградите все места, где существует риск падения устройства. Например, лестницы или галереи без ограждений.*

Указания по технике безопасности для зарядной станции

⚠ ***ОПАСНОСТЬ*** *• Подключайте устройство только к источнику переменного тока. Напряжение, указанное на заводской табличке, должно соответствовать сетевому напряжению. • Из соображений безопасности рекомендуется использовать устройство только с устройством защитного отключения (макс. 30 мА). • Запрещено прикасаться к штепсельной вилке и розетке мокрыми руками. • Опасность взрыва. Не заряжать аккумуляторы, не подлежащие повторной зарядке.*

⚠ ***ПРЕДУПРЕЖДЕНИЕ*** *• Подключать устройство только к элементу электроподключения, выполненному специалистом-электриком в соответствии со стандартом Международной электротехнической комиссии (МЭК) IEC 60364-1. • Проверить соответствие сетевого напряжения с напряжением, указанном на заводской табличке зарядного устройства. • Устройство имеет электрические компоненты, поэтому его нельзя мыть под проточной водой. • Опасность короткого замыкания. Держите токопроводящие предметы (например, отвертки) на расстоянии от зарядных контактов. • Опасность короткого замыкания. Выполняйте только сухую очистку зарядных контактов. • Перед проведением любых работ по уходу и техническому обслуживанию извлекать штепсельную вилку из розетки. • Робот для влажной уборки пола 1.269-690.0 можно заряжать только на зарядном устройстве зарядной станции с номенклатурным номером 4.269-091.0. • Заряжайте на зарядной станции только чистящее устройство, входящее в комплект поставки. • Проверять сетевой кабель на наличие повреждений перед каждым использованием. Не использовать поврежденный сетевой кабель. В случае повреждений заменить сетевой кабель кабелем, разрешенным к замене. Подходящий для замены кабель можно приобрести в компании KÄRCHER или у одного из наших сервисных партнеров.*

ВНИМАНИЕ *• Используйте зарядную станцию только в помещении. • Не размещайте зарядную станцию вблизи источников тепла, например, обогревателей. • Храните зарядную станцию только в прохладном сухом месте внутри в помещения. • Во избежание глубокого разряда аккумулятора полностью перезаряжать робот-мойщик не позднее чем через 5 месяцев. • Выключайте зарядную станцию перед всеми работами по уходу и техобслуживанию.*

Символы на устройстве

Перед вводом в эксплуатацию ознакомьтесь с инструкцией по эксплуатации и всеми указаниями по технике безопасности.

Защищать устройство от влаги. Хранить устройство в сухом месте. Не подвергать устройство воздействию дождя. Устройство предназначено только для использования в помещении.

Защита окружающей среды

Упаковочные материалы поддаются вторичной переработке. Упаковку необходимо утилизировать без ущерба для окружающей среды.

Электрические и электронные устройства часто содержат ценные материалы, пригодные для вторичной переработки, и зачастую такие компоненты, как батареи, аккумуляторы или масло, которые при неправильном обращении или ненадлежащей утилизации представляют потенциальную опасность для здоровья и окружающей среды. Тем не менее, данные компоненты необходимы для правильной работы устройства. Устройства, обозначенные этим символом, запрещено утилизировать вместе с бытовыми отходами.

Указания по компонентам (REACH)
Для получения актуальной информации о компонентах см. *www.kaercher.de/REACH*

Использование по назначению

Устройство состоит из двух компонентов: зарядной станции и робота-мойщика, работающего от аккумулятора.

- Этот робот-мойщик предназначен для влажной и сухой уборки в автоматическом режиме.
- Не чистить чувствительные к воде покрытия как, например, необработанные пробковые полы, поскольку может проникнуть влага и повредить пол.
- Устройство подходит для очистки ковров, ПВХ, линолеума, плитки, камня, вощеного и обработанного маслом паркета, ламината, а также всех водостойких напольных покрытий.
- Данное устройство разработано для бытового использования. Оно не предусмотрено для промышленного использования.

Принадлежности и запасные части

Использовать только оригинальные принадлежности и запасные части. Только они гарантируют безопасную и бесперебойную работу устройства.
Для получения информации о принадлежностях и запчастях см. *www.kaercher.com*.

Комплект поставки

При распаковке устройства проверить комплектацию. При обнаружении недостающих принадлежностей или повреждений, полученных во время транспортировки, следует уведомить торговую организацию, продавшую устройство.

Описание устройства

Рисунки см. на страницах с рисунками.
Рисунок A
Рисунок B

1. Бак для грязной воды
2. Чистящий валик (2 шт.)
3. Всасывающая шахта на роботе-мойщике
4. Приводное колесо
5. Крышка щетки
6. Чистящая щетка
7. Боковая щетка (4 шт.)
8. Поворотный ролик
9. Датчик падения
10. Кассета валика
11. Рычаг открытия бака для грязной воды
12. Всасывающий клапан для грязной воды на устройстве
13. Бак для чистой воды
14. Резиновая крышка для подачи чистой воды
15. Чистящий инструмент
16. Пылесборник
17. Foam Stop 30 мл (2 шт.)
18. RM 536 500 мл
19. Кнопка вкл./выкл./пауза
20. Кнопка «Home»
21. 3D-датчик с камерой
22. Датчик контакта со стеной
23. Светодиодная планка для индикации состояния
24. Верхняя крышка
25. Подача чистой воды
26. Контакты для зарядной станции
27. Лазерный датчик (LiDAR)
28. Фильтр (2 шт.)
29. Рампа
30. Отсек для хранения валика
31. Крышка зарядной станции
32. Ручка для переноски
33. Зарядное гнездо
34. Держатель кабеля
35. Направляющая шланга
36. Пылесборный мешок *(2 шт.) **(5 шт.)
37. Сетевой кабель
38. Бак для грязной воды
39. Бак для чистой воды
40. Отсек для пылесборного мешка

(41) Кнопка «Начать самоочистку»

(42) Кнопка «Изменить режим уборки»

(43) Кнопка «Начать уборку»

(44) Заливной клапан для чистой воды

(45) Всасывающий клапан на баке для грязной воды

(46) Всасывающая шахта на зарядной станции

* RVF 7 Comfort

** RVF 7 Comfort Extra

Кнопки на зарядной станции

Примечание

Кнопки на зарядной станции можно нажимать, только когда робот-мойщик находится на зарядной станции, поскольку это единственный способ обеспечить контакт с устройством.

Кнопка	Описание
	Кнопка используется для запуска уборки.
	Кнопка используется для выбора режимов уборки. Если символ горит, активирован режим влажной и сухой уборки. Если символ не горит, активирован только режим сухой уборки.
	Кнопка используется для активации режима самоочистки. Это включает в себя: • Опорожнение бака для грязной воды • Заполнение бака для чистой воды • Очистка валика • Сушка валика • Опорожнение пылесборного мешка

Принцип работы робота-мойщика

- Мобильный робот-мойщик получает энергию от встроенного аккумулятора, который необходимо регулярно подзаряжать на зарядной станции из комплекта поставки. При низком заряде аккумулятора робот-мойщик приостанавливает текущую уборку и автоматически возвращается на зарядную станцию для подзарядки.
- После зарядки робот-мойщик самостоятельно покидает зарядную станцию, чтобы продолжить приостановленную уборку. По завершении уборки робот-мойщик также возвращается на зарядную станцию, чтобы зарядить аккумулятор.
- Робот-мойщик информирует о своем состоянии с помощью голосовых сообщений и светодиодов различных цветов на устройстве.
- Робот-мойщик движется систематично. С помощью лазерного датчика (LiDAR) он сканирует помещение и постепенно убирает его. Он объезжает препятствия, которые по высоте достигают уровня встроенного лазерного датчика (LiDAR).
- Робот-мойщик оснащен датчиками защиты от падения, которые могут распознавать лестницы и ступени и не позволяют роботу опрокинуться.
- Для распознавания ковров используется ультразвуковой датчик, который можно индивидуально активировать и дезактивировать в приложении. В зависимости от конфигурации робот-мойщик может объезжать ковры.
- Робот-мойщик оснащен баком для чистой воды и баком для грязной воды, а также валиком из микрофибры, пылесборником, чистящей щеткой и двумя боковыми щетками. Благодаря этим компонентам робот-мойщик может одновременно выполнять сухую и влажную уборку. В процессе сухой уборки все пылевые частицы и крупные частицы мусора собираются в пылесборнике, поэтому во время влажной уборки все эти частицы не попадают в бак для грязной воды.
- В многофункциональной зарядной станции после каждой уборки грязная вода автоматически откачивается из устройства, добавляется чистая вода и удаляется пыль из пылесборника. Кроме того, в зарядной станции можно очищать, сушить и хранить чистящие валики.

Всасывание может происходить только при следующих условиях:

- Робот-мойщик находится на зарядной станции.
- На зарядной станции установлен пылесборный мешок.
- Установленный пылесборный мешок не заполнен.
- Крышка зарядной станции закрыта.

Цвета светодиодов на устройстве

Светодиоды на кнопках	Светодиодная планка	Значение
Выкл.	Выкл.	Устройство выключено. Устройство находится в спящем режиме. Устройство находится в режиме «Не беспокоить».
Пульсируют белым цветом	Пульсирует белым цветом	Устройство включается. Загружается новая прошивка.
Пульсируют синим цветом	Выкл.	Устанавливается сетевое соединение.

Светодиоды на кнопках	Светодиодная планка	Значение
Горят зеленым цветом	Горит синим или желтым цветом (в зависимости от выбранного режима уборки)	Сетевое соединение успешно установлено.
Мигают синим цветом	Выкл.	Сетевое соединение сброшено.
Пульсируют зеленым цветом	Выкл.	Устройство находится на зарядной станции, и аккумулятор заряжается.
Пульсирует или мигает красным цветом	Пульсирует или мигает красным цветом	Возникла неисправность. Для устранения неисправностей см. *Помощь при неисправностях*.

Цвета светодиодов на зарядной станции

Светодиоды на кнопках	Светодиодная планка	Значение
Выкл.	Горит белым цветом	Зарядная станция находится в режиме ожидания.
● Кнопка «Начать уборку»: пульсирует зеленым цветом ● Кнопка «Изменить режим уборки»: горит синим цветом/ выкл. ● Кнопка «Начать самоочистку»: горит белым цветом	Пульсирует зеленым цветом	Устройство находится на зарядной станции, и аккумулятор заряжается.
● Кнопка «Начать уборку»: выкл. ● Кнопка «Изменить режим уборки»: горит синим цветом/ выкл. ● Кнопка «Начать самоочистку»: пульсирует желтым цветом	Пульсирует желтым цветом	Содержимое пылесборника в устройстве всасывается зарядной станцией.
● Кнопка «Начать уборку»: выкл. ● Кнопка «Изменить режим уборки»: горит синим цветом/ выкл. ● Кнопка «Начать самоочистку»: пульсирует белым цветом	Пульсирует синим цветом	Устройство находится на зарядной станции, происходит очистка чистящих валиков.
● Кнопка «Начать уборку»: горит красным цветом ● Кнопка «Изменить режим уборки»: горит красным цветом ● Кнопка «Начать самоочистку»: горит красным цветом	Пульсирует или мигает красным цветом	Возникла неисправность. Для устранения неисправностей см. *Помощь при неисправностях*.
Выкл.	Выкл.	Устройство выключено. Устройство находится в режиме «Не беспокоить».

Специальные режимы

Спящий режим

Робот для влажной уборки пола автоматически переходит в спящий режим после 5 минут бездействия. Нажмите любую кнопку для вывода робота из спящего режима.

- Робот для влажной уборки пола не переходит в спящий режим, когда находится на зарядной станции.
- Робот для влажной уборки пола автоматически выключается, если находится в спящем режиме более 6 часов

Режим «Не беспокоить»

Можно активировать режим «Не беспокоить». В режиме «Не беспокоить» робот-мойщик не выдает звуковых предупреждений. Светодиодные кнопки и Светодиодная планка выключены.
Режим «Не беспокоить» можно активировать в приложении. Загрузка приложения описана в главе *Подключение робота-мойщика к сети WLAN и приложению.*

Примечание
В режиме «Не беспокоить» робот-мойщик не выключен. Чтобы продолжить уборку, кратковременно нажать Кнопка вкл./выкл./пауза.

Дистанционное управление

В приложении есть возможность навигации робота, если он, например, застрял в недоступном месте. Это дистанционное управление можно выбрать в приложении в разделе «Настройки» > «Настройки робота».

Первый ввод в эксплуатацию

Установка зарядной станции

- Выбрать место установки так, чтобы робот-мойщик мог легко добраться до зарядной станции.

ВНИМАНИЕ

Повреждение пола из-за влаги

Из-за влажного валика возможно повреждение пола во время зарядки.

Расположить зарядную станцию на водостойком полу и на прилагаемой пластине для защиты пола.

- Обеспечить расстояние не менее 0,5 м слева и справа от зарядной станции и расстояние не менее 1,5 м перед зарядной станцией.
- Место установки не должно подвергаться воздействию прямых солнечных лучей.

1. Установить зарядную станцию.
   Рисунок C
2. Вставить вилку сетевого кабеля в зарядное гнездо на зарядной станции.
   Рисунок D
3. Вставить сетевую вилку в розетку.

Подключение робота-мойщика к зарядной станции

1. Вручную установить робот-мойщик на зарядную станцию и убедиться, что зарядные контакты имеют хороший контакт.
   Робот-мойщик автоматически включается.
   Загораются светодиодные кнопки и Светодиодная планка .

Примечание

При первом вводе в эксплуатацию включение вручную невозможно без контакта с зарядной станцией.

После первого запуска робот-мойщик автоматически перемещается на зарядную станцию.

Подключение робота-мойщика к сети WLAN и приложению

Роботом-мойщиком можно управлять непосредственно с помощью кнопок на устройстве или через приложение с помощью мобильного устройства с поддержкой WLAN. Для возможности использовать все доступные функции рекомендуется управлять роботом-мойщиком через приложение Роботы для уборки помещений KÄRCHER.

Перед загрузкой приложения убедиться в следующем:

- Мобильное устройство подключено к Интернету.
- Активирована сеть WLAN 2,4 ГГц или 5 ГГц маршрутизатора.
- Обеспечено достаточное покрытие сети WLAN.

Загрузить приложение Роботы для уборки помещений KÄRCHER из Apple App Store® или Google Play™ Store.

- Google Play™ и Android™ являются товарными знаками или зарегистрированными товарными знаками Google Inc.
- Apple® и App Store® являются торговыми марками или зарегистрированными товарными знаками Apple Inc.

Подключение робота-мойщика к приложению Роботы для уборки помещений KÄRCHER и сети WLAN:

1. Загрузить приложение Роботы для уборки помещений KÄRCHER из Apple App Store или Google Play Store.
2. Открыть приложение Роботы для уборки помещений KÄRCHER.
3. Создать учетную запись (если пользователь еще не зарегистрирован).
4. Добавить необходимый робот-мойщик.
5. Следовать пошаговым инструкциям в приложении.

Ввод в эксплуатацию

Монтаж боковой щетки

1. Перевернуть робот-мойщик.
2. Вставить боковые щетки. Обратить внимание на соответствие цветов на насадке и на держателя на устройстве (например, черный цвет к черному).
   Рисунок E

Установка бака для грязной воды

1. В горизонтальном положении вставить бак для грязной воды в устройство до фиксации.
   Рисунок F

Снятие бака для грязной воды

1. Нажать кнопку разблокировки и извлечь бак для грязной воды из устройства.
   Рисунок G

Установка чистящего валика

1. Снять магнитную крышку с кассеты валика.
   Рисунок H
2. Нажать кнопку разблокировки на кассете валика.
   Рисунок I
   Кассета валика отсоединяется от робота-мойщика.
3. Вынуть кассету валика из робота-мойщика.
4. Надеть чистящий валик на держатель.
   Рисунок J
5. Обратить внимание на направляющую кассеты и вставить кассету в робот-мойщик до слышимой фиксации.
   Рисунок K
6. Установить магнитную крышку на кассету валика.

Заполнение бака для чистой воды на зарядной станции

Бак для чистой воды в устройстве преимущественно заполняется через зарядную станцию. Однако бак для чистой воды также можно заполнить вручную, см. *Заполнение бака для чистой воды*.

ВНИМАНИЕ

Опасность повреждения

Заливка горячей воды в бак для чистой воды может привести к деформации пластмассы.

Не заливать горячую воду в бак для чистой воды.

Примечание
Всегда сначала опорожнять бак для грязной воды, прежде чем заполнять бак для чистой воды.

1. Открыть крышку зарядной станции.
   Рисунок L
2. Снять бак для чистой воды.
3. Потянуть за язычок на крышке бака для чистой воды и откинуть крышку вверх.
4. Заполнить бак для чистой воды холодной или теплой водопроводной водой до отметки MAX.
5. При необходимости залить в бак для чистой воды чистящее средство или средство для ухода KÄRCHER.

ВНИМАНИЕ

Низкое качество уборки из-за неправильного использования чистящего средства
Чрезмерная или недостаточная дозировка чистящего средства или средства для ухода может привести к снижению качества уборки.
Соблюдать рекомендацию по дозированию чистящего средства или средства для ухода.
Примечание
Не используйте моющие средства других производителей, так как это может привести к чрезмерному пенообразованию на полу или в баке для грязной воды устройства.
Кроме того, пена может образовываться во время первых проходок, если на полу еще остались остатки использованных ранее моющих средств других производителей.

6. Закрыть крышку.
7. Вставить бак для чистой воды в зарядную станцию.
8. Закрыть крышку зарядной станции.

Заполнение бака для чистой воды

Бак для чистой воды в устройстве можно заполнить вручную:

ВНИМАНИЕ

Опасность повреждения
Заливка горячей воды в бак для чистой воды может привести к деформации пластмассы.
Не заливать горячую воду в бак для чистой воды.
Примечание
Всегда сначала опорожнять бак для грязной воды, прежде чем заполнять бак для чистой воды.

1. Снять верхнюю крышку.
   Рисунок N
2. Взять бак для чистой воды за утопленные ручки и извлечь его из устройства.
3. Потянуть за резиновый язычок на наливной горловине.
4. Заполнить бак для чистой воды холодной или теплой водопроводной водой.
5. При необходимости залить в бак для чистой воды чистящее средство или средство для ухода KÄRCHER.

ВНИМАНИЕ

Низкое качество уборки из-за неправильного использования чистящего средства
Чрезмерная или недостаточная дозировка чистящего средства или средства для ухода может привести к снижению качества уборки.
Соблюдать рекомендацию по дозированию чистящего средства или средства для ухода.
Примечание
Не используйте моющие средства других производителей, так как это может привести к чрезмерному пенообразованию на полу или в баке для грязной воды устройства.
Кроме того, пена может образовываться во время первых проходок, если на полу еще остались остатки использованных ранее моющих средств других производителей.

6. Чтобы на полу или в устройстве не образовывалась пена, для первых циклов уборки помимо чистящего средства добавлять в бак для чистой воды также Foam Stop. При необходимости повторить процесс.
7. Закрыть резиновый язычок.
8. Вставить бак для чистой воды в устройство и нажать вниз до щелчка.
   Рисунок O
9. Установить верхнюю крышку.

Установка пылесборного мешка

1. Открыть крышку зарядной станции.
   Рисунок M
2. Вставить пылесборный мешок в отсек.
3. Закрыть крышку зарядной станции.

Управление

ВНИМАНИЕ

Опасность от препятствий
Опасность повреждения
Прежде чем приступить к работе с роботом-пылесосом, убедитесь, что на полу, лестнице или ступенях нет препятствий.

Подготовка окружающей среды

- Чтобы уборка была эффективной, на полу не должно быть лишних предметов. Уборка с препятствиями требует много времени, поскольку роботу для влажной уборки пола приходится объезжать предметы.
- Открыть двери комнат, подлежащих уборке.
- При управлении роботом для влажной уборки пола с помощью приложения: Выполнить настройку в приложении, чтобы робот для влажной уборки пола мог выполнять уборку в соответствии с индивидуальными требованиями к уборке (непроходные зоны, различные параметры уборки и т. д.), см. главу *Настройки в приложении*.

Настройки

Настройки на роботе

Уборку также можно запустить с помощью робота-мойщика без приложения. С помощью кнопок можно выполнить следующие команды:

- Выбрать режим уборки с помощью Кнопка «Изменить режим уборки», см. *Начало уборки*.
- Начать уборку с помощью Кнопка вкл./выкл./пауза.
- Прервать уборку с помощью Кнопка вкл./выкл./пауза.
- Вручную отправить робот-мойщик обратно на зарядную станцию с помощью Кнопка «Home».

По завершении уборки, а также при слишком низком уровне заряда во время уборки робот-мойщик автоматически возвращается на зарядную станцию для зарядки.

Настройки в приложении

Приложение Роботы для уборки помещений KÄRCHER предлагает, в частности, следующие основные функции:

- Пошаговая инструкция по вариантам конфигурирования
- Составление карты помещений и нескольких этажей
- Настройка расписаний
- Установка запретных зон и виртуальных стен
- Указания по ошибкам/неисправностям и ходе уборки
- Настройка параметров уборки, таких как объем воды, интенсивность уборки, количество проходов или режим предотвращения коврового покрытия
- Создание зон уборки
- Активация/дезактивация режима «Не беспокоить»
- Доступ к прямой трансляции с камеры на устройстве
- Дистанционное управление устройством
- Часто задаваемые вопросы с подробным описанием устранения неисправностей

Включение робота-мойщика

Примечание

Установить робот-мойщик непосредственно на зарядную станцию, если его невозможно включить из-за недостаточного уровня заряда, см. главу Первый ввод в эксплуатацию.

1. Вручную установить робот-мойщик на зарядную станцию и убедиться, что зарядные контакты имеют хороший контакт.
   Робот-мойщик автоматически включается со звуковым сигналом.
   Светодиодная планка пульсирует белым цветом.

Примечание

В качестве альтернативы робот-мойщик также может быть включен, когда он не находится на зарядной станции:

2. Удерживать Кнопка вкл./выкл./пауза нажатой в течение 5 секунд.
   Робот-мойщик включается.
   Рисунок P

Работа без приложения

Начало уборки

Примечание

Открыть двери во все комнаты, в которых требуется уборка роботом, и убрать с пола посторонние предметы.

1. Нажать Кнопка вкл./выкл./пауза.
   Робот-мойщик подает звуковой сигнал и сначала создает карту территории.
   Светодиодные кнопки и Светодиодная планка горят белым цветом.
   Когда создание карты завершено, робот-мойщик возвращается на зарядную станцию.

Примечание

Подождать несколько секунд, прежде чем нажимать Кнопка вкл./выкл./пауза, чтобы робот мог сохранить карту.

2. Выбрать нужный режим уборки.
   a Выбрать режим уборки с помощью Кнопка «Изменить режим уборки» на зарядной станции.
   Режим уборки также можно выбрать с помощью Кнопка «Изменить режим уборки» на устройстве:
   b Открыть верхнюю крышку.
   c Выбрать нужный режим уборки с помощью Кнопка «Изменить режим уборки» на устройстве.
   Рисунок Q
3. Нажать Кнопка вкл./выкл./пауза.
   Робот-мойщик подает звуковой сигнал и начинает уборку.
   Светодиодные кнопки и Светодиодная планка горят синим или желтым цветом в зависимости от выбранного режима уборки.

Примечание

Когда бак для грязной воды заполняется, робот-мойщик автоматически возвращается на зарядную станцию. Грязная вода перекачивается в зарядную станцию.
Когда бак для чистой воды в устройстве опустошается, робот-мойщик автоматически возвращается на зарядную станцию. На зарядной станции выполняется заливка чистой воды.
В зависимости от настроек в приложении пыль автоматически удаляется из пылесборника через регулярные промежутки времени, когда робот-мойщик находится на зарядной станции.

Работа с приложением

Создание карты

Примечание

Открыть двери во все комнаты, в которых требуется уборка роботом, и убрать с пола посторонние предметы.

1. В приложении нажать на поле управления «Запуск» и при необходимости следовать инструкциям.
   Робот-мойщик подает звуковой сигнал и начинает создавать карту.
   Светодиодные кнопки и Светодиодная планка горят белым цветом.
   Когда создание карты завершено, робот-мойщик возвращается на зарядную станцию.

Конфигурирование робота в приложении

В приложении можно выполнить индивидуальные конфигурации карты.

- Виртуальные стены и запретные зоны не позволяют роботу для влажной уборки пола попасть в зоны, которые не подлежат уборке.
- При точечной или зональной уборке робот может один раз целенаправленно убрать выбранные пользователем области.
- Благодаря различным режимам уборки интенсивность уборки можно выбирать индивидуально для каждого помещения в зависимости от типа пола или загрязнения (количество воды, количество проходов на единицу площади, разная частота вращения валика и скорость движения робота и т. д.)

Загрузка приложения описана в главе *Подключение робота-мойщика к сети WLAN и приложению*.

1. Следуйте пошаговым инструкциям в приложении.

Начало уборки

1. Выбрать в приложении нужную карту и начать уборку по индивидуальной конфигурации.

Примечание
Когда бак для грязной воды заполняется, робот-мойщик автоматически возвращается на зарядную станцию. Грязная вода перекачивается в зарядную станцию.
Когда бак для чистой воды в устройстве опустошается, робот-мойщик автоматически возвращается на зарядную станцию. На зарядной станции выполняется заливка чистой воды.
В зависимости от настроек в приложении пыль автоматически удаляется из пылесборника через регулярные промежутки времени, когда робот-мойщик находится на зарядной станции.

Прерывание уборки

Прерывание уборки на устройстве:

1. Нажать любую кнопку во время уборки.
   Робот-мойщик останавливается.
   Светодиодные кнопки пульсируют синим или желтым цветом (в зависимости от выбранного режима уборки).
   Светодиодная планка пульсирует синим или желтым цветом (в зависимости от выбранного режима уборки).
2. Нажать Кнопка вкл./выкл./пауза.
   Уборка возобновляется.
   Светодиодные кнопки горят синим или желтым цветом (в зависимости от выбранного режима уборки).
   Светодиодная планка горит синим или желтым цветом (в зависимости от выбранного режима уборки).

Прерывание уборки в приложении

1. В приложении нажать на поле управления «Пауза».
   Робот-мойщик останавливается.
   Светодиодные кнопки пульсируют синим или желтым цветом (в зависимости от выбранного режима уборки).
   Светодиодная планка пульсирует синим или желтым цветом (в зависимости от выбранного режима уборки).
2. В приложении нажать на поле управления «Запуск».
   Уборка возобновляется.
   Светодиодные кнопки горят синим или желтым цветом (в зависимости от выбранного режима уборки).
   Светодиодная планка горит синим или желтым цветом (в зависимости от выбранного режима уборки).

Индикатор уровня заряда аккумулятора

Примечание
Если аккумулятор разряжен, робот-мойщик автоматически возвращается на зарядную станцию для подзарядки аккумулятора.
Оптические сигналы предупреждают о разряженном аккумуляторе:

- Светодиодные кнопки мигают красным цветом, когда аккумулятор разряжен и его необходимо зарядить.

Примечание
Если робот-мойщик еще не завершил уборку, после зарядки аккумулятора он автоматически возвращается к месту, где уборка была приостановлена.

Отправка робота-мойщика на зарядку вручную

Отправка робота-мойщика на зарядку вручную на устройстве

1. Если робот в данный момент выполняет уборку, нажать любую кнопку.
   Робот-мойщик останавливается.
   Светодиодные кнопки пульсируют синим или желтым цветом (в зависимости от выбранного режима уборки).
   Светодиодная планка пульсирует синим или желтым цветом (в зависимости от выбранного режима уборки).
2. Нажать Кнопка «Home».
   Уборка отменяется.
   Робот-мойщик перемещается к зарядной станции для зарядки.
   Как только робот-мойщик подключается к зарядной станции, светодиодные кнопки начинают пульсировать зеленым цветом.

По завершении уборки, а также при слишком низком уровне заряда во время уборки робот-мойщик автоматически возвращается на зарядную станцию для зарядки.

Отправка робота-мойщика на зарядку вручную через приложение

1. Если робот в данный момент выполняет уборку, нажать на поле управления «Пауза» в приложении.
   Робот-мойщик останавливается.
   Светодиодные кнопки пульсируют синим или желтым цветом (в зависимости от выбранного режима уборки).
   Светодиодная планка пульсирует синим или желтым цветом (в зависимости от выбранного режима уборки).
2. В приложении нажать на поле управления «Зарядка».
   Уборка отменяется.
   Робот-мойщик перемещается к зарядной станции для зарядки.
   Как только робот-мойщик подключается к зарядной станции, светодиодные кнопки начинают пульсировать зеленым цветом.

По завершении уборки, а также при слишком низком уровне заряда во время уборки робот-мойщик автоматически возвращается на зарядную станцию для зарядки.

Опорожнение бака для грязной воды

Если бак для грязной воды заполнен, светодиодные кнопки и Светодиодная планка пульсируют красным цветом, и робот-мойщик возвращается на зарядную станцию.
На зарядной станции грязная вода автоматически откачивается из робота-мойщика.

Опорожнение бака для грязной воды вручную:

1. Снять бак для грязной воды, см. главу *Снятие бака для грязной воды*.
2. Потянуть вверх рычаг открытия бака для грязной воды и поднять крышку бака.
   Рисунок R
3. Опорожнить бак для грязной воды. При наличии стойких загрязнений промыть бак для грязной воды чистой водой или очистить его с помощью щетки.
   Рисунок S

4. Закрыть крышку бака для грязной воды.
5. Вставить бак для грязной воды, см. главу *Установка бака для грязной воды*.
6. Чтобы продолжить уборку, нажать Кнопка вкл./выкл./пауза.

Опорожнение пылесборника

В зависимости от настроек в приложении пыль автоматически удаляется из пылесборника через регулярные промежутки времени, когда робот-мойщик находится на зарядной станции.

Опорожнение пылесборника вручную:

1. Снять верхнюю крышку.
2. Нажать на зажим, взять пылесборник за утопленные ручки и извлечь его из устройства.
   Рисунок V
3. Откинуть крышку вниз.
   Рисунок W
4. Опорожнить пылесборник.
5. Закрыть крышку движением вверх до слышимой фиксации.
6. Вставить пылесборник.
7. Чтобы продолжить уборку, нажать Кнопка вкл./выкл./пауза.

Доливание очищающей жидкости

Если бак для чистой воды пустой, светодиодные кнопки и Светодиодная планка пульсируют красным цветом, и робот-мойщик возвращается на зарядную станцию.

На зарядной станции бак для чистой воды в роботе-мойщике автоматически заполняется.

Примечание

Если бак для чистой воды в зарядной станции пустой, заполнить его, см. главу Заполнение бака для чистой воды на зарядной станции.

Доливание очищающей жидкости вручную:

1. Заполнить бак для чистой воды в устройстве (см. главу *Заполнение бака для чистой воды*).

Выключение устройства

Примечание

Робот-мойщик невозможно выключить, если он находится на зарядной станции.

1. Нажать и удерживать Кнопка вкл./выкл./пауза 5 секунд.
   Светодиодные кнопки и Светодиодная планка гаснут.
   Робот-мойщик выключается.
2. Опорожнить и очистить бак для грязной воды в устройстве, см. главу *Очистка бака для грязной воды*.
3. Опорожнить бак для грязной воды в зарядной станции и промыть его чистой водой.
4. Опорожнить и очистить пылесборник, см. главу *Очистка пылесборника*.
5. Очистить Скребок гребнем для волос, см. главу *Очистка кассеты валика и скребка с помощью гребня для волос*.
6. Очистить чистящую щетку, см. главу *Очистка чистящей щетки*.

Сброс подключения к сети WLAN

После установки нового маршрутизатора или смены пароля в сети WLAN необходимо обновить подключение робота-мойщика к сети WLAN.

Примечание

Поддерживаются только сети WLAN 5 ГГц и 2,4 ГГц.

1. Включить робот-мойщик, см. главу *Включение робота-мойщика*.
2. Одновременно нажать Кнопка вкл./выкл./пауза и Кнопка «Home» и удерживать в течение 3 секунд, пока не прозвучит сигнал.

Восстановление заводских настроек

1. Нажать Кнопка «Home» и удерживать в течение 5 секунд, пока не прозвучит сигнал.
2. Повторно нажать Кнопка «Home» и удерживать в течение 5 секунд, пока не прозвучит сигнал.
   Заводские настройки восстановлены.

Транспортировка

Транспортировать или возвращать устройство по возможности только в оригинальной упаковке. Если оригинальная упаковка отсутствует, следует обратиться в нашу сервисную службу.

Указания по технике безопасности при транспортировке

На литий-ионный аккумулятор распространяются требования законодательства об опасных грузах. Неповрежденный и работоспособный аккумуляторный блок может транспортироваться пользователем по дорогам общего пользования без дополнительных ограничений.

При транспортировке третьими лицами (транспортными компаниями) необходимо соблюдать особые требования к упаковке и маркировке.

Соблюдайте национальные предписания.

Хранение

ВНИМАНИЕ

Появление запаха из-за жидкостей

Если во время хранения в устройстве еще находится жидкость / влажная грязь, это может привести к появлению неприятного запаха.

При хранении устройства полностью опорожнить баки для чистой и грязной воды.

Очистить кассету валика.

С помощью чистящего инструмента удалить волосы и частицы грязи из скребка с гребнем для волос.

Дать очищенному валику высохнуть на воздухе.

Не класть влажный валик в закрытые шкафы для высыхания.

ВНИМАНИЕ

Материальный ущерб

Неправильное хранение может привести к повреждению устройства.

Не класть предметы на робот-мойщик.

Не хранить устройство в перевернутом виде.

Хранить робот-мойщик в сухом и прохладном месте полностью заряженным и выключенным.

Примечание

Во избежание глубокого разряда аккумулятора полностью перезаряжайте робот для влажной уборки пола не позднее чем через 5 месяцев.

Уход и техническое обслуживание

Замена пылесборного мешка

1. Открыть крышку зарядной станции.
2. Вынуть полный пылесборный мешок за язычок движением вверх. Отверстие пылесборника закроется.
3. При необходимости очистить внутреннюю часть зарядной станции и фильтр защиты двигателя, см. главу *Очистка фильтра защиты двигателя*.
4. Развернуть новый пылесборный мешок и вставить его в держатель сверху.
   Рисунок M
5. Закрыть крышку зарядной станции.

Очистка фильтра защиты двигателя

1. Открыть крышку зарядной станции.
   Рисунок X
2. Вынуть пылесборный мешок за язычок движением вверх. Отверстие пылесборника закроется.
3. Извлечь фильтр защиты двигателя.
4. Промыть фильтр защиты двигателя под проточной водой.
5. Дать фильтру защиты двигателя высохнуть.
6. Вставить фильтр защиты двигателя в зарядную станцию.
7. Вставить пылесборный мешок, см. *Установка пылесборного мешка*.
8. Закрыть крышку зарядной станции.

Очистка бака для грязной воды на зарядной станции

ВНИМАНИЕ

Появление запаха из-за жидкости в баке для грязной воды

Если во время хранения в баке для грязной воды находится жидкость/влажная грязь, это может привести к появлению неприятного запаха.
Полностью опорожнить бак для грязной воды.
Регулярно очищать бак для грязной воды.

1. Открыть крышку зарядной станции.
2. Снять бак для грязной воды.
3. Потянуть за язычок на крышке бака для грязной воды и откинуть крышку вверх.
4. Опорожнить бак для грязной воды. При наличии стойких загрязнений промыть бак для грязной воды чистой водой или очистить его с помощью щетки.
5. Закрыть крышку бака для грязной воды.
6. Вставить бак для грязной воды в зарядную станцию.
7. Закрыть крышку зарядной станции.

Очистка датчиков

Очищать датчики не реже одного раза в месяц. При загрязнении всегда сразу же очищать датчики.
Рисунок T
Рисунок U

1. Протирать датчики мягкой тканью.

Очистка контактов

Очищать контакты на устройстве и баке для грязной воды не реже одного раза в месяц. Всегда сразу очищать контакты, если они загрязнены.

1. Снять бак для грязной воды, см. главу *Снятие бака для грязной воды*.
2. Протереть контакты устройства и бак для грязной воды мягкой тканью.
   Рисунок Y

Очистка бака для грязной воды

ВНИМАНИЕ

Присохшая грязь

Присохшая грязь может надолго повредить устройство.
Регулярно очищать бак для грязной воды.
Информацию о порядке действий относительно опорожнения и очистки бака для грязной воды см. в главе *Опорожнение бака для грязной воды*.

Очистка чистящего валика в зарядной станции

Примечание

Чистящий валик можно очищать в зарядной станции, только когда робот-мойщик находится в зарядной станции.

Примечание

Чистящие валики автоматически очищаются в зарядной станции после каждого завершенного процесса уборки.

Очистить чистящие валики в зарядной станции вручную:

1. Нажать Кнопка «Начать самоочистку».

Очистка чистящего валика

ВНИМАНИЕ

Остатки моющего средства в валике

Пенообразование
Помыть валик под проточной водой после каждого использования или постирать его в стиральной машине.

ВНИМАНИЕ

Повреждения при очистке валика с использованием кондиционера для белья или вследствие использования сушилки

Повреждение микроволокон
Не использовать кондиционер для белья при очистке в стиральной машине.
Не кладите валик в сушилку.

ВНИМАНИЕ

Повреждение имущества из-за незакрепленного валика

Стиральная машина может быть повреждена.
Положите валик в сетку для стирки белья и загрузите в стиральную машину дополнительное белье.

1. Снять магнитную крышку с кассеты валика.
   Рисунок H
2. Нажать кнопку разблокировки на кассете валика.
   Рисунок Z
   Кассета валика отсоединяется от робота-мойщика.
3. Вынуть кассету валика из робота-мойщика.
4. Откинуть скребок вверх.
5. Вынуть чистящий валик из кассеты.
   Рисунок AA
6. Помыть валик под проточной водой или постирать в стиральной машине при макс. 60 °C.
   Рисунок AB
7. Очистить привод цилиндрических щеток влажной тканью.
8. Дать чистящему валику высохнуть на воздухе.

Очистка кассеты валика и скребка с помощью гребня для волос

ВНИМАНИЕ

Повреждения вследствие мойки скребка в посудомоечной машине

В результате мытья скребок может деформироваться и больше не будет правильно прилегать к валику. Это ухудшает результат уборки.

Мыть скребок не в посудомоечной машине, а под проточной водой.

ВНИМАНИЕ

Присохшая грязь

Присохшая грязь может надолго повредить устройство.

Рекомендуется полностью очищать устройство после каждого использования.

ВНИМАНИЕ

Присохшая грязь

Присохшая грязь может надолго повредить устройство.

Регулярно очищать скребок чистящим инструментом.

1. Снять магнитную крышку с кассеты валика.
   Рисунок H
2. Нажать кнопку разблокировки кассеты валика.
   Рисунок Z
   Кассета валика отсоединяется от робота-мойщика.
3. Вынуть кассету валика из робота-мойщика.
4. Поднять Скребок.
5. Вынуть чистящий валик из кассеты.
   Рисунок AA
6. Помыть Скребок под проточной водой.

Примечание

Не мыть Скребок и кассету валика в посудомоечной машине, так как это может привести к повреждению компонентов.

7. Удалить прилипшую грязь с помощью чистящего инструмента.
   Рисунок AC
8. Опустить Скребок.
9. Обратить внимание на направляющую кассеты и вставить кассету в робот-мойщик до слышимой фиксации.
   Рисунок K
10. Установить магнитную крышку на кассету валика.

Очистка пылесборника

1. Опорожнить пылесборник.

ВНИМАНИЕ

Повреждение электронных компонентов

Не производить влажную очистку пылесборника.

2. Очистить пылесборник с помощью прилагаемого чистящего инструмента.
   Рисунок AD
3. Закрыть крышку движением вверх до слышимой фиксации.
4. Вставить пылесборник.

Очистка фильтра

Мы рекомендуем регулярно очищать фильтр. Это предотвращает его засорение.

1. Снять верхнюю крышку.
2. Нажать на зажим, взять пылесборник за утопленные ручки и извлечь его из устройства.
   Рисунок V
3. Нажать на зажим.
   Рисунок AE
4. Открыть крышку.
5. Удалить фильтр.
6. Очистить фильтр под проточной водой с помощью прилагаемого чистящего инструмента.
   Рисунок AF
7. Дать фильтру полностью высохнуть.
8. Прижать фильтр в нужное положение.
9. Закрыть крышку пылесборника.
10. Вставить пылесборник.

Очистка чистящей щетки

1. Перевернуть робот-мойщик.

Примечание

Не забыть предварительно опорожнить баки для чистой и грязной воды или извлечь их из устройства.

2. Сжать зажимы на крышке щетки.
   Рисунок AG
3. Снять крышку щетки.
4. Извлечь чистящую щетку.
   Рисунок AH
5. Очистить чистящую щетку с помощью прилагаемого чистящего инструмента.
6. Вставить чистящую щетку.
7. Установить крышку щетки и надавить на нее до слышимой фиксации.

Очистка колес

Частицы грязи (например, песок и т. д.) могут прилипнуть к поверхности колеса и затем повредить чувствительные гладкие участки пола.

1. Очистить рабочие поверхности колес влажной тканью.

Очистка нижней стороны устройства

ВНИМАНИЕ

Присохшая грязь

Присохшая грязь может надолго повредить устройство.

Рекомендуется полностью очищать устройство после каждого использования.

1. Снять бак для грязной воды, см. главу *Снятие бака для грязной воды*.
2. Нажать кнопку разблокировки кассеты валика.
   Рисунок Z
   Кассета валика отсоединяется от робота-мойщика.
3. Вынуть кассету валика из робота-мойщика.
4. Очистить нижнюю часть устройства и открытые внутренние поверхности, а также видимые контакты и датчики влажной тряпкой.
5. Обратить внимание на направляющую кассеты и вставить кассету в робот-мойщик до слышимой фиксации.
   Рисунок K
6. Вставить бак для грязной воды, см. главу *Установка бака для грязной воды*.

Моющие средства и средства для ухода

ВНИМАНИЕ

Использование неподходящих моющих средств и средств для ухода

Использование неподходящих моющих средств и средств для ухода может повредить устройство и привести к аннулированию гарантии.

Использовать только моющие средства KÄRCHER.

Обратить внимание на правильную дозировку.

Примечание

При необходимости для очистки полов использовать моющие средства или средства для ухода KÄRCHER.

- Соблюдать информацию производителя относительно дозировки моющего средства и средства для ухода.
- Чтобы избежать пенообразования, наполнить бак для чистой воды сначала водой, а затем моющим средством или средством для ухода.
- Во избежание переполнения оставлять место для моющего средства или средства для ухода при заполнении водой.

Замена чистящего валика

Изношенный чистящий валик может ухудшить результат уборки.

1. Регулярно проверять чистящий валик на предмет износа и при необходимости заменить.

Очистка водяного фильтра в зарядной станции

1. Открыть отсек для хранения валика на зарядной станции.
   Рисунок AI
2. Повернуть байонетный замок водяного фильтра и извлечь водяной фильтр.
3. Промыть водяной фильтр под проточной водой.
4. Вставить водяной фильтр в зарядную станцию.
5. Закрыть отсек для хранения валика.

Очистка датчика влажности

Зарядная станция оснащена датчиками, которые выдают сообщение об ошибке, если на станции слишком много влаги.

Если появилось сообщение об ошибке, жидкость необходимо удалить:

1. Снять рампу с зарядной станции и слить жидкость.
   Рисунок AJ
2. Протереть датчики влажности салфеткой.
3. Снять бак для грязной воды, см. главу *Снятие бака для грязной воды*.
4. Потянуть вверх рычаг открытия бака для грязной воды и поднять крышку бака.
   Рисунок R
5. Очистить впуск воды на баке для грязной воды внутри и снаружи.
6. Закрыть крышку бака для грязной воды.
7. Вставить бак для грязной воды в устройство, см. *Установка бака для грязной воды*.
8. Очистить кассету валика, см. *Очистка кассеты валика и скребка с помощью гребня для волос*.

Помощь при неисправностях

Зачастую неисправности имеют простые причины, поэтому с помощью следующего обзора их можно устранить самостоятельно. В случае сомнения или возникновения не описанных здесь неисправностей следует обращаться в уполномоченную службу сервисного обслуживания.

Ошибка	Причина	Устранение
Аккумулятор не заряжается	Загрязнены зарядные контакты.	1. Протереть зарядные контакты на зарядной станции и роботе-мойщике сухой тканью.
	Температура окружающей среды ниже 0 °C или выше 35 °C.	1. Использовать робот-мойщик при температуре выше 0 °C и ниже 35 °C.
	Сетевой кабель зарядной станции не подключен.	1. Подключить сетевой кабель зарядной станции.

Ошибка	Причина	Устранение
Робот-мойщик не возвращается на зарядную станцию	Аккумулятор разряжен.	1. Вручную установить робот-мойщик на зарядную станцию и дать ему полностью зарядиться.
	Робот-мойщик находится слишком далеко от зарядной станции.	1. Переместить робот-мойщик ближе к зарядной станции. 2. Вручную установить робот-мойщик на зарядную станцию.
	Недостаточно места вокруг зарядной станции.	1. Убедиться, что вокруг зарядной станции достаточно места, см. главу *Установка зарядной станции*.
	Вокруг зарядной станции слишком много препятствий.	1. Разместить зарядную станцию в более открытом месте, см. главу *Установка зарядной станции*.
	При перемещении на большое расстояние робот-мойщик перерисовывает свое окружение.	1. Вручную установить робот-мойщик на зарядную станцию.
	Робот-мойщик не был запущен с зарядной станции. В этом случае он возвращается только туда, где был запущен.	1. Вручную установить робот-мойщик на зарядную станцию.
	Сетевой кабель зарядной станции не подключен.	1. Подключить сетевой кабель зарядной станции.
Всасывание пыли на зарядной станции не запускается или выполняется неправильно	Робот-мойщик неправильно установлен на зарядной станции.	1. Вручную установить робот-мойщик на зарядную станцию.
	Пылесборный мешок заполнен. Светодиод на отсеке для пылесборного мешка горит красным цветом.	1. Заменить пылесборный мешок, см. *Замена пылесборного мешка*).
	Пылесборный мешок отсутствует или вставлен неправильно.	1. Вставить пылесборный мешок или проверить его положение.
	Крышка зарядной станции открыта.	1. Закрыть крышку зарядной станции.
Робот для влажной уборки пола движется прерывисто и не выполняет уборку по четкому маршруту.	Датчик контакта со стеной загрязнен.	1. Очистить датчик контакта со стеной, см. *Очистка датчиков*.
	Лазерный датчик (LiDAR) загрязнен.	1. Очистить лазерный датчик (LiDAR), см. *Очистка датчиков*.
Робот для влажной уборки пола часто возвращается к зарядной станции	Бак для чистой воды установлен в устройстве неправильно.	1. Правильно вставить бак для чистой воды в устройство.
	Бак для грязной воды в устройстве полон либо загрязнен.	1. Опорожнить бак для грязной воды. 2. Очистить бак для грязной воды, см. *Очистка бака для грязной воды*. 3. Очистить контакты на баке для грязной воды, см. *Очистка контактов*.
Светодиодные кнопки и Светодиодная планка на устройстве пульсируют красным светом.	Бак для чистой воды пустой.	1. Заполнить бак для чистой воды.
	Бак для грязной воды полный.	1. Опорожнить бак для грязной воды.
Светодиодные кнопки пульсируют красным цветом, а Светодиодная планка на устройстве не горит	Аккумулятор разряжен.	1. Зарядить аккумулятор.
Светодиодные кнопки мигают красным цветом, а Светодиодная планка на устройстве не горит	В устройстве отсутствует пылесборник.	1. Вставить пылесборник.
	Заряд аккумулятора менее 20 %. Устройство не может начать уборку.	1. Зарядить аккумулятор.

Ошибка	Причина	Устранение
Светодиод на отсеке для пылесборного мешка на зарядной станции горит красным цветом	В зарядной станции нет пылесборного мешка.	1. Вставить пылесборный мешок.
Светодиод на баке для чистой воды в зарядной станции горит красным цветом	Бак для чистой воды пустой.	1. Заполнить бак для чистой воды.
	Бак для чистой воды не вставлен в устройство.	1. Вставить бак для чистой воды.
Светодиод на баке для чистой воды в зарядной станции горит красным цветом, хотя бак для чистой воды полный	Засорен водяной фильтр в контуре подачи чистой воды от зарядной станции к устройству.	1. Очистить водяной фильтр, см. главу *Очистка водяного фильтра в зарядной станции*. 2. Если проблему не удалось устранить, заменить водяной фильтр.
Светодиод на баке для грязной воды в зарядной станции горит красным цветом	Бак для грязной воды полный.	1. Опорожнить бак для грязной воды.
	Бак для грязной воды не вставлен в устройство.	1. Вставить бак для грязной воды.

Сервисная служба

Если неисправность не удается устранить, устройство необходимо отправить на проверку в сервисную службу.

Гарантия

В каждой стране действуют соответствующие условия гарантии, установленные нашей дочерней сбытовой компанией. Возможные неисправности устройства в течение гарантийного срока мы устраняем бесплатно, если причина заключается в дефектах материалов или производственном браке. В случае возникновения претензий в течение гарантийного срока просьба обращаться с чеком о покупке в торговую организацию, продавшую изделие, или в ближайшую уполномоченную службу сервисного обслуживания.
(Адрес указан на обороте)
Дополнительную информацию о гарантии (при наличии) можно найти в области сервисного обслуживания на местном веб-сайте Kärcher в разделе «Загрузки».
Дата выпуска отображается на заводской табличке либо в формате MM/YYYY, где MM - месяц производства, YYYY - год производства, либо в закодированном виде.
При этом отдельные цифры имеют следующее значение:
Пример: 30290
3 год выпуска
0 столетие выпуска
2 десятилетие выпуска
9 вторая цифра месяца выпуска
0 первая цифра месяца выпуска
Таким образом, в данном примере код 30290 означает дату выпуска 09 /(2)023.

Декларация о соответствии стандартам ЕС

Устройство	Тип	Частотный диапазон, МГц	Мощность, макс. EIRP, мВт
RVF 7	WLAN 2,4 ГГц	2400-2483,5	100
RVF 7	WLAN 5 ГГц	5150-5850	100
RVF 7	Соединение Bluetooth	2400-2483,5	63

Настоящим компания Alfred Kärcher SE & Co. KG заявляет, что радиоустройство типа Robo Cleaner соответствует директиве 2014/53/ЕС. Полный текст декларации о соответствии стандартам ЕС содержится на сайте *www.kaercher.com/RVF 7*.

Технические характеристики

		RVF 7 Comfort
Робот-мойщик		
Номинальная мощность	W	60
Тип аккумуляторного блока		Li-ION
Емкость аккумулятора	mAh	4800
Время работы при полном заряде аккумулятора в нормальном режиме	min	120
Производительность по площади	m^2/h	45
Мощность всасывания (режим Boost/стандартный режим)	Pa	13000 / 2000
Время зарядки (от 8 % до 100 %/от 0 % до 100 %)	min	230 / 285
Беспроводные соединения		IEEE 802.11b/g/n 2,4 ГГц и 5 ГГц
Частотный диапазон (для 2,4 ГГц)	MHz	2400-2483,5
Частотный диапазон (для 5 ГГц)	MHz	5150-5850

		RVF 7 Comfort
Уровень звукового давления	dB(A)	<67
Объем бака для чистой воды	ml	300
Объем бака для грязной воды	ml	130
Сухая грязь	ml	250
Вес	kg	5,6
Зарядная станция		
Номинальная потребляемая мощность (всасывание/зарядка)	W	650/30
Продолжительность самоочистки	Секунды	90-240
Объем бака для чистой воды	l	3
Объем бака для грязной воды	l	2,4
Сухая грязь	l	4
Вес	kg	9,3
Длина x ширина x высота	mm	450x400 x520
Уровень звукового давления	dB(A)	82

Сохраняется право на внесение технических изменений.

Зміст

Загальні вказівки 338
Вказівки з техніки безпеки 338
Символи на пристрої 339
Охорона довкілля 339
Використання за призначенням 340
Приладдя та запасні деталі 340
Комплект поставки 340
Опис пристрою 340
Кнопки на зарядній станції 340
Перше введення в експлуатацію 342
Введення в експлуатацію 343
Керування 344
Транспортування 347
Зберігання 347
Догляд та технічне обслуговування 347
Допомога в разі несправностей 350
Гарантія 351
Декларація про відповідність стандартам ЄС . 351
Технічні характеристики 352

Загальні вказівки

Перед першим використанням пристрою слід ознайомитися з цією оригінальною інструкцією з експлуатації і діяти відповідно до неї. Документи слід зберегти для подальшого користування або для наступного власника.

- Недотримання інструкції з експлуатації та вказівок з техніки безпеки може призвести до пошкодження пристрою та небезпеки травмування оператора та інших осіб.
- У разі виявлення транспортних ушкоджень відразу проінформувати торгового представника.
- Під час розпакування пристрою перевірити його комплектність і цілісність.

Вказівки з техніки безпеки

- Разом із вказівками в цій інструкції з експлуатації слід враховувати загальні законодавчі положення щодо техніки безпеки та попередження нещасних випадків.
- Наявні на пристрої попереджувальні знаки та таблички дають важливі вказівки для безпечної експлуатації пристрою.

Ступінь небезпеки

⚠ *НЕБЕЗПЕКА*

- *Вказівка щодо небезпеки, яка безпосередньо загрожує та призводить до тяжких травм чи смерті.*

⚠ *ПОПЕРЕДЖЕННЯ*

- *Вказівка щодо потенційно можливої небезпечної ситуації, що може призвести до тяжких травм чи смерті.*

⚠ *ОБЕРЕЖНО*

- *Вказівка щодо потенційно небезпечної ситуації, яка може спричинити отримання легких травм.*

УВАГА

- *Вказівка щодо можливої потенційно небезпечної ситуації, що може спричинити матеріальні збитки.*

Загальні вказівки з техніки безпеки

Лазерний радар пристрою відповідає стандарту IEC 60825-1:2014 для лазерів класу 1 і не створює лазерне випромінювання, небезпечне для організму людини.

⚠ *НЕБЕЗПЕКА* *• Небезпека ядухи. Пакувальну плівку зберігати у недоступному для дітей місці.*

⚠ *ПОПЕРЕДЖЕННЯ* *• Використовувати пристрій лише за призначенням. Враховувати умови місцевості, під час роботи з пристроєм необхідно звертати увагу на третіх осіб, особливо на дітей. • Пристрій не призначений для використання особами з обмеженими фізичними, сенсорними або розумовими здібностями, а також особами з недостатнім досвідом та/або знаннями. • Пристроєм дозволяється користуватися тільки особам, які пройшли інструктаж щодо поводження з ним, підтвердили свої здібності щодо керування ним та яким доручено користування пристроєм. • Забороняється працювати з пристроєм дітям. • Стежити за тим, щоб діти не грали з пристроєм. • Дітям дозволено проводити очищення та обслуговування пристрою тільки під наглядом. • Дітям не менше 8 років дозволено користуватись пристроєм, якщо вони проінструктовані особою, яка відповідає за їхню безпеку, чи знаходяться під її належним наглядом, а також усвідомлюють потенційні ризики.*

⚠ *ОБЕРЕЖНО* *• Небезпека нещасного випадку та травмування. Під час транспортування та зберігання враховуйте вагу пристрою, див. главу Технічні характеристики в інструкції з експлуатації. • Запобіжні пристрої призначені для вашого захисту. Забороняється змінювати запобіжні пристрої чи нехтувати ними.*

УВАГА *• Пошкодження пристрою. Не ставайте на пристрій і не розміщуйте на ньому дітей, предмети або хатніх тварин. • Пристрій містить акумулятори, заміну яких може виконати тільки фахівець.*

Небезпека ураження струмом

⚠ ***ПОПЕРЕДЖЕННЯ*** *• Пристрій має електричні компоненти, тому його не можна мити під проточною водою. • Перед виконанням будь-яких робіт з догляду та технічного обслуговування вимкніть пристрій.*

⚠ ***ОБЕРЕЖНО*** *• Роботи з ремонту та з електричними компонентами доручати тільки авторизованій сервісній службі.*

Вказівки з техніки безпеки під час експлуатації

⚠ ***НЕБЕЗПЕКА*** *• Не експлуатуйте пристрій без нагляду в приміщеннях із палаючим вогнем або жаром у відкритому каміні. • Не експлуатуйте пристрій без нагляду в приміщеннях із палаючими свічками.*

⚠ ***ПОПЕРЕДЖЕННЯ*** *• Небезпека короткого замикання. Тримайте струмопровідні предмети (викрутки тощо) якнайдалі від зарядних контактів.*

⚠ ***ОБЕРЕЖНО*** *• Будьте уважні, щоб не спіткнутися через робот-пилосос, що рухається. • Небезпека травмування. Під час роботи пристрою в жодному разі не вставляйте кінцівки або інструменти в очищувальний валик, що обертається. • Не стійте і не сідайте на станцію або робот-пилосос. • Зверніть увагу на те, що предмети можуть впасти, якщо вони зіткнуться з роботом-пилососом (включно з предметами на столах або невеликими предметами меблів). • Зверніть увагу, що робот-пилосос може заплутатися у телефонних кабелях, електричних кабелях, скатертинах, шнурах, ременях тощо. Це може призвести до падіння предметів.*

УВАГА *• Не експлуатуйте пристрій у приміщеннях, захищених сигналізацією або датчиком руху. • Допустима температура експлуатації пристрою від 0 °C до +35 °C. • Використовувати пристрій тільки у приміщеннях. • Не збирати пристроєм гострі або великі предмети, такі як уламки, гравій або деталі іграшок. • Підніміть усі кабелі з підлоги, перш ніж використовувати пристрій, щоб запобігти їх затягуванню під час прибирання. • Закрийте всі зони, де існує небезпека падіння пристрою. Наприклад, сходи або галереї без перешкод.*

Вказівки з техніки безпеки для станції заряджання

⚠ ***НЕБЕЗПЕКА*** *• Підключати пристрій тільки до джерела змінного струму. Зазначена напруга на заводській табличці повинна відповідати напрузі в мережі. • З міркувань безпеки радимо використовувати пристрій тільки з пристроєм захисного вимкнення (макс. 30 мА). • Заборонено торкатися штепсельної вилки та розетки вологими руками. • Небезпека вибуху. Не заряджати акумулятори, які не підлягають повторному заряджанню.*

⚠ ***ПОПЕРЕДЖЕННЯ*** *• Підключати пристрій до елемента електропідключення, виконаного спеціалістом-електриком відповідно до стандарту міжнародної електротехнічної комісії (МЕК) IEC 60364-1. • Перевіряйте відповідність напруги в мережі та напруги, вказаної на заводській табличці зарядного пристрою. • Пристрій має електричні компоненти, тому його не можна мити під проточною водою. • Небезпека короткого замикання. Тримайте струмопровідні предмети (викрутки тощо) якнайдалі від зарядних контактів. • Небезпека короткого замикання. Очищайте зарядні контакти станції тільки сухими. • Перед проведенням будь-яких робіт з догляду та технічного обслуговування витягувати штепсельну вилку з розетки. • Робот-пилосос 1.269-690.0 дозволяється заряджати лише на зарядному пристрої станції заряджання з номером компонента 4.269-091.0. • Заряджайте в зарядній станції тільки очисний пристрій, що входить до комплекту поставки. • Перевіряти мережевий кабель на наявність пошкоджень перед кожним використанням. Не використовувати пошкоджений мережевий кабель. У разі пошкоджень замінити мережевий кабель кабелем, дозволеним до заміни. Відповідний для заміни кабель можна придбати в компанії KÄRCHER або у одного з наших сервісних партнерів.*

УВАГА *• Використовувати станцію заряджання тільки в приміщеннях. • Не розміщуйте станцію заряджання біля джерел тепла, наприклад, обігрівачів. • Зберігайте станцію заряджання тільки в прохолодному й сухому місці в приміщенні. • Щоб запобігти глибокому розряджанню акумулятора, повністю заряджайте робота-пилососа не рідше, ніж раз у п'ять місяців • Перед проведенням будь-яких робіт з обслуговування та ремонту вимкніть станцію заряджання.*

Символи на пристрої

Перед уведенням в експлуатацію ознайомитись з інструкцією з експлуатації та усіма вказівками з техніки безпеки.

Забезпечити захист пристрою від вологи. Зберігати пристрій у сухому місці. Не виставляти пристрій під дощ. Пристрій можна використовувати лише у приміщеннях.

Охорона довкілля

Пакувальні матеріали придатні до вторинної переробки. Упаковку необхідно утилізувати без шкоди для довкілля.

Електричні та електронні пристрої містять цінні матеріали, які придатні до вторинної переробки, і часто компоненти, як-от батареї, акумулятори чи мастило, які у разі неправильного поводження з ними або неправильної утилізації можуть створити потенційну небезпеку для здоров'я людини та довкілля. Однак ці компоненти необхідні для належної експлуатації

пристрою. Пристрої, позначені цим символом, забороняється утилізувати разом із побутовим сміттям.

Вказівки щодо компонентів (REACH)
Актуальні відомості про компоненти наведені на сайті: *www.kaercher.de/REACH*

Використання за призначенням

Пристрій складається з двох вузлів: станції заряджання та робота-пилососа, що працює від акумулятора.

- Цей робот-пилосос призначений для повністю автоматизованого вологого та сухого прибирання.
- Не чистити чутливі до води покриття, наприкладнеоброблені коркові підлоги, оскільки може просочитись волога і пошкодити підлогу.
- Пристрій підходить для прибирання килимів, полівінілхлоридних покриттів, лінолеуму, плиткових та кам'яних підлог, змащеного і натертого воском паркету, ламіната, а також усіх видів водостійких підлогових покриттів.
- Цей пристрій призначений для побутового використання та не призначений для промислового використання.

Приладдя та запасні деталі

Слід використовувати лише оригінальне приладдя та оригінальні запасні частини, тому що саме вони гарантують безпечну та безперебійну експлуатацію пристрою.
Інформація щодо приладдя та запасних частин міститься на сайті *www.kaercher.com*.

Комплект поставки

Під час розпакування пристрою перевірити комплектацію. У разі нестачі приладдя або ушкоджень, отриманих під час транспортування, слід повідомити про це торговельній організації, яка продала пристрій.

Опис пристрою

Рисунки див. на сторінці з зображеннями.
Малюнок A
Малюнок B

1. Бак для брудної води
2. Очищувальний валик (2 x)
3. Всмоктувальна труба робота-пилососа
4. Приводне колесо
5. Кришка щітки
6. Очисна щітка
7. Бічна щітка (4 шт.)
8. Напрямний ролик
9. Датчик падіння
10. Касета валика
11. Важіль для відкривання бака для брудної води
12. Клапан всмоктування брудної води на пристрої
13. Бак для чистої води
14. Гумова пробка для системи подавання свіжої води
15. Інструмент для очищення
16. Контейнер для пилу
17. Foam Stop 30 мл (2 x)
18. RM 536 500 мл
19. Кнопка Увімк./Вимк./Пауза
20. Кнопка Home
21. 3D-датчик з камерою
22. Датчик контакту зі стіною
23. Світлодіодна стрічка до показника статусу
24. Верхня кришка
25. Система подавання чистої води
26. Контакти зарядної станції
27. Лазерний датчик (LiDAR)
28. Фільтр (2 шт.)
29. В'їзна рампа
30. Відділ для зберігання валиків
31. Кришка зарядної станції
32. Ручка для перенесення
33. Гніздо зарядки
34. Тримач кабелю
35. Кабелепровід
36. Мішок для пилу *(2 шт.) **(5 шт.)
37. Мережевий кабель
38. Бак для брудної води
39. Бак для чистої води
40. Приймальний отвір мішка для збору пилу
41. Кнопка «Почати самоочищення»
42. Кнопка «Змінити режим прибирання»
43. Кнопка «Почати прибирання»
44. Клапан для наповнення свіжою водою
45. Всмоктувальний клапан бака для брудної води
46. Всмоктувальна труба на зарядній станції

* RVF 7 Comfort
** RVF 7 Comfort Extra

Кнопки на зарядній станції

Вказівка
Кнопки на зарядній станції можна натискати лише тоді, коли робот-пилосос знаходиться в зарядній станції, оскільки це єдиний спосіб забезпечити контакт із пристроєм.

Кнопка	Опис
	Кнопка використовується для початку прибирання.
	Кнопка використовується для вибору режимів прибирання. Якщо символ світиться, то активовано режим вологого та сухого прибирання. Якщо символ не світиться, то активовано лише режим сухого прибирання.
	Кнопка використовується для активації функції самоочищення. Вона включає в себе: ● Спорожнення бака для брудної води ● Заповнення бака для чистої води ● Очищення валика ● Сушіння валика ● Випорожнення мішка для пилу

Принцип роботи робота-пилососа

- Мобільний робот-пилосос живиться від вбудованого акумулятора, який він регулярно заряджає від зарядної станції, що входить до комплекту постачання. Якщо заряд акумулятора занадто низький, він самостійно повертається на зарядну станцію для підзаряджання і, за потреби, призупиняє поточне завдання з прибирання.
- Одразу ж після завершення процесу заряджання робот-пилосос самостійно залишає зарядну станцію і, у разі наявності незавершеного завдання з прибирання, продовжує його виконання. Коли робот-пилосос завершив роботи з прибирання, він повертається до станції заряджання для підзаряджання.
- Робот-пилосос передає повідомлення про свій стан за допомогою голосового зв'язку та різнокольорової світлодіодної сигналізації на пристрої.
- Робот-пилосос пересувається системно. За допомогою лазерного датчика (LiDAR) він сканує приміщення й поступово його очищує. Перешкоди, висота яких дорівнює чи перевищує висоту вбудованого лазерного датчика (LiDAR), пилосос обминатиме.
- Робот-пилосос оснащений датчиками для запобігання падінню, що розпізнають сходи і сходинки та перешкоджають падінню пристрою.
- Для розпізнавання килимів використовується ультразвуковий датчик, який можна активувати і деактивувати індивідуально в застосунку. Залежно від конфігурації, робот-пилосос обминатиме килими.
- Робот-пилосос має баки для чистої та брудної води, а також валик з мікрофібри, контейнер для пилу, очищувальну щітку та 2 бічні щітки. Ці компоненти дозволяють виконувати сухе та вологе прибирання одночасно. Під час процесу всмоктування пилу всі частинки пилу та грубого бруду збираються в контейнері для пилу, щоб запобігти їхньому потраплянню в бак для брудної води під час вологого прибирання.
- У багатофункціональній зарядній станції з пристрою після кожного процесу прибирання автономно видаляється брудна вода, додається чиста вода, а з контейнера для пилу видаляється його вміст. У зарядній станції також можна очищувати, сушити та зберігати очищувальні валики.

Відсмоктування може відбуватися лише за таких умов:

- Робот-пилосос знаходиться на зарядній станції.
- У зарядній станції встановлено мішок для пилу.
- Установлений мішок для пилу не заповнений.
- Кришка зарядної станції закрита.

Кольори світлодіодної сигналізації на пристрої

Світлодіодні кнопки	Світлодіодна стрічка	Значення
вимк.	вимк.	Пристрій вимкнено. Пристрій знаходиться в режимі сну. Пристрій знаходиться в режимі «Не турбувати».
пульсують білим	пульсує білим	Пристрій вмикається. Нова прошивка завантажується й оновлюється.
пульсуючий синій	вимк.	Установлюється мережеве з'єднання.
зелений, що світиться	синій або жовтий, що світиться (залежно від обраного режиму прибирання)	Підключення до мережі успішно завершено.
блимає синім	вимк.	Підключення до мережі скидається.
пульсує зеленим	вимк.	Пристрій перебуває на зарядній станції; відбувається заряджання акумулятора.

Світлодіодні кнопки	Світлодіодна стрічка	Значення
пульсує або блимає червоним	пульсує або блимає червоним	Виникла несправність. Усунення несправностей див. *Допомога в разі несправностей*.

Кольори світлодіодної сигналізації на зарядній станції

Світлодіодні кнопки	Світлодіодна стрічка	Значення
вимк.	білий, що світиться	Зарядна станція перебуває в режимі очікування.
● Кнопка «Почати прибирання»:пульсує зеленим ● Кнопка «Змінити режим прибирання»:світиться синім/вимк. ● Кнопка «Почати самоочищення»:світиться білим	пульсує зеленим	Пристрій перебуває на зарядній станції; відбувається заряджання акумулятора.
● Кнопка «Почати прибирання»:вимк. ● Кнопка «Змінити режим прибирання»:світиться синім/вимк. ● Кнопка «Почати самоочищення»:пульсує жовтим	пульсує жовтим	Вміст контейнера для пилу в пристрої видаляється на зарядній станції.
● Кнопка «Почати прибирання»:вимк. ● Кнопка «Змінити режим прибирання»:світиться синім/вимк. ● Кнопка «Почати самоочищення»:пульсує синім	пульсує синім	Пристрій знаходиться на зарядній станції, й відбувається очищення очищувальних валиків.
● Кнопка «Почати прибирання»:світиться червоним ● Кнопка «Змінити режим прибирання»:світиться червоним ● Кнопка «Почати самоочищення»:світиться червоним	пульсує або блимає червоним	Виникла несправність. Усунення несправностей див. *Допомога в разі несправностей*.
вимк.	вимк.	Пристрій вимкнено. Пристрій знаходиться в режимі «Не турбувати».

Спеціальні режими

Сплячий режим

Робот-пилосос автоматично переходить у сплячий режим після 5 хвилин бездіяльності. Натисніть будь-яку кнопку, щоб вивести його з цього режиму.

- Робот-пилосос не переходить у сплячий режим, коли він перебуває на станції заряджання.
- Робот-пилосос автоматично вимикається, якщо перебуває в сплячому режимі понад 6 годин.

Режим «Не турбувати»

Можна активувати режим «Не турбувати». У режимі «Не турбувати» робот-пилосос не видає жодних звукових попереджень. Світлодіодні кнопки та Світлодіодна стрічка вимкнені.
Режим «Не турбувати» можна активувати у застосунку. Завантаження застосунку описано в главі *Підключення робота-пилососа до мережі Wi-Fi та застосунку*.

Вказівка
У режимі «Не турбувати» робот-пилосос не вимкнений. Щоб продовжити прибирання, коротко натиснути Кнопка Увімк./Вимк./Пауза.

Дистанційне керування

У програмі є можливість навігації робота, якщо він, наприклад, застряг у недоступному місці.
Це дистанційне керування можна вибрати у програмі в розділі «Налаштування» > «Налаштування робота».

Перше введення в експлуатацію

Установлення зарядної станції

- Виберіть таке місце встановлення, де робот-пилосос зможе легко дістатися до станції заряджання.

УВАГА
Пошкодження підлоги через вологу
Вологий валик може пошкодити підлогу під час заряджання.

Розмістіть зарядну станцію на водонепроникній підлозі та на захисній пластині, що входить до комплекту постачання.

- Забезпечити відстань щонайменше 0,5 м ліворуч і праворуч від станції заряджання та щонайменше 1,5 м перед нею.
- На місце встановлення не мають потрапляти прямі сонячні промені.

1. Налаштуйте станцію заряджання.
   Малюнок C
2. Вставити штепсельну вилку мережевого кабелю пристрою в гніздо для заряджання на зарядній станції.
   Малюнок D
3. Вставити штепсельну вилку в розетку.

Підключення робота-пилососа до зарядної станції

1. Вручну помістити робот-пилосос на зарядну станцію та переконатися, що зарядні контакти з'єднуються належним чином.
   Робот-пилосос вмикається автоматично. Світлодіодні кнопки та Світлодіодна стрічка загоряються.

Вказівка

Під час першого введення в експлуатацію ручне ввімкнення без контакту із зарядною станцією неможливе.

Після першого введення в експлуатацію робот-пилосос автоматично переміщується на зарядну станцію.

Підключення робота-пилососа до мережі Wi-Fi та застосунку

Роботом-пилососом можна керувати безпосередньо за допомогою кнопок на пристрої або через застосунок на мобільному пристрої з підтримкою Wi-Fi. Щоб використовувати всі доступні функції, рекомендується керувати роботом-пилососом через Роботи KÄRCHER для приміщень застосунок.

Перш ніж завантажити додаток, переконайтеся, що виконано наведені нижче умови:

- Мобільний пристрій підключено до інтернету.
- Увімкнено WLAN маршрутизатора на частоті 2,4 ГГц або 5 ГГц.
- Гарантовано достатнє покриття бездротової мережі.

Застосунок Роботи KÄRCHER для приміщень App від Apple App Store® або з Google Play™ Store.

GET IT ON Google Play

Download on the App Store

- Google Play™ і Android™ є торговими марками або зареєстрованими торговими марками Google Inc.
- Apple® і App Store® є торговими марками або зареєстрованими торговими знаками Apple Inc.

Підключення робота-пилососа до Роботи KÄRCHER для приміщень застосунку та мережі Wi-Fi:

1. Завантажити застосунок Роботи KÄRCHER для приміщень з Apple App Store або з Google Play Store.
2. Відкрити застосунок Роботи KÄRCHER для приміщень .
3. Створити обліковий запис (якщо ще не зареєстровані).
4. Додати потрібного робота-пилососа.
5. Дотримуватися покрокових інструкцій у програмі.

Введення в експлуатацію

Монтаж бічної щітки

1. Перевернiть робот-пилосос.
2. Установіть бічні щітки. Звернути увагу на призначення кольору на насадці та тримачі на пристрої (наприклад, чорний до чорного).
   Малюнок E

Установлення бака для брудної води

1. Вставити бак для брудної води горизонтально у пристрій до фіксації.
   Малюнок F

Знімання бака для брудної води

1. Натиснути кнопку розблокування бака для брудної води та вийняти його з пристрою.
   Малюнок G

Установлення очищувального валика

1. Зняти магнітну кришку з касети валика.
   Малюнок H
2. Натиснути кнопку розблокування на касеті валика.
   Малюнок I
   Касета з валиком від'єднується від робота-пилососа.
3. Вийняти касету з валиком з робота-пилососа.
4. Установити очищувальний валик на тримач валика.
   Малюнок J
5. Звернути увагу на напрямну касети та вставити касету в робот-пилосос до фіксації.
   Малюнок K
6. Установити магнітну кришку на касеті валика.

Заповнення бака для чистої води на зарядній станції

Бак для чистої води в пристрої наповнюється переважно через зарядну станцію. Втім, бак для чистої води також можна наповнювати вручну, див. *Заповнення бака для чистої води*.

УВАГА

Небезпека пошкодження

Наливання гарячої води в бак для чистої води може призвести до деформації пластику.

Не заливати гарячу воду в бак для чистої води.

Вказівка

Завжди спорожняйте бак для брудної води, перш ніж наповнювати бак для чистої води.

1. Відкрити кришку зарядної станції.
   Малюнок L
2. Зняти бак для чистої води.

3. Потягнути за язичок на кришці бака для чистої води і підняти кришку.
4. Наповнити бак для чистої води холодною або теплою водою з-під крана до позначки MAX.
5. За потреби в бак для чистої води залити мийний засіб або засіб для догляду KÄRCHER.

УВАГА

Незадовільний результат прибирання через неправильне використання мийного засобу

Передозування або недостатнє дозування мийного засобу або засобу для догляду може призвести до незадовільних результатів очищення.

Дотримуйтесь рекомендації щодо дозування мийного засобу або засобу для догляду.

Вказівка

Не використовуйте мийні засоби інших виробників, оскільки це може призвести до надмірного піноутворення на підлозі або в баку для брудної води пристрою.

Крім того, піна може утворюватися під час перших проходок, якщо на підлозі залишилися залишки використовуваних раніше мийних засобів інших виробників.

6. Закрити кришку.
7. Вставити бак для чистої води в зарядну станцію.
8. Закрити кришку зарядної станції.

Заповнення бака для чистої води

Резервуар для свіжої води в приладі можна наповнювати вручну:

УВАГА

Небезпека пошкодження

Наливання гарячої води в бак для чистої води може призвести до деформації пластику.

Не заливати гарячу воду в бак для чистої води.

Вказівка

Завжди спорожняйте резервуар для брудної води, перш ніж наповнювати резервуар для чистої води.

1. Зняти верхню кришку.
   Малюнок N
2. Узяти бак для чистої води за потайні ручки і витягти його з пристрою.
3. Потягніть за гумову накладку на заливному отворі.
4. Заповнити бак для чистої води холодною або теплою водою з-під крана.
5. За потреби в бак для чистої води залити мийний засіб або засіб для догляду KÄRCHER.

УВАГА

Незадовільний результат прибирання через неправильне використання мийного засобу

Передозування або недостатнє дозування мийного засобу або засобу для догляду може призвести до незадовільних результатів очищення.

Дотримуйтесь рекомендації щодо дозування мийного засобу або засобу для догляду.

Вказівка

Не використовуйте мийні засоби інших виробників, оскільки це може призвести до надмірного піноутворення на підлозі або в баку для брудної води пристрою.

Крім того, піна може утворюватися під час перших проходок, якщо на підлозі залишилися залишки використовуваних раніше мийних засобів інших виробників.

6. Щоб запобігти утворенню піни на підлозі або у пристрої, під час перших прибирань додати в бак для чистої води Foam Stop на додаток до мийного засобу. Якщо потрібно, повторити процес.
7. Закрийте гумову кришку.
8. Вставити бак для чистої води в пристрій і притиснути до фіксації.
   Малюнок O
9. Установити верхню кришку.

Установлення мішка для пилу

1. Відкрити кришку зарядної станції.
   Малюнок M
2. Вставити мішок для пилу в кріплення.
3. Закрити кришку зарядної станції.

Керування

УВАГА

Небезпека через перешкоди

Небезпека пошкодження

Перш ніж приступити до роботи з роботом-пилососом, переконайтеся, що на підлозі, сходах або сходинках немає перешкод.

Підготовка території

- Щоб прибирання було ефективним, на підлозі не повинно бути зайвих предметів. Прибирання з перешкодами потребує багато часу, оскільки роботу-пилососу доводиться об'їжджати предмети.
- Відчинити двері кімнат, що підлягають прибиранню.
- Під час керування роботом-пилососом за допомогою програми: Виконати налаштування в програмі, щоб робот-пилосос міг виконувати прибирання відповідно до індивідуальних вимог до прибирання (непрохідні зони, різні параметри прибирання тощо), див. глава *Налаштування у застосунку*.

Налаштування

Налаштування на роботі

Прибирання також можна розпочати з робота-пилососа без застосунку. За допомогою кнопок можна виконати такі команди:

- Вибрати режим прибирання за допомогою Кнопка «Змінити режим прибирання», див. *Початок прибирання*.
- Почати прибирання за допомогою Кнопка Увімк./Вимк./Пауза.
- Перервати прибирання за допомогою Кнопка Увімк./Вимк./Пауза.
- Вручну відправити робот-пилосос назад на зарядну станцію за допомогою Кнопка Home.

Робот-пилосос автоматично повертається на станцію заряджання для підзаряджання, якщо він виконав завдання з прибирання або має недостатній заряд акумулятора під час прибирання.

Налаштування у застосунку

Застосунок Роботи KÄRCHER для приміщень App містить наведені нижче основні функції.

- Покрокова інструкція щодо варіантів конфігурування
- Складання карти приміщень та кількох поверхів
- Налаштування розкладів
- Визначення заборонених зон і віртуальних стін

- Інформація про помилки або несправності та хід прибирання
- Налаштування параметрів прибирання, як-от кількість води, інтенсивність прибирання, кількість проходів або режим уникнення килимів
- Створення зон прибирання
- Увімкнення / вимкнення режиму «Не турбувати»
- Виклик камери на пристрої в реальному часі
- Дистанційне керування пристроєм
- Питання, що часто ставляться, з детальним описом усунення несправностей

Увімкнення робота-пилососа

Вказівка

Помістіть робот-пилосос безпосередньо на станцію заряджання, якщо його неможливо ввімкнути через низький рівень заряду, див. главу Перше введення в експлуатацію.

1. Вручну помістити робот-пилосос на зарядну станцію та переконатися, що зарядні контакти з'єднуються належним чином.
   Робот-пилосос вмикається автоматично і видає звуковий сигнал.
   Світлодіодна стрічка пульсує білим.

Вказівка

Як альтернатива робот-пилосос також може бути ввімкнений, коли він не знаходиться на зарядній станції:

2. Натиснути й утримувати Кнопка Увімк./Вимк./Пауза протягом 5 секунд.
   Робот-пилосос увімкнеться.
   Малюнок P

Робота без програми

Початок прибирання

Вказівка

Відкрийте двері у всі кімнати, які повинен прибрати робот-пилосос, і приберіть з пола зайві предмети.

1. Натиснути Кнопка Увімк./Вимк./Пауза.
   Робот-пилосос подає акустичний сигнал і спочатку створює карту території без прибирання.
   Світлодіодні кнопки та Світлодіодна стрічка світяться білим.
   Після завершення створення карти робот-пилосос повертається на зарядну станцію.

Вказівка

Зачекайте кілька секунд, перш ніж знову натиснути Кнопка Увімк./Вимк./Пауза, щоб робот зміг зберегти карту.

2. Вибрати потрібний режим прибирання.
   a Вибрати режим прибирання за допомогою Кнопка «Змінити режим прибирання» на зарядній станції.
   Крім того, режим прибирання можна вибрати за допомогою Кнопка «Змінити режим прибирання» на пристрої:
   b Відкрити верхню кришку.
   c Вибрати потрібний режим прибирання за допомогою Кнопка «Змінити режим прибирання» на пристрої.
   Малюнок Q
3. Натиснути Кнопка Увімк./Вимк./Пауза.
   Робот-пилосос подає акустичний сигнал і починає прибирання.
   Світлодіодні кнопки та Світлодіодна стрічка світяться синім або жовтим залежно від вибраного режиму прибирання.

Вказівка

Коли бак для брудної води заповнений, робот-пилосос автоматично повертається на зарядну станцію. Після цього брудна вода відкачується на зарядній станції.
Коли бак для чистої води в пристрої порожній, робот-пилосос автоматично повертається на зарядну станцію. Після цього чиста вода заливається на зарядній станції.
Залежно від налаштувань у застосунку, пил у контейнері для пилу автоматично видаляється через певні проміжки часу, коли робот переміщується до зарядної станції.

Робота з програмою

Створення карти

Вказівка

Відкрийте двері у всі кімнати, які повинен прибрати робот-пилосос, і приберіть з пола зайві предмети.

1. У застосунку натиснути на поле керування «Старт» і виконати зазначені кроки за потреби.
   Робот-пилосос подає акустичний сигнал і починає створювати карту.
   Світлодіодні кнопки та Світлодіодна стрічка світяться білим.
   Після завершення створення карти робот-пилосос повертається на зарядну станцію.

Конфігурування робота в програмі

У програмі можна налаштувати індивідуальні конфігурації карти.

- Віртуальні стіни та закриті зони запобігають потраплянню робота-пилососа в області, які не потрібно прибирати.
- Під час точкового чи зонального прибирання робот може один раз цілеспрямовано прибрати вибрані користувачем області.
- Завдяки різним режимам прибирання інтенсивність прибирання може бути підібрана індивідуально для кожного приміщення залежно від типу підлоги або забруднення (кількість води, кількість проходів на одиницю площі, різна частота обертання валику і швидкість робота тощо)

Завантаження програми описано в главі *Підключення робота-пилососа до мережі Wi-Fi та застосунку*.

1. Дотримуватися покрокових інструкцій у програмі.

Початок прибирання

1. Вибрати у застосунку потрібну карту і почати прибирання за індивідуальною конфігурацією.

Вказівка

Коли бак для брудної води заповнений, робот-пилосос автоматично повертається на зарядну станцію. Після цього брудна вода відкачується на зарядній станції.
Коли бак для чистої води в пристрої порожній, робот-пилосос автоматично повертається на зарядну станцію. Після цього чиста вода заливається на зарядній станції.
Залежно від налаштувань у застосунку, пил у контейнері для пилу автоматично видаляється через певні проміжки часу, коли робот переміщується до зарядної станції.

Переривання прибирання

Переривання прибирання на пристрої

1. Під час прибирання натиснути будь-яку кнопку.
   Робот-пилосос зупиняється.
   Світлодіодні кнопки пульсують синім або жовтим (залежно від вибраного режиму прибирання).
   Світлодіодна стрічка пульсує синім або жовтим (залежно від вибраного режиму прибирання).
2. Натиснути Кнопка Увімк./Вимк./Пауза.
   Прибирання продовжується.
   Світлодіодні кнопки світяться синім або жовтим (залежно від вибраного режиму прибирання).
   Світлодіодна стрічка світиться синім або жовтим (залежно від вибраного режиму прибирання).

Переривання прибирання у застосунку

1. У застосунку натиснути на панель керування «Пауза».
   Робот-пилосос зупиняється.
   Світлодіодні кнопки пульсують синім або жовтим (залежно від вибраного режиму прибирання).
   Світлодіодна стрічка пульсує синім або жовтим (залежно від вибраного режиму прибирання).
2. У застосунку натиснути на панель керування «Старт».
   Прибирання продовжується.
   Світлодіодні кнопки світяться синім або жовтим (залежно від вибраного режиму прибирання).
   Світлодіодна стрічка світиться синім або жовтим (залежно від вибраного режиму прибирання).

Індикатор заряду акумулятора

Вказівка

Якщо акумулятор розряджений, робот-пилосос автоматично повертається на зарядну станцію для підзаряджання акумулятора.

Оптичні сигнали попереджають про розрядження акумулятора:

- Коли акумулятор розряджений і потребує підзаряджання, світлодіодні кнопки пульсують червоним.

Вказівка

Якщо робот-пилосос ще не закінчив прибирання, він продовжить його після заряджання акумулятора.

Відправлення робота-пилососа вручну для заряджання

Відправлення робота-пилососа на пристрої вручну для заряджання

1. Якщо робот наразі виконує цикл прибирання, натиснути будь-яку кнопку.
   Робот-пилосос зупиняється.
   Світлодіодні кнопки пульсують синім або жовтим (залежно від вибраного режиму прибирання).
   Світлодіодна стрічка блимає синім або жовтим (залежно від вибраного режиму прибирання).
2. Натиснути Кнопка Home.
   Прибирання скасовується.
   Робот-пилосос переміщується на станцію заряджання для підзаряджання.
   Щойно робот-пилосос підключиться до зарядної станції, світлодіодні кнопки пульсують зеленим.

Робот-пилосос автоматично повертається на станцію заряджання для підзаряджання, якщо він виконав завдання з прибирання або має недостатній заряд акумулятора під час прибирання.

Відправлення робота-пилососа вручну для заряджання через застосунок

1. Якщо робот наразі виконує прибирання, натиснути у застосунку на панель керування «Пауза».
   Робот-пилосос зупиняється.
   Світлодіодні кнопки пульсують синім або жовтим (залежно від вибраного режиму прибирання).
   Світлодіодна стрічка пульсує синім або жовтим (залежно від вибраного режиму прибирання).
2. У застосунку натиснути на панель керування «Заряджання».
   Прибирання скасовується.
   Робот-пилосос переміщується на станцію заряджання для підзаряджання.
   Щойно робот-пилосос підключиться до зарядної станції, світлодіодні кнопки пульсують зеленим.

Робот-пилосос автоматично повертається на станцію заряджання для підзаряджання, якщо він виконав завдання з прибирання або має недостатній заряд акумулятора під час прибирання.

Спорожнення бака для брудної води

Коли бак для брудної води заповнений, світлодіодні кнопки та Світлодіодна стрічкапульсують червоним, а робот-пилосос повертається на зарядну станцію. Брудна вода автоматично відводиться з робота-пилососа на зарядній станції.

Спорожнення бака для брудної води вручну:

1. Зняти бак для брудної води, див. *Знімання бака для брудної води*.
2. Потягти важіль відкривання бака для брудної води догори і підняти кришку бака.
   Малюнок R
3. Спорожнити бак для брудної води. За наявності стійких забруднень промити бак для брудної води чистою водою або очистити його за допомогою щітки.
   Малюнок S
4. Закрити кришку бака для брудної води.
5. Вставити бак для брудної води, див. *Установлення бака для брудної води*.
6. Щоб продовжити прибирання, натиснути Кнопка Увімк./Вимк./Пауза.

Спорожнення контейнера для пилу

Залежно від налаштувань у застосунку, пил у контейнері для пилу автоматично видаляється через певні проміжки часу, коли робот переміщується до зарядної станції.

Спорожнення контейнера для пилу вручну:

1. Зняти верхню кришку.
2. Натиснути на затискач, узяти контейнер для пилу за потайні ручки та вийняти його з пристрою.
   Малюнок V
3. Опустити кришку.
   Малюнок W
4. Спорожнити контейнер для пилу.
5. Підняти кришку до фіксації.
6. Вставити контейнер для пилу.
7. Щоб продовжити прибирання, натиснути Кнопка Увімк./Вимк./Пауза.

Доливання мийного засобу

Коли бак для чистої води порожній, світлодіодні кнопки та Світлодіодна стрічка блимають червоним, а робот-пилосос повертається на зарядну станцію.

Бак для чистої води в роботі-пилососі наповнюється автоматично на зарядній станції.

Вказівка

Якщо бак для чистої води в зарядній станції порожній, наповнити його, див. Заповнення бака для чистої води на зарядній станції.

Доливання мийного засобу вручну:

1. Заповнити бак для чистої води у пристрої (див. главу *Заповнення бака для чистої води*).

Вимикання пристрою

Вказівка

Робот-пилосос не можна вимкнути, коли він перебуває на станції заряджання.

1. Натиснути й утримувати Кнопка Увімк./Вимк./Пауза 5 секунд.
   Світлодіодні кнопки та Світлодіодна стрічка гаснуть.
   Робот-пилосос вимикається.
2. Спорожнити й очистити бак для брудної води, див. *Очищення бака для брудної води*.
3. Спорожнити бак для брудної води на зарядній станції і промити його чистою водою.
4. Спорожнити й очистити контейнер для пилу, див. *Очищення контейнера для пилу*.
5. Очистити Скребковий блок гребінцем для волосся, див. главу *Очищення касети валика і скребкового блока з гребінцем для волосся*.
6. Очистити очищувальну щітку, див. *Очищення очисної щітки*.

Скидання налаштувань WLAN-з'єднання

Якщо ви замінили маршрутизатор на новий або змінили пароль WLAN, необхідно оновити підключення WLAN робота-пилососа.

Вказівка

Підтримуються мережі WLAN із частотою 5 ГГц та 2,4 ГГц.

1. Увімкнути робот-пилосос, див. главу *Увімкнення робота-пилососа*.
2. Одночасно натиснути Кнопка Увімк./Вимк./Пауза та Кнопка Home на 3 секунди, доки не пролунає звуковий сигнал.

Відновлення заводських налаштувань

1. Натиснути й утримувати Кнопка Home впродовж 5 секунд, доки не пролунає звуковий сигнал.
2. Ще раз натиснути й утримувати Кнопка Home впродовж 5 секунд, доки не пролунає звуковий сигнал.
   Заводські налаштування відновлено.

Транспортування

Транспортувати або повертати пристрій за можливістю тільки в оригінальній упаковці. Якщо оригінальна упаковка відсутня, слід звернутися в нашу сервісну службу.

Вказівки з техніки безпеки під час транспортування

На літій-іонний акумулятор поширюються вимоги законодавства про небезпечні вантажі. Непошкоджений і справний акумуляторний блок може транспортуватися користувачем дорогами загального користування без додаткових обмежень. У разі перевезення третіми особами (транспортними компаніями) дотримуватись особливих вимог до упаковки та маркування.

Дотримуватися національних норм.

Зберігання

УВАГА

Поява запаху через вологу

Якщо під час зберігання в пристрої ще знаходиться рідина / вологий бруд, це може спричинити появу неприємного запаху.

Під час зберігання пристрою повністю злити воду з баків для чистої та брудної води.

Очистити касету з валиком.

За допомогою інструмента для очищення видалити волосся і частинки бруду зі скребкового блока з гребінцем для волосся.

Дати очищеному валику висохнути на повітрі.

Не кладіть вологий валик в закриті шафи для висихання.

УВАГА

Матеріальна шкода

Неправильне зберігання може призвести до пошкодження пристрою.

Не кладіть жодних предметів на робот-пилосос.

Не зберігайте пристрій догори дном.

Зберігайте робот-пилосос повністю зарядженим і вимкненим у прохолодному й сухому місці.

Вказівка

Щоб уникнути глибокого розрядження акумулятора, підзаряджати робот-пилосос до повного заряду не пізніше ніж через 5 місяців.

Догляд та технічне обслуговування

Заміна мішка для пилу

1. Відкрити кришку зарядної станції.
2. Вийняти повний мішок для пилу у напрямку вгору за язичок. Отвір мішка для пилу закривається.
3. За потреби очистити внутрішню частину зарядної станції та фільтр захисту двигуна, див. *Очищення захисного фільтра двигуна*.
4. Розгорнути новий мішок для пилу і вставити його в тримач зверху.
   Малюнок M
5. Закрити кришку зарядної станції.

Очищення захисного фільтра двигуна

1. Відкрити кришку зарядної станції.
   Малюнок X
2. Вийняти мішок для пилу у напрямку вгору за язичок. Отвір мішка для пилу закривається.
3. Вийняти фільтр захисту двигуна.
4. Промити фільтр захисту двигуна під проточною водою.
5. Дати фільтру захисту двигуна висохнути.
6. Вставити фільтр захисту двигуна в зарядну станцію.
7. Вставити мішок для пилу, див. *Установлення мішка для пилу*.
8. Закрити кришку зарядної станції.

Очищення бака для брудної води зарядної станції

УВАГА

Поява запаху через вологий бак для брудної води

Якщо під час зберігання в баку для брудної води ще знаходиться рідина / вологий бруд, це може спричинити появу неприємного запаху.

Повністю спорожніть бак для брудної води.
Регулярно очищати бак для брудної води.

1. Відкрити кришку зарядної станції.
2. Зняти бак для брудної води.
3. Потягнути за язичок на кришці бака для брудної води і підняти кришку.
4. Спорожнити бак для брудної води. За наявності стійких забруднень промити бак для брудної води чистою водою або очистити його за допомогою щітки.
5. Закрити кришку бака для брудної води.
6. Вставити бак для брудної води в зарядну станцію.
7. Закрити кришку зарядної станції.

Очищення датчиків

Очищати датчики щонайменше щомісяця. Завжди негайно очищати датчики, якщо вони забруднилися.

Малюнок T

Малюнок U

1. Протирати датчики м'якою тканиною.

Очищення контактів

Принаймні раз на місяць очищати контакти на пристрої та баку для брудної води. Завжди негайно очищати контакти, якщо вони забруднилися.

1. Зняти бак для брудної води, див. *Знімання бака для брудної води*.
2. Протерти контакти на пристрої та баку для брудної води м'якою тканиною.
   Малюнок Y

Очищення бака для брудної води

УВАГА

Присохлий бруд

Присохлий бруд може надовго пошкодити пристрій.
Регулярно очищати бак для брудної води.

Інформація про порядок дій щодо спорожнення й очищення бака для брудної води див. главу *Спорожнення бака для брудної води*.

Очищення очищувального валика в зарядній станції

Вказівка

Очищувальний валик можна очищати в зарядній станції тільки тоді, коли робот-прибиральник знаходиться в зарядній станції.

Вказівка

Очищувальні валики автоматично очищаються в зарядній станції після кожного завершеного процесу прибирання.

Очищення очищувальних валиків в зарядній станції вручну:

1. Натиснути Кнопка «Почати самоочищення».

Очищення очищувального валика

УВАГА

Залишки мийного засобу в валику

Піноутворення
Помити валик під проточною водою після кожного використання або випрати в пральній машині.

УВАГА

Пошкодження через прання валика з кондиціонером для білизни або внаслідок використання сушарки

Пошкодження мікроволокон
Не використовувати кондиціонер для білизни під час очищення в пральній машині.
Не кладіть валик в сушарку.

УВАГА

Пошкодження через незакріплений валик

Пральна машина може бути пошкоджена.
Покласти валик в сітку для прання білизни і завантажити в пральну машину іншу білизну.

1. Зняти магнітну кришку з касети валика.
   Малюнок H
2. Натиснути кнопку розблокування касети валика.
   Малюнок Z
   Касета з валиком від'єднується від робота-пилососа.
3. Вийняти касету з валиком з робота-пилососа.
4. Підняти скребковий блок.
5. Вийняти очищувальний валик з касети.
   Малюнок AA
6. Помити валик під проточною водою або випрати в пральній машині за температури макс. 60 °C.
   Малюнок AB
7. Очистити привод валика вологою тканиною.
8. Дати очищувальному валику висохнути на повітрі.

Очищення касети валика і скребкового блока з гребінцем для волосся

УВАГА

Пошкодження внаслідок миття скребкового блока в посудомийній машині

У результаті миття скребковий блок може деформуватися і більше не прилягатиме правильно до валика. Це погіршує результат прибирання.
Мийте скребковий блок не в посудомийній машині, а під проточною водою.

УВАГА

Присохлий бруд

Присохлий бруд може надовго пошкодити пристрій.
Рекомендується повністю очищати пристрій після кожного використання.

УВАГА

Присохлий бруд

Присохлий бруд може надовго пошкодити пристрій.
Регулярно очищувати скребковий блок за допомогою інструмента для чищення.

1. Зняти магнітну кришку з касети валика.
   Малюнок H
2. Натиснути кнопку розблокування касети з валиком.
   Малюнок Z
   Касета з валиком від'єднується від робота-пилососа.
3. Вийняти касету з валиком з робота-пилососа.
4. Підняти Скребковий блок.
5. Вийняти очищувальний ролик з касети.
   Малюнок AA
6. Помити Скребковий блок під проточною водою.

Вказівка

Не мийте Скребковий блок і касету валика в посудомийній машині, оскільки це може призвести до пошкодження компонентів.

7. Видалити стійкі забруднення за допомогою інструменту для чищення.
   Малюнок AC
8. Опустити Скребковий блок.

9. Звернути увагу на напрямну касети та вставити касету в робот-пилосос до фіксації.
   Малюнок K
10. Установити магнітну кришку на касеті валика.

Очищення контейнера для пилу

1. Спорожнити контейнер для пилу.

УВАГА

Пошкодження електронних компонентів

Не очищайте контейнер для пилу водою.

2. Очищати контейнер для пилу за допомогою інструменту для очищення, що входить до комплекту постачання.
   Малюнок AD
3. Підняти кришку до фіксації.
4. Вставити контейнер для пилу.

Очищення фільтра

Рекомендуємо регулярно чистити фільтри. Це запобігає їхньому засміченню.

1. Зняти верхню кришку.
2. Натиснути на затискач, узяти контейнер для пилу за потайні ручки та вийняти його з пристрою.
   Малюнок V
3. Натиснути на затискач.
   Малюнок AE
4. Відкрийте кришку.
5. Зняти фільтр.
6. Очистити фільтр під проточною водою за допомогою інструменту для очищення з комплекту постачання.
   Малюнок AF
7. Дати фільтру повністю висохнути.
8. Притиснути фільтр на місці.
9. Закрийте кришку контейнера для пилу.
10. Вставити контейнер для пилу.

Очищення очисної щітки

1. Перевернути робот-пилосос.

Вказівка

Увага: перед цим спорожніть або вийміть з пристрою баки для чистої та брудної води.

2. Стисніть затискачі на кришці щітки разом.
   Малюнок AG
3. Зняти кришку щітки.
4. Зняти очисну щітку.
   Малюнок AH
5. Очищати очисну щітку за допомогою інструменту для очищення, що входить до комплекту постачання.
6. Вставити очисну щітку.
7. Установити кришку щітки та притиснути її до фіксації.

Очищення коліс

На робочу поверхню можуть потрапити частки бруду (наприклад, пісок тощо), які потім можуть пошкодити чутливі гладкі поверхні підлоги.

1. Очистити робочу поверхню коліс вологою тканиною.

Очищення нижньої частини пристрою

УВАГА

Присохлий бруд

Присохлий бруд може надовго пошкодити пристрій.

Рекомендується повністю очищати пристрій після кожного використання.

1. Зняти бак для брудної води, див. *Знімання бака для брудної води*.
2. Натиснути кнопку розблокування касети з валиком.
   Малюнок Z
   Касета з валиком від'єднується від робота-пилососа.
3. Вийняти касету з валиком з робота-пилососа.
4. Очистити нижню частину пристрою і відкриті внутрішні поверхні, а також видимі контакти і датчики вологою ганчіркою.
5. Звернути увагу на напрямну касети та вставити касету в робот-пилосос до фіксації.
   Малюнок K
6. Вставити бак для брудної води, див. *Установлення бака для брудної води*.

Мийні засоби і засоби для догляду

УВАГА

Використання непридатних миючих засобів і засобів для догляду

Використання непридатних миючих засобів і засобів для догляду може пошкодити пристрій і призвести до анулювання гарантії.

Використовувати тільки миючі засоби KÄRCHER.

Звернути увагу на правильне дозування.

Вказівка

За потреби для очищення підлог використовувати миючі засоби або засоби для догляду KÄRCHER.

- Дотримуватись інформації виробника щодо дозування мийного засобу та засобу для догляду.
- Щоб уникнути утворення піни, у бак для чистої води спочатку налити чисту воду, а потім мийний засіб чи засіб для догляду.
- Щоб уникнути переповнення, залишати місце для миючого засобу або засобу для догляду під час заповнення водою.

Заміна очищувального валика

Зношений очищувальний валик може погіршити результат очищення.

1. Регулярно перевіряти очищувальний валик на предмет зношення і за потреби замінити.

Очищення водяного фільтра зарядної станції

1. Відкрити відсік для зберігання валика на зарядній станції.
   Малюнок AI
2. Повернути байонетний замок водяного фільтра і витягти водяний фільтр.
3. Промити водяний фільтр під проточною водою.
4. Знову вставити водяний фільтр у зарядну станцію.
5. Закрити відсік для зберігання валика.

Очищення датчика вологи

Зарядна станція оснащена датчиками, які генерують повідомлення про помилку, якщо на станції занадто багато вологи.

Якщо з'являється повідомлення про помилку, рідину слід видалити:

1. Зняти рампу з зарядної станції та видалити рідину.
   Малюнок AJ
2. Протерти датчики вологи ганчіркою.
3. Зняти бак для брудної води, див. *Знімання бака для брудної води*.

4. Потягти важіль відкривання бака для брудної води догори і підняти кришку бака.
   Малюнок R
5. Очистити вхідний отвір для води на баку для брудної води зсередини та ззовні.
6. Закрити кришку бака для брудної води.
7. Вставити бак для брудної води у пристрій, див. *Установлення бака для брудної води*.
8. Очистити касету з валиком, див. *Очищення касети валика і скребкового блока з гребінцем для волосся*.

Допомога в разі несправностей

Несправності часто мають просту причину, яку можна усунути самостійно за допомогою інструкцій, наведених нижче. За наявності сумнівів або в разі неназваних несправностей слід звертатися до авторизованої сервісної служби.

Помилка	Причина	Усунення
Акумулятор не заряджається	Зарядні контакти забруднені.	1. Протерти зарядні контакти на зарядній станції та роботі-пилососі сухою тканиною.
	Температура навколишнього середовища нижче 0 °C або вище 35 °C.	1. Використовувати робот-пилосос за температури вище 0 °C і нижче 35 °C.
	Мережевий кабель зарядної станції не підключений до мережі.	1. Підключити мережевий кабель зарядної станції.
Робот-пилосос не повертається на зарядну станцію	Акумулятор розряджений.	1. Вручну помістіть робота-пилососа на зарядну станцію та дайте йому повністю зарядитися.
	Робот-пилосос занадто далеко від зарядної станції.	1. Піднесіть робота-пилососа ближче до зарядної станції. 2. Вручну помістіть робот-пилосос на зарядну станцію.
	Замало місця навколо зарядної станції.	1. Переконайтеся, що навколо зарядної станції достатньо місця, див. розділ *Установлення зарядної станції*.
	Навколо зарядної станції забагато перешкод.	1. Налаштуйте зарядну станцію у вільнішій зоні, див. розділ *Установлення зарядної станції*.
	Робот-пилосос наново будує образ оточення, коли його переміщують на більшу відстань.	1. Вручну помістіть робот-пилосос на зарядну станцію.
	Робот-пилосос не був запущений із зарядної станції. У такому разі він повертається лише в те місце, із якого був запущений.	1. Вручну помістіть робот-пилосос на зарядну станцію.
	Мережевий кабель зарядної станції не підключений до мережі.	1. Підключити мережевий кабель зарядної станції.
Відсмоктування пилу на зарядній станції не запускається або виконується неправильно	Робот-пилосос неправильно розміщений на зарядній станції.	1. Вручну помістити робот-пилосос на зарядну станцію.
	Мішок для пилу повний. Світлодіод на кріпленні мішка для пилу світиться червоним.	1. Замінити мішок для пилу, див. *Заміна мішка для пилу*).
	Мішок для пилу відсутній або вставлений неправильно.	1. Вставити мішок для пилу або перевірити, чи правильно він встановлений.
	Кришка зарядної станції відкрита.	1. Закрити кришку зарядної станції.
Робот для вологого прибирання підлоги рухається з зупинками і виконує прибирання не по заданих траєкторіях	Датчик контакту зі стіною забруднений.	1. Очистити датчик контакту зі стіною, див. *Очищення датчиків*.
	Лазерний датчик (LiDAR) забруднений.	1. Очистити лазерний датчик (LiDAR), див. *Очищення датчиків*.

Помилка	Причина	Усунення
Робот для вологого прибирання підлоги часто повертається на зарядну станцію	Бак для чистої води встановлений у пристрої неправильно.	1. Правильно вставити бак для чистої води в пристрій.
	Бак для брудної води в пристрої заповнений або забруднений.	1. Спорожнити бак для брудної води. 2. Очистити бак для брудної води, див. *Очищення бака для брудної води*. 3. Очистити контакти на баку для брудної води, див. *Очищення контактів*.
Світлодіодні кнопки та Світлодіодна стрічка на пристрої пульсують червоним	Бак для чистої води порожній.	1. Наповнити бак для чистої води.
	Бак для брудної води заповнений.	1. Спорожнити бак для брудної води.
Світлодіодні кнопки пульсують червоним, а Світлодіодна стрічка на пристрої не світиться	Акумулятор розряджений.	1. Зарядити акумулятор.
Світлодіодні кнопки блимають червоним, а Світлодіодна стрічка на пристрої не світиться	Контейнер для пилу не установлений у пристрій.	1. Вставити контейнер для пилу.
	Заряд акумулятора менше 20 %. Пристрій не може розпочати прибирання.	1. Зарядити акумулятор.
Світлодіод на кріпленні мішка для пилу на зарядній станції світиться червоним	У зарядній станції немає мішка для пилу.	1. Вставити мішок для пилу.
Світлодіод на баку для чистої води в зарядній станції світиться червоним	Бак для чистої води порожній.	1. Наповнити бак для чистої води.
	Бак для чистої води не встановлений у пристрій.	1. Вставити бак для чистої води.
Світлодіод на баку для чистої води в зарядній станції світиться червоним, хоча бак для чистої води повний	Водяний фільтр системи подачі чистої води від зарядної станції до пристрою засмічений.	1. Очистити водяний фільтр, див. *Очищення водяного фільтра зарядної станції*. 2. Якщо проблема не зникає, замінити водяний фільтр.
Світлодіод на баку для брудної води в зарядній станції світиться червоним	Бак для брудної води заповнений.	1. Спорожнити бак для брудної води.
	Бак для брудної води не встановлений у пристрій.	1. Вставити бак для брудної води.

Сервісна служба

Якщо пошкодження не можна усунути, необхідно перевірити пристрій у сервісній службі.

Гарантія

У кожній країні діють відповідні гарантійні умови, встановлені уповноваженою організацією збуту нашої продукції в цій країні. Можливі несправності пристрою протягом гарантійного строку ми усуваємо безкоштовно, якщо причина несправності полягає в дефектах матеріалів або виробничому браку. У разі виникнення претензій протягом гарантійного строку прохання звертатися, маючи при собі чек про покупку, до торговельної організації, що продала продукт, або до найближчої уповноваженої служби сервісного обслуговування.
(Адреси див. на звороті)
Додаткову інформацію про гарантію (за наявності) можна знайти в області сервісного обслуговування місцевого вебсайту Kärcher у розділі «Завантаження».

Декларація про відповідність стандартам ЄС

Пристрій	Тип	Діапазон частот, МГц	Потужність, макс. EIRP, мВт
RVF 7	WLAN 2,4 ГГц	2400-2483,5	100
RVF 7	WLAN 5 ГГц	5150-5850	100
RVF 7	Bluetooth	2400-2483,5	63

Компанія Alfred Kärcher SE & Co. KG заявляє, що радіопристрій типу Robo Cleaner відповідає директиві 2014/53/ЄС. Повний текст декларації про відповідність стандартам ЄС міститься на сайті *www.kaercher.com/RVF7*.

Технічні характеристики

		RVF 7 Comfort
Робот-пилосос		
Номінальна потужність	W	60
Тип акумуляторного блока		Li-ION
Ємність акумулятора	mAh	4800
Час роботи в нормальному режимі за повної зарядки акумулятора	min	120
Потужність на одиницю поверхні	m^2/h	45
Потужність всмоктування (режим Boost / стандартний режим)	Pa	13000 / 2000
Час заряджання (від 8 % до 100 % / від 0 % до 100 %)	min	230 / 285
Бездротові з'єднання		IEEE 802.11b/ g/n 2,4 ГГц та 5 ГГц
Діапазон частот (для 2,4 ГГц)	MHz	2400-2483,5
Діапазон частот (для 5 ГГц)	MHz	5150-5850
Рівень звукового тиску	dB(A)	<67
Об'єм бака для чистої води	ml	300
Об'єм бака для брудної води	ml	130
Сухий бруд	ml	250
Вага	kg	5,6
Зарядна станція		
Номінальне енергоспоживання (всмоктування/заряджання)	W	650/30
Тривалість самоочищення	Секунди	90-240
Об'єм бака для чистої води	l	3
Об'єм бака для брудної води	l	2,4
Сухий бруд	l	4
Вага	kg	9,3
Довжина x ширина x висота	mm	450x400 x520
Рівень звукового тиску	dB(A)	82

Зберігається право на внесення технічних змін.

Мазмұны

Жалпы нұсқаулар 352
Қауіпсіздік нұсқаулары 352
Құрылғыдағы белгілер 354
Қоршаған ортаны қорғау 354
Мақсатына сәйкес қолдану 354
Керек-жарақ және қосалқы бөлшектер 354
Жеткізілім жинағы 354
Құрылғының сипаттамасы 354
Зарядтау станциясындағы түймелер 355
Бастапқы іске қосу 357
Пайдалануға енгізу 357
Қолдану 359
Тасымалдау 361
Сақтау 362
Күтім және техникалық қызмет көрсету 362
Ақаулар кезіндегі көмек 365
Кепілдік 366
ЕО стандарттарына сәйкестігі туралы декларация 366
Техникалық мағлұматтар 367

Жалпы нұсқаулар

Құрылғыны алғаш рет пайдалану алдында, осы пайдалану бойынша түпнұсқа нұсқаулықты оқыңыз және соларға сәйкес әрекет етіңіз. Ары қарай пайдалану немесе келесі иесіне беру үшін, құжатты сақтап қойыңыз.

- Пайдалану жөніндегі осы нұсқаулықты және қауіпсіздік жөніндегі нұсқаулықты ұстанбау құрылғының зақымдалуына және құрылғылармен және сол ортада жұмыс істейтін тұлғалардың жарақаттануына әкелуі мүмкін.
- Тасымалдау кезінде зақымдалған жағдайда дереу дилерге хабарлаңыз.
- Қаптамадан шығарған кезде оның құрамында керек-жарақтардың бар-жоғын немесе зақымданбағанын тексеріңіз.

Қауіпсіздік нұсқаулары

- Пайдалану бойынша нұсқаулықтағы нұсқауларға қосымша құрылғы пайдаланылатын елдің қауіпсіздік техникасы мен қайғылы жағдайлардың алдын алудың жалпы нұсқауларын сақтау керек.
- Құрылғыдағы нұсқаулары мен ескертулері бар тақтайша қауіпсіз пайдалануға арналған маңызды нұсқауларды береді.

Қауіп деңгейлері

⚠ *ҚАУІП*

- *Ауыр жарақаттануға немесе өлімге апарып соғатын тікелей қауіп бойынша нұсқау.*

⚠ *ЕСКЕРТУ*

- *Ауыр жарақаттануға немесе өлімге апарып соғуы мүмкін қауіпті жағдай бойынша нұсқау.*

⚠ *АБАЙЛАҢЫЗ*

- *Жеңіл жарақаттануға апарып соғуы ықтимал қауіпті жағдай бойынша нұсқау.*

НАЗАР АУДАРЫҢЫ

- *Материалдық зиянға апарып соғуы ықтимал қауіпті жағдай бойынша нұсқау.*

Техникалық қауіпсіздік бойынша жалпы нұсқаулары

Құрылғының лазерлік радары 1-класты лазер үшін өнімдер қауіпсіздігі бойынша IEC 60825-1:2014 стандартына сәйкес келеді және адам ағзасына зиянды лазерлік сәуле шығармайды.

⚠ **ҚАУІП** • *Тұншығу қаупі! Қаптама пленканы балалардан алыс ұстау қажет.*

⚠ **ЕСКЕРТУ** • *Құрылғыны тек нұсқауға сәйкес қолданыңыз. Жергілікті жағдайларды ескеріңіз және құрылғымен жұмыс істеген кезде, бөгде тұлғаларды, әсіресе балаларды қадағалаңыз.* • *Құрылғыны физикалық, психикалық және ойлау қабілеті жеткіліксіз адамдардың, тәжірибесі/білімі жеткіліксіз адамдардың пайдалануына болмайды.*
• *Құрылғыны пайдалану бойынша нұсқау берілген немесе құрылғыны пайдалану мүмкіндігін растаған және осы мақсатқа нақты тағайындалған адамдарға ғана пайдалануға рұқсат етілген.*
• *Балаларға құрылғыны пайдалануға тыйым салынады.* • *Балаларды бұйыммен ойнамайтындай етіп қадағалап тұрыңыз.*
• *Балалар тазалау және техникалық қызмет көрсету жұмыстарын тек біреудің бақылауында орындай алады.* • *Кемінде 8 жастан үлкен балалар олардың қауіпсіздігі үшін жауапты тұлғаның тарапынан бұйымды пайдалануға машықтанған, дұрыс қадағаланған және бұйымды пайдаланудан туындайтын қауіптерді түсінген жағдайда ғана бұйымды пайдалана алады.*

⚠ **АБАЙЛАҢЫЗ** • *Жарақат пен төтенше жағдайлар қаупі. Тасымалдау және сақтау кезінде құрылғының салмағын есепке алыңыз, Пайдалану нұсқаулығындағы Техникалық сипаттар бөлімін қараңыз.* • *Қорғаныс құрылғысы сіздің қауіпсіздігіңізге арналған. Қорғаныс құрылғысын ешқашан өзгертпеңіз немесе ажыратпаңыз.*

НАЗАР АУДАРЫҢЫ • *Құрылғының зақымдануы. Құрылғының үстінде тұрмаңыз және оған балаларды, заттарды немесе үй жануарларын қоймаңыз.* • *Құрылғыда тек маманның ауыстыруына рұқсат етілген аккумуляторлар бар.*

Ток соғу қаупі

⚠ **ЕСКЕРТУ** • *Бұйым ішінде электрлік құрамдас бөлшектер бар, сондықтан оны ағынды су астында тазалауға болмайды.* • *Кез-келген күтім және техникалық қызмет көрсету жұмыстарын жасамас бұрын құрылғыны өшіріңіз.*

⚠ **АБАЙЛАҢЫЗ** • *Электр бөліктерімен жұмысты және жөндеу жұмыстарын тек өкілетті қызмет көрсету қызметінің орындауына рұқсат етіледі.*

Жұмыс кезіндегі қауіпсіздік нұсқаулары

⚠ **ҚАУІП** • *Құрылғыны қараусыз ашық алауошақта жанып тұрған от немесе жалынсыз көмір бар бөлмелерде пайдаланбаңыз.*
• *Құрылғыны қараусыз жанып тұрған шырақтары бар бөлмелерде пайдаланбаңыз.*

⚠ **ЕСКЕРТУ** • *Қысқа тұйықталу қаупі. Өткізгіш заттарды (мысалы, бұрағыштар немесе соған ұқсас) зарядтау түйіспелерінен алыс ұстаңыз.*

⚠ **АБАЙЛАҢЫЗ** • *Қозғалып жүрген тазалағыш роботқа сүріну қаупіне назар аударыңыз.* • *Жарақат алу қаупі. Жұмыс кезінде саусақтарыңызды немесе құралдарды ешқашан құрылғының айналмалы тазалағыш білікшесіне салмаңыз.* • *Станцияда немесе тазалағыш роботтың үстінде тұрмаңыз немесе отырмаңыз.*
• *Егер сіз тазалағыш роботпен соқтығыссаңыз, заттар құлап кетуі мүмкін екенін ескеріңіз (үстелдердегі заттарды немесе жиһаздың кішкене бөліктерін қоса).* • *Тазалағыш робот ілулі телефон сымдарында, электр сымдарында, дастарханда, сымдарда, белдіктерде және т. б. шатасуы мүмкін екенін ескеріңіз. Бұл заттардың құлауына әкелуі мүмкін.*

НАЗАР АУДАРЫҢЫ • *Құрылғыны дабыл жүйесімен немесе қозғалыс датчиктерімен қорғалған бөлмелерде пайдаланбаңыз.*
• *Құрылғыны тек 0°C-тан +35°C-қа дейінгі температурада пайдаланыңыз.* • *Құрылғыны тек бөлме ішінде пайдаланыңыз.* • *Құрылғымен сынықтар, тастар, бөтелкелер, ойыншық бөліктері секілді өткір немесе үлкен заттарды тазаламаңыз.* • *Тазалау кезінде сүйреп кетпес үшін құрылғыны қолданар алдында еденнен барлық кабельдерді көтеріңіз.* • *Құрылғының құлау қаупі бар барлық жерлерді қорғаңыз. Мысалы, шектеусіз баспалдақтар немесе галереялар.*

Зарядтау станциясының қауіпсіздік нұсқаулары

⚠ **ҚАУІП** • *Құрылғыны тек ауыспалы ток көзіне қосуға рұқсат етіледі. Зауыттық тақтайшада көрсетілген кернеу желі кернеуіне сәйкес келу керек.* • *Қауіпсіздік мақсатында біз әдетте құрылғыны тек дифференциалды ток ажыратқышы (максимум 30 мА) арқылы пайдалануды ұсынамыз.* • *Ешқашан қуат ашасы мен электр розеткасын ылғалды қолмен ұстамаңыз.* • *Жарылыс қаупі. Қайта зарядталмайтын батареяларды зарядтамаңыз.*

⚠ **ЕСКЕРТУ** • *Құрылғыны IEC 60364-1 стандартына сәйкес электрик маман орындаған қуат көзіне жалғаңыз.* • *Кернеудің зарядтау құрылғысының техникалық ақпарат тақтайшасында көрсетілген кернеуіне сәйкестігін тексеріңіз.* • *Бұйым ішінде электрлік құрамдас бөлшектер бар, сондықтан оны ағынды су астында тазалауға болмайды.* • *Қысқа тұйықталу қаупі. Өткізгіш заттарды (мысалы, бұрағыштар немесе соған ұқсас) зарядтау түйіспелерінен алыс ұстаңыз.* • *Қысқа тұйықталу қаупі. Зарядтау станциясының зарядтау түйіспелерін тек құрғақ күйде тазалаңыз.* • *Күтім мен техникалық қызмет көрсету бойынша барлық жұмысты орындамас бұрын құрылғы ашасын электр желісінен ажыратыңыз.* • *Тазалағыш роботты 1.269-690.0 тек бөлшек нөмірі 4.269-091.0 бар зарядтау станциясының зарядтағышынан зарядтауға болады.* • *Зарядтау станциясында тек қоса берілген тазалау құрылғысын зарядтаңыз.* • *Әр қолданар алдында қуат сымында зақымның болмауын тексеріңіз. Зақымдалған қуат сымын қолданбаңыз. Егер*

зақымдалған болса, қуат сымын бекітілген ауыстыру сымына ауыстырыңыз. Сіз сәйкес ауыстыру сымын KÄRCHER немесе біздің қызмет көрсету серіктестердің бірінен ала аласыз.

НАЗАР АУДАРЫҢЫ *• Зарядтау станциясын тек үй ішінде пайдаланыңыз. • Зарядтау станциясын жылытқыштар сияқты жылу көздеріне жақын қоймаңыз. • Зарядтау станциясын тек үй ішінде, салқын және құрғақ жерде сақтаңыз. • Батареяның терең зарядсызданбауы үшін робот-шаңсорғышты 5 айдан кейін толық зарядтаңыз. • Кез-келген күтім және техникалық қызмет көрсету жұмыстарын жасамас бұрын зарядтау станциясын өшіріңіз.*

Құрылғыдағы белгілер

Пайдалану алдында нұсқаулықты және барлық қауіпсіздік нұсқауларын оқыңыз.

Құрылғыны ылғалдан қорғаңыз. Құрылғыны құрғақ жерде сақтаңыз. Құрылғыны жаңбырға ұшыратпаңыз. Құрылғы үйде қолдану үшін ғана жарамды.

Қоршаған ортаны қорғау

Орауыш материалдарын утилизациялауға болады. Орауыштарды қоршаған ортаға қауіпсіз түрде утилизациялаңыз.

Электрлік және электрондық бұйымдардың құрамында қате қолдану немесе утилизациялау нәтижесінде адам денсаулығына және қоршаған ортаға қауіп төндіруі ықтимал, құнды қайта өңделмелі материалдар және батареялар, аккумуляторлар немесе май сияқты бөлшектер жиі кездеседі. Алайда, аталмыш бөлшектер бұйымды тиісінше пайдалану үшін қажет болады. Осы таңбамен белгіленген құрылғыларды үй қоқыстарымен бірге тастауға болмайды.

Құрамдағы заттар бойынша нұсқаулар (REACH)
Бұйымның құрамындағы заттар туралы соңғы мәліметтерді мына мекенжай бойынша табуға болады: *www.kaercher.de/REACH*

Мақсатына сәйкес қолдану

Құрылғы екі блоктан, зарядтау станциясынан және аккумулятормен жұмыс істейтін тазалағыш роботтан тұрады.

- Бұл робот-шаңсорғышты толығымен автоматты дымқыл және құрғақ тазалауға арналған.
- Суға сезімтал жабындарды, мысалы өңделмеген тығынды ендерді тазаламаңыз, себебі ылғал еденге еніп, зақым келтіруі мүмкін.
- Құрылғы кілемдерді, ПВХ, линолеум, плиткаларды, тасты, майлы және балауызданған паркетті, ламинатты және барлық су өткізбейтін еден жабындарын тазалауға жарамды.
- Бұл құрылғы жеке үйлерде пайдалануға арналған және коммерциялық мақсатта пайдалануға арналмаған.

Керек-жарақ және қосалқы бөлшектер

Тек түпнұсқалы керек-жарақ немесе қосалқы бөлшектерді пайдаланыңыз, себебі ол құралдың қауіпсіз және апатсыз жұмыс істеуіне кепілдік болады.
Керек-жарақтар мен қосалқы бөлшектер туралы ақпарат *www.kaercher.com* веб-сайтында қолжетімді.

Жеткізілім жинағы

Құрылғы қаптамасын ашқан кезде жинақтың толықтығын тексеріп алыңыз. Керек-жарақтар жетіспеген немесе тасымалдау кезінде зақымдар тиген жағдайда, дилеріңізге хабарласыңыз.

Құрылғының сипаттамасы

Суреттерді графикалық беттен қараңыз.
Сурет A
Сурет B

1. Лас су багі
2. Тазалағыш білікше (2 x)
3. Робот-шаңсорғыштағы сору білігі
4. Жетек дөңгелегі
5. Щетка қақпағы
6. Тазалау шөткесі
7. Бүйірлік щетка (4 x)
8. Бағыттауыш шығыршық
9. Құлау датчигі
10. Білікше кассета
11. Лас су ыдысын ашу тұтқасы
12. Құрылғыдағы лас суды сору клапаны
13. Таза су багі
14. Таза сумен қамтамасыз етуге арналған резеңке қалпақ
15. Тазалау құралы
16. Шаң жинағыш
17. Foam Stop 30 мл (2 x)
18. RM 536 500 мл
19. Қосу/өшіру/кідірту түймесі
20. Басты бет түймесі
21. Камерасы бар 3D датчигі
22. Қабырғаларды бақылау датчигі
23. Жарық диодты жолақкүй көрсеткіші үшін
24. Жоғарғы қақпақ
25. Таза судың беру желісі
26. Зарядтау станциясының контактілері
27. Лазерлік датчик (LiDAR)
28. Сүзгі (2 x)
29. Кірер ауызы

㉚ Білікшеге арналған сақтау бөлімі

㉛ Зарядтау станциясының қақпағы

㉜ Жылжытуға арналған сап

㉝ Зарядтау ұясы

㉞ Кабельдік ұстағыш

㉟ Кабельді бағыттау

㊱ Шаңжинағыш *(2 x) **(5 x)

㊲ Желі кабелі

㊳ Лас су багі

㊴ Таза су багі

㊵ Шаң қапшығының ұстағышы

㊶ «Өзін-өзі тазалауды бастау» түймесі

㊷ «Тазалау режимін өзгерту» түймесі

㊸ «Тазалауды бастау» түймесі

㊹ Таза суды толтыру клапаны

㊺ Лас су багінің сору клапаны

㊻ Зарядтау станциясындағы сору білігі

* RVF 7 Comfort
** RVF 7 Comfort Extra

Зарядтау станциясындағы түймелер

Нұсқау
Зарядтау станциясындағы түймелерді робот-шаңсорғышты зарядтау станциясында болғанда ғана пайдалануға болады, себебі бұл құрылғымен жанасуды қамтамасыз етудің жалғыз жолы.

Түйме	Сипаттамасы
	Түйме тазалауды бастау үшін пайдаланылады.
	Түйме тазалау режимдерін таңдау үшін пайдаланылады. Таңба жанып тұрса, дымқыл және құрғақ тазалау режимі қосылады. Таңба жанбаса, тек құрғақ тазалау режимі қосылады.
	Түйме өзін-өзі тазалау функциясын қосу үшін пайдаланылады. Оған мыналар кіреді: ● Лас су багін босатыңыз ● Таза су багін толтырыңыз ● Білікшені тазалаңыз ● Білікше құрғақ ● Шаң жинағышы бос

Тазалағыш роботтың функциясы

- Мобильді тазалағыш робот энергияны кіріктірілген аккумулятордан алады, ол оны жинақтағы зарядтау станциясында үнемі қайта зарядтайды. Аккумулятор заряды тым төмен болса, ол қайта зарядтау үшін автоматты түрде зарядтау станциясына оралады және қажет болса, ағымдағы тазалау тапсырмасын тоқтатады.
- Зарядтау аяқталған кезде, тазалау тапсырмасы тоқтатп, тазалау жұмысын жалғастыратын болса, робот-шаңсорғыш өзі автоматты түрде зарядтау станциясынан шығып кетеді. Тазалағыш робот тазалауды аяқтағаннан кейін, ол зарядталу үшін зарядтау станциясына оралады.
- Робот-шаңсорғыш күй хабарларын дауыс шығысы және құрылғыдағы түрлі жарық диодты түстері арқылы береді.
- Робот-шаңсорғыштың қозғалысы ретке келтірілген. Лазерлік датчиктің (LiDAR) көмегімен ол бөлмені сканерлейді және оны кезекпен тазалайды. Ол кіріктірілген лазерлік сенсордың (LiDAR) биіктігінен кем емес кедергілерден аулақ болады.
- Тазалағыш робот баспалдақтар мен сатыларды анықтайтын және құлаудың алдын алуға арналған құлау датчиктерімен жабдықталған.
- Ультрадыбыстық датчик кілемді анықтау үшін пайдаланылады, оны қолданбада жеке қосуға және өшіруге болады. Конфигурацияға байланыстыробот-шаңсорғыш кілемдерден аулақ болады.
- Робот-шаңсорғышында таза су багі мен лас су багі, сонымен қатар микроталшықты білікше, шаң жинағыш, тазалау щеткасы және 2 бүйір щеткасы бар. Бұл құрамдас бөліктер құрғақ және ылғалды бір уақытта тазалауға мүмкіндік береді. Шаңсорғышты сору кезінде барлық шаң бөлшектері мен ірі кір түрлері шаң жинағышына жиналады, осылайша дымқыл тазалау кезінде шаң бөлшектері мен ірі кір түрлері лас су багінде жиналып қалмайды.
- Көп функционалды зарядтау станциясында лас су әрбір тазалау процесінен кейін құрылғыдан автоматты түрде сорылады, таза су қосылады және шаң жинағышындағы шаң жойылады. Сондай-ақ, зарядтау станциясында тазалағыш білікшілерін тазалауға, кептіруге және сақтауға болады.

Сору тек келесі жағдайларда жүзеге асырылады:
- Тазалағыш робот зарядтау станциясында.
- Заярдату станциясына шаң қапшығы бекітілген.
- Бекітілген шаң қапшығы толы емес.
- Заярдтау станциясының қақпағы жабық.

Құрылғыдағы жарық диодты түстер

Жарық диодты түймелері	Жарық диодты жолақ	Мағынасы
өшірулі	өшірулі	Құрылғы өшірілген. Құрылғы ұйқы режимінде тұр. Құрылғы «Мазаламау» режимінде тұр.
ақ болып жыпылықтай бастайды	ақ болып жыпылықтай бастайды	Құрылғы қосылады. Жаңа микробағдарлама жүктеліп, жаңартылды.
көк болып жыпылықтай бастайды	өшірулі	Желілік байланысын орнатылуда.
жасыл түспен жанады	көк немесе сары болып жанады (таңдалған тазалау режиміне байланысты)	Желілілік байланыс сәтті аяқталды.
көк түспен жыпылықтайды	өшірулі	Желілік байланыс қалпына келтірілді.
жасыл болып жыпылықтай бастайды	өшірулі	Құрылғы зарядтау станциясында және аккумулятор зарядталып жатыр.
жыпылықтай бастайды немесе қызыл болып жыпылықтайды	жыпылықтай бастайды немесе қызыл болып жыпылықтайды	Ақау орын алды. Ақауларды жою туралы *Ақаулар кезіндегі көмек* қараңыз.

Зарядтау станциясындағы жарықдиодты түстер

Жарық диодты түймелері	Жарық диодты жолақ	Мағынасы
өшірулі	ақ түспен жанады	Зарядтау станциясы күту режимінде тұр.
• «Тазалауды бастау» түймесі: жасыл болып жыпылықтай бастайды • «Тазалау режимін өзгерту» түймесі: көк түспен жанады/ өшеді • «Өзін-өзі тазалауды бастау» түймесі: ақ түспен жанады	жасыл түспен соғып тұрады	Құрылғы зарядтау станциясында және аккумулятор зарядталып жатыр.
• «Тазалауды бастау» түймесі: өшеді • «Тазалау режимін өзгерту» түймесі: көк түспен жанады/ өшеді • «Өзін-өзі тазалауды бастау» түймесі: сары болып жыпылықтай бастайды	сары түспен соғып тұр	Құрылғыдағы шаңжинағышының құрамы зарядтау станциясымен сорылады.
• «Тазалауды бастау» түймесі: өшеді • «Тазалау режимін өзгерту» түймесі: көк түспен жанады/ өшеді • «Өзін-өзі тазалауды бастау» түймесі: көк болып жыпылықтай бастайды	көк түспен соғып тұрады	Құрылғы зарядтау станциясында және тазалағыш білікшелері тазалануда.
• «Тазалауды бастау» түймесі: қызыл түспен жанады • «Тазалау режимін өзгерту» түймесі: қызыл түспен жанады • «Өзін-өзі тазалауды бастау» түймесі: қызыл түспен жанады	жыпылықтай бастайды немесе қызыл болып жыпылықтайды	Ақау орын алды. Ақауларды жою туралы *Ақаулар кезіндегі көмек* қараңыз.
өшірулі	өшірулі	Құрылғы өшірілген. Құрылғы «Мазаламау» режимінде тұр.

Арнайы режимдер

Ұйқы режимі

Тазалағыш робот 5 минут әрекетсіздіктен кейін автоматты түрде ұйқы режиміне өтеді. Оны ояту үшін кез келген түймені басыңыз.

- Тазалағыш робот зарядтау станциясында тұрған кезде ұйқы режиміне өтпейді.
- Тазалағыш робот 6 сағаттан астам ұйқы режимінде болса, автоматты түрде өшеді

«Мазаламау» режимі

«Мазаламау» режимін іске қосу мүмкіндігі бар. «Мазаламау» режимінде робот-шаңсорғыш ешқандай дыбыстық ескертулер шығармайды. Жарық диодты түймелері мен Жарық диодты жолақ өшірілген.
«Мазаламау» режимін қолданбада өшіруге болады. Қолданбаны жүктеп алу *Тазалағыш роботты WLAN-ға және қолданбаға қосыңыз* тарауында сипатталған.

Нұсқау

«Мазаламау» режимінде тазалағыш робот өшірілмейді. Тазалауды жалғастыру үшін Қосу/ өшіру/кідірту түймесі түймесін қысқа басыңыз.

Қашықтықтан басқару құралы

Қолданбада роботты, мысалы, ол қол жетпейтін жерде тұрып қалса, бағыттау мүмкіндігі бар. Бұл қашықтан басқару құралын қолданбада «Параметрлер» > «Робот параметрлері» тармағынан таңдауға болады.

Бастапқы іске қосу

Зарядтау станциясын орнатыңыз

- Тазалағыш робот зарядтау станциясына оңай жететіндей орынды таңдаңыз.

НАЗАР АУДАРЫҢЫ

Ылғалдың әсерінен еденге зақым келтіру

Ылғаллды білікшені тиеу кезінде еденге зақым келтіруі мүмкін.

Зарядтау станциясын суға сезімтал емес еденге және берілген еденді қорғау тақтасына орналастырыңыз.

- Зарядтау станциясының сол және оң жағында кемінде 0,5 м қашықтықты және зарядтау станциясының алдында кемінде 1,5 м қашықтықты қамтамасыз етіңіз.
- Орын тікелей күн сәулесінің әсеріне ұшырамауы керек.

1. Зарядтау станциясын орнатыңыз.
   Сурет C
2. Құрылғының ашасы — Желілік кабельді зарядтау станциясының ұясына қосыңыз.
   Сурет D
3. Қуат ашасын қосыңыз.

Робот-шаңсорғышын зарядтау станциясына қосыңыз

1. Тазалағыш роботты зарядтау станциясына қолмен қойып, зарядтау түйіспелерінің жақсы байланыста екеніне көз жеткізіңіз.
   Робот-шаңсорғыш автоматты түрде қосылады. Жарық диодты түймелері мен Жарық диодты жолақ жанады.

Нұсқау

Алғашқы іске қосу кезінде зарядтау станциясымен байланыспай оны қолмен қосу мүмкін емес.

Бастапқы іске қосудан кейін робот-шаңсорғыш автоматты түрде зарядтау станциясына ауысады.

Тазалағыш роботты WLAN-ға және қолданбаға қосыңыз

Робот-шаңсорғышты құрылғыдағы түймелер арқылы немесе WLAN қолдайтын мобильді құрылғы арқылы тікелей қолдануға болады. Барлық қолжетімді функцияларды пайдалана алу үшін тазалағыш роботты KÄRCHER жабық роботтары қолданбасы арқылы басқаруды ұсынамыз. Қолданбаны жүктеп алмас бұрын мыналарға көз жеткізіңіз:

- Мобильді құрылғы интернетке қосылған.
- Маршрутизатордың 2,4 GHz oder 5 GHz-WLAN іске қосылды.
- Жеткілікті WLAN қамтылуына кепілдік беріледі.

KÄRCHER жабық роботтары қолданбасын Apple App Store® немесе Google Play™ Дүкеннен жүктеп алыңыз.

GET IT ON Google Play

Download on the App Store

- Google Play™ және Android™ Google Inc. компаниясының маркалары немесе тіркелген сауда белгілері болып табылады.
- Apple® және App Store® бұл Apple Inc. компаниясының маркалары немесе тіркелген сауда белгілері болып табылады.

Робот-шаңсорғышты WLAN және KÄRCHER жабық роботтарықолданбамен пайдаланыңыз:

1. Apple App Store немесе Google Play дүкенінен KÄRCHER жабық роботтары қолданбасын жүктеп алыңыз.
2. KÄRCHER жабық роботтары қолданбаны ашыңыз.
3. Есептік жазба жасаңыз (егер әлі тіркелмеген болсаңыз).
4. Қажетті тазалағыш роботты қосыңыз.
5. Қолданбаның қадамдық нұсқауларын орындаңыз.

Пайдалануға енгізу

Бүйірлік щетканы орнату

1. Тазалағыш роботты аударыңыз.
2. Бүйірлік щеткаларды салыңыз. Құрылғыдағы бекітпедегі және ұстағыштағы түстердің сәйкестігіне назар аударыңыз (мысалы, қарадан қараға дейін).
   Сурет E

Лас су багін орнатыңыз

1. Лас су багін құрылғының ішінен көлденеңінен сырт етіп түскенше салыңыз.
   Сурет F

Лас су багін шығарып алыңыз

1. Лас су багінің құлыптан шығару түймесін басып, лас су багін құрылғыдан алыңыз.
   Сурет G

Тазалағыш білікшені салу

1. Білікше кассетадағы магниттік қақпақты алыңыз.
   Сурет H
2. Білікше кассетасындағы құлыптан шығару түймесін басыңыз.
   Сурет I
   Білікше кассетасы тазалағыш роботтан ажыратылады.
3. Тазалағыш роботтан білікше кассетасын алыңыз.
4. Тазалағыш білікшені білікше ұстағышқа салыңыз.
   Сурет J
5. Кассета бағыттағышына назар аударыңыз және білікше кассетасын тазалағыш роботқа сырт етіп түскенше салыңыз.
   Сурет K
6. Магниттік қақпақты білікше кассетаға салыңыз.

Таза су багін зарядтау станциясын толтыру

Құрылғыдағы таза су багі негізінен зарядтау станциясы арқылы толтырылады. Дегенмен, таза су багін қолмен толтыруға да болады, *Таза су багін толтырыңыз* қараңыз.

НАЗАР АУДАРЫҢЫ

Зақымдау тәуекелі

Таза су багіне ыстық су құю пластиктің деформациясына әкелуі мүмкін.

Таза су багіне ыстық су құймаңыз.

Нұсқау

Таза су багін толтырмас бұрын әрқашан лас су багін босатыңыз.

1. Зарядтау станциясының қақпағын ашыңыз.
   Сурет L
2. Таза су багін алыңыз.
3. Таза су багінің қақпағындағы ілмекті тартып, қақпақты жоғары бүктеңіз.
4. Таза су багін су құбырының суық немесе жылы суымен MAX белгісіне дейін толтырыңыз.
5. Қажет болса, таза су багіне KÄRCHER тазалағыш және күтуге арналған құралдарын қосыңыз.

НАЗАР АУДАРЫҢЫ

Жуғыш құралды дұрыс пайдаланбау салдарынан қанағаттанғысыз тазалау нәтижелері

Тазартқыш немесе күтуге арналған құралдарын шамадан тыс немесе аз мөлшерде қолдану қанағаттанғысыз тазалау нәтижелеріне әкелуі мүмкін.

Тазартқыш немесе күтуге арналған құралдардың ұсынылған мөлшерлеу нұсқауларына назар аударыңыз.

Нұсқау

Басқа өндірушілердің тазартқыш құралдарын пайдаланбаңыз, себебі бұл құрылғының еденінде немесе лас су ыдысында шамадан тыс көбік пайда болуына әкелуі мүмкін.

Сонымен қатар, егер еденде басқа өндірушілердің бұрын қолданған тазалау құралдарының қалдықтары болса, алғашқы тазалау процедуралары кезінде көбік пайда болуы мүмкін.

6. Қақпағын жабыңыз.
7. Таза су багін зарядтау станциясына салыңыз.
8. Зарядтау станциясының қақпағын жабыңыз.

Таза су багін толтырыңыз

Құрылғыдағы таза су багін қолмен толтыруға болады:

НАЗАР АУДАРЫҢЫ

Зақымдау тәуекелі

Таза су багіне ыстық су құю пластиктің деформациясына әкелуі мүмкін.

Таза су багіне ыстық су құймаңыз.

Нұсқау

Таза су багін толтырмас бұрын әрқашан лас су багін босатыңыз.

1. Жоғарғы қақпақты алыңыз.
   Сурет N
2. Таза су багін ойық тұтқаларынан ұстап алыңыз да, оны құрылғыдан алыңыз.
3. Құю саңылауындағы резеңке құлақшаны тартыңыз.
4. Таза су багін су құбырының суық немесе жылы суымен толтырыңыз.
5. Қажет болса, таза су багіне KÄRCHER тазалағыш және күтуге арналған құралдарын қосыңыз.

НАЗАР АУДАРЫҢЫ

Жуғыш құралды дұрыс пайдаланбау салдарынан қанағаттанғысыз тазалау нәтижелері

Тазартқыш немесе күтуге арналған құралдарын шамадан тыс немесе аз мөлшерде қолдану қанағаттанғысыз тазалау нәтижелеріне әкелуі мүмкін.

Тазартқыш немесе күтуге арналған құралдардың ұсынылған мөлшерлеу нұсқауларына назар аударыңыз.

Нұсқау

Басқа өндірушілердің тазартқыш құралдарын пайдаланбаңыз, себебі бұл құрылғының еденінде немесе лас су ыдысында шамадан тыс көбік пайда болуына әкелуі мүмкін.

Сонымен қатар, егер еденде басқа өндірушілердің бұрын қолданған тазалау құралдарының қалдықтары болса, алғашқы тазалау процедуралары кезінде көбік пайда болуы мүмкін.

6. Еденде немесе құрылғыда көбік пайда болмас үшін, тазалаудың алғашқы кезеңінде таза су багіне қосымша Foam Stop жуғыш құралын қосыңыз. Қажет болса, процесті қайталаңыз.
7. Резеңке құлақшаны жабыңыз.
8. Таза су ыдысын құрылғыға салып, ол орнына шырт еткен дыбыс шыққанша басыңыз.
   Сурет O
9. Жоғарғы қақпақты киіңіз.

Шаң қапшығын салыңыз

1. Зарядтау станциясының қақпағын ашыңыз.
   Сурет M
2. Шаң қапшығын ұстағышқа итеріңіз.
3. Зарядтау станциясының қақпағын жабыңыз.

Қолдану

НАЗАР АУДАРЫҢЫ

Кедергілерден туындайтын қауіп

Зақымдау төуекелі

Тазалағыш роботпен жұмыс жасамас бұрын, еденде, баспалдақта немесе алаңдарда кедергілер жоқ екеніне көз жеткізіңіз.

Ортаны дайындаңыз

- Тазалауды тиімді ету үшін еденге кездейсоқ заттардың түсуіне жол бермеңіз. Кедергілерді тазарту көп уақытты қажет етеді, өйткені тазалағыш роботқа заттардан аулақ болуыға тура келеді.
- Тазаланатын бөлмелердің есіктерін ашыңыз.
- Тазалағыш роботты қолданба арқылы басқарған кезде: Тазалағыш робот жеке тазалау талаптарына (тыйым салынған аймақтар, әртүрлі тазалау опциялары және т.б.) сәйкес тазалауды орындай алатындай етіп қолданба ішінде реттеуді орындаңыз, *Қолданбадағы параметрлер* тарауын қараңыз.

Параметрлер

Роботтағы параметрлер

Тазалауды тазалағыш роботтағы қолданбасыз да бастауға болады. Келесі пәрмендерді түймелердің көмегімен орындауға болады:

- «Тазалау режимін өзгерту» түймесі арқылы тазалау режимін таңдаңыз, *Тазалауды бастау* қараңыз.
- Тазалауды Қосу/өшіру/кідірту түймесі арқылы бастаңыз.
- Тазалауды Қосу/өшіру/кідірту түймесі арқылы тоқтатыңыз.
- Тазалағыш роботты зарядтау станциясына Басты бет түймесі арқылы қолмен жіберіңіз.

Робот-шаңсорғыш тазалау тапсырмасын аяқтаған кезде немесе тазалау кезінде заряды таусылғанда қайта зарядталу үшін зарядтау станциясына автоматты түрде оралады.

Қолданбадағы параметрлер

KÄRCHER жабық роботтары қолданбасы басқалармен қатар келесі негізгі функцияларды ұсынады:

- Конфигурация опциялары бойынша қадамдық нұсқаулық
- Бөлмелерді және бірнеше қабаттарды картаға түсіру
- Кестелерді орнату
- Тыйым салынған аймақтар мен виртуалды қабырғаларды анықтау
- Қателер немесе ақаулар және тазалау барысы туралы ескертулер
- Су көлемі, тазалау қарқындылығы, өту жолдарының саны немесе кілем жабынының алдын алу режимі сияқты тазалау параметрлерін реттеңіз
- Тазалау аймақтарын орнату
- «Мазаламау» режимін қосу/өшіру
- Құрылғыдағы тікелей камераға өтіңіз
- Құрылғыны қашықтан басқару құралы
- Ақаулықтарды жою бойынша егжей-тегжейлі көмекпен FAQ

Робот-шаңсорғышты қосыңыз

Нұсқау

Заряд күйі тым төмен болғандықтан қосу мүмкін болмаса, робот-шаңсорғышты тікелей зарядтау станциясына қойыңыз, Бастапқы іске қосу тарауын қараңыз.

1. Тазалағыш роботты зарядтау станциясына қолмен қойып, зарядтау түйіспелерінің жақсы байланыста екеніне көз жеткізіңіз.
   Тазалағыш робот автоматты түрде қосылып, дыбыстық сигнал шығарады.
   Жарық диодты жолақ ақ болып жыпылықтай бастайды.

Нұсқау

Сонымен қатар тазалағыш роботты зарядтау станциясында болмаған кезде де қосуға болады:

2. Қосу/өшіру/кідірту түймесі түймесін 5 секунд басып тұрыңыз.
   Тазалағыш робот қосылады.
   Сурет P

Қолданбасыз жұмыс істеу

Тазалауды бастау

Нұсқау

Робот-шаңсорғыш тазалауы керек барлық бөлмелердің есіктерін ашыңыз және еденді айналада жатқан заттардан босатыңыз.

1. Қосу/өшіру/кідірту түймесі түймесін басыңыз.
   Робот-шаңсорғыш акустикалық сигнал беріп, алдымен тазаланбаған аумақтың картасын жасайды.
   Жарық диодты түймелері мен Жарық диодты жолақ ақ түспен жанады.
   Картаға түсіру аяқталғаннан кейін ол зарядтау станциясына оралады.

Нұсқау

Робот картаны сақтай алуы үшін Қосу/өшіру/кідірту түймесі түймесін қайта басқанша бірнеше секунд күтіңіз.

2. Қажетті тазалау режимін таңдаңыз.
   a Зарядтау станциясындағы «Тазалау режимін өзгерту» түймесі көмегімен тазалау режимін таңдаңыз.
   Немесе тазалау режимін құрылғыдағы «Тазалау режимін өзгерту» түймесі арқылы таңдауға болады:
   b Жоғарғы қақпақты ашыңыз.
   c Құрылғыдағы «Тазалау режимін өзгерту» түймесі көмегімен қажетті тазалау режимін таңдаңыз.
   Сурет Q
3. Қосу/өшіру/кідірту түймесі түймесін басыңыз.
   Робот-шаңсорғыш акустикалық сигнал беріп, тазалауды бастайды.
   Жарық диодты түймелері мен Жарық диодты жолақ таңдалған тазалау режиміне байланысты көк немесе сары болып жанады.

Нұсқау

Лас су бағі толған кезде, робот-шаңсорғыш автоматты түрде зарядтау станциясына оралады. Содан кейін лас су зарядтау станциясына жіберіледі.

Құрылғыдағы таза су бағі бос болса, робот-шаңсорғыш автоматты түрде зарядтау станциясына оралады. Содан кейін таза су зарядтау станциясында қайта толтырылады.

Қолданбадағы параметрлерге байланысты, шаң жинағышындағы шаң зарядтау станциясына ауысқан кезде тұрақты аралықпен автоматты түрде сорылады.

Қолданбамен жұмыс істеу

Картаны жасау

Нұсқау

Робот-шаңсорғыш тазалауы керек барлық бөлмелердің есіктерін ашыңыз және еденді айналада жатқан заттардан босатыңыз.

1. Қолданбада «Бастау» басқару тақтасын басып, қажет болған жағдайда берілген қадамдарды орындаңыз.
   Робот-шаңсорғыш акустикалық сигнал беріп, картаны жасай бастайды.
   Жарық диодты түймелері мен Жарық диодты жолақ ақ түспен жанады.
   Картаға түсіру аяқталғаннан кейін ол зарядтау станциясына оралады.

Қолданбада роботтарды конфигурациялау

Картаның жеке конфигурацияларын қолданбада жасауға болады.

- Виртуалды қабырғалар мен шектеулі аймақтар тазалағыш роботтың тазалауды қажет етпейтін аймақтарға кіруіне жол бермейді.
- Дақтарды тазалау немесе тазалау аймақтары арқылы робот пайдаланушы таңдаған аумақтарды бір рет арнайы тазалай алады.
- Әртүрлі тазалау режимдерімен тазалау қарқындылығын еденнің немесе кірдің түріне (судың мөлшері, бір аумаққа өту жолдарының саны, білікшенің әртүрлі жылдамдығы және роботтың жүру жылдамдығы, т.б.) байланысты әр бөлме үшін жеке таңдауға болады

Қолданбаны жүктеп алу *Тазалағыш роботты WLAN-ға және қолданбаға қосыңыз*тарауында сипатталған.

1. Қолданбаның қадамдық нұсқауларын орындаңыз.

Тазалауды бастау

1. Қолданбада қажетті картаны таңдап, жеке конфигурацияға сәйкес тазалауды бастаңыз.

Нұсқау

Лас су бағі толған кезде, робот-шаңсорғыш автоматты түрде зарядтау станциясына оралады. Содан кейін лас су зарядтау станциясына жіберіледі.

Құрылғыдағы таза су бағі бос болса, робот-шаңсорғыш автоматты түрде зарядтау станциясына оралады. Содан кейін таза су зарядтау станциясында қайта толтырылады.

Қолданбадағы параметрлерге байланысты, шаң жинағышындағы шаң зарядтау станциясына ауысқан кезде тұрақты аралықпен автоматты түрде сорылады.

Тазалауды тоқтату

Тазалауды құрылғыдан тоқтату

1. Тазалау кезінде кез келген түймені басыңыз.
   Тазалағыш робот тоқтайды.
   Жарық диодты түймелері көк немесе сары болып жыпылықтай бастайды (таңдалған тазалау режиміне байланысты).
   Жарық диодты жолақ көк немесе сары болып жыпылықтай бастайды (таңдалған тазалау режиміне байланысты).
2. Қосу/өшіру/кідірту түймесі түймесін басыңыз.
   Тазалау жалғасады.
   Жарық диодты түймелері көк немесе сары болып жанады (таңдалған тазалау режиміне байланысты).
   Жарық диодты жолақ көк немесе сары түспен жанады (таңдалған тазалау режиміне байланысты).

Тазалауды қолданбада тоқтату

1. Қолданбада «Үзіліс» басқару тақтасын басыңыз.
   Тазалағыш робот тоқтайды.
   Жарық диодты түймелері көк немесе сары болып жыпылықтай бастайды (таңдалған тазалау режиміне байланысты).
   Жарық диодты жолақ көк немесе сары болып жыпылықтай бастайды (таңдалған тазалау режиміне байланысты).
2. Қолданбада «Бастау» басқару тақтасын басыңыз.
   Тазалау жалғасады.
   Жарық диодты түймелері көк немесе сары болып жанады (таңдалған тазалау режиміне байланысты).
   Жарық диодты жолақ көк немесе сары түспен жанады (таңдалған тазалау режиміне байланысты).

Аккумулятор күйінің көрсеткіші

Нұсқау

Аккумулятор бос болса, робот-шаңсорғыш батареяны қайта зарядтау үшін автоматты түрде зарядтау станциясына оралады.

Оптикалық сигналдар бос аккумулятор туралы ескертеді:

- Аккумулятор бос болса және зарядтау қажет болғанда жарық диодты түймелер қызыл түспен жыпылықтай бастайды.

Нұсқау

Робот-шаңсорғыш бұрын тазалауды аяқтамаған болса, аккумуляторды зарядтағаннан кейін тазалауды жалғастырады.

Тазалағыш роботты зарядтауға қолмен жіберіңіз

Құрылғыдағы робот-шаңсорғышты зарядтауға қолмен жіберіңіз

1. Егер робот қазір тазалау процедурасын орындап жатса, кез келген түймені басыңыз.
   Тазалағыш робот тоқтайды.
   Жарық диодты түймелері көк немесе сары болып жыпылықтай бастайды (таңдалған тазалау режиміне байланысты).
   Жарық диодты жолақ көк немесе сары болып жыпылықтай бастайды (таңдалған тазалау режиміне байланысты).
2. Басты бет түймесі түймесін басыңыз.
   Тазалау тоқтатылды.
   Тазалағыш робот зарядталу үшін зарядтау станциясына барады.
   Робот-шаңсорғыш зарядтау станциясына қосылған бойда, жарық диодты түймелер жасыл болып жыпылықтай бастайды.

Робот-шаңсорғыш тазалау тапсырмасын аяқтаған кезде немесе тазалау кезінде заряды таусылғанда қайта зарядталу үшін зарядтау станциясына автоматты түрде оралады.

Робот-шаңсорғыш қолданба арқылы зарядтауға қолмен жіберіңіз

1. Егер робот қазір тазалау процедурасын орындап жатса қолданбадағы басқару тақтасын «Үзіліс» басыңыз.
   Тазалағыш робот тоқтайды.
   Жарық диодты түймелері көк немесе сары болып жыпылықтай бастайды (таңдалған тазалау режиміне байланысты).
   Жарық диодты жолақ көк немесе сары болып жыпылықтай бастайды (таңдалған тазалау режиміне байланысты).
2. Қолданбада «Зарядтау» басқару тақтасын басыңыз.
   Тазалау тоқтатылды.
   Тазалағыш робот зарядталу үшін зарядтау станциясына барады.
   Робот-шаңсорғыш зарядтау станциясына қосылған бойда, жарық диодты түймелер жасыл болып жыпылықтай бастайды.

Робот-шаңсорғыш тазалау тапсырмасын аяқтаған кезде немесе тазалау кезінде заряды таусылғанда қайта зарядталу үшін зарядтау станциясына автоматты түрде оралады.

Лас су багін босатыңыз

Лас су багі бос болғанда, жарық диодты түймелер мен Жарық диодты жолақ көк болып жыпылықтай бастайды және робот-шаңсорғыш зарядтау станциясына оралады.
Зарядтау станциясында лас су робот-шаңсорғышынан автоматты түрде сорылады.

Лас су багін қолмен босатыңыз:

1. Лас су багін босатыңыз, *Лас су багін шығарып алыңыз* қараңыз.
2. Лас су ыдысындағы ашу тұтқасын жоғары тартып, лас су ыдысының қақпағын жоғары көтеріңіз.
   Сурет R
3. Лас су ыдысын босатыңыз. Қатты кір болса, лас су ыдысын таза сумен шайыңыз немесе тазалау щеткасымен тазалаңыз.
   Сурет S
4. Лас су ыдысының қақпағын жабыңыз.
5. Лас су багін орнатыңыз, *Лас су багін орнатыңыз* қараңыз.
6. Тазалауды жалғастыру үшін Қосу/өшіру/кідірту түймесі түймесін басыңыз.

Шаң жинағышты босатыңыз

Қолданбадағы параметрлерге байланысты, шаң жинағышындағы шаң зарядтау станциясына ауысқан кезде тұрақты аралықпен автоматты түрде сорылады.

Шаң жинағышты қолмен босатыңыз:

1. Жоғарғы қақпақты алыңыз.
2. Қысқышты басып, шаң жинағышын тұтқа ойыс ұстағыштарынан ұстап, құрылғыдан шығарыңыз.
   Сурет V
3. Клапанды төменге қарай тартыңыз.
   Сурет W
4. Шаң жинағышты босатыңыз.
5. Клапанды орнына түскенше жоғары қарай итеріңіз.
6. Шаң жинағышты салыңыз.
7. Тазалауды жалғастыру үшін Қосу/өшіру/кідірту түймесі түймесін басыңыз.

Тазарту сұйықтығын толтырыңыз

Таза су багі бос болғанда, жарық диодты түймелер мен Жарық диодты жолаққөк болып жыпылықтай бастайды және робот-шаңсорғыш зарядтау станциясына оралады.
Робот-шаңсорғышындағы таза су багі зарядтау станциясында автоматты түрде толтырылады.

Нұсқау

Зарядтау станциясындағы таза су багі бос болса, таза су багін толтырыңыз, Таза су багін зарядтау станциясын толтыру бөлімін қараңыз.

Тазарту сұйықтығын қолмен толтырыңыз:

1. Құрылғыдағы таза су багін толтырыңыз (Таза су багін толтыру *Таза су багін толтырыңыз*).

Құрылғыны өшіру

Нұсқау

Тазалағыш роботты зарядтау станциясында тұрған кезде өшіруге болмайды.

1. Қосу/өшіру/кідірту түймесі5 секунд түймесін басып тұрыңыз.
   Жарық диодты түймелері мен Жарық диодты жолақ сөнеді.
   Тазалағыш робот өшеді.
2. Құрылғыдағы лас су багін босатыңыз және тазалаңыз, *Лас су багін тазалаңыз* қараңыз.
3. Зарядтау станциясындағы лас су багін босатыңыз және оны таза сумен шайыңыз.
4. Шаң жинағышты босатыңыз және тазалаңыз, *Шаң жинағышты тазалаңыз* қараңыз.
5. Аршу қондырғысы шаш жинағышымен тазалаңыз, *Аршу қондырғысын және білікше кассетасын шаш жинағышпен тазалау* тарауын қараңыз.
6. Тазалау щеткасын тазалаңыз, *Тазалау щеткаларын тазалау* қараңыз.

WLAN қосылымын қалпына келтіріңіз

Егер жаңа роутерге ауыссаңыз немесе WLAN құпиясөзін өзгертсеңіз, робот-шаңсорғыштың WLAN қосылымын жаңартуыңыз керек.

Нұсқау

5 ГГц және 2,4 ГГц WLAN желілеріне қолдау көрсетіледі.

1. Тазалағыш роботты қосыңыз, *Робот-шаңсорғышты қосыңыз*тарауын қараңыз.
2. Акустикалық сигнал естілгенше Қосу/өшіру/кідірту түймесі және Басты бет түймесі бір уақытта 3 секунд басып тұрыңыз.

Зауыттық параметрлерді қалпына келтіріңіз

1. Акустикалық сигнал естілгенше 5 секунд Басты бет түймесі басып тұрыңыз.
2. Қайтадан акустикалық сигнал естілгенше 5 секунд Басты бет түймесі басып тұрыңыз.
   Зауыттық параметрлер қалпына келтірілді.

Тасымалдау

Мүмкіндігінше құрылғыны тек түпнұсқа қаптамада тасымалдаңыз немесе қайтарыңыз. Егер түпнұсқа қаптама болмаса, біздің қызмет көрсету орталығымызға хабарласыңыз.

Тасымалдау барысында қауіпсіздік техникасы бойынша нұсқаулар

Литий-ион аккумуляторы қауіпті тауарлар туралы заң талаптарына сай.
Бүлінбеген және функционалдыа аккумуляторды пайдаланушы қоғамдық трафик аймағында қосымша шектеусіз тасымалдайды.
Үшінші тараптармен тасымалдау кезінде (тасымалдау компаниялары) орау мен таңбалауға қойылатын ерекше талаптарды орындаңыз.
Ұлттық ережелерді сақтаңыз.

Сақтау

НАЗАР АУДАРЫҢЫ

Сұйықтықтан иістің пайда болуы

Егер сақтау кезінде құрылғыда әлі де сұйықтық/дымқыл кір болса, бұл иістің пайда болуына әкелуі мүмкін.
Құрылғыны сақтаған кезде таза және лас су багін толығымен босатыңыз.
Білікше кассетасын тазалаңыз.
Тазарту құралын қолданып, аршу қондырғысындағы шаш жинағыштан шаш пен ластанған бөлшектерді алыңыз.
Тазаланған білікшені ауада кептіріңіз.
Ылғал білікшені кептіру үшін жабық шкафқа қойманыз.

НАЗАР АУДАРЫҢЫ

Мүліктік залалдар

Дұрыс сақтамау құрылғыға зақым келтіруі мүмкін.
Тазалағыш роботқа ешқандай зат қойманыз.
Құрылғыны төмен қаратып қойманыз.
Тазалағыш роботты толығымен зарядталған және өшірілген күйде салқын және құрғақ жерде сақтаңыз.

Нұсқау

Батарея толығымен зарядсызданбауы үшін тазалағыш роботты 5 айдан кейін толық зарядтаңыз.

Күтім және техникалық қызмет көрсету

Шаң қапшығын ауыстыру

1. Зарядтау станциясының қақпағын ашыңыз.
2. Толы шаң қапшығын құлақшадан ұстап жоғары қарай тартыңыз. Бұл ретте шаң қапшығының саңылауы жабылады.
3. Қажет болса, зарядтау станцияның ішін және қозғалтқышты қорғау сүзгісін тазалаңыз, *Қозғалтқышты қорғау сүзгісін тазалаңыз* қараңыз.
4. Жаңа шаң қапшығын ашып, оны жоғарыдан ұстағышқа салыңыз.
   Сурет M
5. Зарядтау станциясының қақпағын жабыңыз.

Қозғалтқышты қорғау сүзгісін тазалаңыз

1. Зарядтау станциясының қақпағын ашыңыз.
   Сурет X
2. Шаң қапшығын құлақшадан ұстап жоғары қарай тартыңыз. Бұл ретте шаң қапшығының саңылауы жабылады.
3. Қозғалтқыш қорғанысы сүзгісін шығарып алу.
4. Қозғалтқышты қорғау сүзгізін су ағысының астында жуып алыңыз.
5. Қозғалтқышты қорғау сүзгісін кептіруге рұқсат етіңіз.
6. Қозғалтқышты қорғау сүзгісін зарядтау станциясына салыңыз.
7. Шаң қапшығын салыңыз, *Шаң қапшығын салыңыз* қараңыз.
8. Зарядтау станциясының қақпағын жабыңыз.

Зарядтау станциясының лас су багін тазалау

НАЗАР АУДАРЫҢЫ

Дымқыл лас су багінен иістің пайда болуы

Егер сақтау кезінде лас су багінде әлі де сұйықтық/дымқыл кір болса, бұл иістің пайда болуына әкелуі мүмкін.
Лас су багін толығымен босатыңыз.
Лас су багін үнемі тазартып тұрыңыз.

1. Зарядтау станциясының қақпағын ашыңыз.
2. Лас су ыдысын босатыңыз.
3. Лас су багі қақпағындағы құлақшаны тартып, қақпақты жоғары бүктеңіз.
4. Лас су ыдысын босатыңыз. Қатты кір болса, лас су ыдысын таза сумен шайыңыз немесе тазалау щеткасымен тазалаңыз.
5. Лас су ыдысының қақпағын жабыңыз.
6. Лас су багін зарядтау станциясына салыңыз.
7. Зарядтау станциясының қақпағын жабыңыз.

Датчиктерін тазалау

Датчиктерді кем дегенде ай сайын тазалаңыз.
Датчиктерді ластанған кезде әрқашан дереу тазалаңыз.
Сурет T
Сурет U

1. Датчиктерді жұмсақ шүберекпен сүртіңіз.

Контактілерін тазалаңыз

Құрылғыдағы және лас су ыдысындағы контактілерді кемінде ай сайын тазалаңыз.
Ластанған кезде контактілерді әрқашан дереу тазалау керек.

1. Лас су багін босатыңыз, *Лас су багін шығарып алыңыз* қараңыз.
2. Құрылғыдағы контактілерді және лас су ыдысын жұмсақ шүберекпен сүртіңіз.
   Сурет Y

Лас су багін тазалаңыз

НАЗАР АУДАРЫҢЫ

Қатып қалған кір

Қатып қалған кір құрылғыға әбден нұқсан келтіруі мүмкін.
Лас су багін үнемі тазартып тұрыңыз.

Лас су ыдысын босату және тазалау кезіндегі жұмыс тәсілі туралы ақпаратты *Лас су багін босатыңыз* тарауынан қараңыз.

Зарядтау станциясындағы тазалау білікшелерін тазалау

Нұсқау

Тазалағыш білікшені робот-шаңсорғыш зарядтау станциясында болғанда ғана зарядтау станциясында тазалауға болады.

Нұсқау

Тазалағыш білікшелері әрбір аяқталған тазалау процесінен кейін зарядтау станциясында автоматты түрде тазаланады.

Тазалағыш білікшелерін зарядтау станциясында қолмен тазалаңыз:

1. «Өзін-өзі тазалауды бастау» түймесі түймесін басыңыз.

Тазалағыш білікшені тазалау

НАЗАР АУДАРЫҢЫ

Білікшедегі тазалағыш заттың қалдықтары

Көбіктену

Әр қолданғаннан кейін білікшені ағынды сумен жуыңыз немесе білікшені кір жуғыш машинада тазалаңыз.

НАЗАР АУДАРЫҢЫ

Білікшені мата жұмсартқышпен тазалаудан немесе кір кептіргіш қолданудан зақымдар

Микрофибраның зақымдануы

Кір жуғыш машинада тазалаған кезде мата жұмсартқышты пайдаланбаңыз.

Білікшені кір кептіргішке салмаңыз.

НАЗАР АУДАРЫҢЫ

Білікшенің босауына байланысты мүліктің зақымдалуы

Кір жуғыш машина зақымдалуы мүмкін.

Білікшені кір торына салыңыз және кір жуғыш машинаға қосымша кір салыңыз.

1. Білікше кассетадағы магниттік қақпақты алыңыз.
   Сурет H
2. Білікше кассетасының құлыптан шығару түймесін басыңыз.
   Сурет Z
   Білікше кассетасы тазалағыш роботтан ажыратылады.
3. Тазалағыш роботтан білікше кассетасын алыңыз.
4. Аршу қондырғысын бүктеңіз.
5. Білікше кассетасынан тазалағыш білікшені алыңыз.
   Сурет AA
6. Тазалағыш білікшені ағынды сумен тазалаңыз немесе кір жуғыш машинада максимум 60 °C температурада жуыңыз.
   Сурет AB
7. Білікшелердің сымын ылғалды шүберекпен тазалаңыз.
8. Тазалағыш білікшені ауада кептіріңіз.

Аршу қондырғысын және білікше кассетасын шаш жинағышпен тазалау

НАЗАР АУДАРЫҢЫ

Аршу қондырғысын ыдыс жуғыш машинада тазалау салдарынан болатын зақым

Шаю процесі нәтижесінде аршу қондырғысы бұралып қалуы мүмкін, сондықтан білікше бұдан былай дұрыс басылмауы мүмкін. Бұл тазарту нәтижесін нашарлатады.

Аршу қондырғысын ыдыс жуғыш машинада емес, ағынды су астында тазалаңыз.

НАЗАР АУДАРЫҢЫ

Қатып қалған кір

Қатып қалған кір құрылғыға әбден нұқсан келтіруі мүмкін.

Әр қолданғаннан кейін құрылғыны толығымен тазалау ұсынылады.

НАЗАР АУДАРЫҢЫ

Қатып қалған кір

Қатып қалған кір құрылғыға әбден нұқсан келтіруі мүмкін.

Аршу қондырғысын жүйелі түрде тазалау құралымен тазалап тұрыңыз.

1. Білікше кассетадағы магниттік қақпақты алыңыз.
   Сурет H
2. Білікше кассетасының құлпын ашу түймесін басыңыз.
   Сурет Z
   Білікше кассетасы тазалағыш роботтан ажыратылады.
3. Тазалағыш роботтан білікше кассетасын алыңыз.
4. Аршу қондырғысы бүктеңіз.
5. Білікше кассетасынан тазалағыш білікшені алыңыз.
   Сурет AA
6. Аршу қондырғысы ағын су астында тазалаңыз.

Нұсқау

Аршу қондырғысы Білікше кассетаны ыдыс жуғыш машинада тазаламаңыз, себебі бұл бөліктерге зақым келтіруі мүмкін.

7. Тазалау құралымен жабысып қалған кірді кетіріңіз.
   Сурет AC
8. Аршу қондырғысы төмен бүктеңіз.
9. Кассета бағыттағышына назар аударыңыз және білікше кассетасын тазалағыш роботқа сырт етіп түскенше салыңыз.
   Сурет K
10. Магниттік қақпақты білікше кассетаға салыңыз.

Шаң жинағышты тазалаңыз

1. Шаң жинағышты босатыңыз.

НАЗАР АУДАРЫҢЫ

Электрондық компоненттердің зақымдануы

Шаң жинағышты ылғалды тазалауға болмайды.

2. Шаң жинағышты жеткізілетін жуғыш құралымен тазалаңыз.
   Сурет AD
3. Клапанды орнына түскенше жоғары қарай итеріңіз.
4. Шаң жинағышты салыңыз.

Сүзгіні тазалау

Сүзгілерді үнемі тазалап тұрған жөн. Бұл — оның бітелуіне жол бермейді.

1. Жоғарғы қақпақты алыңыз.
2. Қысқышты басып, шаң жинағышын тұтқа ойыс ұстағыштарынан ұстап, құрылғыдан шығарыңыз.
   Сурет V
3. Қысқышты басыңыз.
   Сурет AE
4. Қақпақты ашыңыз.
5. Сүзгіні алыңыз.
6. Сүзгіні жеткізілетін жуғыш құралын пайдаланып ағын су астында тазалаңыз.
   Сурет AF
7. Сүзгіні толығымен құрғатыңыз.
8. Сүзгіні қажетті күйге басып салыңыз.
9. Шаң жинағыштың қақпағын жабыңыз.
10. Шаң жинағышты салыңыз.

Тазалау щеткаларын тазалау

1. Тазалағыш роботты аударыңыз.

Нұсқау

Таза және лас су бактерін алдын ала босатыңыз немесе оларды құрылғыдан алыңыз.

2. Щетка қақпағындағы қысқыштарды бірге басыңыз.
   Сурет AG
3. Щетканың қақпағын алып тастаңыз.
4. Тазалау щеткасын алыңыз.
   Сурет AH

5. Тазалау щеткасын жеткізілетін жуғыш құралымен тазалаңыз.
6. Тазалау щеткасын салыңыз.
7. Щетканың қақпағын кигізіп, орнына түскенше басыңыз.

Дөңгелектеріді тазалау

Ластану бөлшектері (мысалы, құм және т.б.) протекторға жабысып, содан кейін еденнің сезімтал, тегіс беттерін зақымдауы мүмкін.

1. Дөңгелектер протекторын дымқыл шүберекпен сыртынан тазалаңыз.

Құрылғының астыңғы жағын тазалаңыз

НАЗАР АУДАРЫҢЫ

Қатып қалған кір

Қатып қалған кір құрылғыға әбден нұқсан келтіруі мүмкін.

Әр қолданғаннан кейін құрылғыны толығымен тазалау ұсынылады.

1. Лас су бағін босатыңыз, *Лас су бағін шығарып алыңыз* қараңыз.
2. Білікше кассетасының құлпын ашу түймесін басыңыз.
   Сурет Z
   Білікше кассетасы тазалағыш роботтан ажыратылады.
3. Тазалағыш роботтан білікше кассетасын алыңыз.
4. Құрылғының астыңғы жағын және ашық ішкі беттерін, сондай-ақ көрінетін байланыстары мен сенсорларды дымқыл шүберекпен тазалаңыз.
5. Кассета бағыттағышына назар аударыңыз және білікше кассетасын тазалағыш роботқа сырт етіп түскенше салыңыз.
   Сурет K
6. Лас су бағін орнатыңыз, *Лас су бағін орнатыңыз*қараңыз.

Тазартқыш және күтуге арналған құралдар

НАЗАР АУДАРЫҢЫ

Жарамсыз тазалағыш және күтуге арналған құралдарды пайдалану

Жарамсыз тазалағыш және күтуге арналған құралдарды пайдалану құрылғыны зақымдауы мүмкін және кепілдікті қызметін алып тастауға әкелуі мүмкін.

Тек KÄRCHER тазалағыш құралдарын қолданыңыз.

Дұрыс мөлшерлеуге назар аударыңыз.

Нұсқау

Қажет болса еден тазалау үшін KÄRCHER тазалағыш немесе күтуге арналған құралдарын қолданыңыз.

- Тазартқыш және күтуге арналған құралдарды мөлшерлеу кезінде өндіруші туралы ақпарат көлеміне назар аударыңыз.
- Көбіктенуді болдырмас үшін тұщы су бағін алдымен сумен, содан кейін тазалағыш немесе күтуге арналған құралдармен толтырыңыз.
- Толып кетпес үшін, су құю кезінде тазалағыш немесе күтуге арналған құралдар үшін орын қалдырыңыз.

Тазалағыш білікшені ауыстыру

Тозған тазалағыш білікше тазалау нәтижесін нашарлатуы мүмкін.

1. Тазалағыш білікшенің тозуын үнемі тексеріп, қажет болса ауыстырыңыз.

Зарядтау станциясының су сүзгісін тазалаңыз

1. Зарядтау станциясындағы білікшені сақтау бөлігін ашыңыз.
   Сурет AI
2. Су сүзгісінің байонетті құлпын бұрап, су сүзгісін шығарыңыз.
3. Су сүзгісін су ағысының астында жуып алыңыз.
4. Су сүзгісін қайтадан зарядтау станциясына салыңыз.
5. Білікшені сақтау бөлігін жабыңыз.

Ылғалдылық сенсорын тазалау

Зарядтау станциясы станцияда тым көп ылғал болған жағдайда қате туралы хабарды беретін сенсорлармен жабдықталған.

Қате туралы хабар пайда болса, сұйықтықты алып тастау керек:

1. Зарядтау станциясынан рампаны алып тастаңыз және сұйықтықты алыңыз.
   Сурет AJ
2. Ылғалдылық сенсорларын шүберекпен тазалаңыз.
3. Лас су бағін босатыңыз, *Лас су бағін шығарып алыңыз* қараңыз.
4. Лас су ыдысындағы ашу тұтқасын жоғары тартып, лас су ыдысының қақпағын жоғары көтеріңіз.
   Сурет R
5. Ағынды суға арналған резервуардың су кіретін жерін ішкі және сыртқы тазалаңыз.
6. Лас су бағін қақпағын жабыңыз.
7. Ағынды су ыдысын құрылғыға салыңыз, *Лас су бағін орнатыңыз* қараңыз .
8. Роликті кассетаны тазалаңыз, *Аршу қондырғысын және білікше кассетасын шаш жинағышпен тазалау* қараңыз .

Ақаулар кезіндегі көмек

Ақаулар көп жағдайда қарапайым себептер салдарынан болады, оларды келесі шолуды пайдаланып өз бетінше жоюыңызға болады.

Күдіктер болса немесе осы жерде көрсетілмеген ақаулар болған кезде, ресми сервис орталығына хабарласыңыз.

Қате	Себебі	Жою
Аккумулятор зарядталмайды	Зарядтау түйіспелері ластанған.	1. Зарядтау станциясындағы және тазалағыш роботтағы зарядтау түйіспелерін құрғақ шүберекпен сүртіңіз.
	Қоршаған орта температурасы 0 °C-тан төмен немесе 35 °C-тан жоғары.	1. Тазалағыш роботты 0 °C-тан жоғары және 35 °C-тан төмен температурада пайдаланыңыз.
	Зарядтау станциясының желі кабелі розеткаға қосылмаған.	1. Зарядтау станциясының желі кабелін қосыңыз.
Тазалағыш робот зарядтау станциясына оралмайды	Аккумулятор таусылған.	1. Тазалағыш роботты зарядтау станциясына қолмен қойып, оның толық зарядталуына мүмкіндік беріңіз.
	Тазалағыш робот зарядтау станциясынан тым алыс.	1. Тазалағыш роботты зарядтау станциясына жақындатыңыз. 2. Тазалағыш роботты зарядтау станциясына қолмен қойыңыз.
	Зарядтау станциясының айналасында орын жеткіліксіз.	1. Зарядтау станциясының айналасында жеткілікті орын бар екеніне көз жеткізіңіз, *Зарядтау станциясын орнатыңыз*-тарауды қараңыз.
	Зарядтау станциясының айналасында тым көп кедергілер бар.	1. Зарядтау станциясын неғұрлым ашық аймаққа орнатыңыз, *Зарядтау станциясын орнатыңыз*-тарауды қараңыз.
	Тазалағыш робот үлкенірек қашықтыққа жылжыған кезде айналаның суретін қайта жасайды.	1. Тазалағыш роботты зарядтау станциясына қолмен қойыңыз.
	Тазалағыш робот зарядтау станциясынан іске қосылмаған. Бұл жағдайда ол тек іске қосылған жерге оралады.	1. Тазалағыш роботты зарядтау станциясына қолмен қойыңыз.
	Зарядтау станциясының желі кабелі розеткаға қосылмаған.	1. Зарядтау станциясының желі кабелін қосыңыз.
Зарядтау станциясындағы шаң сору іске қосылмайды немесе дұрыс жұмыс істемейді	Тазалағыш робот зарядтау станциясына дұрыс орнатылмаған.	1. Тазалағыш роботты зарядтау станциясына қолмен қойыңыз.
	Шаң қапшығы толы. Шаң қапшығы ұстағышындағы жарық диоды қызыл болып жанады.	1. Шаң қапшығын ауыстырыңыз, *Шаң қапшығын ауыстыру* қараңыз).
	Шаң қапшығы жоқ немесе дұрыс салынбаған.	1. Шаң қапшығын салыңыз немесе оның сәйкестігін тексеріңіз.
	Зарядтау станциясының қақпағы ашық.	1. Зарядтау станциясының қақпағын жабыңыз.
Тазалау роботы дірілдеп қозғалады және тазалауды ретке келтірмейді	Қабырғаны бақылау сенсоры ластанған.	1. Қабырғаны бақылау сенсорын тазалаңыз, *Датчиктерін тазалау* қараңыз.
	Лазер сенсоры (LiDAR) кір.	1. Лазер сенсорын (LiDAR) тазалаңыз, *Датчиктерін тазалау* қараңыз.
Тазалау роботы зарядтау станциясына жиі оралады	Таза су бағі құрылғыға дұрыс орнатылмаған.	1. Таза су ыдысын құрылғыға дұрыс салыңыз.
	Құрылғыдағы лас су ыдысы толы немесе лас.	1. Лас су ыдысын босатыңыз. 2. Лас су ыдысын тазалаңыз, *Лас су бағін тазалаңыз* қараңыз. 3. Лас су ыдысындағы контактілерді тазалаңыз, *Контактілерін тазалаңыз* қараңыз.

Қате	Себебі	Жою
Құрылғыдағы жарық диодты түймелері мен Жарық диодты жолақ қызыл түсте жыпылықтай бастайды	Таза су ыдысы бос.	1. Таза су ыдысын толтырыңыз.
	Лас су багі толы.	1. Лас су ыдысын босатыңыз.
Жарық диодты түймелер қызыл түспен жыпылықтай бастайды және Жарық диодты жолақ құрылғыдағы жанбайды	Аккумулятор таусылған.	1. Аккумуляторды зарядтаңыз.
Жарық диодты түймелер қызыл түсте жанады және құрылғыдағы Жарық диодты жолақ жанбайды	Шаң жинағыш құрылғыда жоқ.	1. Шаң жинағышты салыңыз.
	Аккумулятор заряды 20 %-дан аз. Құрылғы тазалауды бастай алмайды.	1. Аккумуляторды зарядтаңыз.
Зарядтау станциясындағы шаң қапшығы ұстағышындағы жарық диоды қызыл түспен жанады	Зарядтау станциясында шаң қапшығы жоқ.	1. Шаң қапшығын салыңыз.
Зарядтау станциясындағы таза су багінің жарық диоды қызыл түспен жанады	Таза су ыдысы бос.	1. Таза су ыдысын толтырыңыз.
	Таза су багі құрылғыда жоқ.	1. Таза су багін салыңыз.
Зарядтау станциясындағы таза су багінің жарық диоды қызыл түспен жанады, бірақ таза су багі толып тұр	Зарядтау станциясынан құрылғыға таза су беру кезінде су сүзгісі бітеліп қалған.	1. Су сүзгісін тазалаңыз, *Зарядтау станциясының су сүзгісін тазалаңыз* қараңыз. 2. Мәселе шешілмесе, су сүзгісін ауыстырыңыз.
Зарядтау станциясындағы лас су багінің жарық диоды қызыл түспен жанады	Лас су багі толы.	1. Лас су ыдысын босатыңыз.
	Лас су багі құрылғыда жоқ.	1. Лас су багін орнатыңыз.

Тұтынушыларға қызмет көрсету

Ақау жойылмаған болса, шаңсорғышты сервистік қызметте тексеру керек.

Кепілдік

Әр елде жергілікті дистрибьюторлар берген кепілдік шарттары қолданылады. Бұйымда материалдық немесе өндірістік ақаулар анықталған жағдайда, ықтимал ақауларды кепілдік мерзімі ішінде ақысыз жөндейміз. Кепілдік мерзіміне наразылықтарыңыз болса, бұйымды сатқан сауда мекемесіне немесе жақындағы өкілетті қызмет көрсету орнына түбіртекті көрсетіп хабарласыңыз.
(Мекенжайымыз артқы бетте)
Кепілдік туралы қосымша ақпаратты (бар болса) жергілікті Kärcher веб-сайтының «Жүктеулер» бөліміндегі қызмет көрсету бөлімінде табуға болады.
Шығару күні фирмалық тақтайшада ММ/YYYY пішімінде көрсетіледі, мұнда ММ - өндіріс айы, YYYY - шығарылған жылы немесе кодталған түрде.
Жеке сандардың мағынасы келесідей болады:
Мысалы: 30290
3 Өндірілген жылы
0 Өндірілген ғасыры
2 Өндірілген онжылдық
9 Өндірілген айының екінші саны
0 Өндірілген айының бірінші саны
Сонымен бұл мысалда 30290 коды 09/(2)023 өндірілген күнін білдіреді.

ЕО стандарттарына сәйкестігі туралы декларация

Құрылғы	Модель	Жиілік диапазоны, МГц	Қуаты, макс. EIRP, мВт
RVF 7	WLAN 2,4 ГГц	2400-2483,5	100
RVF 7	WLAN 5 ГГц	5150-5850	100
RVF 7	Bluetooth	2400-2483,5	63

Осы арқылы Alfred Kärcher SE & Co. KG компаниясы Robo Cleaner радиоқұралының түрі 2014/53/EU директивасына сәйкес келетінін мәлімдейді. ЕО стандарттарына сәйкестігі туралы декларацияның толық мәтінін *www.kaercher.com/RVF7* мекенжайынан табуға болады.

Техникалық мағлұматтар

		RVF 7 Comfort
Робот-шаңсорғыш		
Номиналды қуаты	W	60
Аккумуляторлар жинағының типі		Li-ION
Аккумулятор сыйымдылығы	mAh	4800
Қалыпты жұмыс кезінде батарея толық болғандағы жұмыс уақыты	min	120
Ауданның өнімділігі	m^2/h	45
Сору қуаты (Күшейту режимі/ Стандартты режим)	Pa	13000 / 2000
Зарядтау уақыты (8 %–100 %/ 0 %–100 %)	min	230 / 285
Сымсыз қосылымдар		IEEE 802.11b/ g/n 2,4 ГГц & 5 ГГц
Жиілік диапазоны (2,4 ГГц үшін)	MHz	2400-2483,5
Жиілік диапазоны (5 ГГц үшін)	MHz	5150-5850
Дыбыс қысымының деңгейі	dB(A)	<67
Тұщы су ыдысының көлемі	ml	300
Кір су бағының көлемі	ml	130
Құрғақ кір	ml	250
Салмағы	kg	5,6
Зарядтау станциясы		
Номиналды қуаты (сору/ зарядтау)	W	650/30
Өзін-өзі тазалау ұзақтығы	Секунд	90-240
Тұщы су ыдысының көлемі	l	3
Кір су бағының көлемі	l	2,4
Құрғақ кір	l	4
Салмағы	kg	9,3
Ұзындығы x ені x биіктігі	mm	450x400 x520
Дыбыс қысымының деңгейі	dB(A)	82

Техникалық өзгерістер рұқсат етілген.

Съдържание

Общи указания 367
Указания за безопасност 367
Символи върху уреда 369
Защита на околната среда 369
Употреба по предназначение 369
Аксесоари и резервни части 369
Комплект на доставката 369
Описание на уреда 369
Бутони на станцията за зареждане 370
Първоначално пускане в експлоатация 372
Пускане в експлоатация 372
Обслужване 373
Транспортиране 377
Съхранение 377
Грижа и поддръжка 377
Помощ при повреди 380
Гаранция 381
Декларация за съответствие на ЕС 381
Технически данни 381

Общи указания

Преди първото използване на уреда прочетете това оригинално ръководство за експлоатация и действайте съответно. Запазете документа за последващо използване или за следващия собственик.

- При пренебрегване на ръководството за експлоатация и на указанията за безопасност могат да възникнат повреди по уреда и опасности за обслужващото лице и за други хора.
- При транспортни дефекти незабавно информирайте търговеца.
- При разопаковането проверете съдържанието на опаковката за липсващи принадлежности или повреди.

Указания за безопасност

- Освен указанията в ръководството за експлоатация, трябва да спазвате и общовалидните законови предписания за безопасност и избягване на злополуки.
- Поставените на уреда предупредителни табелки и табелки с указания дават важна информация за безопасната експлоатация.

Степени на опасност

⚠ *ОПАСНОСТ*

- *Указание за непосредствена опасност, която може да доведе до тежки телесни повреди или до смърт.*

⚠ *ПРЕДУПРЕЖДЕНИЕ*

- *Указание за възможна опасна ситуация, която може да доведе до тежки телесни повреди или до смърт.*

⚠ *ПРЕДПАЗЛИВОСТ*

- *Указание за възможна опасна ситуация, която може да доведе до леки телесни повреди.*

ВНИМАНИЕ

- *Указание за възможна опасна ситуация, която може да доведе до материални щети.*

Общи указания за безопасност

Лазерният радар на уреда съответства на стандарта IEC 60825-1:2014 за лазери от клас 1 Безопасност на продукта и не генерира лазерно лъчение, опасно за човешкото тяло.

⚠ ***ОПАСНОСТ*** *• Опасност от задушаване. Дръжте опаковъчното фолио далече от обсега на деца.*

⚠ ***ПРЕДУПРЕЖДЕНИЕ*** *• Използвайте уреда само по предназначение. Съблюдавайте местните условия и при работата с уреда следете за трети лица, особено деца. • Уредът не е предназначен за употреба от лица с ограничени физически, сензорни или умствени възможности, или липса на опит и / или познания. • Уредът трябва да се използва само от хора, които са обучени за работа с него или които са доказали способностите си за обслужването му, и на които ползването на уреда е изрично възложено. • Децата не бива да използват уреда. • Децата трябва да бъдат под надзор, за да се гарантира, че не си играят с уреда. • Децата могат да извършват почистване и експлоатационна поддръжка само под надзор. • Уредът може да бъде използван от деца на възраст минимум 8 години, ако са получили инструкции за безопасното използване на уреда от отговорно за тяхната сигурност лице, под наблюдение са и разбират произтичащите опасности.*

⚠ ***ПРЕДПАЗЛИВОСТ*** *• Опасност от злополука и наранявания. При транспортиране и съхранение вземайте под внимание теглото на уреда, вж. глава Технически данни от ръководството за експлоатация. • Предпазните устройства служат за Вашата защита. Никога не променяйте или пренебрегвайте предпазни устройства.*

ВНИМАНИЕ *• Повреда на уреда. Не заставяйте върху уреда и не поставяйте деца, предмети или домашни любимци върху него. • Уредът съдържа акумулиращи батерии, които могат да се сменят само от специалист.*

Опасност от токов удар

⚠ ***ПРЕДУПРЕЖДЕНИЕ*** *• Уредът съдържа електрически компоненти, не почиствайте уреда под течаща вода. • Изключвайте уреда преди всякакви работи по поддръжка и техническо обслужване.*

⚠ ***ПРЕДПАЗЛИВОСТ*** *• Възлагайте извършването на ремонти и работи по електрически елементи само на оторизирания сервиз.*

Указания за безопасност при експлоатация

⚠ ***ОПАСНОСТ*** *• Не използвайте уреда в помещения с горящ огън или жарава в открита камина без надзор. • Не работете с уреда в помещения с горящи свещи без надзор.*

⚠ ***ПРЕДУПРЕЖДЕНИЕ*** *• Опасност от късо съединение. Дръжте проводимите предмети (като отвертки или други подобни) далеч от контактите за зареждане.*

⚠ ***ПРЕДПАЗЛИВОСТ*** *• Обърнете внимание на риска от спъване поради движещия се почистващ робот. • Опасност от нараняване. Не докосвайте въртящия се почистващ валяк на уреда с пръсти или инструменти по време на работа. • Не стойте и не сядайте върху станцията или почистващия робот. • Имайте предвид, че може да паднат предмети, ако почистващият робот се блъсне в тях (също и предмети върху маси или малки мебели). • Имайте предвид, че почистващият робот може да се заплете във висящи телефонни кабели, електрически кабели, покривки, шнурове, колани и др. Това може да доведе до падане на предмети.*

ВНИМАНИЕ *• Не работете с уреда в помещения, които са закрепени с алармена система или детектор за движение. • Работете с уреда само при температури в диапазона от -0°C до +35°C. • Използвайте уреда само във вътрешни помещения. • Не засмуквайте с уреда остри или по-големи предмети, като напр. отчупени парчета, чакъл или части от играчки. • Повдигнете всички кабели от пода, преди да използвате уреда, за да предотвратите закачането му при почистване. • Преградете всички области, където съществува опасност от падане на уреда. Например, стълбища или галерии без ограничение.*

Указания за безопасност зарядна станция

⚠ ***ОПАСНОСТ*** *• Свързвайте уреда само към променлив ток. Посоченото на типовата табелка напрежение трябва да съвпада с напрежението на източника на ток. • Поради съображения, свързани с безопасността, ние препоръчваме по принцип уредът да се използва само през предпазен прекъсвач против утечен ток (максимално 30 mA). • Никога не докосвайте с мокри ръце мрежовия щепсел и контакта. • Опасност от експлозия. Не зареждайте батерии, които не могат да се презареждат.*

⚠ ***ПРЕДУПРЕЖДЕНИЕ*** *• Свързвайте уреда само към електрически извод, който е бил изпълнен от електротехник в съответствие с IEC 60364-1. • Проверете съответствието на мрежовото напрежение с посоченото върху типовата табелка на зарядното устройство напрежение. • Уредът съдържа електрически компоненти, не почиствайте уреда под течаща вода. • Опасност от късо съединение. Дръжте проводимите предмети (като отвертки или други подобни) далеч от контактите за зареждане. • Опасност от късо съединение. Извършвайте само сухо почистване на контактите за зареждане на зарядната станция. • Преди всякакви работи по грижа и поддръжка изтегляйте мрежовия щепсел. • Роботът за почистване 1.269-690.0 може да се зарежда само на зарядна станция с каталожен номер 4.269-091.0. • Зареждайте в зарядната станция само доставения почистващ уред. • Преди всяка употреба проверявайте мрежовия захранващ кабел за повреди. Не използвайте повреден мрежов захранващ кабел. При повреди сменете мрежовия захранващ кабел с одобрен резервен такъв. Подходящ резервен мрежов захранващ*

кабел ще получите от KÄRCHER или от един от нашите сервизни партньори.

ВНИМАНИЕ *● Използвайте зарядната станция само на закрито. ● Не инсталирайте зарядната станция в близост до източници на топлина, като напр. нагреватели.*
● Съхранявайте зарядната станция само на закрито, на хладно и сухо място. ● Заредете напълно робота за почистване най-късно след 5 месеца, за да избегнете дълбоко разреждане на батерията. ● Изключвайте зарядната станция преди всякакви работи по поддръжка и техническо обслужване.

Символи върху уреда

Преди пускане в експлоатация прочетете ръководството за експлоатация и всички указания за безопасност.

Пазете уреда от влага. Съхранявайте уреда на сухо място. Не излагайте уреда на дъжд. Уредът е подходящ само за употреба във вътрешни помещения.

Защита на околната среда

Опаковъчните материали подлежат на рециклиране. Моля, изхвърляйте опаковките по съобразен с околната среда начин.

Електрическите и електронните уреди съдържат ценни материали, подлежащи на рециклиране, а често и съставни части, напр. батерии, акумулаторни батерии или масло, които при неправилно боравене или изхвърляне могат да представляват потенциална опасност за човешкото здраве и за околната среда. За правилното функциониране на уреда все пак тези съставни части са необходими. Обозначените с този символ уреди не трябва да бъдат изхвърляни заедно с битовите отпадъци.

Указания за съставни вещества (REACH)
Актуална информация за съставките ще намерите на интернет страница: *www.kaercher.de/REACH*

Употреба по предназначение

Устройството се състои от два модула, зарядна станция и почистващ робот, захранван с батерии.

- Този робот за почистване е проектиран за напълно автоматично мокро и сухо почистване.
- Не почиствайте чувствителни към вода покрития, като напр. необработени коркови подове, тъй като влажността може да проникне и да повреди пода.
- Уредът е подходящ за почистване на килими, PVC, линолеум, плочки, камък, омаслен и восъчен паркет, ламинат и всички водоустойчиви подови настилки.
- Този уред е проектиран за домашна употреба и не е предназначен за промишлена употреба.

Аксесоари и резервни части

Използвайте само оригинални аксесоари и оригинални резервни части, по този начин осигурявате безопасната и безпроблемна експлоатация на уреда.

Информация относно аксесоари и резервни части ще намерите тук: *www.kaercher.com*.

Комплект на доставката

При разопаковане проверете съдържанието за цялост. При липсващи аксесоари или при транспортни щети, моля, обърнете се към Вашия дистрибутор.

Описание на уреда

Вижте изображенията на страницата с графики.
Фигура A
Фигура B

(1) Резервоар за мръсна вода
(2) Почистващ валец (2 x)
(3) Смукателна дюза на почистващия робот
(4) Задвижващо колело
(5) Капак на четката
(6) Четка за почистване
(7) Странична метла (4 бр.)
(8) Водеща ролка
(9) Сензор за падане
(10) Касета на валяк
(11) Лост за отваряне на резервоара за мръсна вода
(12) Клапан на уреда за засмукване на отпадъчни води
(13) Резервоар за прясна вода
(14) Гумено уплътнение за снабдяването с прясна вода
(15) Инструмент за почистване
(16) Контейнер за прах
(17) Foam Stop 30 ml (2 x)
(18) RM 536 500 ml
(19) Бутон за включване/изключване/пауза
(20) Бутон Home
(21) 3D сензор с камера
(22) Сензор за проследяване на стената
(23) LED лента към Индикация за състояние
(24) Горен капак
(25) Захранване с прясна вода
(26) Контакти за станцията за зареждане
(27) Лазерен сензор (LiDAR)
(28) Филтър (2 бр.)
(29) Рампа за изкачване
(30) Отделение за съхранение на валец
(31) Капак на станцията за зареждане
(32) Дръжка за носене
(33) Гнездо за зареждане
(34) Държач за кабел

㉟ Кабелен канал

㊱ Торбичка за прах*(2 бр.) **(5 бр.)

㊲ Мрежов захранващ кабел

㊳ Резервоар за мръсна вода

㊴ Резервоар за прясна вода

㊵ Затягане торбичка за прах

㊶ Бутон "Старт на самопочистване"

㊷ Бутон "Промяна на режима на почистване"

㊸ Бутон "Старт на почистването"

㊹ Клапан за пълнене на прясна вода

㊺ Смукателен клапан за резервоара за отпадъчна вода

㊻ Смукателна дюза на станцията за зареждане

* RVF 7 Comfort
** RVF 7 Comfort Extra

Бутони на станцията за зареждане

Указание
Бутоните на станцията за зареждане могат да се натискат само когато почистващият робот е в станцията за зареждане, тъй като това е единственият начин да се осигури контакт с уреда.

Бутон	Описание
	Бутонът се използва за стартиране на почистването.
	Бутонът се използва за избор на режимите на почистване. Ако символът светне, режимът за мокро и сухо почистване е активиран. Ако символът не светне, е активиран само режимът на сухо почистване.
	Бутонът се използва за активиране на функцията за самопочистване. Това включва: ● Изпразване на резервоара за отпадъчна вода ● Напълване на резервоара за прясна вода ● Почистване на валяка ● Изсушаване на валеца ● Изпразнете торбичката за прах

Функция на почистващия робот

- Мобилният почистващ робот черпи енергия от вградена акумулаторна батерия, която редовно зарежда на доставената зарядна станция. Ако заряда на акумулатора е твърде нисък, уредът автоматично се връща в станцията за зареждане, за да се зареди, и ако е необходимо, спира текущата задача за почистване.
- Веднага след като процесът на зареждане приключи, почистващия робот автоматично напуска станцията за зареждане, ако задачата за почистване бъде прекъсната, и продължава работата по почистване. Когато почистващият робот е приключил работите по почистването, също се връща на почистващата станция за зареждане.
- Почистващият робот съобщава за състоянието си чрез гласов изход и различни цветове на светодиодите на уреда.
- Почистващият робот се движи систематично. С помощта на лазерния сензор (LiDAR) той сканира помещението и го почиства поетапно. Избягва препятствия, които са поне толкова високи, колкото вграденият лазерен сензор (LiDAR).
- Почистващият робот е оборудван със сензори срещу падане, които разпознават стълби и прагове и предотвратяват падане.
- Ултразвуковият сензор се използва за разпознаване на килими, което може да се активира и деактивира индивидуално в приложението. В зависимост от конфигурацията почистващият робот избягва килимите.
- Почистващият робот разполага с резервоар за прясна и резервоар за отпадъчна вода, както и с ролка от микрофибър, контейнер за прах, четка за почистване и 2 странични метли. Тези компоненти дават възможност за едновременно сухо и мокро почистване. Процесът на изсмукване събира всички прахови частици и груби замърсявания в контейнера за прах, така че по време на мокрото почистване не се събират прахови частици и груби замърсявания, които се събират в резервоара за отпадъчна вода.
- В многофункционалната станция за зареждане отпадъчните води се изсмукват автоматично от уреда след всеки процес на почистване, добавя се прясна вода и се отстранява прахът от контейнера за прах. Възможно е също така да почиствате, подсушавате и съхранявате почистващите валци в станцията за зареждане.

Изсмукването може да се извършва само при следните условия:

- Роботът за почистване е в станцията за зареждане.
- Към станцията за зареждане е прикрепена торбичка за прах.
- Прикрепената торбичка за прах не е пълна.
- Капакът на станцията за зареждане е затворен.

Цветове на светодиодите на уреда

LED бутони	LED лента	Значение
не свети	не свети	Уредът е изключен. Уредът е в режим на сън. Уредът е в режим "Не безпокойте".

LED бутони	LED лента	Значение
пулсира в бяло	пулсира в бяло	Уредът се включва. Новият фърмуер е изтеглен и актуализиран.
пулсира в синьо	не свети	Мрежовата връзка е установена.
светва в зелено	светва в синьо или жълто (в зависимост от избрания режим на почистване)	Свързването с мрежата е успешно.
мига в синьо	не свети	Мрежовата връзка е нулирана.
пулсиращо зелено	не свети	Уредът е в зарядната станция и батерията се зарежда.
пулсира или мига в червено	пулсира или мига в червено	Възникнала е грешка. Отстраняване на неизправности, вижте *Помощ при повреди*.

Цветове на светодиодите на станцията за зареждане

LED бутони	LED лента	Значение
не свети	светва в бяло	Станцията за зареждане е в режим на готовност.
● Бутон "Старт на почистването":пулсира в зелено ● Бутон "Промяна на режима на почистване":светва в синьо/изключено ● Бутон "Старт на самопочистване":светва в бяло	пулсира в зелено	Уредът е в зарядната станция и батерията се зарежда.
● Бутон "Старт на почистването":изключен ● Бутон "Промяна на режима на почистване":светва в синьо/изключено ● Бутон "Старт на самопочистване":пулсира в жълто	пулсира в жълто	Съдържанието на контейнера за прах в уреда се засмуква от станцията за зареждане.
● Бутон "Старт на почистването":изключено ● Бутон "Промяна на режима на почистване"светва в синьо/изключено ● Бутон "Старт на самопочистване":пулсира в синьо	пулсира в синьо	Уредът е в станцията за зареждане и почистващите валяци се почистват.
● Бутон "Старт на почистването":светва в червено ● Бутон "Промяна на режима на почистване":светва в червено ● Бутон "Старт на самопочистване":светва в червено	пулсира или мига в червено	Възникнала е грешка. Отстраняване на неизправности, вижте *Помощ при повреди*.
не свети	не свети	Уредът е изключен. Уредът е в режим "Не безпокойте".

Специални режими

Спящ режим

Почистващият робот превключва автоматично в спящ режим след 5 минути на неактивност. Натиснете произволен бутон, за да го събудите.

- Почистващият робот не влиза в спящ режим, когато е на зарядната станция.
- Почистващият робот се изключва автоматично, ако е в спящ режим за повече от 6 часа

Режим "Не безпокойте"

Възможно е да активирате режима "Не безпокойте". В режим "Не безпокойте" почистващият робот не издава звукови предупреждения. Светодиодните бутони и LED лента са изключени.
Режимът "Не безпокойте" може да бъде активиран в приложението. Изтеглянето на приложението е описано в глава *Свързване на почистващия роботи с WLAN и приложение*.

Указание
В режим "Не безпокойте" почистващият робот не се изключва. За да продължите почистването, натиснете за кратко Бутон за включване/изключване/пауза.

Дистанционно управление

В приложението има възможност за навигация на робота, ако той заседне напр. на недостъпно място. Това дистанционно управление може да бъде избрано в приложението в "Настройки" > "Настройки на робота".

Първоначално пускане в експлоатация

Инсталиране на станцията за зареждане

- Изберете местоположението, за да може почистващият робот лесно да стигне до зарядната станция.

ВНИМАНИЕ
Повреди по пода, причинени от влажност
Мокрият валец може да повреди пода по време на товарене.
Поставете станцията за зареждане върху водоустойчив под и върху включената в доставката предпазна плоча за под.

- Осигурете разстояние от най-малко 0,5 m отляво и отдясно на зарядната станция и разстояние най-малко 1,5 m пред зарядната станция.
- Мястото на инсталиране не трябва да бъде изложен на пряка слънчева светлина.

1. Настройте зарядната станция.
   Фигура C
2. Включете щепсела на уреда в щепселното гнездо за зареждане на станцията за зареждане.
   Фигура D
3. Включете щепсела.

Свързване на почистващия роботи към зарядната станция

1. Поставете ръчно почистващия робот върху зарядната станция и се уверете, че контактите за зареждане имат добър контакт.
   Почистващият робот ще се включи автоматично. Светодиодните бутони и LED лента светят.

Указание
При първоначалното пускане в експлоатация не е възможно ръчно включване без контакт със зарядната станция.

След първоначално въвеждане в експлоатация почистващият робот автоматично се придвижва към зарядната станция.

Свързване на почистващия роботи с WLAN и приложение

Почистващият робот може да се обслужва директно чрез бутони на уреда или чрез приложение на мобилно устройство с Wi-Fi. За да използвате всички налични функции, се препоръчва да управлявате почистващия робот чрез приложението Роботи KÄRCHER за работа на закрито .

Преди да изтеглите приложението, уверете се, че:

- Мобилното устройство е свързано към интернет.
- Активирана е WLAN връзката с 2,4 GHz или 5 GHz на рутера.
- Гарантирано е достатъчно WLAN покритие.

Приложението Роботи KÄRCHER за работа на закрито е достъпно от Apple App Store® или от Google Play™ Store.

GET IT ON Google Play

Download on the App Store

- Google Play™ и Android™ са марки или регистрирани търговски марки на Google Inc.
- Apple® и App Store® са марки или регистрирани търговски марки на Apple Inc.

Свържете робота за почистване с приложението Роботи KÄRCHER за работа на закрито и Wi-Fi:

1. Изтеглете приложението Роботи KÄRCHER за работа на закрито от Apple App Store или Google Play Store.
2. Отворете приложението Роботи KÄRCHER за работа на закрито .
3. Създайте акаунт (ако все още нямате регистрация).
4. Добавете желания почистващ робот.
5. Следвайте инструкциите стъпка по стъпка на приложението.

Пускане в експлоатация

Монтиране на страничната четка

1. Завъртете почистващия робот.
2. Поставете страничните четки. Обърнете внимание на цветовото съответствие на приставката и на държача на уреда (напр. черно към черно).
   Фигура E

Поставяне на резервоара за мръсна вода

1. Натиснете резервоара за отпадъчна вода хоризонтално в уреда, докато щракне на място.
   Фигура F

Извадете резервоара за отпадъчна вода

1. Натиснете бутона за освобождаване на резервоара за отпадъчна вода и го извадете от уреда.
   Фигура G

Поставяне на почистващия валяк

1. Свалете магнитното покритие на касетата на валеца.
   Фигура H
2. Натиснете бутона за освобождаване на касетата на валяка.
   Фигура I
   Касетата на валяка се отделя от почистващия робот.
3. Извадете касетата на валяка от почистващия робот.

4. Поставете почистващата ролка върху държача за ролката.
   Фигура J
5. Обърнете внимание на водача на касетата и вкарайте касетата на валяка в почистващия робот, докато се задейства със звук.
   Фигура K
6. Закрепете магнитното покритие към ролковата касета.

Напълнете резервоара за прясна вода на станцията за зареждане

Резервоарът за прясна вода в уреда се пълни основно чрез станцията за зареждане. Възможно е обаче резервоарът за прясна вода да се напълни и ръчно, вж. *Напълване на резервоара за прясна вода.*

ВНИМАНИЕ

Опасност от повреда

Наливането на гореща вода в резервоара за прясна вода може да доведе до деформация на пластмасата.

Не наливайте гореща вода в резервоара за прясна вода.

Указание

Винаги първо изпразвайте резервоара за отпадъчна вода, преди да напълните резервоара за прясна вода.

1. Отворете капака на станцията за зареждане.
   Фигура L
2. Извадете резервоара за прясна вода.
3. Издърпайте езичето на капака на резервоара за прясна вода и повдигнете капака.
4. Напълнете резервоара за прясна вода със студена или хладка вода от водоровода до маркировката MAX.
5. Ако е необходимо, добавете препарат за почистване или поддръжка на KÄRCHER в резервоара за прясна вода.

ВНИМАНИЕ

Лош резултат от почистването поради неправилно приложение на средството за почистване

Прекомерното или недостатъчното дозиране на продуктите за почистване или грижа може да доведе до лоши резултати при почистването. Обърнете внимание на препоръчителната доза на средствата за почистване или поддръжка.

Указание

Не използвайте почистващи препарати от други производители, тъй като това може да доведе до силно разпенване по земята или в резервоара за мръсна вода на уреда.

Освен това по време на първите почиствания може да се образува пяна, ако по пода все още има остатъци от използвани преди това почистващи препарати от други производители.

6. Затворете капака.
7. Поставете обратно резервоара за прясна вода в станцията за зареждане.
8. Затворете капака на станцията за зареждане.

Напълване на резервоара за прясна вода

Възможно е резервоарът за прясна вода в уреда да се пълни ръчно:

ВНИМАНИЕ

Опасност от повреда

Наливането на гореща вода в резервоара за прясна вода може да доведе до деформация на пластмасата.

Не наливайте гореща вода в резервоара за прясна вода.

Указание

Винаги първо изпразвайте резервоара за отпадъчна вода, преди да напълните резервоара за прясна вода.

1. Свалете горното покритие.
   Фигура N
2. Хванете резервоара за прясна вода за удълбоченията за хващане и го извадете от уреда.
3. Издърпайте гуменото капаче на отвора за пълнене.
4. Напълнете резервоара за прясна вода със студена или хладка чешмяна вода.
5. Ако е необходимо, добавете препарат за почистване или поддръжка на KÄRCHER в резервоара за прясна вода.

ВНИМАНИЕ

Лош резултат от почистването поради неправилно приложение на средството за почистване

Прекомерното или недостатъчното дозиране на продуктите за почистване или грижа може да доведе до лоши резултати при почистването. Обърнете внимание на препоръчителната доза на средствата за почистване или поддръжка.

Указание

Не използвайте почистващи препарати от други производители, тъй като това може да доведе до силно разпенване по земята или в резервоара за мръсна вода на уреда.

Освен това по време на първите почиствания може да се образува пяна, ако по пода все още има остатъци от използвани преди това почистващи препарати от други производители.

6. За да избегнете образуване на пяна по пода или в уреда, добавете Foam Stop заедно със средството за почистване към резервоара за прясна вода по време на първите няколко цикъла на почистване. При необходимост повторете процеса.
7. Затворете гуменото капаче.
8. Поставете резервоара за прясна вода в уреда и го натиснете надолу, докато се фиксира с щракване.
   Фигура O
9. Поставете обратно горното покритие.

Поставете торбичка за прах

1. Отворете капака на станцията за зареждане.
   Фигура M
2. Вкарайте торбичката за прах в държача.
3. Затворете капака на станцията за зареждане.

Обслужване

ВНИМАНИЕ

Опасност поради препятствия

Опасност от повреда

Преди да започнете работа с почистващия робот, се уверете, че няма препятствия по пода, стълбите или площадките.

Подготовка на заобикалящата среда

- Поддържайте пода свободен от предмети, за да осигурите ефективно почистване.
  Препятствията отнемат време за почистване, тъй като почистващият робот трябва да заобикаля обектите.
- Отворете вратите на стаите, които ще се почистват.
- При управление на почистващия робот с приложението: Извършете конфигуриране в приложението, така че почистващият робот да може да почиства в съответствие с индивидуалните изисквания за почистване (забранени зони, различни параметри на почистване и т.н.), вж. глава *Настройки в приложението*.

Настройки

Настройки на робота

Почистването може да се стартира и от почистващия робот без приложение. Следните команди могат да се изпълняват чрез бутоните:

- Изберете режим на почистване чрез Бутон "Промяна на режима на почистване", вж. *Започване на почистването*.
- Започване на почистването чрез Бутон за включване/изключване/пауза.
- Прекъсване на почистването чрез Бутон за включване/изключване/пауза.
- Изпращане на почистващия робот обратно към зарядната станция ръчно чрез Бутон Home.

Роботът за почистване автоматично се връща към станцията за зареждане, за да се презареди, когато е завършил почистване или когато батерията се изтощи твърде много по време на процес на почистване.

Настройки в приложението

Приложението Роботи KÄRCHER за работа на закрито предлага и следните основните функции:

- Ръководство стъпка по стъпка за възможностите за конфигуриране
- Картографиране на стаи и няколко етажа
- Настройка на графика
- Определение на забранените (No-Go) зони и виртуалните стени
- Указания относно грешките или неизправностите и напредъка по почистването
- Задаване на параметри на почистване, като количество вода, интензивност на почистване, брой преминавания или режим за избягване на килими
- Настройване на зони за почистване
- Активиране / деактивиране на режима "Не безпокойте"
- Извикване на камерата в реално време на уреда
- Дистанционно управление на уреда
- FAQ с подробна помощна информация за повреди

Включване на почистващия робот

Указание

Поставете почистващия робот директно върху станцията за зареждане, ако не може да се включи поради ниско състояние при зареждане, вижте глава Първоначално пускане в експлоатация.

1. Поставете ръчно почистващия робот върху зарядната станция и се уверете, че контактите за зареждане имат добър контакт.
   Почистващият робот се включва автоматично и издава звуков сигнал.
   LED лента пулсира в бяло.

Указание

Алтернативно почистващият робот може да бъде включен и когато не е върху зарядната станция:

2. Задръжте натиснат клавиша Бутон за включване/изключване/пауза за 5 секунди 5 .
   Почистващият робот се включва.
   Фигура P

Работа без приложение

Започване на почистването

Указание

Отворете вратите на всички стаи, които роботът ще почисти, и поддържайте пода чист от всякакви лежащи наоколо предмети.

1. Натиснете Бутон за включване/изключване/пауза.
   Почистващият робот издава акустичен сигнал и първо създава карта на околността, без да почиства.
   Светодиодните бутони и LED лента светят в бяло.
   Когато създаването на картата приключи, почистващият робот се връща към станцията за зареждане.

Указание

Изчакайте няколко секунди, преди да натиснете отново Бутон за включване/изключване/пауза, за да може роботът да запази картата.

2. Изберете желания режим на почистване.
   a Изберете режима на почистване чрез Бутон "Промяна на режима на почистване" на станцията за зареждане.
     Друг вариант е режимът на почистване да се избере чрез Бутон "Промяна на режима на почистване" на уреда:
   b Отворете горното покритие.
   c Изберете желания режим на почистване чрез Бутон "Промяна на режима на почистване" на уреда.
     Фигура Q
3. Натиснете Бутон за включване/изключване/пауза.
   Роботът за почистване издава звуков сигнал и започва почистване.
   LED бутоните и LED лента светят в синьо или жълто в зависимост от избрания режим на почистване.

Указание

Когато резервоарът за отпадъчна вода се напълни, почистващият робот автоматично се връща в станцията за зареждане. След това отпадъчната вода се изпомпва в станцията за зареждане.
Когато резервоарът за прясна вода в уреда се изпразни, почистващият робот автоматично се връща в зарядната станция. След това прясна вода се долива в зарядната станция.
В зависимост от настройката в приложението прахът в контейнера за прах се изсмуква автоматично на равни интервали от време, когато се премести в зарядната станция.

Работа с приложение

Създаване на карта

Указание

Отворете вратите на всички стаи, които роботът ще почисти, и поддържайте пода чист от всякакви лежащи наоколо предмети.

1. В приложението натиснете полето за управление "Старт" и следвайте указаните стъпки, ако е необходимо.
   Почистващият робот издава звуков сигнал и започва създаването на карта.
   Светодиодните бутони и LED лента светят в бяло.
   Когато създаването на картата приключи, роботът за почистване се връща към станцията за зареждане.

Конфигуриране на робота в приложението

В приложението могат да се правят индивидуални конфигурации на картата.

- Виртуалните стени и зоните с ограничен достъп възпрепятстват влизането на почистващия робот в зони, които не трябва да се почистват.
- С почистване на участъци или зони на почистване роботът може да почисти специално избраните от потребителя зони еднократно.
- С различните режими на почистване интензивността на почистването може да се избере индивидуално за всяко помещение в зависимост от вида на пода или замърсяването (количество вода, брой преминавания на площ, различна скорост на валяка и скорост на движение на робота и т.н.)

Изтеглянето на приложението е описано в глава *Свързване на почистващия роботи с WLAN и приложение*.

1. Следвайте инструкциите стъпка по стъпка на приложението.

Започване на почистването

1. Изберете желаната карта в приложението и започнете почистването според индивидуалната конфигурация.

Указание

Когато резервоарът за отпадъчна вода се напълни, почистващият робот автоматично се връща в станцията за зареждане. След това отпадъчната вода се изпомпва в станцията за зареждане.

Когато резервоарът за прясна вода в уреда се изпразни, почистващият робот автоматично се връща в заряднатa станция. След това прясна вода се долива в заряднатa станция.

В зависимост от настройката в приложението прахът в контейнера за прах се изсмуква автоматично на равни интервали от време, когато се премести в заряднатa станция.

Прекъсване на почистването

Прекъсване на почистването на уреда

1. Натиснете произволен бутон по време на почистването.
   Почистващият робот спира.
   Светодиодните бутони пулсират в синьо или жълто (в зависимост от избрания режим на почистване).
   LED лента пулсира в синьо или жълто (в зависимост от избрания режим на почистване).
2. Натиснете Бутон за включване/изключване/пауза.
   Почистването продължава.
   Светодиодните бутони светят в синьо или жълто (в зависимост от избрания режим на почистване).
   Индикаторът LED лента светва в синьо или жълто (в зависимост от избрания режим на почистване).

Прекъсване на почистването в приложението

1. В приложението натиснете полето за управление "Пауза".
   Почистващият робот спира.
   Светодиодните бутони пулсират в синьо или жълто (в зависимост от избрания режим на почистване).
   LED лента пулсира в синьо или жълто (в зависимост от избрания режим на почистване).
2. В приложението натиснете полето за управление "Старт".
   Почистването продължава.
   Светодиодните бутони светят в синьо или жълто (в зависимост от избрания режим на почистване).
   Индикаторът LED лента светва в синьо или жълто (в зависимост от избрания режим на почистване).

Индикация за състоянието на акумулиращата батерия

Указание

Ако акумулиращата батерия е изтощена, почистващият робот автоматично се връща в станцията за зареждане, за да зареди батерията.

Визуални сигнали предупреждават, когато батерията е изтощена:

- LED бутоните пулсират в червено, когато акумулиращата батерия е празна и трябва да се зареди.

Указание

Ако почистващият робот не е приключил преди това с почистването, той ще продължи да почиства след зареждане на акумулиращата батерия.

Ръчно изпращане на почистващия робот за зареждане

Изпратете почистващия робот ръчно да се зареди на уреда

1. Ако роботът в момента извършва почистване, натиснете който и да е бутон.
   Почистващият робот спира.
   Светодиодните бутони пулсират в синьо или жълто (в зависимост от избрания режим на почистване).
   LED лента пулсира в синьо или жълто (в зависимост от избрания режим на почистване).
2. Натиснете Бутон Home.
   Почистването се прекъсва.
   Почистващият робот се придвижва за зареждане до заряднатa станция.
   Веднага щом почистващият робот се свърже към станцията за зареждане, LED бутоните пулсират в зелено.

Почистващият робот автоматично се връща към станцията за зареждане, за да се презареди, когато е завършил почистване или когато батерията се изтощи твърде много по време на процес на почистване.

Изпратете почистващия робот ръчно да се зареди чрез приложението

1. Ако роботът извършва почистване в момента, натиснете полето за управление "Пауза" в приложението.
   Почистващият робот спира.
   Светодиодните бутони пулсират в синьо или жълто (в зависимост от избрания режим на почистване).
   LED лента пулсира в синьо или жълто (в зависимост от избрания режим на почистване).
2. В приложението натиснете полето за управление "Зареждане".
   Почистването се прекъсва.
   Почистващият робот се придвижва за зареждане до станцията за зареждане.
   Веднага щом почистващият робот се свърже към станцията за зареждане, LED бутоните пулсират в зелено.

Почистващият робот автоматично се връща към станцията за зареждане, за да се презареди, когато е завършил почистване или когато акумулиращата батерия се изтощи твърде много по време на процес на почистване.

Изпразване на резервоара за отпадъчна вода

Когато резервоарът за отпадъчна вода е пълен, LED бутоните и LED лента пулсират в червено и почистващият робот се връща към станцията за зареждане.
Отпадъчната вода се изсмуква автоматично от почистващия робот в станцията за зареждане.

Изпразнете резервоара за отпадъчни води ръчно:

1. Отстранете резервоара за отпадъчна вода, вижте *Извадете резервоара за отпадъчна вода*.
2. Издърпайте лоста за отваряне на резервоара за мръсна вода нагоре и повдигнете капака на резервоара.
   Фигура R
3. Изпразнете резервоара за мръсна вода. В случай на упорити замърсявания изплакнете резервоара за мръсна вода с прясна вода или го почистете с четката за почистване.
   Фигура S
4. Затворете покритието на резервоара за отпадъчна вода.
5. Поставете резервоара за отпадъчна вода, вижте *Поставяне на резервоара за мръсна вода*.
6. За да продължите почистването, натиснете Бутон за включване/изключване/пауза.

Изпразване на контейнера за прах

В зависимост от настройката в приложението прахът в контейнера за прах се изсмуква автоматично на равни интервали от време, когато се премества в зарядната станция.

Ръчно изпразване на контейнера за прах:

1. Свалете горното покритие.
2. Натиснете скобата, хванете контейнера за прах за вдлъбнатите дръжки и го извадете от уреда.
   Фигура V
3. Затворете клапата надолу.
   Фигура W
4. Изпразнете контейнера за прах.
5. Отметнете капака нагоре, докато се фиксира и се чуе ясно щракване.
6. Поставете контейнера за прах.
7. За да продължите почистването, натиснете Бутон за включване/изключване/пауза.

Допълване на течност за чистене

Когато резервоарът за прясна вода е празен, LED бутоните и LED лентапулсират в червено и почистващият робот се връща към станцията за зареждане.
Резервоарът за прясна вода в почистващия робот се пълни автоматично в станцията за зареждане.

Указание

Ако резервоарът за прясна вода в станцията за зареждане е празен, напълнете резервоара за прясна вода, вижте Напълнете резервоара за прясна вода на станцията за зареждане.

Доливайте почистващата течност ръчно:

1. Напълнете резервоара за прясна вода в уреда (вижте глава *Напълване на резервоара за прясна вода*).

Изключване на уреда

Указание

Почистващият робот не може да бъде изключен, когато е на зарядната станция.

1. Натиснете и задръжте Бутон за включване/изключване/пауза 5 секунди.
   Светодиодните бутони и LED лента изгасват.
   Почистващият робот се изключва.
2. Изпразнете и почистете резервоара за отпадъчна вода в уреда, вижте *Почистване на резервоара за отпадъчна вода*.
3. Изпразнете резервоара за отпадъчна вода в зарядната станция и го изплакнете с прясна вода.
4. Изпразнете и почистете контейнера за прах, вижте *Почистване на контейнера за прах*.
5. Почистете Скреперен модул с гребен за коса, вижте глава *Почистване на касетата на валяка и скреперния модул с гребен*.
6. Почистете четката за почистване, вижте *Почистете четката за почистване*.

Нулиране на WLAN връзката

Ако преминете към нов рутер или промените паролата си за Wi-Fi, ще трябва да актуализирате Wi-Fi връзката на почистващия робот.

Указание

Поддържат се Wi-Fi мрежи с честота 5 GHz и 2,4 GHz.

1. Включете почистващия робот, вж. глава *Включване на почистващия робот*.
2. Натиснете и задръжте едновременно Бутон за включване/изключване/пауза и Бутон Home за 3 секунди, докато чуете звуков сигнал.

Възстановяване на фабричните настройки

1. Натиснете и задръжте Бутон Home за 5 секунди, докато чуете звуков сигнал.
2. Натиснете и задръжте Бутон Home отново за 5 секунди, докато чуете звуков сигнал.
   Фабричните настройки са възстановени.

Транспортиране

По възможност транспортирайте, респ. изпращайте обратно уреда само в оригиналната опаковка. Ако оригиналната опаковка липсва, моля, свържете се с нашия сервиз.

Указания за безопасност при транспортиране

Литиево-йонната акумулираща батерия е обхваната от изискванията на законодателството относно опасни товари.
Неповредената и функционираща акумулираща батерия може да бъде транспортирана от потребителя в по обществената пътна мрежа без допълнителни предписания.
При изпращане чрез трети лица (транспортна фирма) съблюдавайте специалните изисквания относно опаковката и етикетирането.
Спазвайте националните предписания.

Съхранение

ВНИМАНИЕ

Развитие на миризма поради влага

Ако в уреда все още има течности/влажна мръсотия по време на съхранение, това може да доведе до поява на лоша миризма.
Изпразнете напълно резервоарите за прясна и отпдъчна вода при складиране на устройството.
Почистете касетата на валяка.
Използвайте инструмента за почистване, за да премахнете космите и частиците мръсотия от скреперния модул с гребен.
Оставете почистения валяк да изсъхне на въздух.
Не оставяйте мокрия валец да съхне в затворени шкафове.

ВНИМАНИЕ

Материални щети

Неправилното съхранение може да доведе до повреда на уреда.
Не поставяйте предмети върху почистващия робот.
Не съхранявайте уреда с главата надолу.
Съхранявайте почистващия робот напълно зареден и изключен на хладно и сухо място.

Указание

За да се избегне силното разреждане на батерията, заредете напълно почистващия робот след най-много 5 месеца.

Грижа и поддръжка

Смяна на торбичката за прах

1. Отворете покритието на зарядната станция.
2. Издърпайте пълната торбичката за прах за пластинката. По този начин отворът на торбичката за прах се затваря.
3. Ако е необходимо, почистете вътрешността на зарядната станция и филтъра за защита на двигателя, вижте *Почистване на защитния филтър на двигателя*.
4. Разгънете новата торбичка за прах и я пъхнете отгоре надолу в държача.
   Фигура M
5. Затворете покритието на станцията за зареждане.

Почистване на защитния филтър на двигателя

1. Отворете покритието на зарядната станция.
   Фигура X
2. Издърпайте торбичката за прах нагоре, като използвате езичето. По този начин отворът на торбичката за прах се затваря.
3. Извадете защитния филтър на двигателя.
4. Почистете защитния филтър на двигателя под течаща вода.
5. Оставете защитния филтър на двигателя да изсъхне.
6. Поставете защитния филтър на двигателя в зарядната станция.
7. Поставете торбичката за прах, вижте *Поставете торбичка за прах*.
8. Затворете покритието на станцията за зареждане.

Почистване на резервоара за отпадъчна вода на зарядната станция

ВНИМАНИЕ

Поява на миризма от влажен резервоар за отпадъчна вода

Ако резервоарът за отпадъчни води все още съдържа течности/влажни замърсявания по време на съхранение, това може да доведе до появата на миризми.
резервоар за отпадъчна вода
Почиствайте редовно резервоара за отпадъчна вода.

1. Отворете покритието на зарядната станция.
2. Свалете резервоара за мръсна вода.
3. Издърпайте бутона на покритието на резервоара за отпадъчна вода и повдигнете покритието.
4. Изпразнете резервоара за мръсна вода. В случай на упорити замърсявания изплакнете резервоара за мръсна вода с прясна вода или го почистете с четката за почистване.
5. Затворете покритието на резервоара за мръсна вода.
6. Поставете резервоара за мръсна вода в зарядната станция.
7. Затворете капака на станцията за зареждане.

Почистване на сензорите

Почиствайте сензорите поне веднъж месечно. Винаги почиствайте сензорите незабавно, ако се замърсят.
Фигура T
Фигура U

1. Избършете сензорите с мека кърпа.

Чисти контакти

Почиствайте контактите на уреда и резервоара за отпадъчна вода поне веднъж месечно. Винаги почиствайте контактите незабавно, ако се замърсят.

1. Свалете резервоара за отпадъчна вода, вижте *Извадете резервоара за отпадъчна вода*
2. Избършете контактите на уреда и резервоара за отпадъчна вода с мека кърпа.
   Фигура Y

Почистване на резервоара за отпадъчна вода

ВНИМАНИЕ

Залепнала мръсотия

Залепналата мръсотия може да повреди уреда с течение на времето.

Почиствайте редовно резервоара за отпадъчна вода.
За информация за начина на действие при изпразване и почистване на резервоара за мръсна вода вж. глава *Изпразване на резервоара за отпадъчна вода.*

Почистете почистващия валец в зарядната станция

Указание
Почистващия валец може да се почиства само в станцията за зареждане, когато почистващият робот е в зарядната станция.
Указание
Почистващите валци се почистват автоматично в станцията за зареждане след всеки завършен процес на почистване.
Почистете ръчно почистващите валци в станцията за зареждане:
1. Натиснете Бутон "Старт на самопочистване".

Почистване на почистващия валяк

ВНИМАНИЕ
Остатъци от почистващ препарат във валяка
Образуване на пяна
Измивайте валяка под течаща вода след всяка употреба или го почиствайте в пералнята.

ВНИМАНИЕ
Повреди поради почистването на валяка с омекотител или при използване на сушилня
Увреждане на микрофибърните влакна
Не използвайте омекотител при почистване в пералнята.
Не слагайте валяка в сушилнята.

ВНИМАНИЕ
Материални щети поради свободно движещ се валяк
Пералнята може да се повреди.
Поставете валяка в мрежа за пране, като при това добавите допълнително пране в пералнята.
1. Свалете магнитното покривало на касетата на валеца.
   Фигура H
2. Натиснете бутона за освобождаване на касетата на валеца.
   Фигура Z
   Касетата на валяка се отделя от почистващия робот.
3. Извадете касетата на валяка от почистващия робот.
4. Сгънете скреперния агрегат.
5. Извадете почистващия валяк от касетата на валяка.
   Фигура AA
6. Почистете почистващия валец под течаща вода или в пералнята при макс. температура 60 °C.
   Фигура AB
7. Почистете задвижващия механизъм на валяците с влажна кърпа.
8. Оставете почистващия валяк да изсъхне на въздух.

Почистване на касетата на валяка и скреперния модул с гребен

ВНИМАНИЕ
Повреди, причинени при почистване на скреперния модул в миялна машина
При процеса на изплакване скреперният модул може да се деформира и поради това вече да не притиска правилно валяка. Това би влошило резултата от почистването.
Не почиствайте скреперния модул в миялна машина, а под течаща вода.

ВНИМАНИЕ
Залепнала мръсотия
Залепналата мръсотия може да повреди уреда с течение на времето.
Препоръчва се да почиствате уреда цялостно след всяка употреба.

ВНИМАНИЕ
Залепнала мръсотия
Залепналата мръсотия може да повреди уреда с течение на времето.
Редовно почиствайте скреперния модул с инструмента за почистване.
1. Свалете магнитното покривало на касетата на валеца.
   Фигура H
2. Натиснете бутона за отключване на касетата на валяка.
   Фигура Z
   Касетата на валяка се отделя от почистващия робот.
3. Извадете касетата на валяка от почистващия робот.
4. Повдигнете Скреперен модул.
5. Извадете почистващия валяк от касетата на валяка.
   Фигура AA
6. Почистете Скреперен модул под течаща вода.
Указание
Не почиствайте Скреперен модул и касетата на валяка в съдомиялна машина, тъй като това може да повреди компонентите.
7. Отстранете залепналата мръсотия с инструмента за почистване.
   Фигура AC
8. Натиснете Скреперен модул.
9. Обърнете внимание на водача на касетата и вкарайте касетата на валяка в почистващия робот, докато се задейства със звук.
   Фигура K
10. Поставете магнитното покритиек върху касетата на валеца.

Почистване на контейнера за прах

1. Изпразнете контейнера за прах.

ВНИМАНИЕ
Повреда на електронни компоненти
Не почиствайте контейнера за прах с вода.
2. Почистете контейнера за прах с включения инструмент за почистване.
   Фигура AD
3. Отметнете капака нагоре, докато се фиксира и се чуе ясно щракване.
4. Поставете контейнера за прах.

Почистване на филтъра

Препоръчваме редовно почистване на филтрите. Това предотвратява тяхното запушване.

1. Свалете горното покритие.
2. Натиснете скобата, хванете контейнера за прах за вдлъбнатите дръжки и го извадете от уреда.
   Фигура V
3. Натиснете скобата.
   Фигура AE
4. Отворете капака.
5. Извадете филтъра.
6. Почистете филтъра под течаща вода, като използвате приложения инструмент за почистване.
   Фигура AF
7. Оставете филтъра да изсъхне напълно.
8. Натиснете филтъра на позиция.
9. Затворете капака на контейнера за прах.
10. Поставете контейнера за прах.

Почистете четката за почистване

1. Завъртете почистващия робот.

Указание

Уверете се, че предварително сте изпразнили или извадили резервоарите за чиста и отпадъчна вода от уреда.

2. Притиснете скобите на капака на четката заедно.
   Фигура AG
3. Свалете капака на четката.
4. Почистете четката за почистване.
   Фигура AH
5. Почистете четката за почистване с включения инструмент за почистване.
6. Поставете четката за почистване.
7. Сложете капака на четката и натиснете надолу, докато се фиксира и чуете ясно щракване.

Почистване на колелата

Частици мръсотия (като напр. пясък и др.) могат да се забият в ходовата част и да повредят чувствителните и гладки подови повърхности.

1. Почистете ходовите части на колелата с влажна кърпа.

Почистете долната част на уреда

ВНИМАНИЕ

Залепнала мръсотия

Залепналата мръсотия може да повреди уреда с течение на времето.

Препоръчва се да почиствате уреда цялостно след всяка употреба.

1. Den Schmutzwassertank entnehmen, siehe *Извадете резервоара за отпадъчна вода*.
2. Натиснете бутона за отключване на касетата на валяка.
   Фигура Z
   Касетата на валяка се отделя от почистващия робот.
3. Извадете касетата на валяка от почистващия робот.
4. Почистете долната страна на уреда и откритите вътрешни повърхности, както и видимите контакти и сензори с влажна кърпа.
5. Обърнете внимание на водача на касетата и вкарайте касетата на валяка в почистващия робот, докато се задейства със звук.
   Фигура K
6. Поставете резервоара за отпадъчна вода, вижте *Поставяне на резервоара за мръсна вода*.

Почистващи препарати и препарати за поддръжка

ВНИМАНИЕ

Употреба на неподходящи средства за почистване и поддържане

Използването на неподходящи средства за почистване и поддържане може да повреди уреда и да доведе до отказ на гаранционни услуги.

Използвайте само средства за почистване на KÄRCHER.

Обърнете внимание на правилната дозировка.

Указание

При необходимост използвайте за почистване на пода средства за почистване и поддържане на KÄRCHER.

- При дозирането на средствата за почистване и поддържане обърнете внимание на посочените от производителя количества.
- За да не се образува пяна, напълнете резервоара за прясна вода първо с вода, а след това със средства за почистване и поддържане.
- За да избегнете преливане, оставете място за средствата за почистване и поддържане, когато наливате водата.

Смяна на почистващия валяк

Износеният почистващ валяк може да влоши резултата от почистването.

1. Проверявайте редовно почистващия валяк за износване и при нужда го сменяйте.

Почистете водния филтър на станцията за зареждане

1. Отворете отделението за съхранение на ролките на зарядната станция.
   Фигура AI
2. Завъртете байонетния заключващ механизъм на водния филтър и го издърпайте.
3. Почистете водния филтър под течаща вода.
4. Сменете водния филтър в зарядната станция.
5. Затворете отделението за съхраняване на валеца.

Почистване на сензора за влажност

Станцията за зареждане е оборудвана със сензори, които задействат съобщение за грешка при твърде много влага по станцията.

Ако съобщението за грешка се появи, течността трябва да се отстрани:

1. Премахнете рампата за изкачване от станцията за зареждане и отстранете течността.
   Фигура AJ
2. Почистете сензорите за влажност с кърпа.
3. Извадете резервоара за отпадъчна водаn, вижте *Извадете резервоара за отпадъчна вода*.
4. Издърпайте лоста за отваряне на резервоара за мръсна вода нагоре и повдигнете капака на резервоара.
   Фигура R
5. Почистете отвътре и отвън входа на резервоара за отпадъчна вода.
6. Затворете капака на резервоара за мръсна вода.
7. Поставете резервоара за отпадъчна вода в уреда, вижте *Поставяне на резервоара за мръсна вода*.
8. Почистете касетата на валяка, вижте *Почистване на касетата на валяка и скреперния модул с гребен*.

Помощ при повреди

Много често причините за повреда са елементарни и с помощта на следните указания може сами да ги отстраните. Ако не сте сигурни или повредите не са описани тук, обърнете се към оторизирания сервиз.

Грешка	Причина	Отстраняване
Акумулиращата батерия не се зарежда	Контактите за зареждане са замърсени.	1. Избършете контактите за зареждане на зарядната станция, както и тези на почистващия робот със суха кърпа.
	Температурата на околната среда е под 0 °C или над 35 °C.	1. Използвайте почистващия робот при температури над 0 °C и под 35 °C.
	Мрежовият кабел на зарядната станция не е включен.	1. Включете мрежовия кабел на зарядната станция.
Почистващият робот не се връща в зарядната станция	Акумулаторът е празен.	1. Поставете почистващия робот ръчно върху зарядната станция и го оставете да се зареди напълно.
	Почистващият робот е твърде далеч от зарядната станция.	1. Доближете почистващия робот до зарядната станция. 2. Поставете почистващия робот ръчно върху зарядната станция.
	Няма достатъчно място около зарядната станция.	1. Уверете се, че около зарядната станция има достатъчно място, вижте глава *Инсталиране на станцията за зареждане*.
	Има твърде много препятствия около зарядната станция.	1. Настройте зарядната станция в по-открита зона, вижте глава *Инсталиране на станцията за зареждане*.
	Почистващият робот сканира отново заобикалящата го среда, когато е бил преместен на по-голямо разстояние.	1. Поставете почистващия робот ръчно върху зарядната станция.
	Почистващият робот не е стартиран от зарядната станция. В този случай той се връща само на мястото, от което е стартиран.	1. Поставете почистващия робот ръчно върху зарядната станция.
	Мрежовият кабел на зарядната станция не е включен.	1. Включете мрежовия кабел на зарядната станция.
Изсмукването на праха в станцията за зареждане не се стартира или не работи правилно	Почистващият робот не е разположен правилно върху станцията за зареждане.	1. Поставете почистващия робот ръчно върху зарядната станция.
	Торбичката за прах в пълна. Светодиодът на държача за торбичката за прах свети в червено.	1. Сменете торбичката за прах, вижте *Смяна на торбичката за прах*).
	Торбичката за прах липсва или е поставена неправилно.	1. Поставете торбичката за прах или проверете дали торбичката е правилно поставена.
	Покритието на зарядната станция е отворено.	1. Затворете покритието на станцията за зареждане.
Почистващият робот се движи неравномерно и не извършва почистването по правилна траектория	Сензорът за проследяване на стената е замърсен.	1. Почистете сензора за проследяване на стената, вижте *Почистване на сензорите*.
	Лазерният сензор (LiDAR) е замърсен.	1. Почистете лазерния сензор (LiDAR), вижте *Почистване на сензорите*.
Почистващият робот се връща по-често от обичайното към станцията за зареждане	Резервоарът за прясна вода не е поставен правилно в уреда.	1. Поставете резервоара за прясна вода правилно в уреда.
	Резервоарът за отпадъчна вода в уреда е пълен или замърсен.	1. Изпразнете резервоара за мръсна вода. 2. Почистете резервоара за отпадъчна вода, вижте *Почистване на резервоара за отпадъчна вода*. 3. Почистете контактите на резервоара за отпадъчна вода, вижте *Чисти контакти*.

Грешка	Причина	Отстраняване
Светодиодните бутони и LED лента на устройството пулсират в червено	Резервоарът за прясна вода е празен.	1. Напълнете резервоара за прясна вода.
	Резервоарът за отпадъчна вода е пълен.	1. Изпразнете резервоара за мръсна вода.
Светодиодните бутони пулсират в червено, а LED лента на устройството не свети.	Акумулаторът е празен.	1. Заредете акумулиращата батерия.
Светодиодните бутони мигат в червено, а LED лента на устройството не свети	Контейнерът за прах не е в уреда.	1. Поставете контейнера за прах.
	Зарядът на акумулиращата батерия е по-малък от 20 %. Уредът не може да започне да почиства.	1. Заредете акумулиращата батерия.
Светодиодът на държача за торбичката за прах в станцията за зареждане свети в червено	В станцията за зареждане няма торбичка за прах.	1. Поставете торбичка за прах.
Светодиодът на резервоара за прясна вода в станцията за зареждане свети в червено	Резервоарът за прясна вода е празен.	1. Напълнете резервоара за прясна вода.
	Резервоарът за прясна вода не се намира в уреда.	1. Поставете резервоара за прясна вода.
Светодиодът на резервоара за прясна вода в зарядната станция свети в червено, въпреки че резервоарът за прясна вода е пълен.	Водният филтър за подаване на прясна вода от зарядната станция към уреда е блокиран.	1. Почистете водния филтър, вижте *Почистете водния филтър на станцията за зареждане*. 2. Ако проблемът не отшуми, сменете водния филтър.
Светодиодът на резервоара за отпадъчна вода в станцията за зареждане светва в червено	Резервоарът за отпадъчна вода е пълен.	1. Изпразнете резервоара за мръсна вода.
	Резервоарът за отпадъчна вода не е разположен в уреда.	1. Поставете резервоара за отпадъчна вода.

Сервиз

Ако повредата не може да бъде отстранена, уредът трябва да бъде проверен от сервиза.

Гаранция

Във всяка държава са валидни издадените от нашия оторизиран дистрибутор гаранционни условия. Евентуални повреди на Вашия уред ще отстраним в рамките на гаранционния срок безплатно, ако се касае за дефект в материалите или производствен дефект. В случай на предявяване на право на гаранция, се обърнете към Вашия дистрибутор или към най-близкия оторизиран сервиз, като представите касовата бележка.
(Адрес, вж. задната страна)
Допълнителна гаранционна информация (ако има такава) можете да намерите в страницата „Сервиз“ на местния уебсайт на Kärcher в раздел „Изтегляне“.

Декларация за съответствие на ЕС

Уред	Конструкция	Честотна лента, MHz	Мощност, макс. EIRP, mW
RVF 7	WLAN 2,4 GHz	2400-2483,5	100
RVF 7	WLAN 5 GHz	5150-5850	100
RVF 7	Bluetooth,	2400-2483,5	63

С настоящото Alfred Kärcher SE & Co. KG декларира, че радио уредът Robo Cleaner е в съответствие с Директива 2014/53/ЕС. Пълният текст на декларацията за съответствие на ЕС ще намерите на *www.kaercher.com/RVF7*.

Технически данни

		RVF 7 Comfort
Почистващ робот		
Номинална мощност	W	60
Тип акумулираща батерия		Li-ION
Капацитет на акумулаторна батерия	mAh	4800
Продължителност на работа при пълно зареждане на акумулиращата батерия в нормален режим на работа	min	120

		RVF 7 Comfort
Мощност на единица площ	m^2/h	45
Смукателна мощност (режим Boost / стандартен режим)	Pa	13000 / 2000
Време за зареждане (от 8 % до 100 % / от 0 % до 100 %)	min	230 / 285
Безжични връзки		IEEE 802.11b/ g/n 2,4 GHz & 5 GHz
Честотна лента (за 2,4 GHz)	MHz	2400-2483,5
Честотна лента (за 5 GHz)	MHz	5150-5850
Ниво на звуково налягане	dB(A)	<67
Обем на резервоара за чиста вода	ml	300
Обем на резервоара за мръсна вода	ml	130
Суха мръсотия	ml	250
Тегло	kg	5,6
Станция за зареждане		
Номинална консумирана мощност (Изсмукване/процес на зареждане)	W	650/30
Продължителност на самопочистването	Секунди	90-240
Обем на резервоара за чиста вода	l	3
Обем на резервоара за мръсна вода	l	2,4
Суха мръсотия	l	4
Тегло	kg	9,3
Дължина x широчина x височина	mm	450x400 x520
Ниво на звуково налягане	dB(A)	82

Запазваме си правото на технически промени.

البيانات الفنية

	RVF 7 Comfort
روبوت التنظيف	
إدخال الطاقة المقدر	60 W
نوع علبة البطارية	Li-ION
سعة البطارية	4800 mAh
وقت التشغيل عندما تكون البطارية مشحونة بالكامل	120 min
قدرة الأسطح	45 m^2/h
قوة الشفط (وضع الدعم / الوضع القياسي)	13000 / 2000 Pa
وقت الشحن (8 % إلى 100 % / 0 % إلى 100 %)	230 / 285 min
الاتصالات اللاسلكية	IEEE 802.11b/g/n 2,4 GHz & 5 GHz
نطاق التردد (لقيمة 2.4 جيجاهرتز)	2400-2483,5 MHz
نطاق التردد (لقيمة 5 جيجاهرتز)	5150-5850 MHz
مستوى انبعاث الصوت	<67 dB(A)
حجم خزان المياه النقية	300 ml
حجم خزان المياه المتسخة	130 ml
الأوساخ الجافة	250 ml
الوزن	5,6 kg
محطة الشحن	
استهلاك الطاقة الاسمي (الشفط / عملية الشحن)	650/30 W
مدة التنظيف الذاتي	90-240 ثوان
حجم خزان المياه النقية	3 l
حجم خزان المياه المتسخة	2,4 l
الأوساخ الجافة	4 l
الوزن	9,3 kg
الطول x العرض x الارتفاع	450x400x520 mm
مستوى انبعاث الصوت	82 dB(A)

المواصفات الفنية خاضعة للتعديل.

خطأ	السبب	حل المشكلة
يتحرك روبوت التنظيف بشكل متقطع ولا يقوم بالتنظيف بشكل منظم	مستشعر تتبع الجدار متسخ.	1. نظّف مستشعر تتبع الجدار، انظر تنظيف المستشعرات.
	مستشعر الليزر (LiDAR) متسخ.	1. نظّف مستشعر الليزر (LiDAR)، انظر تنظيف المستشعرات.
روبوت التنظيف يعود بشكل متكرر إلى محطة الشحن	خزان الماء النقي غير مركب في الجهاز بشكل صحيح.	1. أدخل خزان الماء العذب في الجهاز.
	خزان الماء المتسخ في الجهاز ممتلئ أو متسخ.	1. تفريغ خزان المياه المتسخة. 2. نظّف خزان الماء المتسخ، انظر تنظيف خزان الماء المتسخ. 3. نظّف ملامسات خزان الماء المتسخ، انظر تنظيف الملامسات.
أزرار LED وشريط LED في الجهاز تنبض باللون الأحمر	خزان الماء النقي فارغ.	1. املأ خزان الماء النقي.
	خزان الماء المتسخ ممتلئ.	1. تفريغ خزان المياه المتسخة.
تنبض أزرار LED باللون الأحمر ولا يضيء شريط LED في الجهاز	البطارية فارغة.	1. شحن البطارية.
تومض أزرار LED باللون الأحمر ولا يضيء شريط LED في الجهاز	حاوية الغبار غير مستقرة في الجهاز.	1. أدخل حاوية الغبار.
	شحن البطارية أقل من 20 %. لا يمكن أن يبدأ الجهاز عملية التنظيف.	1. شحن البطارية.
يضيء مؤشر LED الموجود على حامل كيس الغبار في محطة الشحن باللون الأحمر	لا يوجد كيس غبار في محطة الشحن.	1. أدخل كيس الغبار.
يضيء مؤشر LED في خزان المياه العذبة في محطة الشحن باللون الأحمر	خزان الماء النقي فارغ.	1. املأ خزان الماء النقي.
	خزان الماء النقي غير مركب في الجهاز.	1. تركيب خزان المياه العذبة.
يضيء مؤشر LED في خزان المياه العذبة في محطة الشحن باللون الأحمر على الرغم من امتلاء خزان المياه العذبة	فلتر المياه المخصص للإمداد بالمياه العذبة من محطة الشحن إلى الجهاز مسدود.	1. نظّف فلتر الماء، انظر تنظيف فلتر المياه في محطة الشحن. 2. إذا استمرت المشكلة، استبدل فلتر المياه.
يضيء مؤشر LED في خزان المياه المتسخة في محطة الشحن باللون الأحمر	خزان الماء المتسخ ممتلئ.	1. تفريغ خزان المياه المتسخة.
	خزان الماء المتسخ غير مركب في الجهاز.	1. تركيب خزان المياه المتسخة.

خدمة العملاء

إن لم تتم إزالة العيب، يجب فحص الجهاز من قبل خدمة العملاء.

الضمان

يسري في كل دولة شروط الضمان التي تضعها شركة التسويق المتخصصة التابعة لنا. نحن نتولى إصلاح الأخطاء التي قد تطرأ على جهازك خلال فترة الضمان بدون مقابل، عندما يكون سبب هذه الأعطال ناجم عن عيب في المواد المستخدمة أو في عملية التصنيع. في حالة استحقاق الضمان، توجه من فضلك بقسيمة الشراء إلى أقرب موزع أو مركز خدمة عملاء معتمد.
(العنوان على الصفحة الخلفية)
يمكن العثور على المزيد من المعلومات حول الضمان (إن وجدت) في قسم الخدمة على موقع Kärcher المحلي تحت عنوان "التنزيلات".

إعلان المطابقة لمتطلبات الاتحاد الأوروبي

الجهاز	الطراز	نطاق التردد، ميجاهرتز	أقصى أداء EIRP، ميغاواط
RVF 7	WLAN 2,4 جيجاهرتز	2400-2483,5	100
RVF 7	WLAN 5 جيجاهرتز	5150-5850	100
RVF 7	بلوتوث	2400-2483,5	63

فيما يلي تؤكد شركة Alfred Kärcher GmbH & Co. KG، بأن نوع الجهاز اللاسلكي Robo Cleaner يتوافق مع توجيهات رقم EU/2014/53. تجد النصوص الكاملة الخاصة بإعلان المطابقة مع مواصفات الاتحاد الأوروبي على الموقع *www.kaercher.com/RVF7*.

4. نظف الجانب السفلي من الجهاز والأسطح الداخلية المكشوفة بالإضافة إلى الملامسات والحساسات المرئية بقطعة قماش مبللة.
5. انتبه إلى دليل الخرطوشة وحرك خرطوشة البكرة في روبوت التنظيف حتى تستقر بصوت مسموع في مكانها.

صورة إيضاحية K

6. تركيب خزان المياه المتسخة، انظر تركيب خزان الماء المتسخ.

مواد التنظيف والعناية

تنبيه

استخدام مواد التنظيف والعناية غير المناسبة

استخدام مواد التنظيف والعناية غير المناسبة يمكن أن يؤدي إلى إتلاف الجهاز وسقوط الحق في الضمان.

إقتصر على استخدام مواد التنظيف الخاصة بشركة KÄRCHER.

يُراعى استخدام الجرعة الصحيحة.

إرشاد

استخدم مواد التنظيف أو العناية الخاصة بشركة KÄRCHER لتنظيف الأرضيات حسب اللزوم.

- تُراعى الكميات المحددة من قِبل الشركة المصنعة عند تحديد جرعات مواد التنظيف والعناية.
- لتجنب تكوين رغاوي، املأ خزان الماء النقي أولاً بالماء ثم بمواد التنظيف أو العناية.
- لتجنب التدفق الزائد، اترك مساحة لمواد التنظيف أو العناية عند ملء الماء.

استبدال بكرة التنظيف

قد تؤدي بكرة التنظيف البالية إلى تدهور نتيجة التنظيف.

1. قم بتنظيف بكرة التنظيف وافحصها من حيث تعرضها للتآكل واستبدالها عند اللزوم.

تنظيف فلتر المياه في محطة الشحن

1. في محطة الشحن، افتح حيز التخزين المخصص للبكرة.

صورة إيضاحية Al

2. أدر قفل رمح فلتر المياه واسحب فلتر المياه.
3. قم بتنظيف فلتر المياه تحت المياه الجارية.
4. أدخل فلتر المياه مجدداً في محطة الشحن.
5. أغلق حيز التخزين الخاصة بالبكرة.

تنظيف مستشعر الرطوبة

تم تجهيز قاعدة الشحن بمستشعرات تُرسل رسالة خطأ إذا كان هناك الكثير من الرطوبة في القاعدة.

في حالة ظهور رسالة الخطأ، تجب إزالة السائل:

1. أزل منصة الدخول من قاعدة الشحن وأزل السائل.

صورة إيضاحية Aa

2. نظّف مستشعرات الرطوبة بقطعة قماش.
3. إزالة خزان المياه المتسخة، انظر إزالة خزان المياه المتسخة.
4. اسحب ذراع الفتح الموجود في خزان الماء المتسخ لأعلى وقم بطي غطاء خزان الماء المتسخ.

صورة إيضاحية R

5. نظّف مدخل الماء بخزان الماء المتسخ من الداخل والخارج.
6. أغلق غطاء خزان المياه المتسخة.
7. ركّب خزان الماء المتسخ في الجهاز، انظر تركيب خزان الماء المتسخ.
8. نظّف خرطوشة البكرة، انظر نظّف خرطوشة الأسطوانة ووحدة الكشط بمشط الشعر.

المساعدة في حالة حدوث أعطال

في الغالب تكون للاختلالات أسباب بسيطة يمكنك التغلب عليها ببساطة بالاستعانة بالعرض العام التالي. في حالات الشك أو عند حدوث اختلالات غير مذكورة هنا فيرجى التوجه إلى خدمة العملاء المعتمدة.

خطأ	السبب	حل المشكلة
البطارية لا تشحن	ملامسات الشحن متسخة.	1. امسح ملامسات الشحن الموجودة في محطة الشحن وفي روبوت التنظيف بقطعة قماش جافة.
	درجة الحرارة المحيطة بلغت أقل من 0 درجة مئوية أو أعلى من 35 درجة مئوية.	1. استخدم روبوت التنظيف في درجات حرارة أعلى من 0 درجة مئوية وأقل من 35 درجة مئوية.
	كابل طاقة محطة الشحن غير موصل.	1. قم بتوصيل كابل الطاقة الخاص بمحطة الشحن.
روبوت التنظيف لا يعود إلى محطة الشحن	البطارية فارغة.	1. ضع روبوت التنظيف يدويا على محطة الشحن واتركه يشحن بالكامل.
	روبوت التنظيف بعيد جدا عن محطة الشحن.	1. اجعل روبوت التنظيف أقرب إلى محطة الشحن. 2. ضع روبوت التنظيف يدويا على محطة الشحن.
	المساحة حول محطة الشحن صغيرة جداً.	1. تأكد من وجود مساحة كافية حول محطة الشحن، انظر الفصل نصب محطة شحن.
	يوجد الكثير من العوائق حول محطة الشحن.	1. قم بإعداد محطة الشحن في منطقة مفتوحة أكثر، انظر الفصل نصب محطة شحن.
	يقوم روبوت التنظيف بإعادة رسم خرائط محيطه عندما يتم تحريكه على مسافة أكبر.	1. ضع روبوت التنظيف يدويا على محطة الشحن.
	لم ينطلق روبوت التنظيف من محطة الشحن. في هذه الحالة، يعود فقط إلى المكان الذي تم إطلاقه منه.	1. ضع روبوت التنظيف يدويا على محطة الشحن.
	كابل طاقة محطة الشحن غير موصل.	1. قم بتوصيل كابل الطاقة الخاص بمحطة الشحن.
لا يبدأ شفط الغبار في محطة الشحن، أو لا يعمل بشكل صحيح	لم يتم وضع روبوت التنظيف بشكل صحيح في محطة الشحن.	1. ضع روبوت التنظيف يدويا على محطة الشحن.
	كيس الغبار ممتلئ. يضيء مؤشر LED الموجود على حامل كيس الغبار باللون الأحمر.	1. قم بتغيير كيس الغبار، انظر تغيير كيس الغبار).
	كيس الغبار غير متواجد أو مركب بشكل خاطئ.	1. استخدم كيس الغبار أو افحص موضع كيس الغبار.
	غطاء محطة الشحن مفتوح.	1. أغلق غطاء محطة الشحن.

إرشاد
يتم تنظيف بكرات التنظيف تلقائيًا في محطة الشحن بعد اكتمال كل عملية تنظيف.
تنظيف بكرات التنظيف يدويًا في محطة الشحن:
1. اضغط على زر "بدء التنظيف الذاتي".

تنظيف بكرة التنظيف

تنبيه
بقايا المنظف في البكرة
تكوين الرغاوي
اغسل البكرة تحت ماء الصنبور بعد كل استخدام أو نظِّف البكرة في الغسالة.

تنبيه
أضرار من جراء تنظيف البكرة بواسطة منعم الملابس أو استخدام مجفف الغسيل
تلف الألياف الدقيقة
لا تستخدم منعم الملابس عند التنظيف في الغسالة.
لا تضع البكرة في مجفف الغسيل.

تنبيه
أضرار مادية بسبب البكرة السائبة
يمكن أن تتعرض الغسالة للضرر.
ضع البكرة في شبكة الغسيل، ثم ضع الغسيل الإضافي في الغسالة.
1. قم بإزالة الغطاء المغناطيسي من خرطوشة البكرات.
صورة إيضاحية H
2. اضغط زر التحرير في خرطوشة البكرة.
صورة إيضاحية Z
تنفصل خرطوشة البكرة من روبوت التنظيف.
3. قم بإزالة خرطوشة البكرة من روبوت التنظيف.
4. قم بطي الوحدة الكاشطة.
5. قم بإزالة بكرة التنظيف من خرطوشة البكرة.
صورة إيضاحية AA
6. نظِّف بكرة التنظيف تحت ماء الصنبور أو اغسلها في الغسالة عند درجة حرارة تبلغ 60 °م كحد أقصى.
صورة إيضاحية AB
7. قم بتنظيف آلية تحريك البكرات باستخدام منديل رطب.
8. اترك بكرة التنظيف تجف في الهواء.

نظِّف خرطوشة الأسطوانة ووحدة الكشط بمشط الشعر

تنبيه
أضرار بسبب تنظيف وحدة الكشط في غسالة الأطباق
بسبب عملية الشطف، يمكن أن تتحرك وحدة الكشط وبالتالي لا تضغط على البكرة بشكل صحيح. ونتيجة لذلك، تتدهور نتيجة التنظيف.
لا تقم بتنظيف وحدة الكشط في غسالة الأطباق، بل تحت ماء الصنبور الجاري.

تنبيه
الاتساخات العالقة
الاتساخات العالقة يمكن أن تتلف الجهاز بشكل دائم.
يُوصى بتنظيف الجهاز بالكامل بعد كل استخدام.

تنبيه
الاتساخات الملتصقة
الاتساخات الملتصقة يمكن أن تلحق الضرر بالجهاز على المدى الطويل.
نظِّف وحدة الكشط بشكل دوري باستخدام أداة التنظيف.
1. قم بإزالة الغطاء المغناطيسي من خرطوشة البكرات.
صورة إيضاحية H
2. اضغط زر تحرير خرطوشة البكرة.
صورة إيضاحية Z
تنفصل خرطوشة البكرة من روبوت التنظيف.
3. قم بإزالة خرطوشة البكرة من روبوت التنظيف.
4. اقلب وحدة الكشط لأعلى.
5. قم بإزالة بكرة التنظيف من خرطوشة البكرة.
صورة إيضاحية AA
6. نظِّف وحدة الكشط تحت ماء الصنبور.

إرشاد
لا تقم بتنظيف وحدة الكشط وخرطوشة الأسطوانة في غسالة الصحون، حيث يتسبب ذلك في تلف المكونات.
7. قم بإزالة أي اتساخات عنيدة باستخدام أداة التنظيف.
صورة إيضاحية AC
8. أعد قلب وحدة الكشط لأسفل.
9. انتبه إلى دليل الخرطوشة وحرك خرطوشة البكرة في روبوت التنظيف حتى تستقر بصوت مسموع في مكانها.
صورة إيضاحية K
10. ركب الغطاء المغناطيسي على خرطوشة البكرات.

تنظيف حاوية الغبار

1. أفرغ وعاء الغبار.

تنبيه
تضرر المكونات الإلكترونية
لا تقم بتنظيف حاوية الغبار بشكل رطب.
2. قم بتنظيف حاوية الغبار باستخدام أداة التنظيف الموردة.
صورة إيضاحية AD
3. قم بطي الغطاء لأعلى حتى يستقر في مكانه بصوت مسموع.
4. قم بإدخال حاوية الغبار.

تنظيف الفلتر

نوصي بتنظيف الفلاتر بانتظام. فهذا يمنع انسدادها.
1. أخلع الغطاء العلوي.
2. اضغط على المشبك وامسك حاوية الغبار من المقابض وأخرجها من الجهاز.
صورة إيضاحية V
3. اضغط على المشبك.
صورة إيضاحية AE
4. افتح الغطاء.
5. قم بإزالة الفلتر.
6. نظف الفلتر تحت الماء الجاري باستخدام أداة التنظيف الموردة.
صورة إيضاحية AF
7. ثم اترك الفلتر حتى يجف تمامًا.
8. اضغط الفلتر في موضعه.
9. أغلق غطاء حاوية الغبار.
10. قم بإدخال حاوية الغبار.

تنظيف فرشاة التنظيف

1. أدر روبوت التنظيف.

إرشاد
تأكد من تفريغ خزان المياه العذبة وخزان المياه المتسخة مسبقًا أو إزالته من الجهاز.
2. اضغط على المشابك الموجودة على غطاء الفرشاة مع بعضها.
صورة إيضاحية AG
3. قم بإزالة غطاء الفرشاة.
4. قم بإزالة فرشاة التنظيف.
صورة إيضاحية AH
5. قم بتنظيف فرشاة التنظيف باستخدام أداة التنظيف الموردة.
6. أدخل فرشاة التنظيف.
7. ضع غطاء الفرشاة واضغط لأسفل حتى يستقر في مكانه بصوت مسموع.

تنظيف العجلات

جزيئات الاتساخ (مثل الرمل وما شابه) يمكن أن تلتصق بسطح السير متسببة في الإضرار بأسطح الأرضية الحساسة الناعمة.
1. نظِّف سطح سير العجلات بقطعة قماش مبللة.

تنظيف الجانب السفلي من الجهاز

تنبيه
الاتساخات العالقة
الاتساخات العالقة يمكن أن تتلف الجهاز بشكل دائم.
يُوصى بتنظيف الجهاز بالكامل بعد كل استخدام.
1. إزالة خزان المياه المتسخة، انظر إزالة خزان المياه المتسخة.
2. اضغط زر تحرير خرطوشة البكرة.
صورة إيضاحية Z
تنفصل خرطوشة البكرة من روبوت التنظيف.
3. قم بإزالة خرطوشة البكرة من روبوت التنظيف.

أزرار LED وشريط LED تنطفئ.
يتم إيقاف تشغيل روبوت التنظيف.
2. تفريغ وتنظيف خزان المياه المتسخة، انظر تنظيف خزان الماء المتسخ.
3. تفريغ خزان المياه المتسخة في محطة الشحن وشطفه بالمياه العذبة.
4. تفريغ حاوية الغبار وتنظيفها، انظر تنظيف حاوية الغبار.
5. تنظيف وحدة الكشط بمشط شعر، انظر الفصل نظّف خرطوشة الأسطوانة ووحدة الكشط بمشط الشعر.
6. تنظيف فرشاة التنظيف، انظر تنظيف فرشاة التنظيف.

إعادة ضبط اتصال WLAN

إذا قمت بالتبديل إلى جهاز توجيه/روتير جديد أو تغيير كلمة مرور WLAN الخاصة بك ، فستحتاج إلى تحديث اتصال WLAN الخاص بروبوت التنظيف.

إرشاد

يتم دعم شبكات WLAN بسرعة 5 و2,4 جيجاهرتز فقط.

1. قم بتشغيل روبوت التنظيف، انظر الفصل تشغيل روبوت التنظيف.
2. اضغط على زر التشغيل/الإيقاف/الإيقاف المؤقت وزر الصفحة الرئيسية في نفس الوقت لمدة 3 ثوان حتى تصدر إشارة صوتية.

استعادة إعدادات المصنع

1. اضغط على زر الصفحة الرئيسية لمدة 5 ثوان حتى تصدر إشارة صوتية.
2. اضغط مجددًا على زر الصفحة الرئيسية لمدة 5 ثوان حتى تصدر إشارة صوتية.

تتم استعادة إعدادات المصنع.

النقل

إن أمكن، قم بنقل الجهاز أو بإعادته في عبوته الأصلية فقط. إذا لم تكن العبوة الأصلية متوفرة، فيرجى الاتصال بخدمتنا.

إرشادات السلامة للنقل

تخضع بطارية الليثيوم-أيون لمتطلبات قانون البضائع الخطرة.
يُمكن نقل علبة البطارية من قبل المستخدم دون متطلبات أخرى ضمن النقل العام.
قم بمراعاة المتطلبات الخاصة للتعبئة والتمييز عند نقلها من قِبل طرف ثالث (شركات النقل).
عليك مراعاة اللوائح الوطنية.

التخزين

تنبيه

انبعاث الروائح بسبب الرطوبة

إذا كان الجهاز لا يزال يحتوي على سوائل / اتساخات رطبة أثناء التخزين، فقد يؤدي ذلك إلى انبعاث الروائح.
عند تخزين الجهاز، أفرغ خزان المياه العذبة وخزان المياه المتسخة بالكامل.
تنظيف خرطوشة البكرة.
استخدم أداة التنظيف لإزالة الشعر وجزيئات الاتساخات من وحدة الكشط بمشط الشعر.
اترك البكرة النظيفة تجف في الهواء.
لا تضع البكرة المبللة في خزانات مغلقة لغرض تجفيفها.

تنبيه

أضرار مادية

قد يتسبب التخزين الخاطئ في تضرر الجهاز.
لا تضع أي أشياء على روبوت التنظيف.
لا تقم بتخزين الجهاز مقلوبًا.
قم بتخزين روبوت التنظيف في مكان بارد وجاف وأن يكون مطفأ ومشحونا بالكامل.

إرشاد

من أجل تجنب التفريغ العميق للبطارية، أعد شحن روبوت التنظيف بالكامل بعد 5 أشهر على أقصى تقدير.

العناية والصيانة

تغيير كيس الغبار

1. افتح غطاء محطة الشحن.
2. اسحب كيس الغبار الممتلىء لأعلى حتى العلامة. في هذه العملية، سيتم إغلاق كيس الغبار.
3. إذا لزم الأمر، فقم بتنظيف الجزء الداخلي من محطة الشحن وفلتر حماية المحرك، انظر تنظيف فلتر حماية المحرك.
4. افتح كيس الغبار الجديد وحركه نحو الحامل من الأعلى.

صورة إيضاحية M

5. أغلق غطاء محطة الشحن.

تنظيف فلتر حماية المحرك

1. افتح غطاء محطة الشحن.

صورة إيضاحية X

2. اسحب كيس الغبار لأعلى حتى العلامة. في هذه العملية، سيتم إغلاق كيس الغبار.
3. إزالة فلتر حماية المحرك.
4. نظّف فلتر حماية المحرك تحت ماء الصنبور.
5. اترك فلتر حماية المحرك حتى يجف.
6. أدخل فلتر حماية المحرك في محطة الشحن.
7. أدخل كيس الغبار، انظر ركب كيس الغبار.
8. أغلق غطاء محطة الشحن.

تنظيف خزان المياه المتسخة في محطة الشحن

تنبيه

تطوير رائحة بسبب خزان المياه المتسخة الرطب

إذا كان خزان المياه المتسخة لا يزال يحتوي على سوائل / اتساخات رطبة أثناء التخزين، فقد يؤدي ذلك إلى انبعاث الروائح.
أفرغ خزان المياه المتسخة بالكامل.
نظف خزان المياه المتسخة بانتظام.

1. افتح غطاء محطة الشحن.
2. إزالة خزان المياه المتسخة.
3. اسحب اللسان الموجود في غطاء خزان المياه المتسخة واطو الغطاء.
4. تفريغ خزان المياه المتسخة. إذا علقت الأوساخ، اشطف خزان المياه المتسخة بالمياه النقية أو نظفه بفرشاة تنظيف.
5. أغلق غطاء خزان المياه المتسخة.
6. قم بتركيب خزان المياه المتسخة مجددًا في محطة الشحن.
7. أغلق غطاء محطة الشحن.

تنظيف المستشعرات

نظف المستشعرات كل شهر على الأقل. في حالة وجود اتساخات، فقم دائمًا بتنظيف المستشعرات على الفور.

صورة إيضاحية T

صورة إيضاحية U

1. امسح المستشعرات بقطعة قماش ناعمة.

تنظيف الملامسات

نظّف الملامسات الموجودة على الجهاز وخزان المياه المتسخة شهريًا على الأقل. في حالة وجود اتساخات، فقم دائمًا بتنظيف الملامسات على الفور.

1. إزالة خزان المياه المتسخة، انظر إزالة خزان المياه المتسخة.
2. امسح الملامسات الموجودة على الجهاز وخزان المياه المتسخة بقطعة قماش ناعمة.

صورة إيضاحية Y

تنظيف خزان الماء المتسخ

تنبيه

الاتساخات العالقة

الاتساخات العالقة يمكن أن تتلف الجهاز بشكل دائم.
قم بتنظيف خزان الماء المتسخ بانتظام.
للحصول على معلومات حول كيفية التصرف عند تفريغ خزان الماء المتسخ، انظر فصل تفريغ خزان الماء المتسخ

قم بتنظيف بكرة التنظيف في محطة الشحن

إرشاد

لا يمكن تنظيف بكرة التنظيف في محطة الشحن إلا عندما يكون روبوت التنظيف في محطة الشحن.

إرشاد
عندما يمتلئ خزان المياه المتسخة، يعود روبوت التنظيف تلقائيًا إلى محطة الشحن. وبعد ذلك، يتم ضخ المياه المتسخة في محطة الشحن.
إذا كان خزان المياه العذبة في الجهاز فارغًا، فإن روبوت التنظيف يعود تلقائيًا إلى محطة الشحن. وبعد ذلك، يتم ملء المياه العذبة في محطة الشحن.
بحسب الإعدادات في التطبيق، يتم تنظيف الغبار الموجود في حاوية الغبار تلقائيًا على فترات منتظمة عند دخوله إلى محطة الشحن.

قطع عملية التنظيف

مقاطعة التنظيف في الجهاز

1. اضغط على أي زر أثناء التنظيف.
يتوقف روبوت التنظيف.
تنبض أزرار LED باللون الأزرق أو الأصفر (بحسب وضع التنظيف المختار).
ينبض شريط LED باللون الأزرق أو الأصفر (بحسب وضع التنظيف المختار).
2. اضغط على زر التشغيل/الإيقاف/الإيقاف المؤقت.
يتم مواصلة عملية التنظيف.
تضيء أزرار LED باللون الأزرق أو الأصفر (بحسب وضع التنظيف المختار).
يضيء شريط LED باللون الأزرق أو الأصفر (بحسب وضع التنظيف المختار)

مقاطعة التنظيف في التطبيق

1. في التطبيق، اضغط على لوحة التحكم "راحة".
يتوقف روبوت التنظيف.
تنبض أزرار LED باللون الأزرق أو الأصفر (بحسب وضع التنظيف المختار).
ينبض شريط LED باللون الأزرق أو الأصفر (بحسب وضع التنظيف المختار).
2. في التطبيق، اضغط على لوحة التحكم "البدء".
يتم مواصلة عملية التنظيف.
تضيء أزرار LED باللون الأزرق أو الأصفر (بحسب وضع التنظيف المختار).
يضيء شريط LED باللون الأزرق أو الأصفر (بحسب وضع التنظيف المختار)

مبين حالة البطارية

إرشاد
إذا كانت البطارية فارغة، يعود روبوت التنظيف تلقائيًا إلى محطة الشحن لكي يشحن البطارية.
الإشارات الصوتية أو الضوئية تحذر من البطارية الفارغة:
- تنبض أزرار LED باللون الأحمر عندما تكون البطارية فارغة وتحتاج إلى إعادة الشحن.

إرشاد
إذا لم ينتهِ روبوت التنظيف من عملية التنظيف مسبقًا، فإنه يواصل عملية التنظيف بعد شحن البطارية.

إرسال روبوت التنظيف يدويا للشحن

إرسال روبوت التنظيف في الجهاز يدويًا للشحن

1. إذا كان الروبوت بصدد بدء عملية التنظيف، فاضغط على أي زر.
يتوقف روبوت التنظيف.
تنبض أزرار LED باللون الأزرق أو الأصفر (بحسب وضع التنظيف المختار).
ينبض شريط LED باللون الأزرق أو الأصفر (بحسب وضع التنظيف المختار).
2. اضغط على زر الصفحة الرئيسية.
تم مقاطعة عملية التنظيف.
يسير روبوت التنظيف إلى محطة الشحن للشحن.
بمجرد توصيل روبوت التنظيف بمحطة الشحن، تنبض أزرار LED باللون الأخضر.
يعود روبوت التنظيف تلقائيا إلى محطة الشحن للشحن عندما ينتهي من مهمة التنظيف أو إذا كانت البطارية ضعيفة جدًا أثناء عملية التنظيف.

إرسال روبوت التنظيف يدويا للشحن عبر التطبيق

1. إذا كان الروبوت ينفذ حاليًا عملية تنظيف، فاضغط على لوحة التحكم "راحة" في التطبيق.
يتوقف روبوت التنظيف.
تنبض أزرار LED باللون الأزرق أو الأصفر (بحسب وضع التنظيف المختار).
ينبض شريط LED باللون الأزرق أو الأصفر (بحسب وضع التنظيف المختار).
2. في التطبيق، اضغط على لوحة التحكم "الشحن".
تم مقاطعة عملية التنظيف.
يسير روبوت التنظيف إلى محطة الشحن للشحن.
بمجرد توصيل روبوت التنظيف بمحطة الشحن، تنبض أزرار LED باللون الأخضر.
يعود روبوت التنظيف تلقائيا إلى محطة الشحن للشحن عندما ينتهي من مهمة التنظيف أو إذا كانت البطارية ضعيفة جدًا أثناء عملية التنظيف.

تفريغ خزان الماء المتسخ

عندما يكون خزان المياه المتسخة ممتلئًا، ستنبض أزرار LED شريط LED باللون الأحمر ويعود روبوت التنظيف إلى محطة الشحن.
في محطة الشحن، يتم شفط المياه المتسخة تلقائيًا من روبوت التنظيف.

تفريغ خزان المياه المتسخة يدويًا:
1. إزالة خزان المياه المتسخة، انظر إزالة خزان المياه المتسخة.
2. اسحب ذراع الفتح الموجود في خزان الماء المتسخ لأعلى وقم بطي غطاء خزان الماء المتسخ.
صورة إيضاحية R
3. تفريغ خزان المياه المتسخة. إذا علقت الأوساخ، اشطف خزان المياه المتسخة بالمياه النقية أو نظفه بفرشاة تنظيف.
صورة إيضاحية S
4. أغلق غطاء خزان المياه المتسخة.
5. تركيب خزان المياه المتسخة، انظر تركيب خزان الماء المتسخ.
6. لمواصلة التنظيف، اضغط على زر التشغيل/الإيقاف/الإيقاف المؤقت.

تفريغ حاوية غبار

بحسب الإعدادات في التطبيق، يتم تنظيف الغبار الموجود في حاوية الغبار تلقائيًا على فترات منتظمة عند دخوله إلى محطة الشحن.

تفريغ حاوية غبار يدويًا:
1. اخلع الغطاء العلوي.
2. اضغط على المشبك وامسك حاوية الغبار من المقابض وأخرجها من الجهاز.
صورة إيضاحية V
3. إنزال الغطاء الى أسفل.
صورة إيضاحية W
4. أفرغ وعاء الغبار.
5. قم بطي الغطاء لأعلى حتى يستقر في مكانه بصوت مسموع.
6. قم بإدخال حاوية الغبار.
7. لمواصلة التنظيف، اضغط على زر التشغيل/الإيقاف/الإيقاف المؤقت.

استكمال ملء سائل التنظيف

عندما يكون خزان المياه العذبة فارغًا، ستنبض أزرار LED شريط LED باللون الأحمر ويعود روبوت التنظيف إلى محطة الشحن.
في محطة الشحن، يتم ملء خزان المياه العذبة تلقائيًا في روبوت التنظيف.

إرشاد
إذا كان خزان المياه العذبة في محطة الشحن فارغًا، فاملأ خزان المياه العذبة، انظر املأ محطة شحن خزان المياه العذبة.

استكمال ملء سائل التنظيف يدويًا:
1. املأ خزان المياه العذبة في الجهاز (انظر فصل املء خزان الماء النقي).

إيقاف الجهاز

إرشاد
لا يمكن إيقاف تشغيل روبوت التنظيف عندما يكون في محطة الشحن.
1. ابق زر التشغيل/الإيقاف/الإيقاف المؤقت 5 ثوان مضغوطًا.

الاستعمال

تنبيه

خطر بسبب العقبات

خطر حدوث أضرار

قبل تشغيل روبوت التنظيف، تأكد من عدم وجود عوائق على الأرض أو الدرج أو العوارض.

تحضير النطاق المحيط

- حافظ على الأرضية خالية من الأشياء الملقاة بالجوار لضمان عملية التنظيف الفعالة. تتطلب العقبات تنظيفًا يستغرق وقتًا طويلاً، حيث يتعين على روبوت التنظيف الالتفاف حول الأشياء.
- افتح أبواب الغرف المراد تنظيفها.
- عند تشغيل روبوت التنظيف باستخدام التطبيق: قم بضبط التهيئة في التطبيق حتى يتمكن روبوت التنظيف من التنظيف وفقًا لمتطلبات التنظيف الفردية (المناطق المحظورة، ومعلمات التنظيف المختلفة، وما إلى ذلك)، راجع فصل الإعدادات في التطبيق.

الإعدادات

الإعدادات في الروبوت

يمكن أيضًا بدء التنظيف باستخدام روبوت التنظيف دون التطبيق.

يمكن تنفيذ الأوامر التالية باستخدام الأزرار:

- اختر وضع التنظيف عبر زر "تغيير وضع التنظيف"، انظر بدء التنظيف.
- ابدأ التنظيف عبر زر التشغيل/الإيقاف/الإيقاف المؤقت.
- مقاطعة التنظيف عبر زر التشغيل/الإيقاف/الإيقاف المؤقت.
- أرسل روبوت التنظيف يدويًا إلى محطة الشحن عبر زر الصفحة الرئيسية.

يعود روبوت التنظيف تلقائيًا إلى محطة الشحن للشحن عندما ينتهي من مهمة التنظيف أو إذا كانت البطارية ضعيفة جدًا أثناء عملية التنظيف.

الإعدادات في التطبيق

يوفر تطبيق KÄRCHER روبوتات المناطق الداخلية الوظائف الرئيسية التالية وغيرها:

- دليل خطوة بخطوة لخيارات التهيئة
- إنشاء الخرائط للغرف والطوابق المتعددة
- إعداد الجداول الزمنية
- تعريف المناطق المحظورة والجدران الافتراضية
- إرشادات حول الأخطاء أو الأعطال وسير عملية التنظيف
- ضبط معلمات التنظيف، مثل كمية المياه أو شدة التنظيف أو عدد مرات التنظيف أو وضع تجنب السجاد
- إنشاء مناطق تنظيف
- تنشيط / إلغاء تنشيط وضع "عدم الإزعاج"
- استدعاء الكاميرا المباشرة في الجهاز
- جهاز التحكم عن بعد بالجهاز
- أسئلة متداولة مع استكشاف الأخطاء وإصلاحها بالتفصيل

تشغيل روبوت التنظيف

إرشاد

اضبط موضع روبوت التنظيف مباشرة على محطة الشحن، وإذا تعذر تشغيله بسبب انخفاض حالة الشحن، انظر الفصل تشغيل أولي.

1. ضع روبوت التنظيف يدويًا على محطة الشحن وتأكد من أن ملامسات الشحن موصلة جيدًا.
   يتم تشغيل روبوت التنظيف تلقائيًا ويصدر إشارة صوتية.
   ينبض شريط LED باللون الأبيض.

إرشاد

بدلاً من ذلك، يمكن أيضًا تشغيل روبوت التنظيف عندما لا يكون في محطة الشحن:

2. اضغط لمدة 5 ثوان على زر التشغيل/الإيقاف/الإيقاف المؤقت.
   فيتم تشغيل روبوت التنظيف.

صورة إيضاحية P

التشغيل دون التطبيق

بدء التنظيف

إرشاد

افتح أبواب كافة الغرف التي تريد أن ينظفها روبوت التنظيف وابق الأرضية خالية من الأشياء الموجودة في الجوار.

1. اضغط على زر التشغيل/الإيقاف/الإيقاف المؤقت.
   روبوت التنظيف يصدر إشارة صوتية ويقوم أولاً بإنشاء خريطة للنطاق المحيط دون تنظيف.
   أزرار مصابيح LED وشريط LED تضيء باللون الأبيض.
   عند انتهاء إنشاء الخريطة، يعود روبوت التنظيف إلى محطة الشحن.

إرشاد

انتظر لعدة ثوانٍ قبل أن تضغط على الزر زر التشغيل/الإيقاف/الإيقاف المؤقت مرة أخرى حتى يتمكن الروبوت من حفظ الخريطة.

2. اختر وضع التنظيف المرغوب.
   a اختر وضع التنظيف عبر زر "تغيير وضع التنظيف" في محطة الشحن.
   بدلاً من ذلك، يمكن اختيار وضع التنظيف عبر زر "تغيير وضع التنظيف" في الجهاز:
   b افتح الغطاء العلوي.
   c اختر وضع التنظيف المرغوب في الجهاز عبر زر "تغيير وضع التنظيف".

صورة إيضاحية Q

3. اضغط على زر التشغيل/الإيقاف/الإيقاف المؤقت.
   روبوت التنظيف يصدر إشارة صوتية ويبدأ التنظيف.
   تضيء أزرار LED وشريط LED باللون الأزرق أو الأصفر بحسب وضع التنظيف المختار.

إرشاد

عندما يمتلئ خزان المياه المتسخة، يعود روبوت التنظيف تلقائيًا إلى محطة الشحن. وبعد ذلك، يتم ضخ المياه المتسخة في محطة الشحن.

إذا كان خزان المياه العذبة في الجهاز فارغًا، فإن روبوت التنظيف يعود تلقائيًا إلى محطة الشحن. وبعد ذلك، يتم ملء المياه العذبة في محطة الشحن.

بحسب الإعدادات في التطبيق، يتم تنظيف الغبار الموجود في حاوية الغبار تلقائيًا على فترات منتظمة عند دخوله إلى محطة الشحن.

التشغيل باستخدام التطبيق

إنشاء خريطة

إرشاد

افتح أبواب كافة الغرف التي تريد أن ينظفها روبوت التنظيف وابق الأرضية خالية من الأشياء الموجودة في الجوار.

1. في التطبيق، اضغط على لوحة التحكم "البدء" واتبع الخطوات المحددة بحسب احتياجاتك.
   روبوت التنظيف يصدر إشارة صوتية ويبدأ في إنشاء الخريطة.
   أزرار مصابيح LED وشريط LED تضيء باللون الأبيض.
   عند انتهاء إنشاء الخريطة، يعود روبوت التنظيف إلى محطة الشحن.

تهيئة الروبوت في التطبيق

يمكن إجراء التهيئات الفردية للخريطة في التطبيق.

- تمنع الجدران الافتراضية والمناطق المحظورة روبوت التنظيف من دخول المناطق التي لا ينبغي تنظيفها.
- مع مناطق التنظيف أو التنظيف الرياضي، يمكن للروبوت تنظيف المناطق التي حددها المستخدم مرة واحدة بشكل مستهدف.
- في أوضاع التنظيف المختلفة، يمكن تحديد شدة التنظيف بشكل فردي لكل غرفة اعتمادًا على نوع الأرضية أو درجة التلوث (كمية المياه، وعدد مرات تنظيف كل منطقة، وسرعات البكرة المختلفة، وسرعة حركة الروبوت، وما إلى ذلك)

تم وصف تحميل التطبيق في الفصل قم بتوصيل روبوتات التنظيف بشبكة WLAN والتطبيق.

1. اتبع التعليمات خطوة بخطوة الخاصة بالتطبيق.

بدء التنظيف

1. حدد الخريطة المطلوبة في التطبيق وابدأ التنظيف بحسب التهيئة الفردية.

Download on the App Store

- Google Play™ و Android™ هي ماركات أو علامات تجارية مسجلة لشركة Google Inc.
- Apple® و App Store® هي ماركات أو علامات تجارية مسجلة لشركة Apple Inc.

قم بتوصيل روبوتات التنظيف بالتطبيق KÄRCHER روبوتات المناطق الداخلية وشبكة WLAN:

1. قم بتنزيل تطبيق KÄRCHER روبوتات المناطق الداخلية من متجر تطبيقات Apple أو متجر Google Play.
2. افتح تطبيق KÄRCHER روبوتات المناطق الداخلية.
3. قم بإنشاء حساب (إذا لم تكن مسجلا سابقا).
4. أضف روبوت التنظيف المطلوب.
5. اتبع التعليمات خطوة بخطوة الخاصة بالتطبيق.

بدء التشغيل

تركيب الفرشاة الجانبية

1. أدر روبوت التنظيف.
2. أدخل الفرشاة الجانبية. انتبه إلى التوافق اللوني عند الوصلة والقاعدة على الجهاز (مثلاً: أسود مع أسود).

صورة إيضاحية E

تركيب خزان الماء المتسخ

1. حرك خزان المياه المتسخة أفقيًا في الجهاز حتى يستقر في مكانه بصوت مسموع.

صورة إيضاحية F

إزالة خزان المياه المتسخة

1. اضغط على زر تحرير خزان المياه المتسخة واسحب خزان المياه المتسخة من الجهاز.

صورة إيضاحية G

إدخال بكرة التنظيف

1. قم بإزالة الغطاء المغناطيسي من خرطوشة البكرات.

صورة إيضاحية H

2. اضغط زر التحرير في خرطوشة البكرة.

صورة إيضاحية I

تنفصل خرطوشة البكرة من روبوت التنظيف.

3. قم بإزالة خرطوشة البكرة من روبوت التنظيف.
4. ضع بكرة التنظيف على حامل البكرات.

صورة إيضاحية J

5. انتبه إلى دليل الخرطوشة وحرك خرطوشة البكرة في روبوت التنظيف حتى تستقر بصوت مسموع في مكانها.

صورة إيضاحية K

6. ركب الغطاء المغناطيسي على خرطوشة البكرات.

املأ محطة شحن خزان المياه العذبة

يتم ملء خزان المياه العذبة في الجهاز بشكل أساسي عبر محطة الشحن. ومع ذلك، يمكن أيضًا ملء خزان المياه العذبة يدويًا، انظر املء خزان الماء النقي.

تنبيه

خطر حدوث ضرر

قد تؤدي إضافة الماء الساخن إلى خزان المياه العذبة إلى تشوه البلاستيك.

لا تملأ الماء الساخن في خزان المياه العذبة.

إرشاد

قم دائما بتفريغ خزان المياه المتسخة أولاً قبل ملء خزان المياه العذبة.

1. افتح غطاء محطة الشحن.

صورة إيضاحية L

2. اخلع خزان الماء النقي.
3. اسحب اللسان الموجود في غطاء خزان المياه العذبة واطو الغطاء.
4. املأ خزان الماء النقي بالماء العذب البارد أو الفاتر حتى علامة الحد الأقصى MAX.
5. أضف منتجات التنظيف أو العناية المقدمة من KÄRCHER إلى خزان الماء النقي، عند الضرورة.

تنبيه

نتيجة تنظيف سيئة بسبب الاستخدام لخاطئ لمادة التنظيف

قد يؤدي استخدام كمية مفرطة أو منخفضة من مادة التنظيف أو مادة العناية إلى نتائج تنظيف سيئة.

انتبه إلى استخدام الجرعة الموصى بها من مادة التنظيف أو مادة العناية.

إرشاد

لا تستخدم منتجات التنظيف من الجهات المصنعة الأخرى، حيث قد يتسبب ذلك في فرط تكوّن الرغوة على الأرضية أو في خزان المياه المتسخة بالجهاز.

بالإضافة إلى ذلك، قد تتكون الرغوة أثناء عمليات التنظيف الأولى إذا كانت لا تزال هناك بقايا لمواد التنظيف المستخدمة من الجهات المصنعة الأخرى على الأرض.

6. أغلق الغطاء.
7. قم بتركيب خزان المياه العذبة مجددًا في محطة الشحن.
8. أغلق غطاء محطة الشحن.

املء خزان الماء النقي

يمكن ملء خزان المياه العذبة في الجهاز يدويًا:

تنبيه

خطر حدوث ضرر

قد تؤدي إضافة الماء الساخن إلى خزان المياه العذبة إلى تشوه البلاستيك.

لا تملأ الماء الساخن في خزان المياه العذبة.

إرشاد

قم دائما بتفريغ خزان المياه المتسخة أولاً قبل ملء خزان المياه العذبة.

1. اخلع الغطاء العلوي.

صورة إيضاحية N

2. أمسك خزان المياه النقية من التجويف وأخرجه من الجهاز.
3. اسحب العروة المطاطية عند فتحة الملء.
4. املأ خزان المياه العذبة بالمياه النقية الباردة أو الفاترة.
5. أضف منتجات التنظيف أو العناية المقدمة من KÄRCHER إلى خزان الماء النقي، عند الضرورة.

تنبيه

نتيجة تنظيف سيئة بسبب الاستخدام لخاطئ لمادة التنظيف

قد يؤدي استخدام كمية مفرطة أو منخفضة من مادة التنظيف أو مادة العناية إلى نتائج تنظيف سيئة.

انتبه إلى استخدام الجرعة الموصى بها من مادة التنظيف أو مادة العناية.

إرشاد

لا تستخدم منتجات التنظيف من الجهات المصنعة الأخرى، حيث قد يتسبب ذلك في فرط تكوّن الرغوة على الأرضية أو في خزان المياه المتسخة بالجهاز.

بالإضافة إلى ذلك، قد تتكون الرغوة أثناء عمليات التنظيف الأولى إذا كانت لا تزال هناك بقايا لمواد التنظيف المستخدمة من الجهات المصنعة الأخرى على الأرض.

6. لتجنب تكوّن الرغوة على الأرض أو في الجهاز، أضف مانع الرغوة إلى المنظف في خزان المياه النقي أثناء أول رحلات تنظيف. كرر العملية عند اللزوم.
7. أغلق اللسان المطاطي.
8. أدخل خزان الماء العذب في الجهاز واضغط عليه حتى يثبت بصوت مسموع.

صورة إيضاحية O

9. ركّب الغطاء العلوي.

ركب كيس الغبار

1. افتح غطاء محطة الشحن.

صورة إيضاحية M

2. ادفع كيس الغبار في الحامل.
3. أغلق غطاء محطة الشحن.

ألوان LED في محطة الشحن

أزرار مصابيح LED	شريط LED	المعنى
إيقاف	يضيء باللون الأبيض	محطة لشحن تتواجد في وضع الاستعداد.
• زر "بدء التنظيف":ينبض باللون الأخضر • زر "تغيير وضع التنظيف":يضيء باللون الأزرق/مطفأ • زر "بدء التنظيف الذاتي":يضيء باللون الأبيض	ينبض باللون الأخضر	الجهاز يوجد في محطة الشحن ويتم شحن البطارية.
• زر "بدء التنظيف":مطفأ • زر "تغيير وضع التنظيف":يضيء باللون الأزرق/مطفأ • زر "بدء التنظيف الذاتي":ينبض باللون الأصفر	ينبض باللون الأصفر	يتم شفط محتويات حاوية الغبار في الجهاز من محطة الشحن.
• زر "بدء التنظيف":مطفأ • زر "تغيير وضع التنظيف":يضيء باللون الأزرق/مطفأ • زر "بدء التنظيف الذاتي":ينبض بالأزرق	ينبض بالأزرق	يوجد الجهاز في محطة الشحن ويتم تنظيف بكرات التنظيف.
• زر "بدء التنظيف":يضيء باللون الأحمر • زر "تغيير وضع التنظيف":يضيء باللون الأحمر • زر "بدء التنظيف الذاتي":يضيء باللون الأحمر	ينبض أو يومض باللون الأحمر	حدث عطل. لاستكشاف الاخطاء وإصلاحها، انظر المساعدة في حالة حدوث أعطال.
إيقاف	إيقاف	الجهاز متوقف. يتواجد الجهاز في وضع "عدم الإزعاج".

الأوضاع الخاصة

وضع السكون

يتحول روبوت التنظيف تلقائيا إلى وضع السكون بعد 5 دقائق من عدم النشاط. اضغط على أي مفتاح لإيقاظه.

- لا يتحول روبوت التنظيف إلى وضع السكون عندما يكون في محطة الشحن.
- يتم إيقاف تشغيل روبوت التنظيف تلقائيا إذا كان في وضع السكون لأكثر من 6 ساعات

وضع "عدم الإزعاج"

يمكن تنشيط وضع "عدم الإزعاج". في وضع "عدم الإزعاج"، لا يصدر روبوت التنظيف أي تحذيرات صوتية. أزرار LED وشريط LED يتم إيقاف تشغيلها.

يمكن تعطيل وضع "عدم الإزعاج" في التطبيق. تم وصف تحميل التطبيق في الفصل قم بتوصيل روبوتات التنظيف بشبكة WLAN والتطبيق.

إرشاد

في وضع "عدم الإزعاج"، لا يتم إيقاف روبوت التنظيف. لمواصلة التنظيف، اضغط لفترة وجيزة على زر زر التشغيل/الإيقاف/الإيقاف المؤقت.

التحكم عن بعد

في التطبيق، تتوفر إمكانية التوجيه في الروبوت إذا كان، مثلاً، في مكان يتعذر الوصول إليه.

يمكن اختيار التحكم عن بعد هذا من التطبيق في خانة "الإعدادات" > "إعدادات الروبوت".

تشغيل أولي

نصب محطة شحن

- يجب اختيار الموقع بحيث يمكن لروبوت التنظيف الوصول بسهولة إلى محطة الشحن.

تنبيه

تضرر أرضية النصب بسبب الرطوبة

قد تتسبب البكرات الرطبة في تضرر أرضية النصب أثناء التحميل. اضبط موضع محطة الشحن على أرضية مقاومة للماء وعلى لوح حماية الأرضية المرفق.

- تأكد من وجود مسافة لا تقل عن 0,5 متر إلى يسار ويمين محطة الشحن ومسافة لا تقل عن 1,5 متر أمام محطة الشحن.
- يجب ألا يتعرض الموقع لأشعة الشمس المباشرة.

1. قم بنصب محطة الشحن.

صورة إيضاحية C

2. قم بتوصيل كابل الطاقة في مقبس الشحن بمحطة الشحن.

صورة إيضاحية D

3. إدخال قابس الشبكة.

توصيل روبوت التنظيف بمحطة الشحن

1. ضع روبوت التنظيف يدوياً على محطة الشحن وتأكد من أن ملامسات الشحن موصلة جيداً.
   يتم تشغيل روبوت التنظيف تلقائيًا. أزرار مصابيح LED وشريط LED تضيء.

إرشاد

أثناء التشغيل لأول مرة، لن يمكن التشغيل يدويًا دون الاتصال بمحطة الشحن.

بعد التشغيل الأولي، يسير روبوت التنظيف تلقائيا إلى محطة الشحن.

قم بتوصيل روبوتات التنظيف بشبكة WLAN والتطبيق

يمكن استخدام روبوت التنظيف مباشرة عبر أزرار على الجهاز أو عبر التطبيق عن طريق جهاز محمول يدعم شبكة WLAN. من أجل أن تكون قادرا على استخدام جميع الوظائف المتاحة، يوصى بالتحكم في روبوت التنظيف عبر تطبيق KÄRCHER روبوتات المناطق الداخلية.

قبل تنزيل التطبيق، تأكد مما يلي:

- الجهاز المحمول متصل بالإنترنت.
- تم تفعيل شبكة واي فاي بسرعة 2.4 أو 5 جيجاهرتز في الراوتر.
- تغطية شبكة WLAN كافية مضمونة.

تطبيق KÄRCHER روبوتات المناطق الداخلية من متجر تطبيقات Apple® أو من Google Play™ تحميل المتجر.

GET IT ON Google Play

㊶ زر "بدء التنظيف الذاتي"

㊷ زر "تغيير وضع التنظيف"

㊸ زر "بدء التنظيف"

㊹ صمام ملء المياه العذبة

㊺ صمام شفط خزان المياه المتسخة

㊻ عمود الشفط في محطة الشحن

RVF 7 Comfort *
RVF 7 Comfort Extra **

الأزرار على محطة الشحن

إرشاد
لا يمكن الضغط على الأزرار الموجودة في محطة الشحن إلا عندما يكون روبوت التنظيف في محطة الشحن، لأن هذه هي الطريقة الوحيدة التي تضمن ملامسة الجهاز.

الزر	الشرح
	يستخدم الزر لبدء التنظيف.
	يستخدم الزر لتحديد أوضاع التنظيف. إذا كان الرمز مضاء، سيتم تنشيط وضع التنظيف الرطب والجاف. إذا لم تكن الرمز مضاء، سيتم تنشيط وضع التنظيف الجاف فقط.
	يستخدم الزر لتنشيط وضع التنظيف الذاتي. ويشمل ذلك: • تفريغ خزان الماء المتسخ • املء خزان الماء النقي • تنظيف البكرة • تجفيف لبكرة • تفريغ أكياس الغبار

وظيفة روبوت التنظيف

- روبوت التنظيف المتنقل يستمد طاقته من بطارية مدمجة، والتي يُعيد شحنها بانتظام في محطة الشحن الموردة. إذا كان شحن البطارية منخفضًا للغاية، فإنه يعود تلقائيًا إلى محطة الشحن لإجراء عملية الشحن، وإذا لزم الأمر، يوقف مهمة التنظيف الحالية مؤقتًا.
- بمجرد انتهاء عملية الشحن فإن روبوت التنظيف يغادر محطة الشحن في حالة مقاطعة مهمة التنظيف تلقائيًا ويواصل عمله في التنظيف. عند انتهاء روبوت التنظيف من أعمال التنظيف، فإنه يرجع أيضًا إلى محطة الشحن لشحن بطاريته.
- ينقل روبوت التنظيف بلاغ الحالة بالخرج الصوتي وألوان مصابيح LED المختلفة في الجهاز.
- روبوت التنظيف يتحرك بشكل نظامي ممنهج. بالاستعانة بمستشعر الليزر (LiDAR) يقوم بمسح المكان وتنظيفه تدريجيا. يتجنب العقبات التي لا تقل عن ارتفاع حساس الليزر لمدمج (LiDAR).
- روبوت التنظيف مزود بمستشعرات داعمة يعتمد عليها، حيث يمكنها التعرف على الدرج والعوارض وتجنب مواضع التعثر.
- يستخدم حساس الموجات فوق الصوتية لرصد السجاد، والذي يمكن تنشيطه وإلغاء تنشيطه بشكل فردي في التطبيق. بحسب التكوين، يتجنب روبوت التنظيف السجاد.
- يحتوي روبوت التنظيف على خزان للمياه النقية وآخر للمياه المتسخة بالإضافة إلى بكرة من الألياف الميكروية وحاوية غبار وفرشاة تنظيف وفرشاتان جانبيتان. هذه المكونات تتيح التنظيف الجاف والرطب في نفس الوقت. أثناء عملية التنظيف الشفط، يتم تجميع كافة جزيئات الغبار وأنواع الاتساخات الخشنة في حاوية الغبار، بحيث لا يتم التقاط جزيئات الغبار وأنواع الاتساخات الخشنة أثناء التنظيف الرطب وتجميعها في خزان المياه المتسخة.
- في محطة الشحن متعددة الوظائف، يتم شفط المياه المتسخة بشكل مستقل من الجهاز بعد كل عملية تنظيف، وتضاف المياه النقية وإزالة الغبار من حاوية الغبار. يمكن أيضا تنظيف بكرات التنظيف وتجفيفها وتخزينها في محطة الشحن.

لا يمكن إجراء الشفط إلا عند توفر الظروف التالية:
- روبوت التنظيف موجود في محطة الشحن.
- يتم تعليق كيس الغبار في محطة الشحن.
- كيس الغبار ليس ممتلئًا.
- غطاء محطة الشحن مغلق.

ألوان مصابيح LED في الجهاز

أزرار مصابيح LED	شريط LED	المعنى
إيقاف	إيقاف	الجهاز متوقف. يتواجد الجهاز في وضع الاستعداد. يتواجد الجهاز في وضع "عدم الإزعاج".
أبيض نابض	أبيض ينبض	الجهاز قيد التشغيل. سيتم تحميل البرنامج الثابت الجديد وتحديثه.
ينبض بالأزرق	إيقاف	تم إنشاء الاتصال بالشبكة.
تضيء باللون الأخضر	يضيء باللون الأزرق أو الأصفر (بحسب وضع التنظيف المختار)	اكتمل الاتصال بالشبكة بنجاح.
يومض باللون الأزرق	إيقاف	يُعاد ضبط الاتصال بالشبكة.
ينبض باللون الأخضر	إيقاف	الجهاز يوجد في محطة الشحن ويتم شحن البطارية.
ينبض أو يومض باللون الأحمر	ينبض أو يومض باللون الأحمر	حدث عطل. لاستكشاف الاخطاء وإصلاحها، انظر المساعدة في حالة حدوث أعطال.

البراغي أو ما شابه ذلك) بعيدا عن ملامسات الشحن. ● خطر الماس الكهربائي. قم بتنظيف ملامسات الشحن في محطة الشحن تنظيف جاف فقط. ● افصل القابس الكهربائي قبل إجراء أي أعمال للصيانة والعناية. ● لا يجوز شحن روبوت التنظيف 1.269690.0 إلا في جهاز الشحن الخاص بمحطة الشحن مع رقم الجزء 4.269091.0. ● لا تشحن سوى جهاز التنظيف المرفق في محطة الشحن. ● تحقق من عدم وجود تلفيات بسلك الكهرباء قبل كل استخدام. لا تستخدم سلك كهرباء تالف. في حالة وجود تلفيات بسلك الكهرباء، استبدله ببديل مسموح به. يمكنك الحصول على بديل مناسب من KÄRCHER أو من أحد شركائنا في الخدمة.

تنبيه ● استخدم جهاز الشحن في الأماكن الداخلية فقط. ● لا تضع محطة الشحن بالقرب من مصادر الحرارة، مثل السخانات. ● قم بتخزين محطة الشحن في الأماكن الداخلية فقط، في مكان بارد وجاف. ● لتجنب التفريغ العميق للبطارية، أعد شحن روبوت التنظيف بالكامل بعد 5 أشهر على أقصى تقدير. ● قم بإيقاف تشغيل محطة الشحن قبل جميع أعمال العناية والصيانة.

الرموز على الجهاز

اقرأ تعليمات التشغيل وكافة تعليمات السلامة قبل بدء التشغيل.

عليك حماية الجهاز من البلل. خزّن الجهاز في مكان جاف. لا تضع الجهاز تحت المطر. الجهاز يصلح للاستخدام الداخلي فقط.

حماية البيئة

المواد المستخدمة في التغليف قابلة لإعادة التدوير. يرجى التخلص من مواد التغليف بطريقة تحافظ على البيئة.

تحتوي الأجهزة الكهربائية والإلكترونية على مواد قيمة قابلة لإعادة التدوير وغالبًا ما تحتوي أيضًا على مكونات مثل البطاريات أو المراكمات أو الزيوت والتي قد تشكل خطورة على صحة الإنسان والبيئة في حالة التعامل معها بشكل غير صحيح أو إذا تم التخلص منها بصورة خاطئة. إلا أن هذه المكونات ضرورية لتشغيل الجهاز بصورة سليمة. لا يجوز التخلص من الأجهزة المميزة بهذا الرمز مع النفايات المنزلية.

إرشادات حول مواد المحتويات (REACH)
تجد المعلومات الحالية حول المحتويات على الموقع:
www.kaercher.de/REACH

الاستخدام المطابق للتعليمات

يتكون الجهاز من وحدتين، محطة شحن وروبوت تنظيف يعمل بالبطارية.

- تم تصميم روبوت التنظيف هذا لعمليات التنظيف الرطبة والجافة.
- لا تقم بتنظيف أغطية حساسة للماء مثل أرضيات الفلين غير المعالجة، حيث قد تتوغل الرطوبة إلى الداخل وتلحق الضرر بالأرضية.
- الجهاز مناسب لتنظيف السجاد واللدائن "كلوريد متعدد الفينيل"، المشمع، البلاط، الأحجار، الباركيه المغطى بالزيت والشمع، الرقائق وجميع أغطية الأرضيات غير الحساسة للماء.
- تم تصميم هذا الجهاز للاستخدام المنزلي، وهو غير مخصص للاستخدام التجاري.

الملحقات التكميلية وقطع الغيار

استخدام الملحقات التكميلية الأصلية وقطع الغيار الأصلية فقط، والتي تضمن تشغيل الجهاز بشكل آمن وخالٍ من الاختلالات. تجد المعلومات الخاصة بالملحقات التكميلية وقطع الغيار على الموقع *www.kaercher.com*.

محتوى التسليم

تأكد من وجود جميع محتويات العبوة عند فتحها. وفي حالة نقص أية ملحقات تكميلية أو اكتشاف أي تلف بها ناتج عن عملية النقل، يرجى إخطار البائع.

مواصفات الجهاز

للأشكال، انظر صفحة الصور.
صورة إيضاحية A
صورة إيضاحية B

1. خزان المياه المتسخة
2. بكرات التنظيف (2 x)
3. عمود الشفط في روبوت التنظيف
4. طارة الدفع
5. غطاء الفرشاة
6. فرشاة التنظيف
7. فرشاة جانبية (4 x)
8. عجلة التوجيه
9. مستشعر السقوط
10. خرطوشة الأسطوانة
11. افتح ذراع خزان الماء المتسخ
12. صمام شفط المياه المتسخة في الجهاز
13. خزان المياه النقية
14. قفل مطاطي لتجهيزة الإمداد بالمياه العذبة
15. أداة التنظيف
16. وعاء الغبار
17. تجهيزة إيقاف الرغوة 30 (2 x) ml
18. 536 500 RM مل
19. زر التشغيل/الإيقاف/الإيقاف المؤقت
20. زر الصفحة الرئيسية
21. مستشعر ثنائي الأبعاد مزود بكاميرا
22. مستشعر تتبع الجدار
23. شريط LED لمؤشر الحالة
24. غطاء علوي
25. مدخل المياه العذبة
26. ملامسات محطة الشحن
27. مستشعر الليزر (LiDAR)
28. الفلتر (2 x)
29. منحدر القيادة
30. درج تخزين للبكرة
31. غطاء محطة الشحن
32. مقبض الحمل
33. علبة الشحن
34. حامل الكابل
35. مجرى الكابلات
36. كيس الغبار *(5 x)** (2 x)
37. كابل الشبكة
38. خزان المياه المتسخة
39. خزان المياه النقية
40. حامل كيس الغبار

المحتويات

إرشادات عامة 383
إرشادات السلامة 383
الرموز على الجهاز 384
حماية البيئة 384
الاستخدام المطابق للتعليمات 384
الملحقات التكميلية وقطع الغيار 384
محتوى التسليم 384
مواصفات الجهاز 384
الأزرار على محطة الشحن 385
تشغيل أولي 386
بدء التشغيل 387
الاستعمال 388
النقل 390
التخزين 390
العناية والصيانة 390
المساعدة في حالة حدوث أعطال 392
الضمان 393
إعلان المطابقة لمتطلبات الاتحاد الأوروبي 393
البيانات الفنية 394

إرشادات عامة

اقرأ دليل التشغيل الأصلي قبل استخدام الجهاز لأول مرة وتصرف وفقا لذلك. حافظ على المستندات الخاصة للاستخدام لاحقًا أو تسليمها للمالك التالي.

- قد يؤدي عدم مراعاة دليل التشغيل وإرشادات السلامة إلى تعرض الجهاز لأضرار ومخاطر يتعرض لها المشغل والأشخاص الآخرين.
- أبلغ البائع فور وقوع أضرار جراء النقل.
- عند إخراج الجهاز من العبوة، تحقق من محتويات العبوة بحثًا عن أية ملحقات مفقودة أو تلفيات.

إرشادات السلامة

- عليك إلى جانب الإرشادات الواردة في دليل التشغيل مراعاة القواعد العامة للسلامة والوقاية من الحوادث والتي يحددها المشرع القانوني.
- تشير علامات الإرشاد والتحذير الموجودة على الجهاز إلى الإرشادات الهامة للتشغيل الآمن.

درجات الخطر

⚠ خطر

- إشارة إلى خطر مباشر وشيك الحدوث وقد يؤدي إلى إصابات جسدية بالغة أو إلى الوفاة.

⚠ تحذير

- إشارة إلى موقف قد تحفه المخاطر وقد يؤدي إلى إصابات جسدية بالغة أو إلى الوفاة.

⚠ تنويه

- إشارة إلى موقف قد تحفه المخاطر وقد يؤدي إلى إصابات بسيطة.

تنبيه

- إشارة إلى موقف قد تحفه المخاطر وقد يؤدي إلى حدوث أضرار مادية.

إرشادات السلامة العامة

يتوافق رادار الليزر الخاص بالجهاز مع معيار IEC 60825-1:2014 للليزر سلامة المنتج من الفئة 1 ولا يولد إشعاع ليزر خطير على جسم الإنسان.

⚠ **خطر** • خطر الاختناق. يجب عليك إبعاد أكياس التعبئة والتغليف عن متناول الأطفال.

⚠ **تحذير** • استخدم الجهاز وفقا للغرض المحدد له فقط. عليك مراعاة الظروف المحيطة والانتباه عند استخدام الجهاز إلى الأشخاص الآخرين وخاصة الأطفال منهم. • لا يجوز استخدام هذا الجهاز من قِبل الأطفال أو الأشخاص الذين يعانون من أية إعاقة بدنية أو حسية أو عقلية أو من ليس لديهم الخبرة والمعرفة. • لا يُسمح باستخدام الجهاز إلا من قِبل الأشخاص الذين تم إرشادهم إلى كيفية استخدام الجهاز، أو الذين أثبتوا قدرتهم على استخدام الجهاز وتم تكليفهم صراحةً باستخدامه. • لا يُسمح للأطفال بتشغيل الجهاز. • يجب مراقبة الأطفال للتأكد من عدم لعبهم بالجهاز. • يُسمح للأطفال القيام بعملية التنظيف والصيانة بشرط أن يتم الإشراف عليهم. • يُسمح باستخدام الجهاز من قِبل الأطفال الصغار بدءاً من 8 سنوات بشرط أن يتم الحفاظ على سلامتهم عن طريق توجيههم حول كيفية استخدام الجهاز بمعرفة شخص متخصص ووضعهم تحت المراقبة وكذلك ضمان فهمهم للأخطار الناتجة عنه.

⚠ **تنويه** • خطر الحوادث والإصابة. عليك مراعاة وزن الجهاز عند عملية الشحن والتخزين، انظر فصل *البيانات الفنية* في دليل التشغيل. • تجهيزات السلامة تخدم حمايتك. لا تقم بتغيير أو تجاوز تجهيزات السلامة أبدا.

تنبيه • تلف الجهاز. لا تقف على الجهاز ولا تضع الأطفال أو الأشياء أو الحيوانات الأليفة عليه. • يحتوي الجهاز على بطاريات لا يمكن استبدالها إلا بواسطة متخصص.

خطر الصدمة الكهربائية

⚠ **تحذير** • يحتوي الجهاز على أجزاء كهربائية، فلذلك لا تقم بتنظيف الجهاز تحت الماء الجاري. • قم بإيقاف الجهاز قبل جميع أعمال العناية والصيانة.

⚠ **تنويه** • عليك إجراء أعمال الإصلاح أو الأعمال الأخرى على القطع الكهربائية من قِبل مركز خدمة معتمدة فقط.

إرشادات السلامة للتشغيل

⚠ **خطر** • لا تقم بتشغيل الجهاز في غرف فيها نار مشتعلة أو جمر في مدفأة مفتوحة دون إشراف. • لا تقم بتشغيل الجهاز في غرف بها شموع مشتعلة دون إشراف.

⚠ **تحذير** • خطر الماس الكهربائي. احتفظ بالأشياء الموصلة للتيار (مثل مفكات البراغي أو ما شابه ذلك) بعيدا عن ملامسات الشحن.

⚠ **تنويه** • انتبه إلى خطر التعثر بسبب روبوت التنظيف المتحرك. • خطر الإصابة. لا تلمس أبداً بكرة التنظيف الدوارة بالجهاز بالأصابع أو بأي أدوات أثناء التشغيل. • لا تقف أو تجلس على المحطة أو روبوت التنظيف. • عليك مراعاة أن الأشياء قد تسقط بسبب الاصطدام بروبوت التنظيف (بما في ذلك الأشياء الموجودة على الطاولات أو قطع الأثاث الصغيرة). • عليك مراعاة أن روبوت التنظيف قد يعلق في أسلاك الهاتف المعلقة، والكابلات الكهربائية، ومفارش المائدة، والأسلاك، والأحزمة، وما إلى ذلك. يمكن أن يؤدي ذلك إلى سقوط الأشياء.

تنبيه • لا تقم بتشغيل الجهاز في الغرف المؤمنة بنظام إنذار أو كاشف حركة. • قم بتشغيل الجهاز فقط في درجات حرارة تتراوح ما بين 0 درجة مئوية و +35 درجة مئوية. • استخدم الجهاز في الأماكن الداخلية فقط. • لا تستخدم الجهاز لشفط الأشياء الحادة أو الكبيرة، مثل الشظايا أو الحصى أو أجزاء ألعاب الأطفال. • قم برفع جميع الكابلات من الأرض قبل استخدام الجهاز لمنعه من سحبهاعند التنظيف. • قم بغلق جميع المناطق التي يكون فيها الجهاز معرضا لخطر السقوط. على سبيل المثال، السالم أو الأروقة غير المسيجة.

إرشادات السلامة لمحطة الشحن

⚠ **خطر** • قم بتوصيل الجهاز بتيار متردد فقط. يجب أن يتوافق الجهد الموجود على لوحة الطراز مع جهد الشبكة. • لأسباب تتعلق بالسلامة، نوصي بتشغيل الجهاز فقط عبر قاطع الدائرة الخطأ (بحد أقصى 30 مللي أمبير). • لا تلمس القابس الكهربائي والمقبس بأيدي مبتلة بالماء نهائياً. • خطر الانفجار. عدم شحن البطاريات غير القابلة لإعادة الشحن.

⚠ **تحذير** • قم بتوصيل الجهاز بوصلة كهربائية يكون تم شرائها من متجر متخصص بيع الأجهزة الكهربائية وفقا لمعيار IEC 60364-1. • تأكد من أن جهد الشبكة يتوافق مع قيمة الجهد المدونة على لوحة جهاز الشحن. • يحتوي الجهاز على أجزاء كهربائية، فلذلك لا تقم بتنظيف الجهاز تحت الماء الجاري. • خطر الماس الكهربائي. احتفظ بالأشياء الموصلة للتيار (مثل مفكات

Hinweise zur Entsorgung und Rückgabemöglichkeiten nach dem ElektroG
(Deutsche Umsetzung der WEEE Richtlinie - gültig in Deutschland)

Wir weisen Besitzer von Elektro- und Elektronikaltgeräten (EAG) daraufhin, dass EAG gemäß den geltenden gesetzlichen Vorschriften einer vom Siedlungsabfall getrennten Erfassung zuzuführen sind. In den Elektroaltgeräten enthaltene Batterien und Akkumulatoren, die nicht fest vom EAG umschlossen sind, sowie Lampen, die zerstörungsfrei aus dem EAG entnommen werden können, sind vor deren Abgabe an einer Erfassungsstelle zerstörungsfrei von diesem zu trennen und einer hierfür vorgesehenen Entsorgung zuzuführen.

Stationäre Fachhändler von Elektro- und Elektronikgeräten (EEE) mit einer Verkaufsfläche von mindestens 400 qm obliegen bestimmte Rücknahmepflichten von EAG. Gleiches gilt für Lebensmittelhändler mit einer Gesamtverkaufsfläche von mindestens 800 qm, sofern diese mehrmals pro Jahr oder dauerhaft EEE anbieten und auf dem Markt bereitstellen. Bei Verkauf eines neuen EEE müssen diese ein EAG der gleichen Geräteart kostenfrei am Ort der Abgabe oder in unmittelbarer Nähe zurücknehmen (1:1-Rücknahme); dies gilt auch bei Auslieferungen des EEE zum Kunden. Kostenfrei zurückzunehmen sind im Geschäft oder in unmittelbarer Nähe hierzu außerdem bis zu drei kleine EAG < 25cm, ohne dass dies an den Erwerb eines EEE geknüpft werden darf (0:1-Rücknahme). Vorstehende Rücknahmepflichten gelten auch für den Versandhandel, wobei die 1:1-Rücknahme nur für Wärmeüberträger, Bildschirmgeräte und Großgeräte gilt. Für 1:1-Rücknahme von Lampen, Kleingeräten und kleinen ITK-Geräten sowie für die 0:1-Rücknahme gilt, dass Versandhändler Rückgabemöglichkeiten in zumutbarer Entfernung zum Endnutzer bereitstellen müssen.

Als rücknahmepflichtiger Online-Vertreiber von EEE sind auch wir, Alfred Kärcher SE & Co. KG, entsprechend verpflichtet. Dieser Pflicht kommen wir nach. Die genauen Kontaktdaten und Abgabeorte finden Sie unter *https://www.kaercher.com/de/onlineshop/onlineshop-infos.html*. Für Fragen können Sie sich zusätzlich an unsere Service-Hotline wenden. Daneben ist die Rückgabe von EAG selbstverständlich auch bei jeder offiziellen Abgabestelle der öffentlich-rechtlichen Entsorgungsträger kostenlos möglich.

Für die Löschung von personenbezogenen Daten auf den zu entsorgenden EAG sind Sie als Endnutzer vor der Abgabe selbst verantwortlich.

Das nachfolgend dargestellte und auf EEE/EAG aufgebrachte Symbol einer durchkreuzten Abfalltonne weist zusätzlich auf die Pflicht zur getrennten Erfassung hin.

Zur Abfallvermeidung sollten Reparaturmöglichkeiten des EEE geprüft und möglichst langlebige EEE angeschafft werden. Weitere Informationen zur Abfallvermeidung für Verbraucher sind etwa dem Abfallvermeidungsprogramm des Bundes unter Beteiligung der Länder zu entnehmen, abrufbar unter https://www.bmu.de/download/abfallvermeidungsprogramm-des-bundes-unter-beteiligung-der-laender-fortschreibung-wertschaetzen-statt-wegwerfen.

REGISTER TO BENEFIT.

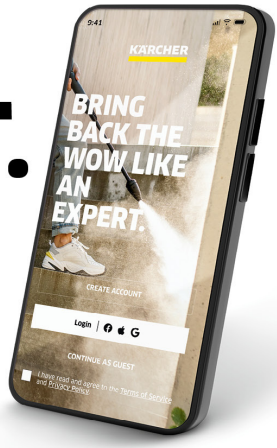

Scan QR Code for download and easy product registration in Home & Garden App or website.

karcher.com/register

DE – Laden Sie die Home & Garden App herunter, um Ihr Gerät zu registrieren und volle Unterstützung bei der Reinigung zu erhalten.

- Steuerung von smarten Produkten
- Anwendungstipps & Expertenwissen
- Produktinformationen, Zubehör-Übersicht und Betriebsanleitungen
- Hilfestellungen und Service-Kontakt
- Onlineshop, exklusive Angebote und vieles mehr

EN – Download the Home & Garden App to register your device for full support in cleaning.

- Control of smart products
- Application tips & expert knowledge
- Product information, overview of accessories and operating instructions
- Support and service contact
- Online shop – exclusive offers and much more

FR – Téléchargez l'application Home & Garden pour enregistrer votre appareil et bénéficier d'une assistance complète en matière de nettoyage.

- Contrôle des produits intelligents
- Conseils d'utilisation & expertise
- Informations sur les produits, présentation des accessoires et manuels d'utilisation
- Aide et contact de service
- Boutique en ligne – offres exclusives et bien plus encore

ES – Descarga la aplicación Home & Garden para registrar tu equipo y disfrutar de todas las ventajas de la limpieza.

- Control de productos inteligentes
- Consejos de aplicación y conocimientos de expertos
- Información sobre el producto, resumen de accesorios y manual de instrucciones
- Asistencia y contacto para el servicio
- Tienda en línea: ofertas exclusivas y mucho más

karcher.com/dealersearch

Alfred Kärcher SE & Co. KG
Alfred-Kärcher-Str. 28-40
71364 Winnenden (Germany)