Запорізька меблева фабрика «Pehotin»
Made in Ukraine by «Pehotin»

Спальний гарнітур Ангелина МДФ
«Ш-3»
Sleeping set Angelina MDF
«SH-3»

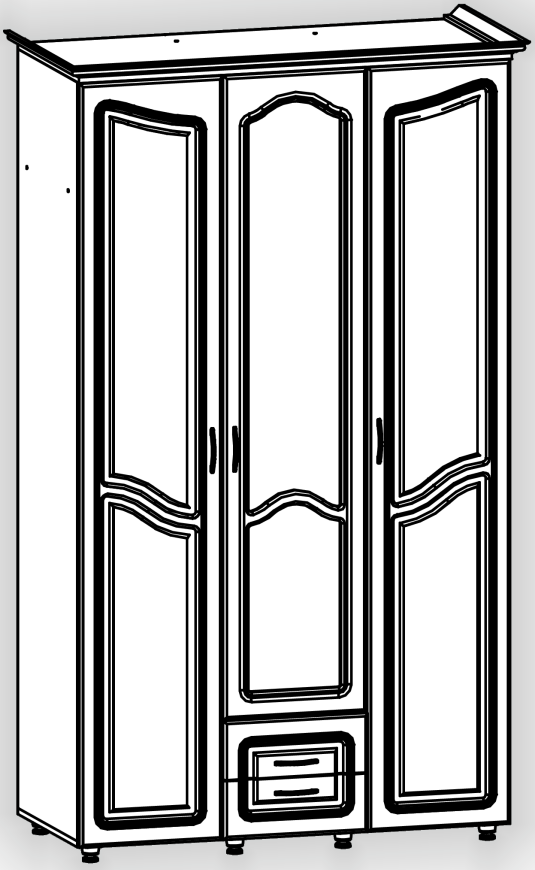

Д-1200, Ш-540, В-2170, мм.
L-1200, W-540, H-2170, mm.

Інструкція збірки
Assembly instruction

pehotin@gmail.com
pehotin.com.ua

«Ш-3»/«SH-3»

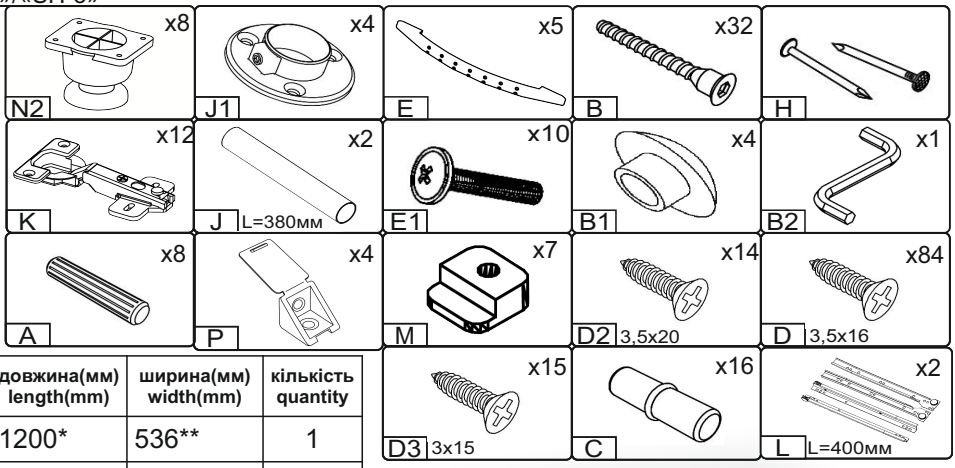

№	довжина(мм) length(mm)	ширина(мм) width(mm)	кількість quantity
1.	1200*	536**	1
2.	1200*	536**	1
3.	2056*	520	1
4.	2056*	520	1
5.	2056*	520	1
6.	2056*	520	1
7.	2050**	396**	1
8.	2050**	396**	1
9.	384*	520	2
10	368*	520	1
11	368*	510	4
12	2080	405	2
13	2080	384	1
14	1600	280	1
15	1729**	396**	1
16	1281		1
17	575		1
18	575		1
19	384*	100	4
20	342*	100	2
21	158**	396**	1
22	158**	396**	1
23	340	405	2

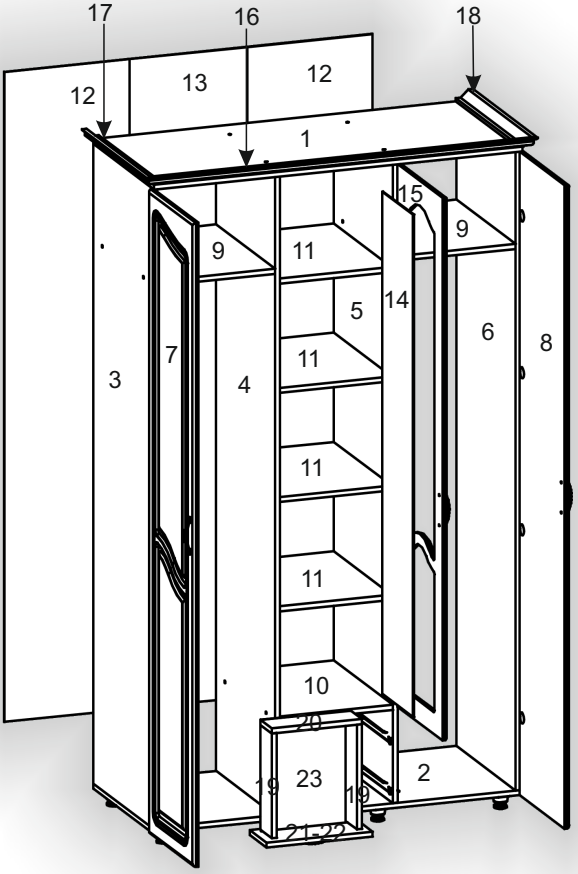

1.

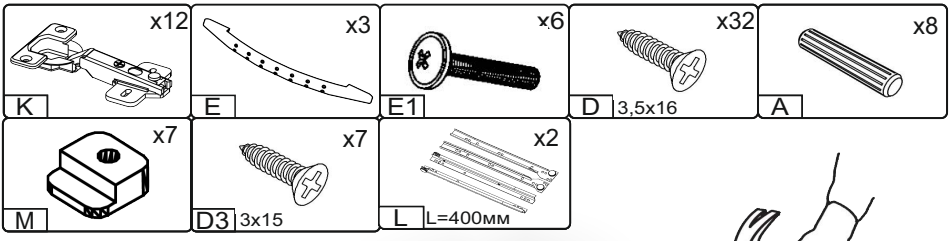
x12
K
x3
E
x6
E1
x32
D 3,5x16
x8
A
x7
M
x7
D3 3x15
x2
L L=400мм

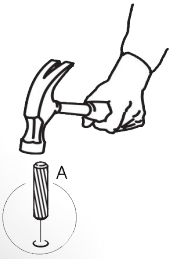
A

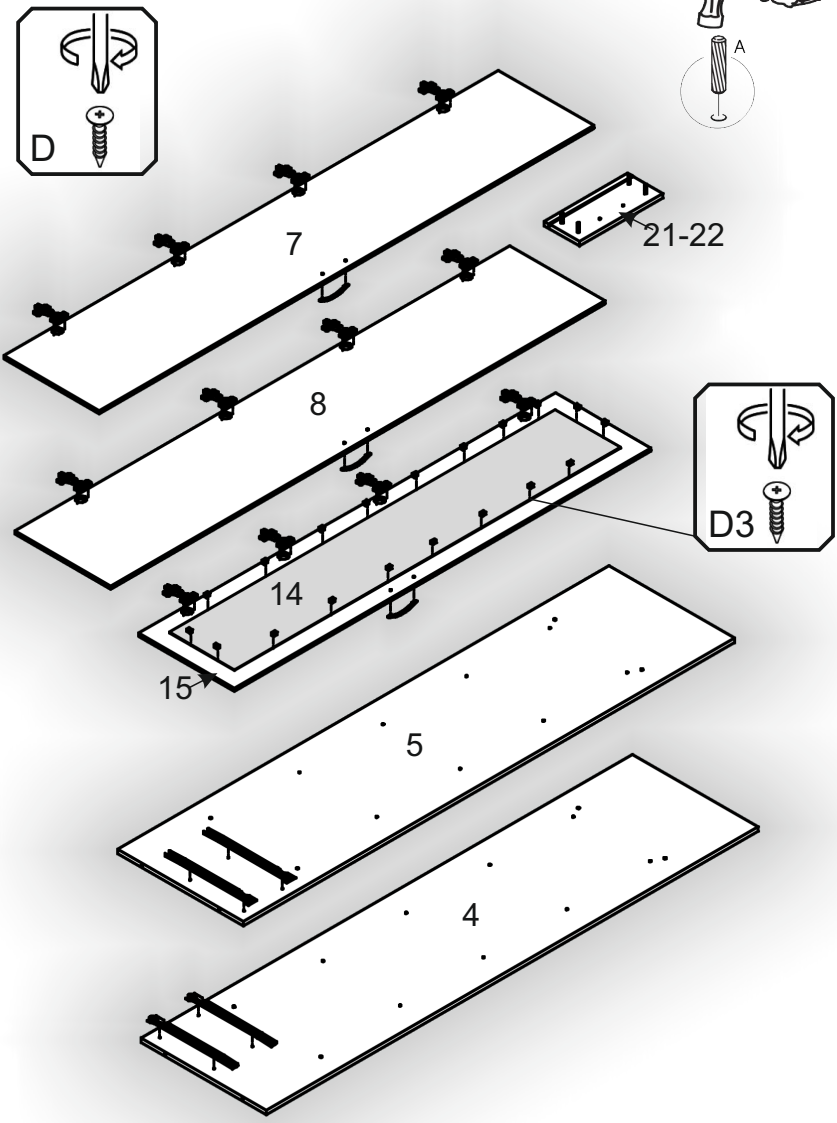
D
7
21-22
8
D3
14
15
5
4

2.

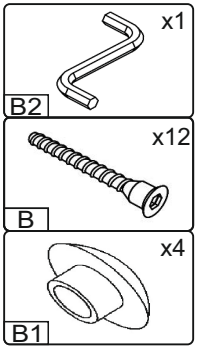

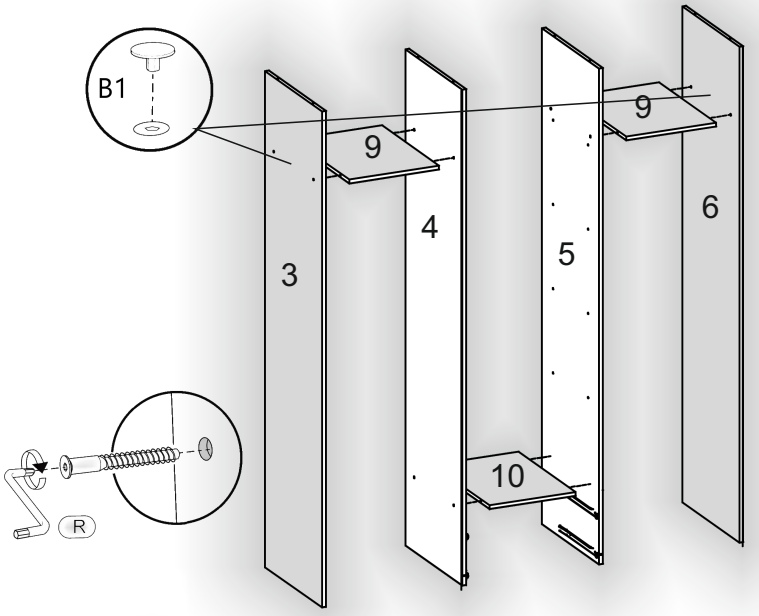

3.

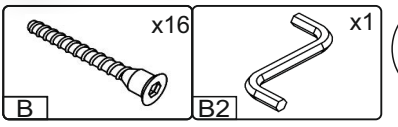

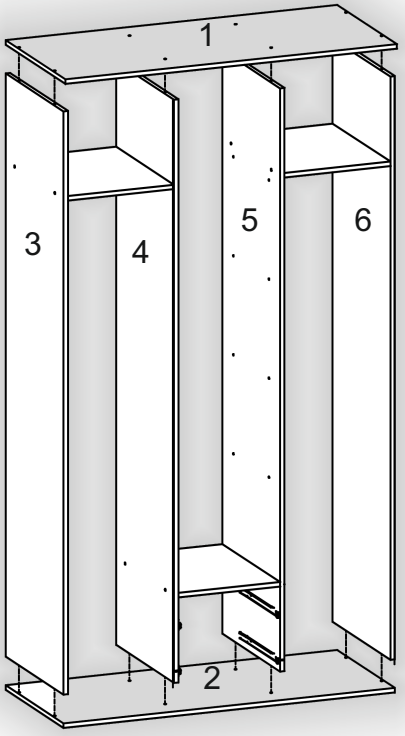

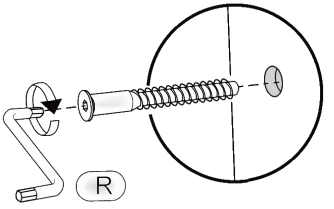

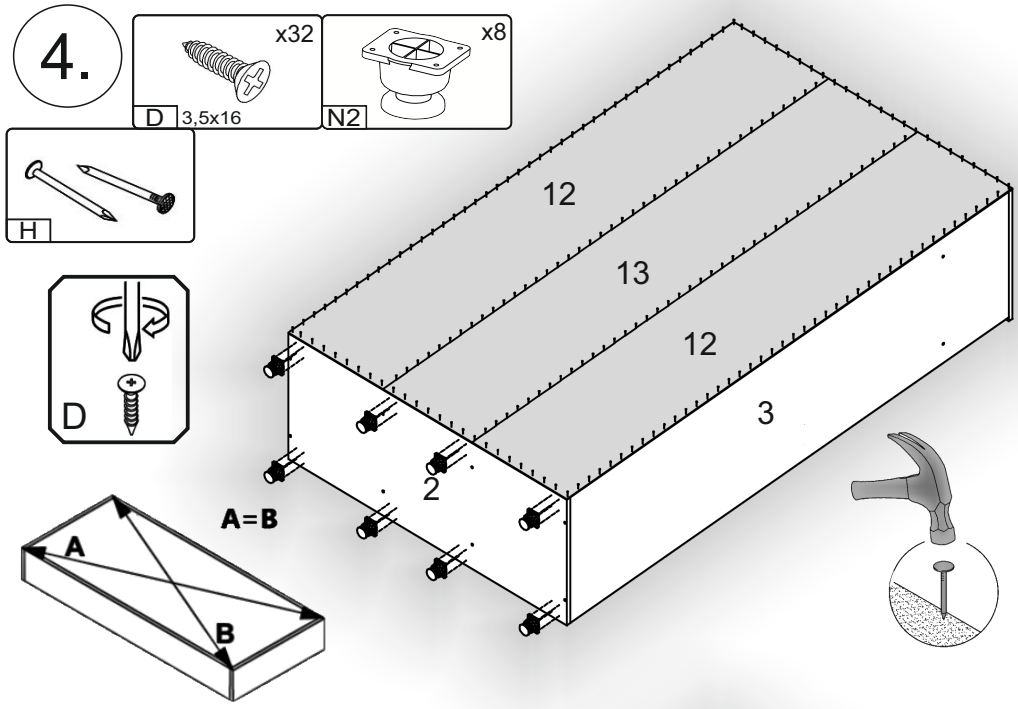
4.
x32
D 3,5x16
x8
N2
H
D
12
13
12
3
2
A=B
A
B

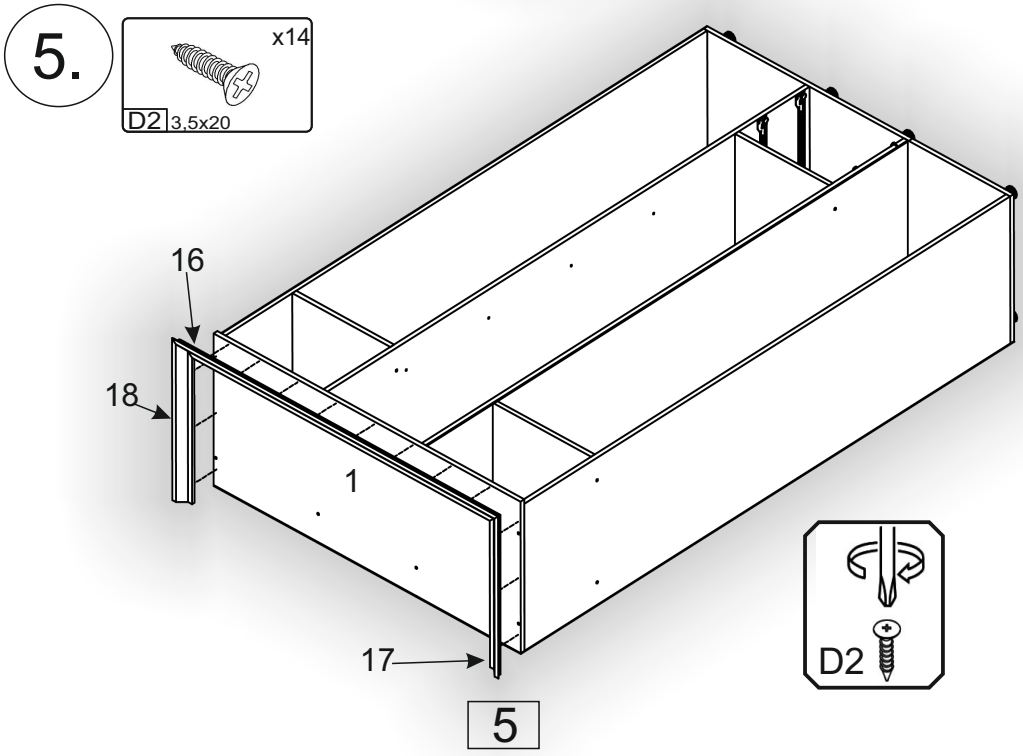
5.
x14
D2 3,5x20
16
18
1
17
D2

6.

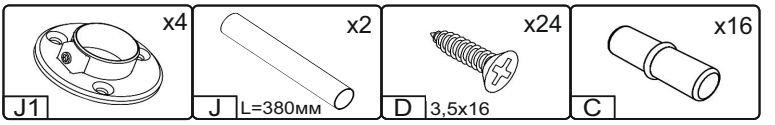

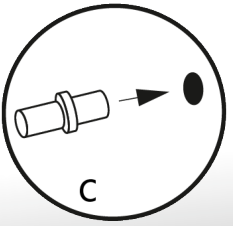

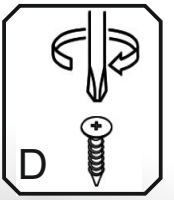

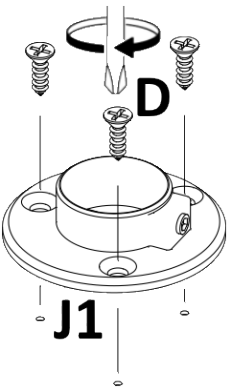

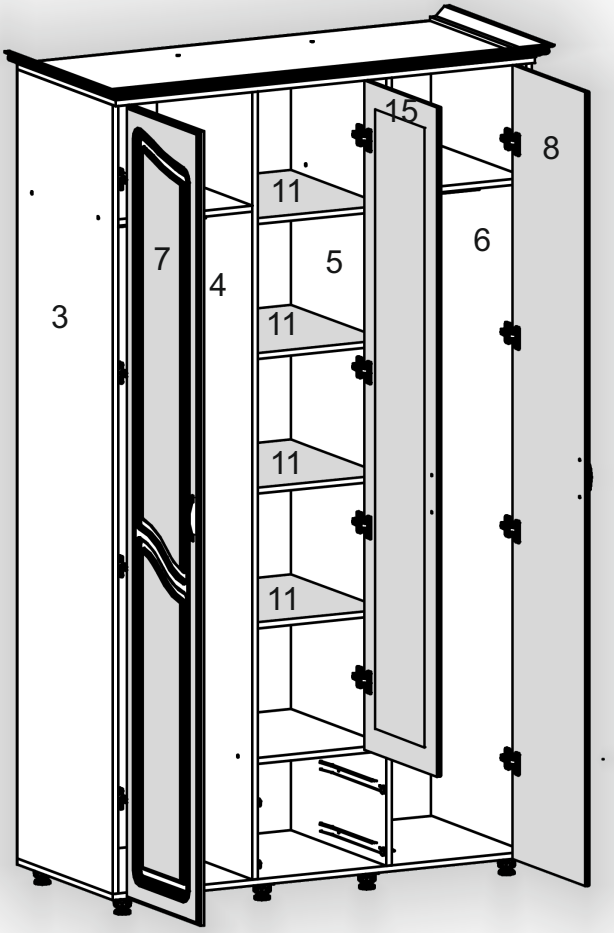

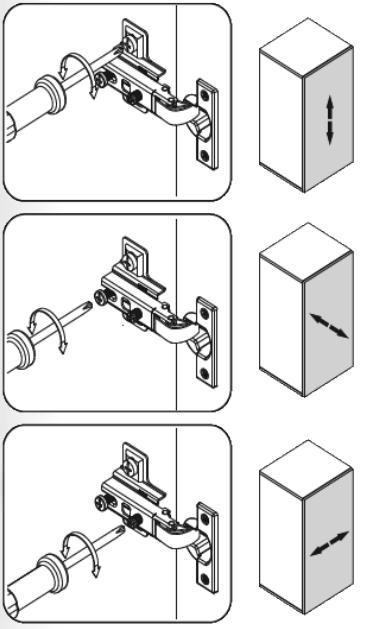

7. x2

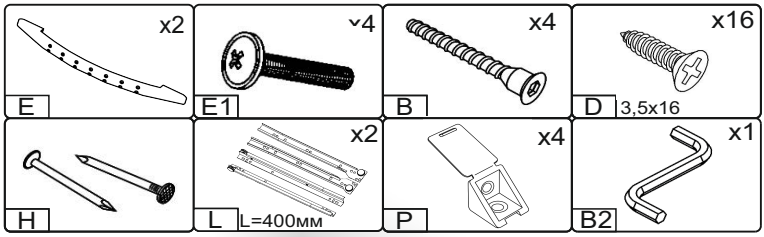
x2
E
x4
E1
x4
B
x16
D 3,5x16
H
x2
L L=400мм
x4
P
x1
B2

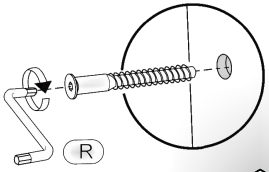
R

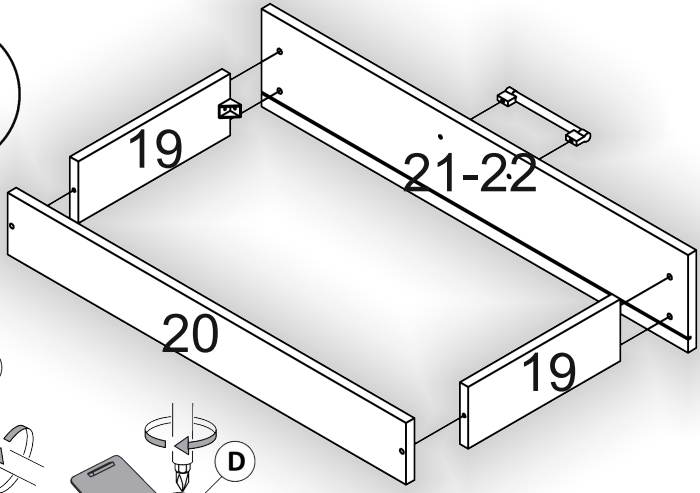
19
21-22
20
19

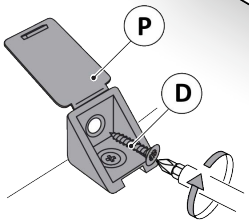
P
D

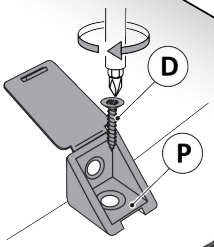
D
P

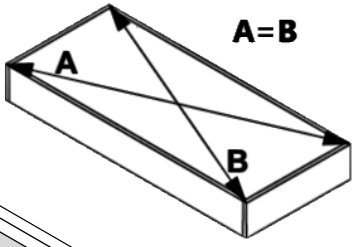
A=B
A
B

23

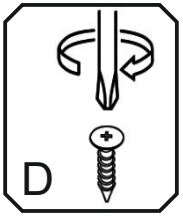
D

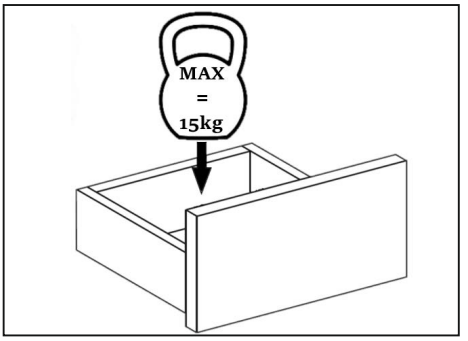
MAX
=
15kg

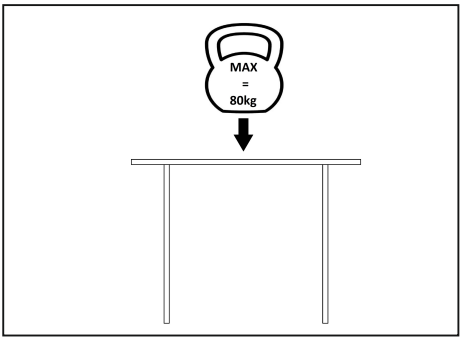
MAX
=
80kg

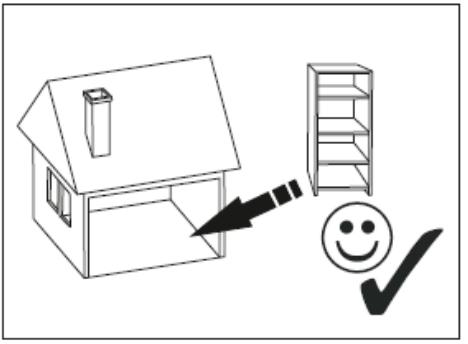

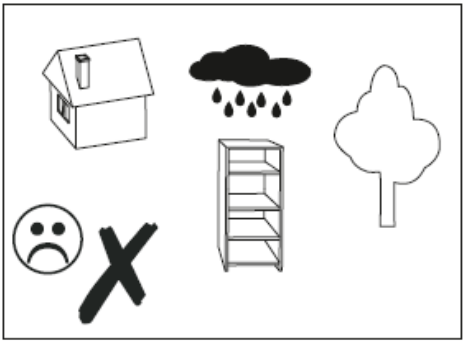

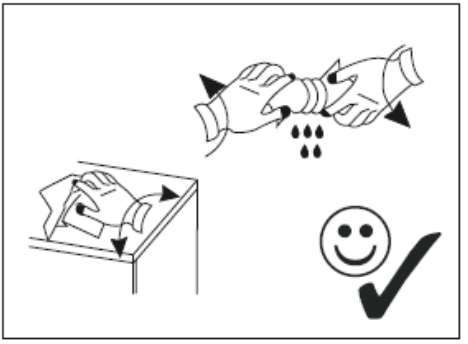

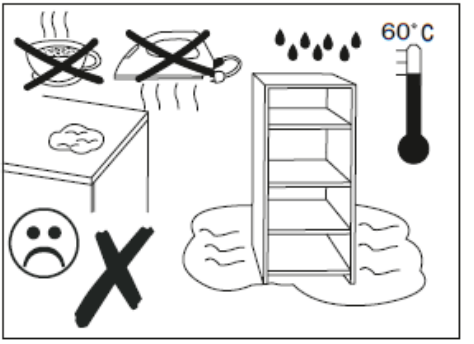
60°C

