Зроблено в Україні ТМ «Pehotin»
Made in Ukraine by «Pehotin»

Тумба для взуття «Б-8»
Cabinet for shoes «B-8»

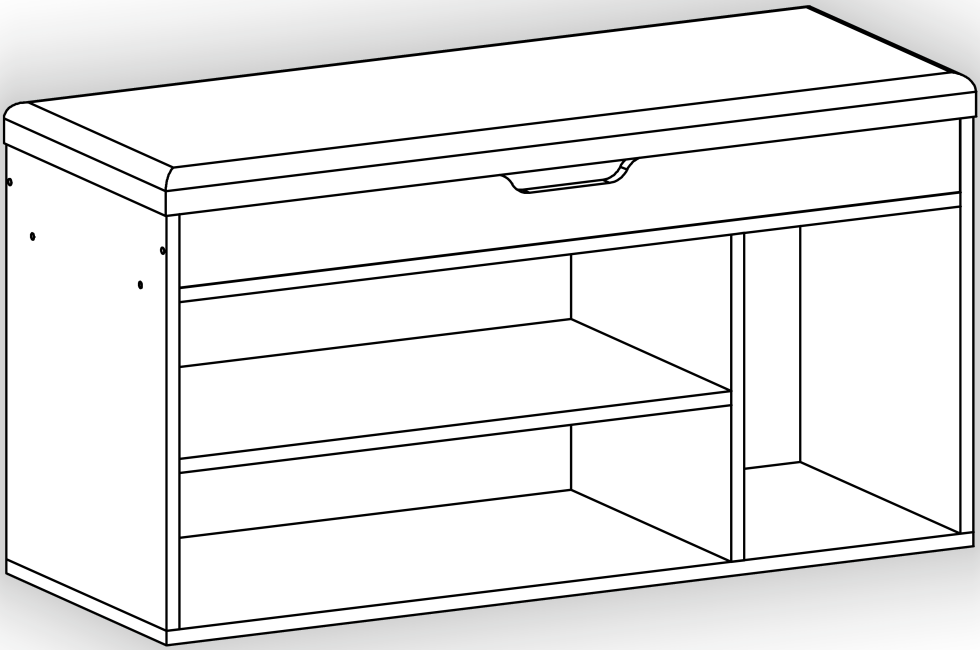

Д-1000, Ш-380, В-500, мм.
L-1000, W-380, H-500, mm.

Інструкція збірки
Assembly instruction

pehotin@gmail.com
pehotin.com.ua

Б-8/В-8

№	довжина(мм) length(mm)	ширина(мм) width(mm)	кількість quantity
1.	370*	380	1
2.	470*	380*	1
3.	470*	380*	1
4.	684*	370	1
5.	968*	84	1
6.	968*	380	1
7.	968*	84	1
8.	1000*	380**	1
9	1004	384	1
10	996	398	1

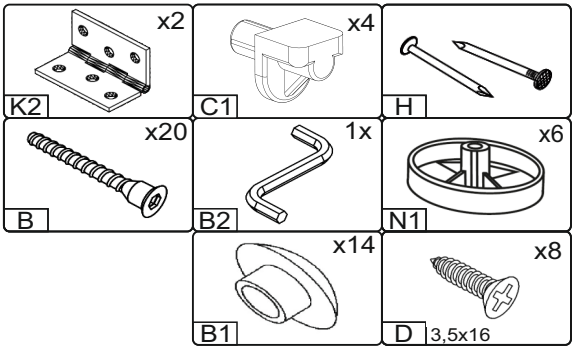

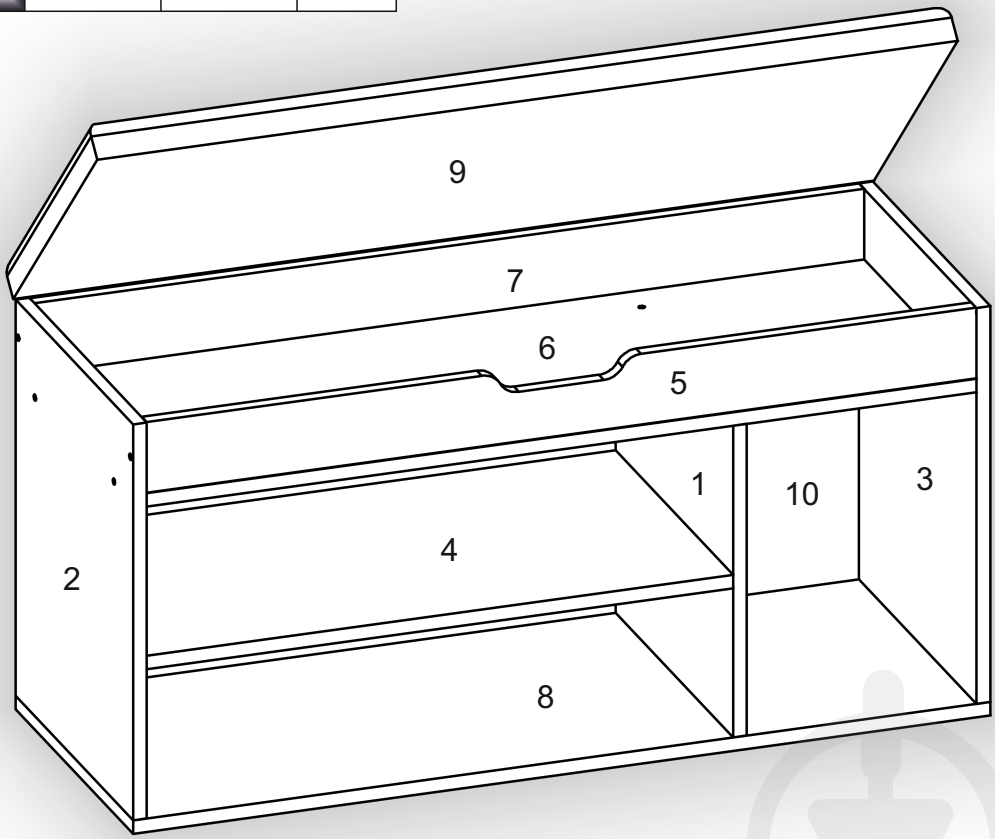

1.

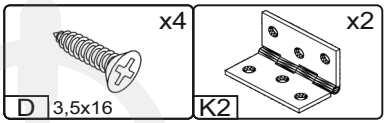

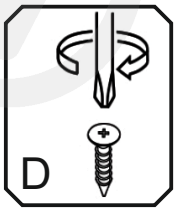

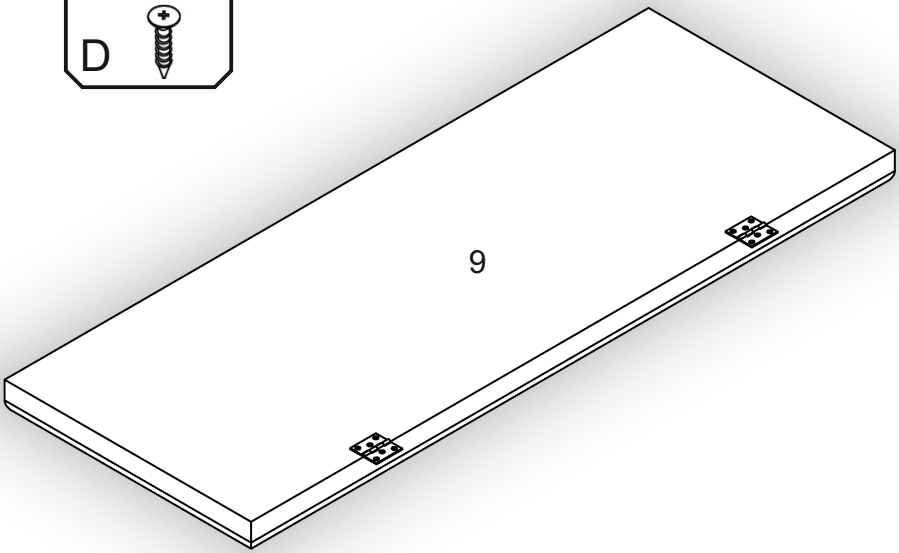

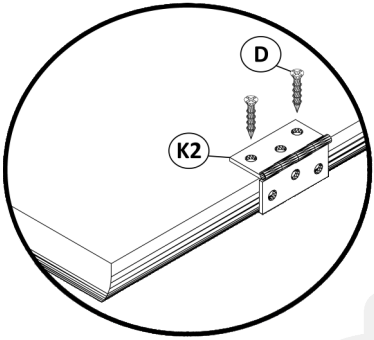

Б-8/В-8

2.

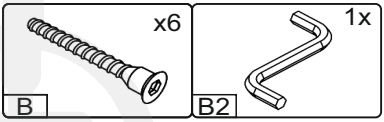

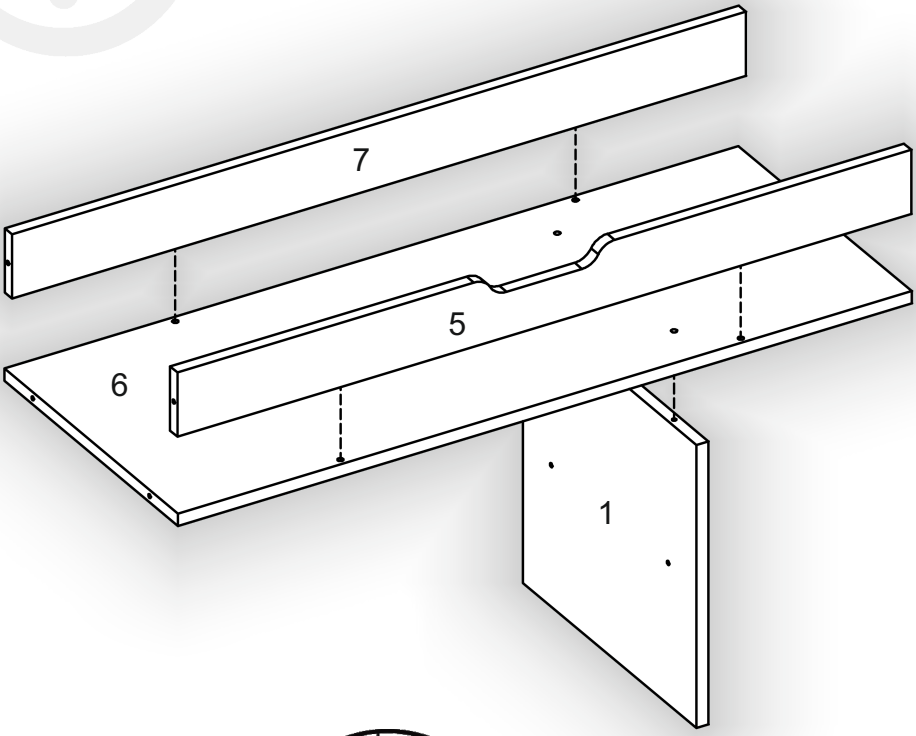

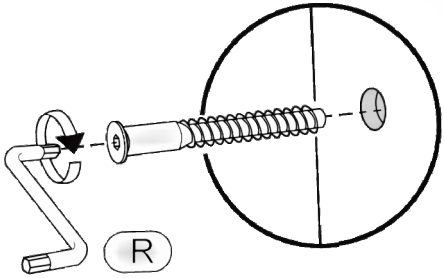

3.

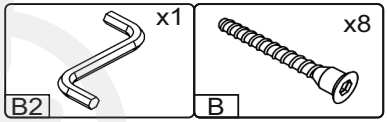

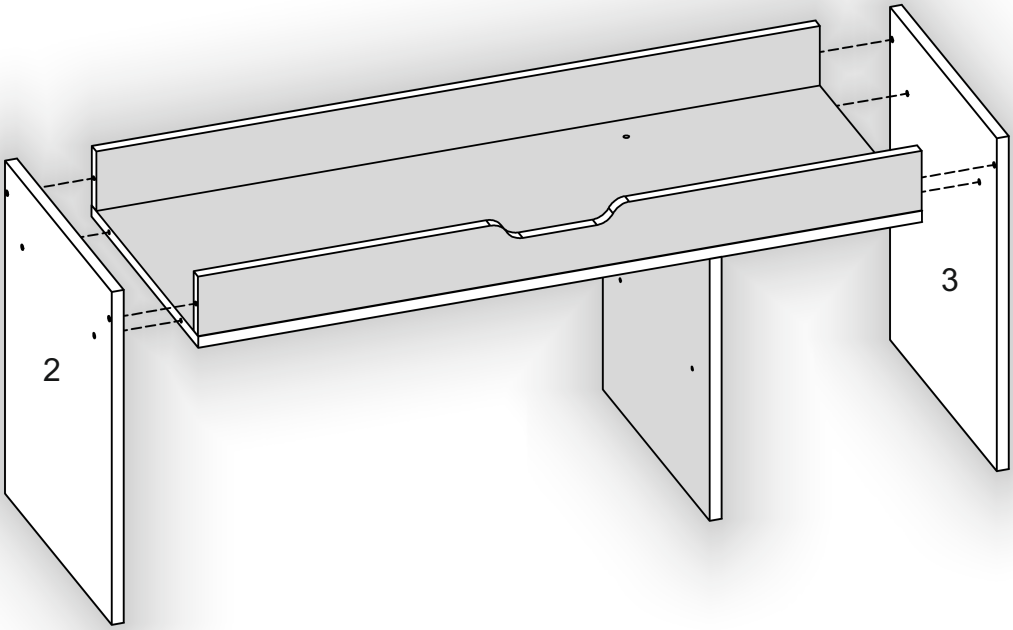

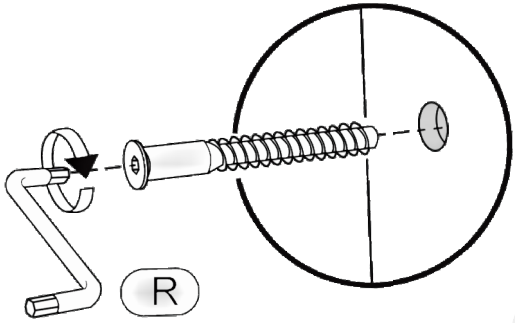

4.

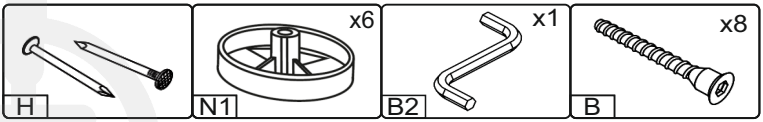

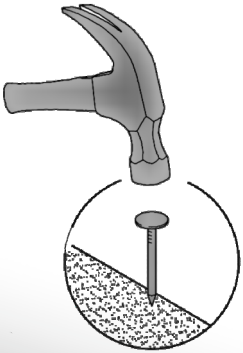

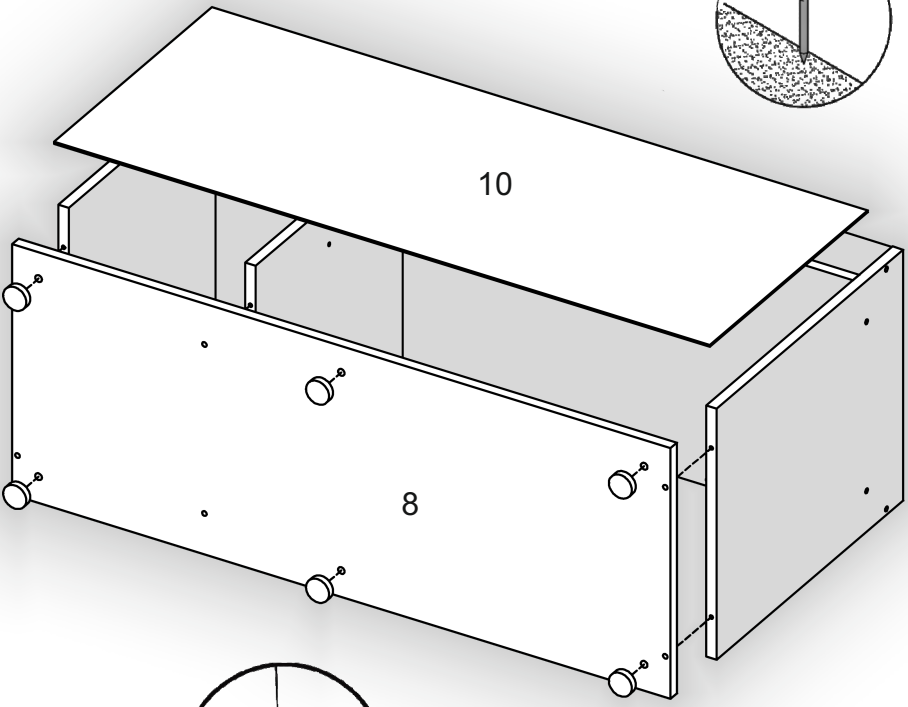

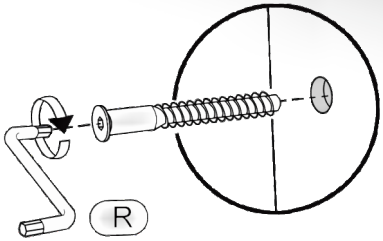

5.

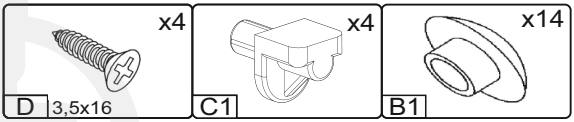

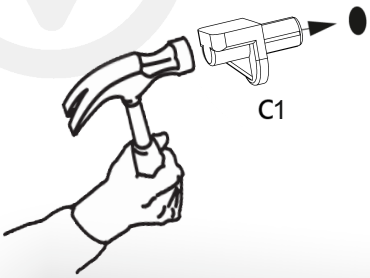

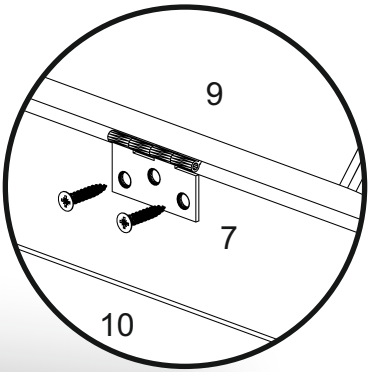

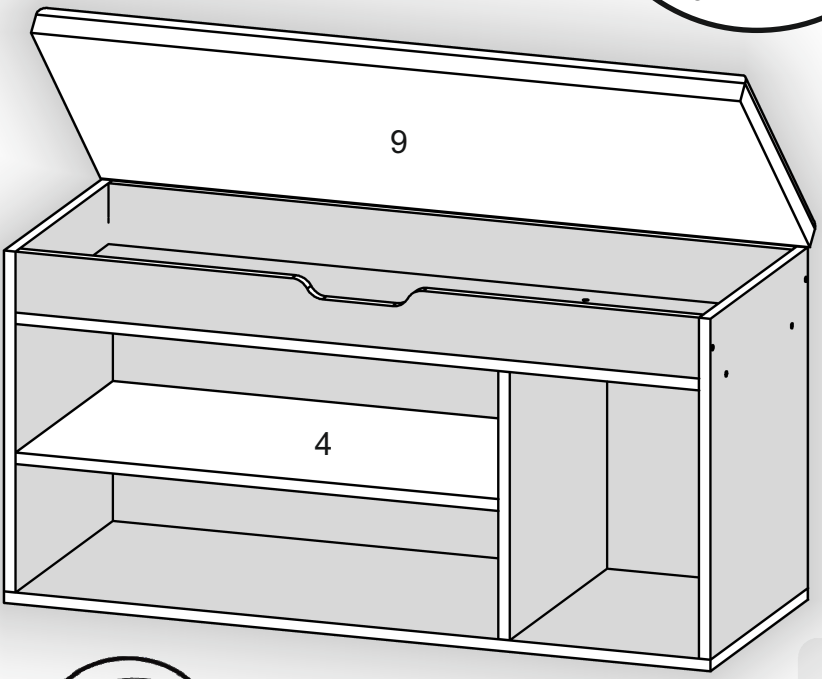

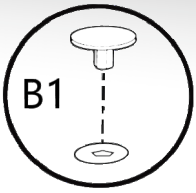

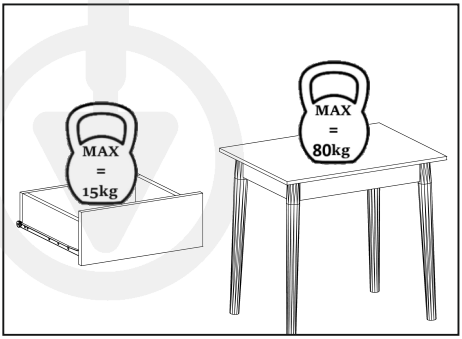
MAX
=
15kg
MAX
=
80kg

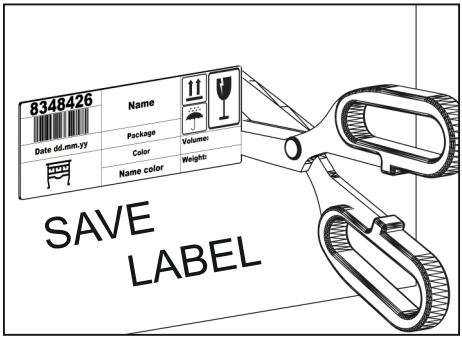
8348426
Name
Package
Color
Name color
Volume:
Weight:
Date dd.mm.yy
SAVE
LABEL

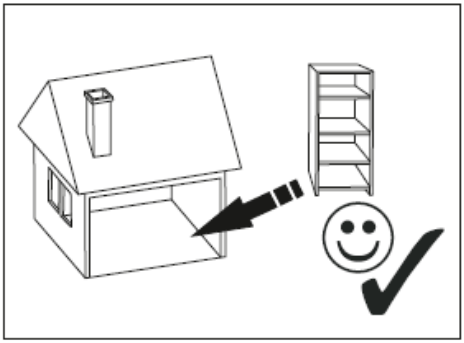

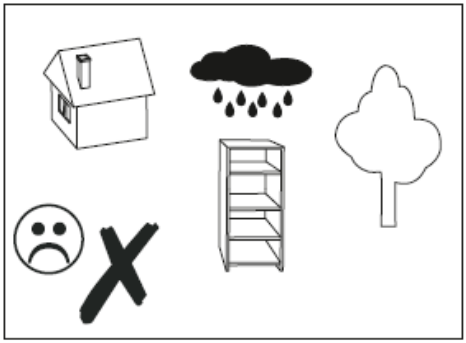

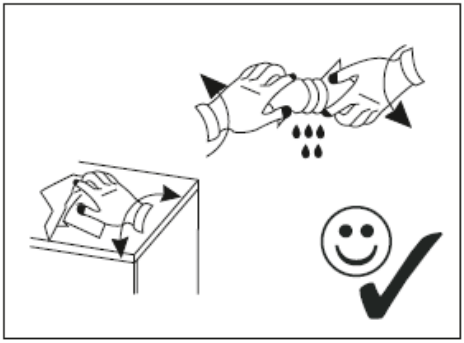

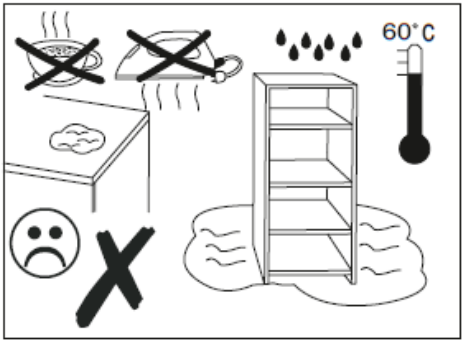
60°C

